ÉCLATÉ INTERACTIF NHP MOTOCULTURE
Identifiez le repère, puis cliquez sur la référence soulignée.
Les références non soulignées ne sont pas retrouvées dans l'export.

BG-KM

Liste des pièces
18.03.2025
France, français

Table des matières

Carter de turbine, Tube complet 2
Tube de soufflage 4

Cultivez votre univers



IDENTIFIEZ LE REPÈRE

Puis retrouvez la référence correspondante dans la nomenclature associée.

Ouvrir la nomenclature - page 3

Carter de turbine, Tube complet

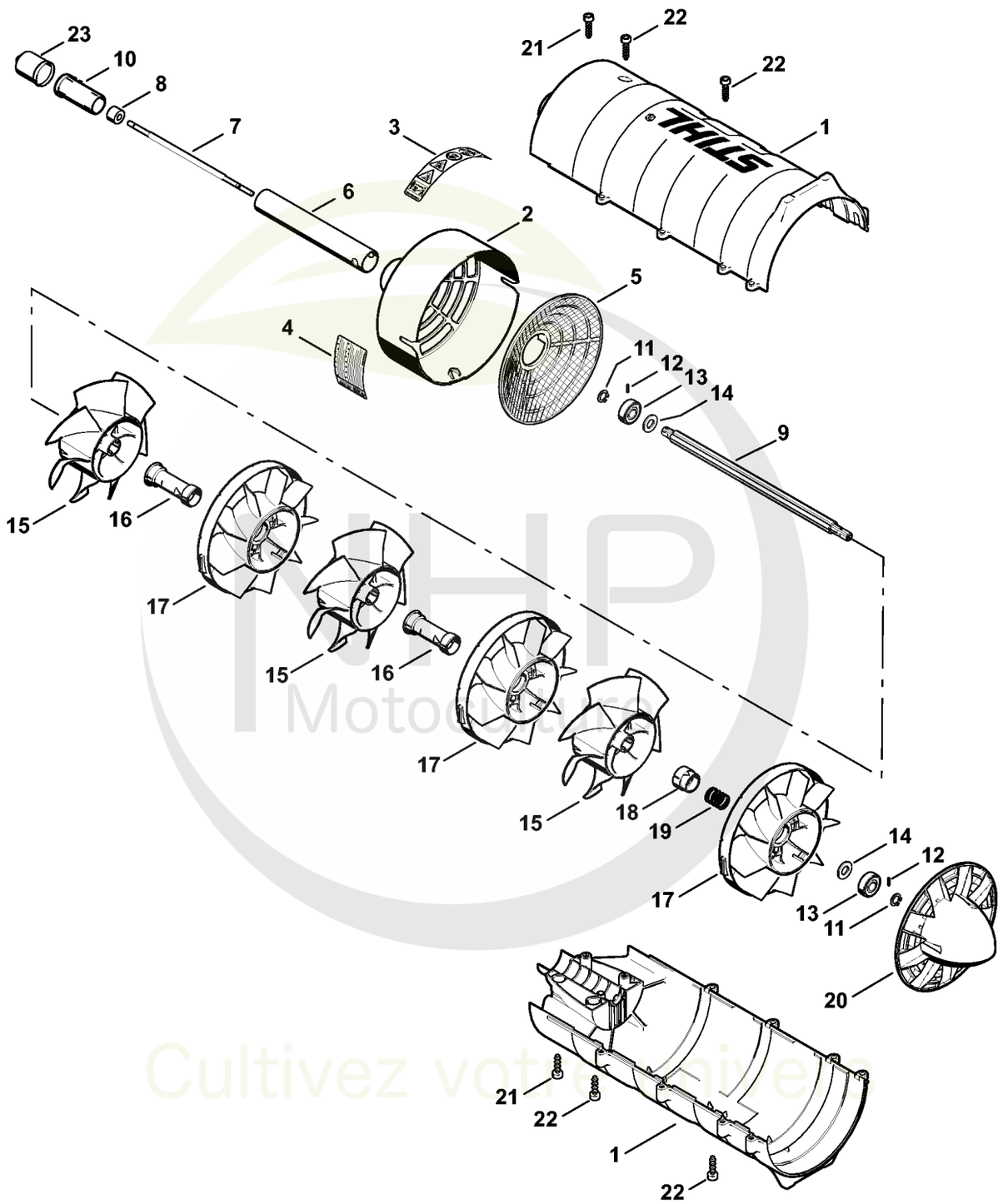

Cultivez votre passion



CLIQUEZ SUR LES RÉFÉRENCES SOULIGNÉES

1 produit : accès direct à sa fiche NHP.
Plusieurs produits : recherche sur le site NHP.

20/21 références reliées au catalogue.

Carter de turbine, Tube complet

#	Numéro de pièce	Description	Quantité	Contient un ou plusieurs articles	Remarques
1	4606 700 4100	Carter de turbine	1		
2	4606 760 8100	Grille de protection	1	3	
3	0000 967 7328	Pictogramme d'avertissement BG-KM	1		
5	4606 761 0900	Tamis	1		
6	4606 711 0201	Tube	1		
7	4606 710 5251	Arbre	1	6, 8, 9, 11	
8	4140 711 2500	Douille	1		
9		Arbre d'entrainement	1		
10	4140 791 7207	Douille	1		
11	9455 621 0850	Circlip 10x1	2		
12	9380 620 1360	Goupille élastique 2,5x14	2		
13	9503 003 5066	Roulement rainuré à billes 6000-C-HRS-Z-C3	2		
14	0000 958 1030	Rondelle	2		
15	4606 761 0100	Roue à aubes	3		
16	4606 764 2800	Douille d'ecartement	2		
17	4606 761 0200	Distributeur annulaire	3		
18	4606 793 6600	Douille d'écartement	1		
19	0000 997 2007	Ressort de pression	1		
20	4606 761 0300	Cône de sortie	1		
21	9074 478 4425	Vis cylindrique IS P6x19	4		
22	9074 478 4135	Vis IS P5x20	8		
23	4133 717 2000	Capuchon	1		

NHP Motoculture
Cultivez votre univers



IDENTIFIEZ LE REPÈRE

Puis retrouvez la référence correspondante dans la nomenclature associée.

Ouvrir la nomenclature - page 5

Tube de soufflage

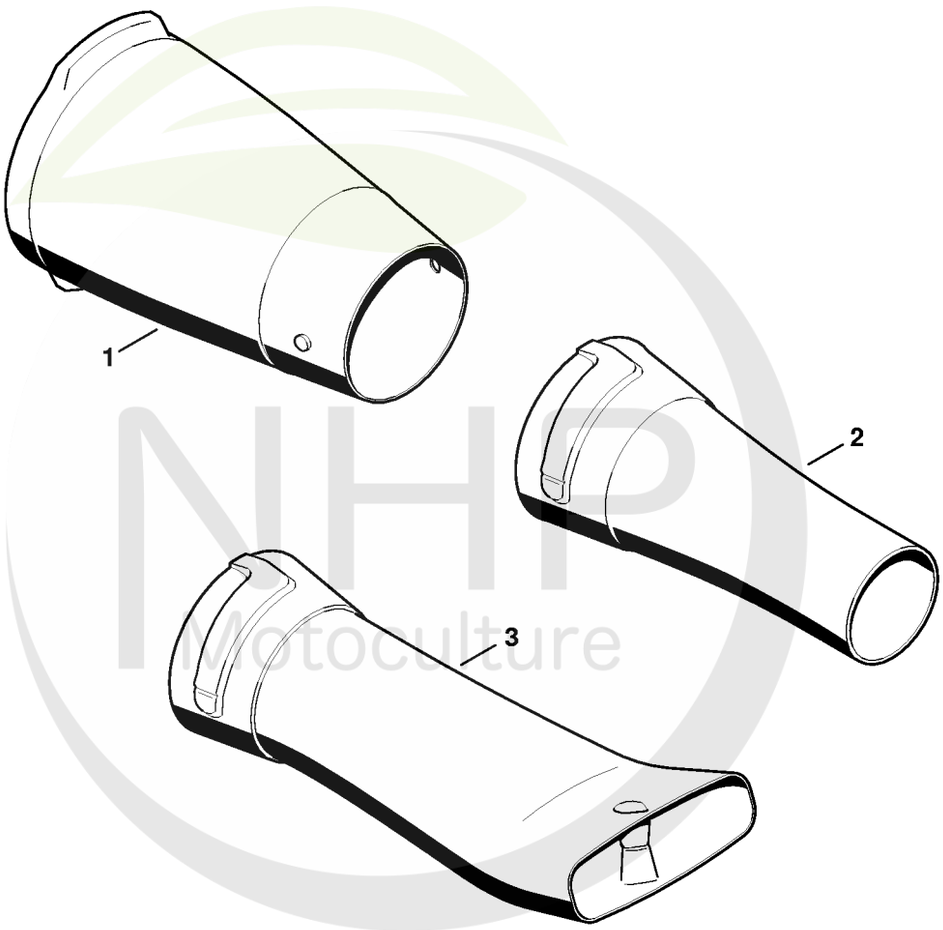

548ET002 TG

NHP Motoculture
Cultivez votre univers



CLIQUEZ SUR LES RÉFÉRENCES SOULIGNÉES

1 produit : accès direct à sa fiche NHP.
Plusieurs produits : recherche sur le site NHP.

3/3 références reliées au catalogue.

Tube de soufflage

#	Numéro de pièce	Description	Quantité	Contient un ou plusieurs articles	Remarques
1	4606 701 5400	Tube de soufflage	1		
2	4606 701 8300	Buse ronde droit	1		
3	4606 701 8301	Buse plate coudé	1		

NHP
Motoculture
Cultivez votre univers