FCB-KM - 4137

Liste des pièces
18.03.2025
France, français

Table des matières

FCB-KM, Tube complet 2
FCB-KM, Réducteur (50.2014) 4
FCB-KM, Capot protecteur (50.2014) 6

NHP Motoculture
Cultivez votre univers



IDENTIFIEZ LE REPÈRE

Puis retrouvez la référence correspondante dans la nomenclature associée.

Ouvrir la nomenclature - page 3

FCB-KM, Tube complet

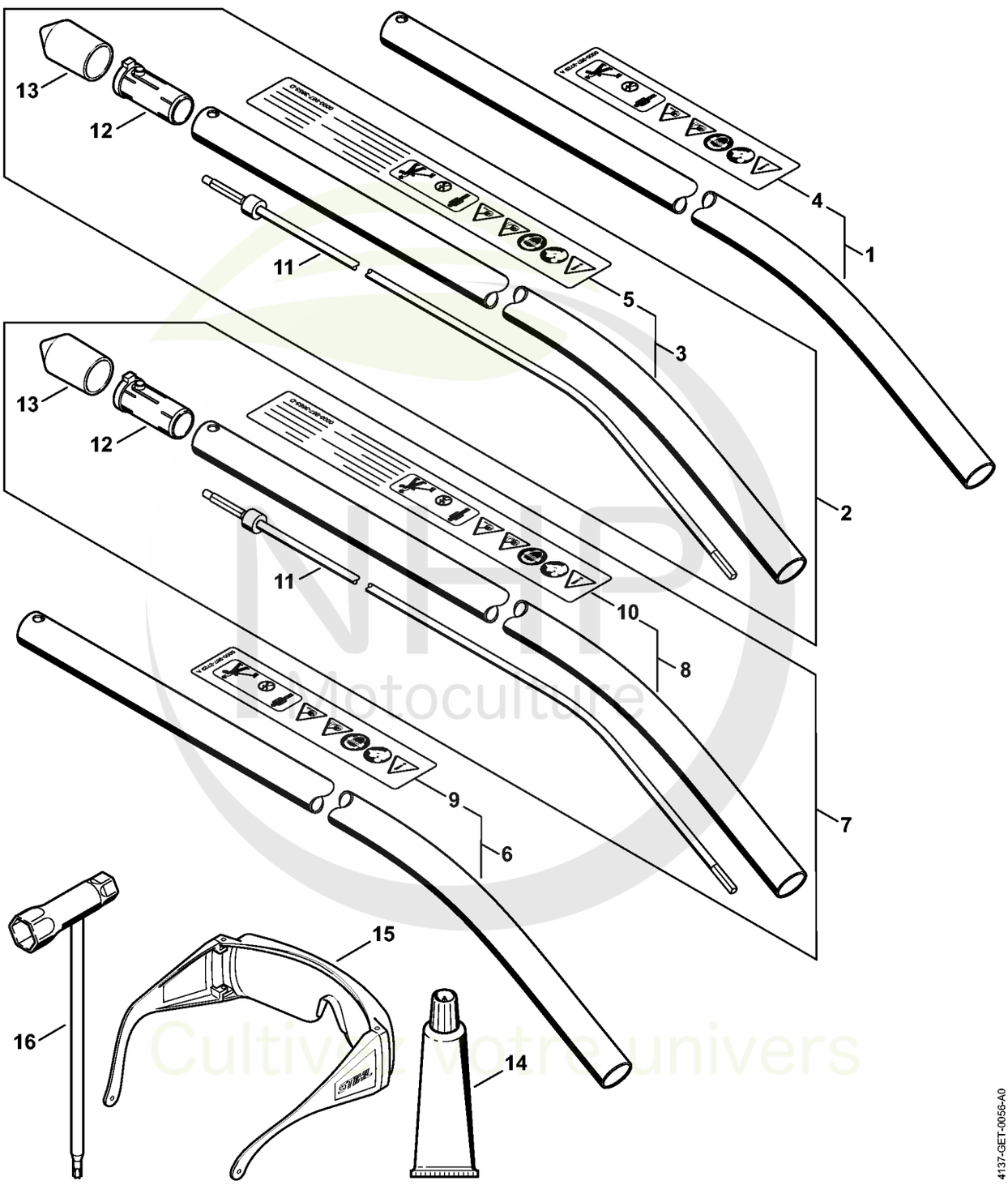

NHP Motoculture
Cultivez votre univers



CLIQUEZ SUR LES RÉFÉRENCES SOULIGNÉES

1 produit : accès direct à sa fiche NHP.
Plusieurs produits : recherche sur le site NHP.

7/11 références reliées au catalogue.

FCB-KM, Tube complet

#	Numéro de pièce	Description	Quantité	Contient un ou plusieurs articles	Remarques
6	4137 710 7127	Tube complet Ø 25,4 mm x 0,84 m	1	9	
7	4137 710 7124	Tube complet Ø 25,4 mm x 0,82 m FCB-KM	1	8, 10 - 13	USA
8	4137 710 7128	Tube complet Ø 25,4 mm x 0,84 m	1	10	USA
9	0000 967 7278	Pictogramme d'avertissement FC	1		
10	0000 967 7277	Pictogramme d'avertissement FC	1		USA
11	4137 710 3203	Arbre d'entraînement	1		
12	4140 791 7207	Douille	1		
13	4133 717 2000	Capuchon	2		
14	0781 120 1110	Graisse multifonctionnelle 225 g	1		
15	0000 884 0307	Lunettes de protection	1		pas pour Argentine
16	4180 890 3400	Clé multiple	1		

NHP Motoculture
Cultivez votre univers



IDENTIFIEZ LE REPÈRE

Puis retrouvez la référence correspondante dans la nomenclature associée.

Ouvrir la nomenclature - page 5

FCB-KM, Réducteur (50.2014)

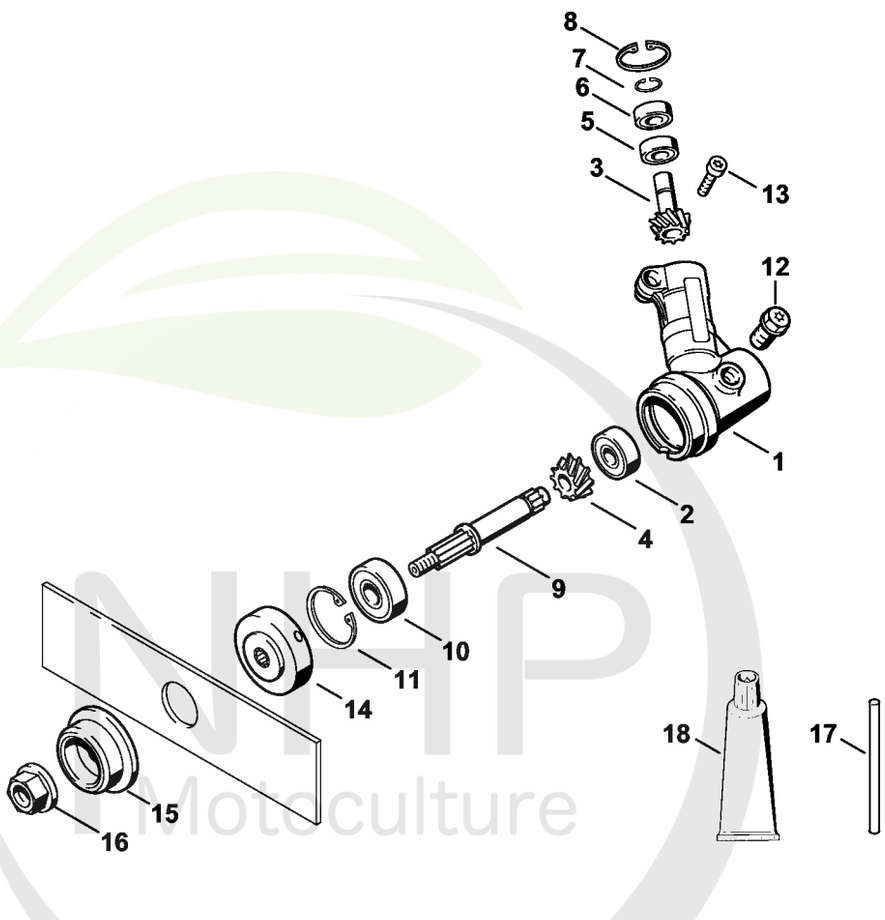

NHP Motoculture
Cultivez votre univers



CLIQUEZ SUR LES RÉFÉRENCES SOULIGNÉES

1 produit : accès direct à sa fiche NHP.
Plusieurs produits : recherche sur le site NHP.

12/13 références reliées au catalogue.

FCB-KM, Réducteur (50.2014)

#	Numéro de pièce	Description	Quantité	Contient un ou plusieurs articles	Remarques
6	9503 003 9853	Roulement rainuré à billes 609-2Z	1		
7	9455 621 0750	Circlip 9x1	1		
8	9456 621 2660	Circlip 24x1,2	1		
9	4133 642 0600	Arbre de sortie	1		
10	9503 003 6439	Roulement rainuré à billes 6201-2RS	1		
11	9456 621 3600	Circlips 32x1,2	1		
12	4119 713 6500	Vis de fermeture	1		
13	9022 341 1300	Vis cylindrique IS M6x20	1		
14	4133 713 1501	Disque de pression	1		
15	4133 717 2701	Anneau de protection	1		
16	4133 642 7601	Écrou à embase	1		
17	4133 893 7800	Goujon en fer	1		
18	0781 120 1117	Graisse de transmission (tube de 80 g)	1		

NHP Motoculture
Cultivez votre univers



IDENTIFIEZ LE REPÈRE

Puis retrouvez la référence correspondante dans la nomenclature associée.

Ouvrir la nomenclature - page 7

FCB-KM, Capot protecteur (50.2014)

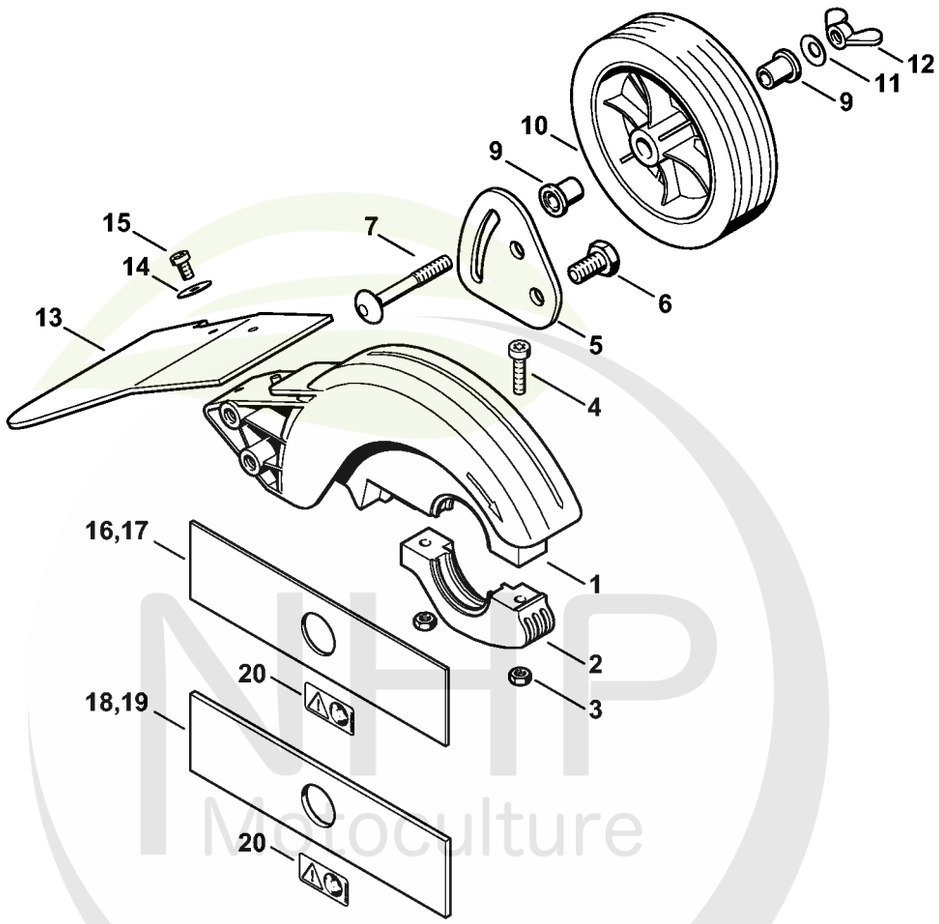

227ET087 SC

NHP Motoculture
Cultivez votre univers



CLIQUEZ SUR LES RÉFÉRENCES SOULIGNÉES

1 produit : accès direct à sa fiche NHP.
Plusieurs produits : recherche sur le site NHP.

17/19 références reliées au catalogue.

FCB-KM, Capot protecteur (50.2014)

#	Numéro de pièce	Description	Quantité	Contient un ou plusieurs articles	Remarques
1	4137 713 4503	Capot protecteur	1		
2	4137 716 6500	Pièce de serrage	1		
3	9214 320 0900	Écrou de sécurité M6	2		
4	9022 341 1350	Vis cylindrique IS-M6x25	2		
5	4137 708 3200	Segment	2		
6	4201 708 8402	Vis à six pans M10x18	1		
7	9027 068 1972	Vis à tête bombée M8x60	1		
9	4137 716 1501	Douille	2		
10	4180 740 1400	Roue	1		
11	9486 648 0304	Rondelle Belleville 18x8,2	1		
12	9245 691 1100	Écrou à ailettes M8	1		
13	4137 716 3200	Tablier	1		
14	0000 958 0512	Rondelle	1		
15	9075 478 4095	Vis cylindrique IS-D5x12	1		
16	4133 713 4101	Barre de coupe Ø 200x2,4 mm	1	20	
17	4133 713 4103	Barre de coupe Ø 200x2,4 mm	1	20	USA
18	4133 713 4102	Barre de coupe Ø 200x3,8 mm	1	20	
19	4133 713 4104	Barre de coupe Ø 200x3,8 mm	1	20	USA
20	0000 967 7242	Avertissement	1		

NHP Motoculture
Cultivez votre univers