FCB-KM - 4180

Liste des pièces
18.03.2025
France, français

Table des matières

FCB-KM, Tube complet 2
FCB-KM, Réducteur 4
FCB-KM, Réducteur (50.2014) 6
FCB-KM, Capot protecteur 8

NHP Motoculture
Cultivez votre univers



IDENTIFIEZ LE REPÈRE

Puis retrouvez la référence correspondante dans la nomenclature associée.

Ouvrir la nomenclature - page 3

FCB-KM, Tube complet

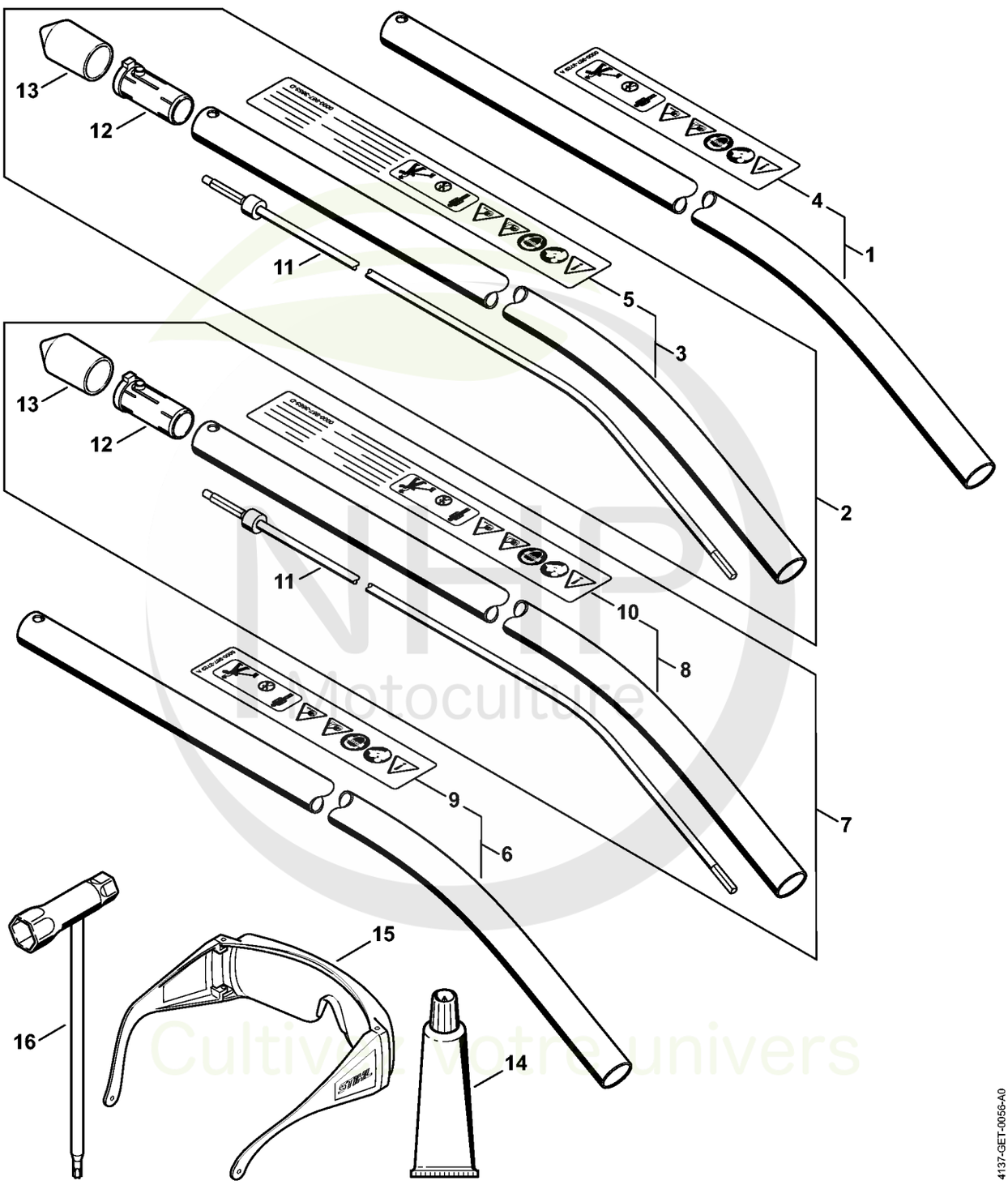

NHP Motoculture
Cultivez votre univers



CLIQUEZ SUR LES RÉFÉRENCES SOULIGNÉES

1 produit : accès direct à sa fiche NHP.
Plusieurs produits : recherche sur le site NHP.

7/11 références reliées au catalogue.

FCB-KM, Tube complet

#	Numéro de pièce	Description	Quantité	Contient un ou plusieurs articles	Remarques
1	4180 710 7149	Tube complet Ø 25,4 mm	1	4	
2	4180 710 7131	Tube complet Ø 25,4 mm	1	3, 5, 11 - 13	USA
3	4180 710 7148	Tube complet Ø 25,4 mm	1	5	USA
4	0000 967 7278	Pictogramme d'avertissement FC	1		
5	0000 967 7277	Pictogramme d'avertissement FC	1		
11	4137 710 3203	Arbre d'entraînement	1		
12	4140 791 7207	Douille	1		
13	4133 717 2000	Capuchon	2		
14	0781 120 1110	Graisse multifonctionnelle 225 g	1		
15	0000 884 0307	Lunettes de protection	1		pas pour Argentine
16	4180 890 3400	Clé multiple	1		

NHP Motoculture
Cultivez votre univers



IDENTIFIEZ LE REPÈRE

Puis retrouvez la référence correspondante dans la nomenclature associée.

Ouvrir la nomenclature - page 5

FCB-KM, Réducteur

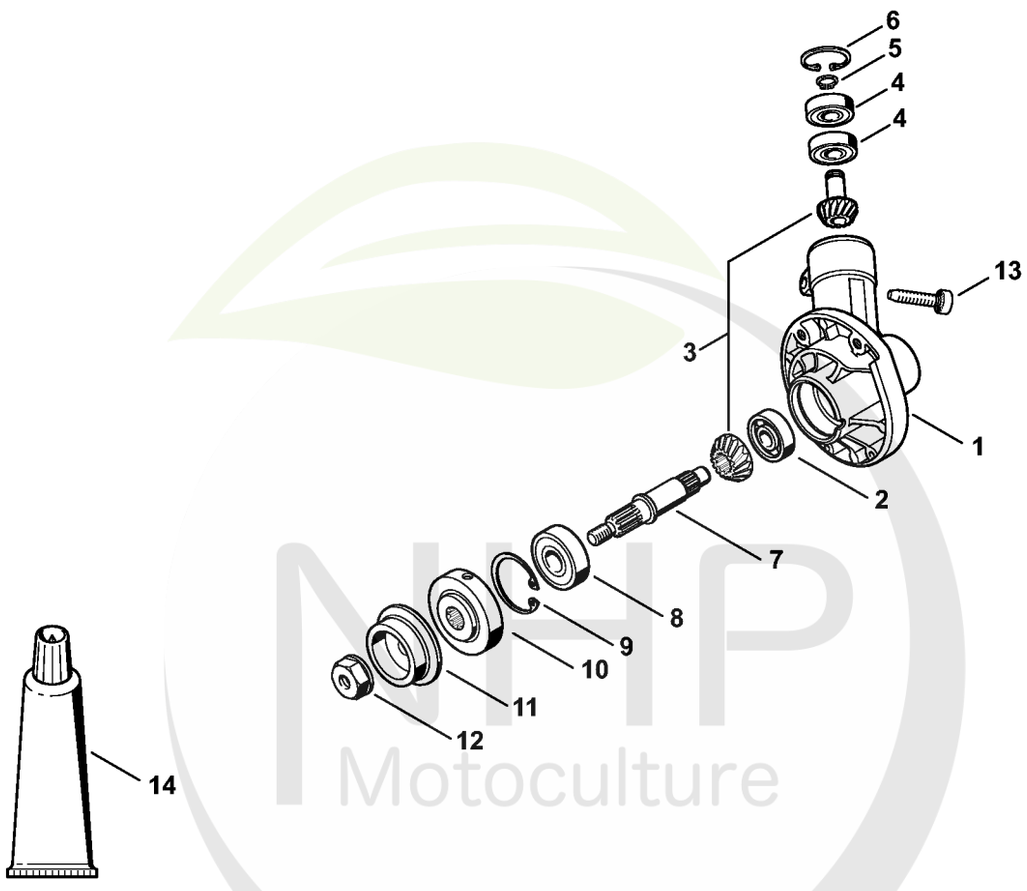

NHP Motoculture
Cultivez votre univers



CLIQUEZ SUR LES RÉFÉRENCES SOULIGNÉES

1 produit : accès direct à sa fiche NHP.
Plusieurs produits : recherche sur le site NHP.

14/14 références reliées au catalogue.

FCB-KM, Réducteur

#	Numéro de pièce	Description	Quantité	Contient un ou plusieurs articles	Remarques
1	4180 640 0105	Réducteur	1	2 - 13	
2	9503 003 0060	Roulement rainuré à billes 629	1		
3	4180 640 7302	Jeu de pignons	1		
4	9503 003 9848	Roulement rainuré à billes 609-2Z	2		
5	9456 621 2660	Circlip 24x1,2	1		
6	9455 621 0750	Circlip 9x1	1		
7	4180 642 0603	Arbre de sortie	1		
8	9503 003 6440	Roulement rainuré à billes 6201-2RS	1		
9	9456 621 3600	Circlips 32x1,2	1		
10	4133 713 1502	Disque de pression	1		
11	4133 717 2701	Anneau de protection	1		
12	4133 642 7601	Écrou à embase	1		
13	9075 478 4712	Vis cylindrique IS-D6x28	1		
14	0781 120 1117	Graisse de transmission (tube de 80 g)	1		

NHP Motoculture
Cultivez votre univers



IDENTIFIEZ LE REPÈRE

Puis retrouvez la référence correspondante dans la nomenclature associée.

Ouvrir la nomenclature - page 7

FCB-KM, Réducteur (50.2014)

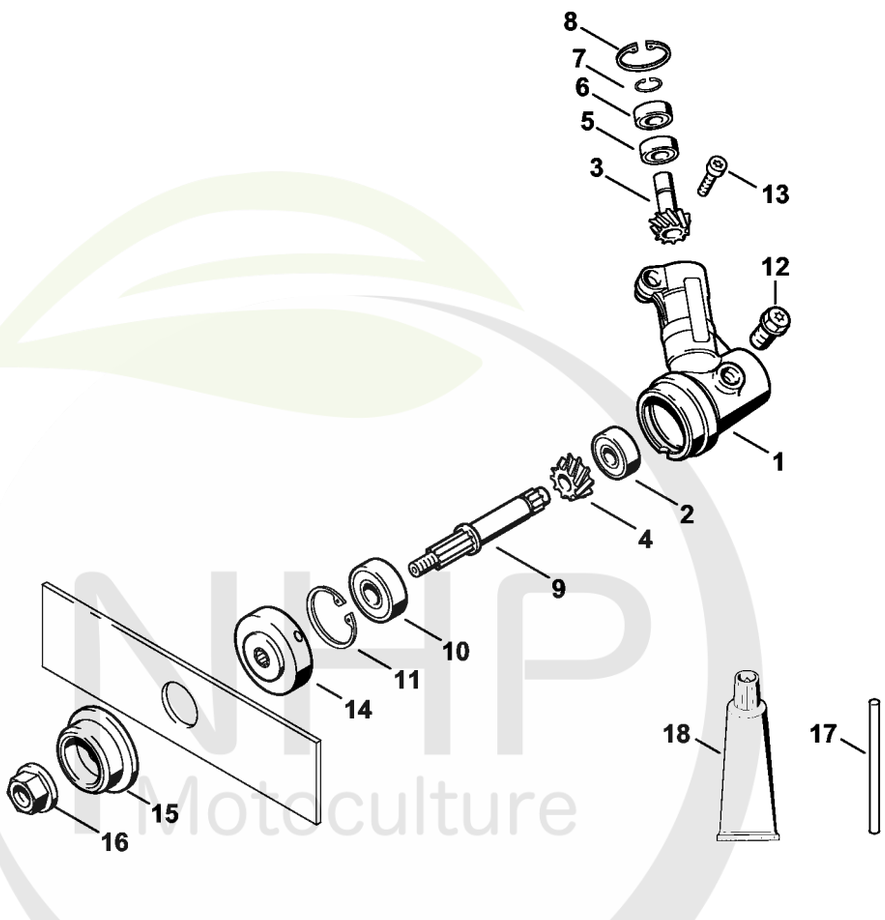

NHP Motoculture
Cultivez votre univers



CLIQUEZ SUR LES RÉFÉRENCES SOULIGNÉES

1 produit : accès direct à sa fiche NHP.
Plusieurs produits : recherche sur le site NHP.

5/5 références reliées au catalogue.

FCB-KM, Réducteur (50.2014)

#	Numéro de pièce	Description	Quantité	Contient un ou plusieurs articles	Remarques
	4133 640 0107	Réducteur	1	1 - 16	
1	4133 641 0306	Carter de réducteur	1		
2	9503 003 9491	Roulement rainuré à billes 629-2Z	1		
	4133 640 7300	Jeu de pignons	1	3, 4	
3		Pignon d'entrainement	1		
4		Pignon denté	1		
5	9503 003 9850	Roulement rainuré à billes 609	1		

NHP Motoculture
Cultivez votre univers



IDENTIFIEZ LE REPÈRE

Puis retrouvez la référence correspondante dans la nomenclature associée.

Ouvrir la nomenclature - page 9

FCB-KM, Capot protecteur

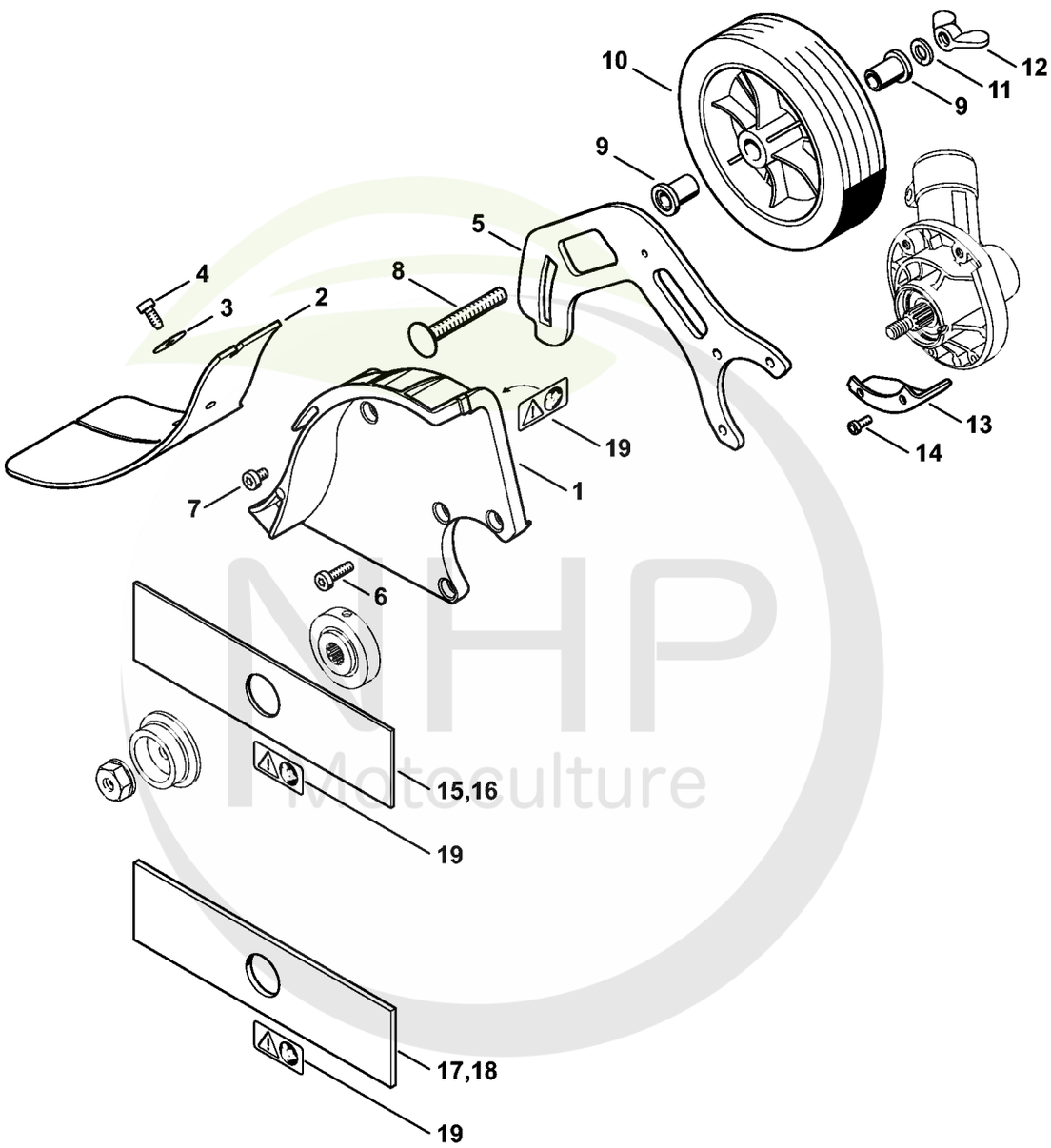

545ET021 SC

NHP Motoculture
Cultivez votre univers



CLIQUEZ SUR LES RÉFÉRENCES SOULIGNÉES

1 produit : accès direct à sa fiche NHP.
Plusieurs produits : recherche sur le site NHP.

17/19 références reliées au catalogue.

FCB-KM, Capot protecteur

#	Numéro de pièce	Description	Quantité	Contient un ou plusieurs articles	Remarques
1	4180 710 8112	Capot protecteur	1	19	
2	4180 716 3201	Tablier	1		
3	0000 958 0512	Rondelle	1		
4	9075 478 4095	Vis cylindrique IS-D5x12	1		
5	4180 708 3201	Segment	1		
6	9022 341 1010	Vis cylindrique IS-M5x18	3		
7	9022 399 0950	Vis cylindrique IS M5x10	1		
8	9027 068 1972	Vis à tête bombée M8x60	1		
9	4137 716 1501	Douille	2		
10	4180 740 1400	Roue	1		
11	9321 630 0180	Rondelle grower 8	1		
12	9245 691 1100	Écrou à ailettes M8	1		
13	4180 713 4502	Capot protecteur	1		
14	9022 313 0652	Vis cylindrique IS-M4x10	2		
15	4133 713 4101	Barre de coupe Ø 200x2,4 mm	1	19	
16	4133 713 4103	Barre de coupe Ø 200x2,4 mm	1	19	USA
17	4133 713 4102	Barre de coupe Ø 200x3,8 mm	1	19	
18	4133 713 4104	Barre de coupe Ø 200x3,8 mm	1	19	USA
19	0000 967 7242	Avertissement	1		

NHP Motoculture
Cultivez votre univers