FH-KM 145°

Liste des pièces
18.03.2025
France, français

Table des matières

Tube complet 2
Réducteur de renvoi à angle réglable sur 145°, 250 mm 4
Couples de serrage 8
Consommables et matières auxiliaires 10

NHP Motoculture
Cultivez votre univers



IDENTIFIEZ LE REPÈRE

Puis retrouvez la référence correspondante dans la nomenclature associée.

Ouvrir la nomenclature - page 3

Tube complet

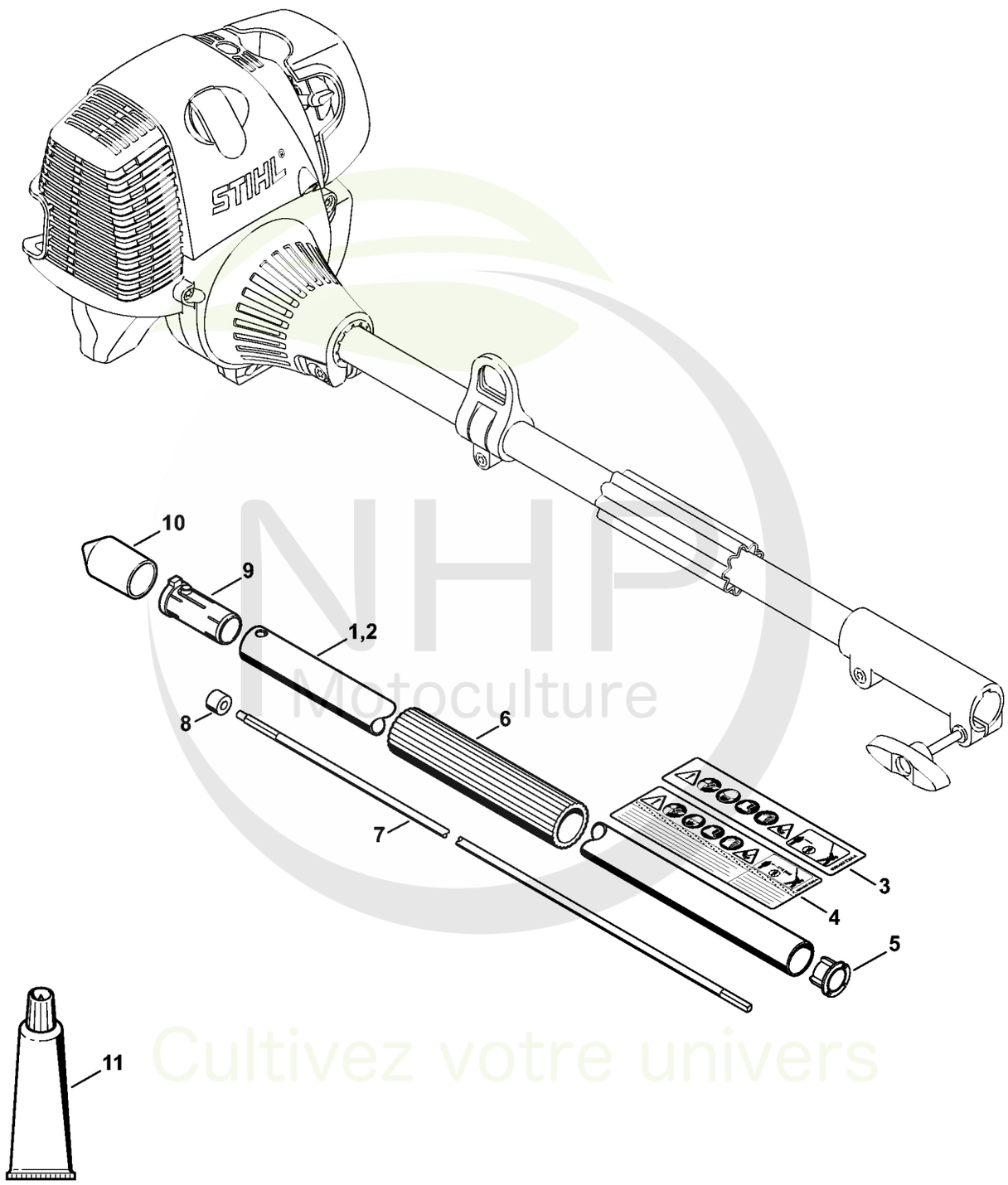

NHP Motoculture
Cultivez votre univers



CLIQUEZ SUR LES RÉFÉRENCES SOULIGNÉES

1 produit : accès direct à sa fiche NHP.
Plusieurs produits : recherche sur le site NHP.

9/11 références reliées au catalogue.

Tube complet

#	Numéro de pièce	Description	Quantité	Contient un ou plusieurs articles	Remarques
1	4243 710 7126	Tube complet Ø 25,4 mm FH-KM	1	3, 5 - 10	
2	4243 710 7127	Tube complet Ø 25,4 mm	1	4 - 10	USA
3	0000 967 7294	Pictogramme d'avertissement HL	1		
4	0000 967 7295	Pictogramme d'avertissement HL	1		USA
5	4137 711 2101	Bouchon	1		
6	4230 791 2001	Gaine de poignée 270 mm	1		
7	4140 710 3225	Arbre d'entraînement	1	8	
8	4140 711 2500	Douille	1		
9	4140 791 7207	Douille	1		
10	4133 717 2000	Capuchon	2		
11	0781 120 1110	Graisse multifonctionnelle 225 g	1		

NHP Motoculture
Cultivez votre univers



IDENTIFIEZ LE REPÈRE

Puis retrouvez la référence correspondante dans la nomenclature associée.

Ouvrir la nomenclature - page 5

Réducteur de renvoi à angle réglable sur 145°, 250 mm

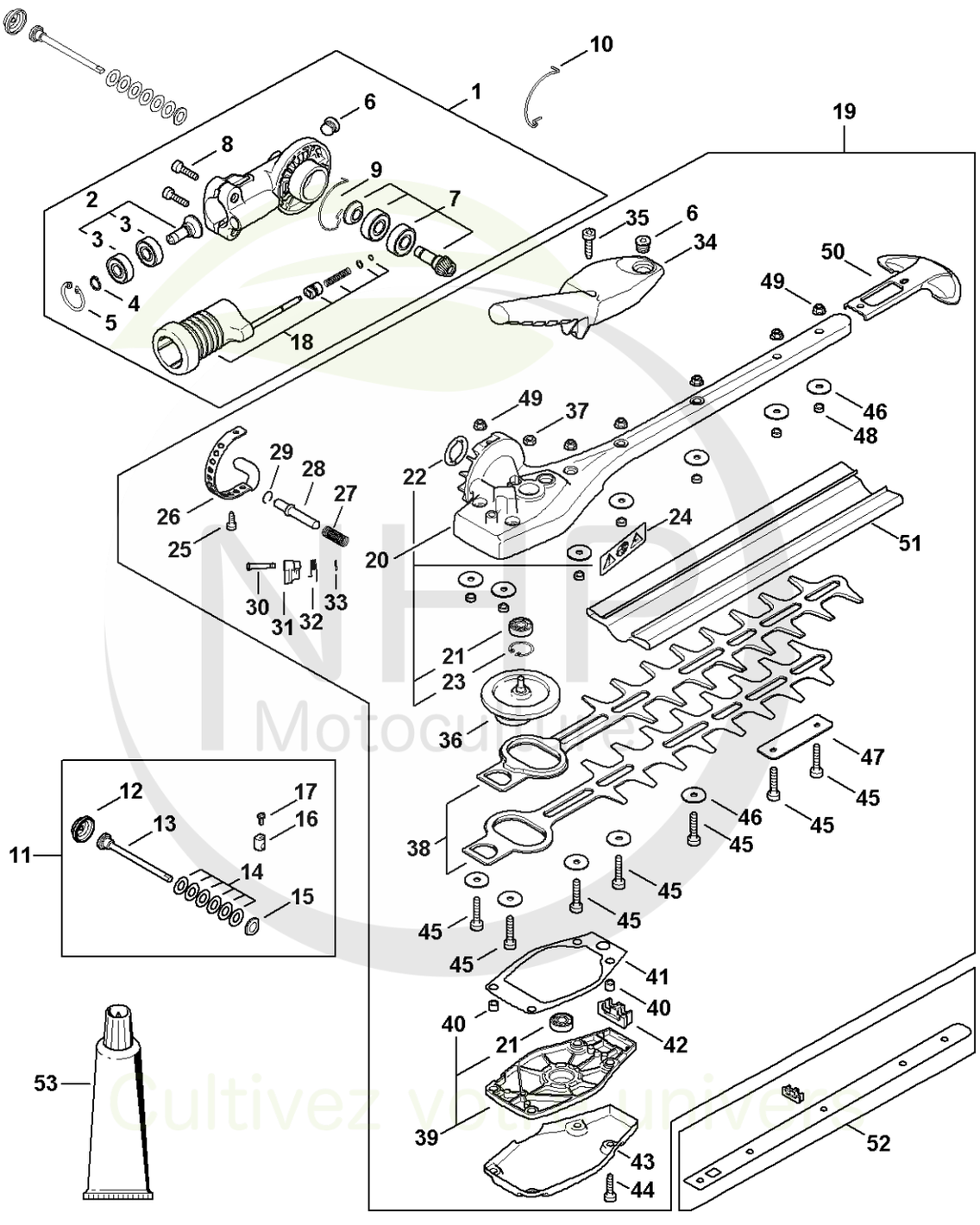

Cultivez votre univers



CLIQUEZ SUR LES RÉFÉRENCES SOULIGNÉES

1 produit : accès direct à sa fiche NHP.
Plusieurs produits : recherche sur le site NHP.

25/26 références reliées au catalogue.

Réducteur de renvoi à angle réglable sur 145°, 250 mm

#	Numéro de pièce	Description	Quantité	Contient un ou plusieurs articles	Remarques
1	4243 640 0535	Carter du réducteur	1	2 - 9, 18	
2	4243 640 2502	Pignon d'entraînement	1	3, 4	
3	9503 003 9870	Roulement rainuré à billes 609-2Z	2		
4	9455 621 0750	Circlip 9x1	1		
5	9456 621 2660	Circlip 24x1,2	1		
6	4226 641 6500	Vis de fermeture	1		
7	4243 640 2503	Pignon d'entraînement	1		
8	9022 371 1020	Vis cylindrique IS M5x20	2		
9	4243 642 8201	Anneau	1		
10	4243 642 8200	Anneau	1		
11	4243 007 1300	Jeu de pièces de fixation	1	12 - 17	
12	4243 642 1900	Capuchon	1		
13	4243 951 9700	Vis	1		
14	9486 648 1012	Rondelle Belleville 15x8,2x0,8	6		
15	4243 642 7801	Rondelle	1		
16	4243 642 9002	Dpuille filetée	1		
17	9022 373 0334	Vis cylindrique IS-M3x7-12.9	1		
18	4243 640 4506	Dispositif de blocage	1		
19	4243 640 0527	Carter du réducteur (145°, 250 mm)	1	20 - 51	
20	4243 640 0525	Carter du réducteur (145°, 250 mm)	1	21 - 24	
21	4243 640 5100	Roulement a billes	2		
22	4243 641 2602	Rondelle	1		
23	9456 621 2000	Circlips 19x1	1		
24	0000 967 7299	Pictogramme d'avertissement	1		
25	9075 478 3012	Vis cylindrique IS-D4x12	2		
26	4243 642 4601	Secteur d'encliquetage	1		

NHP Motoculture
Cultivez votre univers



CLIQUEZ SUR LES RÉFÉRENCES SOULIGNÉES

1 produit : accès direct à sa fiche NHP.
Plusieurs produits : recherche sur le site NHP.

24/26 références reliées au catalogue.

Réducteur de renvoi à angle réglable sur 145°, 250 mm

#	Numéro de pièce	Description	Quantité	Contient un ou plusieurs articles	Remarques
27	0000 997 2020	Ressort de pression	1		
28	4243 642 4500	Boulon d'arrêt	1		
29	9458 621 1421	Jonc d'arrêt DIN7993-B10	1		
30	4243 704 0900	Axe	1		
31	4243 708 6202	Segment à crans	1		
32	4243 182 4501	Ressort coudé	1		
33	9460 624 0320	Anneau d'arrêt 3,2	1		
34	4243 700 2901	Levier de réglage	1		
35	9075 478 4136	Vis cylindrique IS-D5x20	1		
36	4243 640 1600	Excentrique	1		
37	9210 319 0900	Ecrou à six pans M6	1		
38	4243 710 6005	Couteau 250 mm / 10"	1		
39	4243 640 5800	Couvercle de réducteur	1	21, 40	
40	0000 988 8600	Douille	2		
41	4243 649 0300	Joint	1		
42	4243 649 0301	Joint	1		
43	4243 641 6600	Plaque de protection	1		
44	9075 478 4136	Vis cylindrique IS-D5x20	4		
45	4237 716 0400	Vis cylindrique IS-M5x25	7		
46	4237 958 0500	Rondelle	12		
47	4243 717 3100	Tôle de protection	1		
48	4242 641 4900	Douille 4,4 mm	7		
49	9216 263 0700	Écrou à six pans M5	7		
50	4237 792 9006	Protègeguidage	1		
51	0000 790 9202	Protège-couteaux 250 mm / 10"	1		
52	4243 007 1005	Jeu de pièces tôle de recouvrement	1	42	

NHP Motoculture
Cultivez votre univers



CLIQUEZ SUR LES RÉFÉRENCES SOULIGNÉES

1 produit : accès direct à sa fiche NHP.
Plusieurs produits : recherche sur le site NHP.

1/1 références reliées au catalogue.

Réducteur de renvoi à angle réglable sur 145°, 250 mm

#	Numéro de pièce	Description	Quantité	Contient un ou plusieurs articles	Remarques
53	0781 120 1109	Graisse universelle (tube de 80 g)	1		

NHP Motoculture
Cultivez votre univers



IDENTIFIEZ LE REPÈRE

Puis retrouvez la référence correspondante dans la nomenclature associée.

Ouvrir la nomenclature - page 9

Couples de serrage

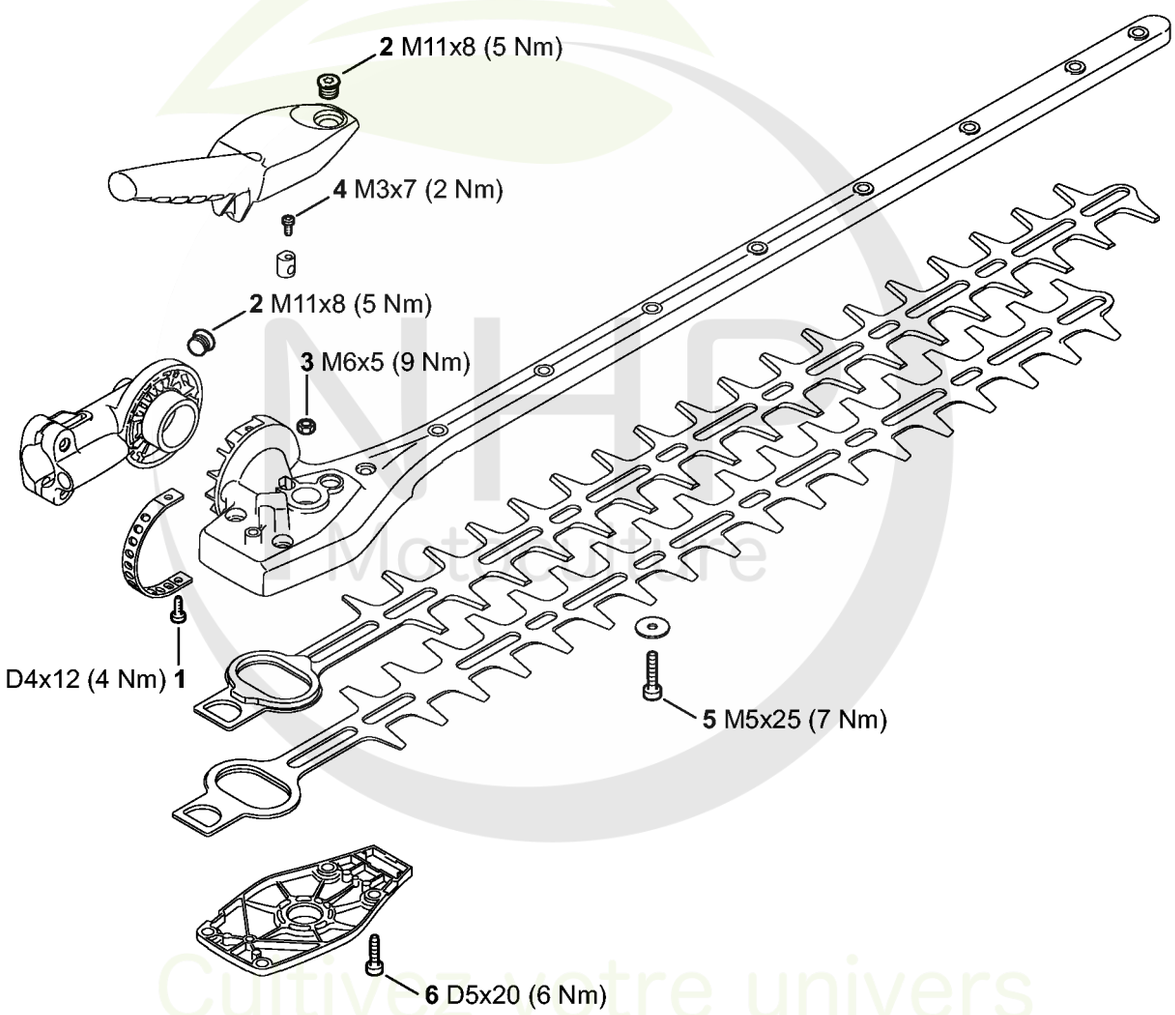

4243-GET-0042-A0



CLIQUEZ SUR LES RÉFÉRENCES SOULIGNÉES

1 produit : accès direct à sa fiche NHP.
Plusieurs produits : recherche sur le site NHP.

6/6 références reliées au catalogue.

Couples de serrage

#	Numéro de pièce	Description	Quantité	Contient un ou plusieurs articles	Remarques
1	9075 478 3012	Vis cylindrique IS-D4x12	2		
2	4226 641 6500	Vis de fermeture	2		
3	9210 319 0900	Ecrou à six pans M6	1		
4	9022 373 0334	Vis cylindrique IS-M3x7-12.9	1		
5	4237 716 0400	Vis cylindrique IS-M5x25	7		
6	9075 478 4136	Vis cylindrique IS-D5x20	4		

NHP Motoculture
Cultivez votre univers



IDENTIFIEZ LE REPÈRE

Puis retrouvez la référence correspondante dans la nomenclature associée.

Ouvrir la nomenclature - page 11

Consommables et matières auxiliaires

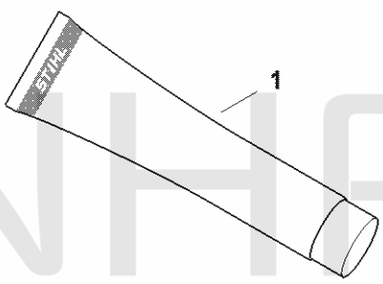

0000-GET-0157-A0

NHP Motoculture
Cultivez votre univers



CLIQUEZ SUR LES RÉFÉRENCES SOULIGNÉES

1 produit : accès direct à sa fiche NHP.
Plusieurs produits : recherche sur le site NHP.

12/12 références reliées au catalogue.

Consommables et matières auxiliaires

#	Numéro de pièce	Description	Quantité	Contient un ou plusieurs articles	Remarques
1	0781 120 1021	Graisse universelle (tube de 40 g)	1		
1	0781 120 1021	Graisse universelle (tube de 40 g)	1		
1	0781 120 1021	Graisse universelle (tube de 40 g)	1		
1	0781 120 1021	Graisse universelle (tube de 40 g)	1		
1	0781 120 1109	Graisse universelle (tube de 80 g)	1		
1	0781 120 1109	Graisse universelle (tube de 80 g)	1		
1	0781 120 1109	Graisse universelle (tube de 80 g)	1		
1	0781 120 1109	Graisse universelle (tube de 80 g)	1		
1	0781 120 1110	Graisse multifonctionnelle 225 g	1		
1	0781 120 1110	Graisse multifonctionnelle 225 g	1		
1	0781 120 1110	Graisse multifonctionnelle 225 g	1		
1	0781 120 1110	Graisse multifonctionnelle 225 g	1		

NHP Motoculture
Cultivez votre univers