ÉCLATÉ INTERACTIF NHP MOTOCULTURE
Identifiez le repère, puis cliquez sur la référence soulignée.
Les références non soulignées ne sont pas retrouvées dans l'export.

FS

Liste des pièces
18.03.2025
France, français

Table des matières

Réducteur 2
Réducteur (18.2017) 4
Capot protecteur 6
Outils de coupe, Capot protecteur (18.2017) 8
Protecteur de transport 10

NHP Motoculture
Cultivez votre univers



IDENTIFIEZ LE REPÈRE

Puis retrouvez la référence correspondante dans la nomenclature associée.

Ouvrir la nomenclature - page 3

Réducteur

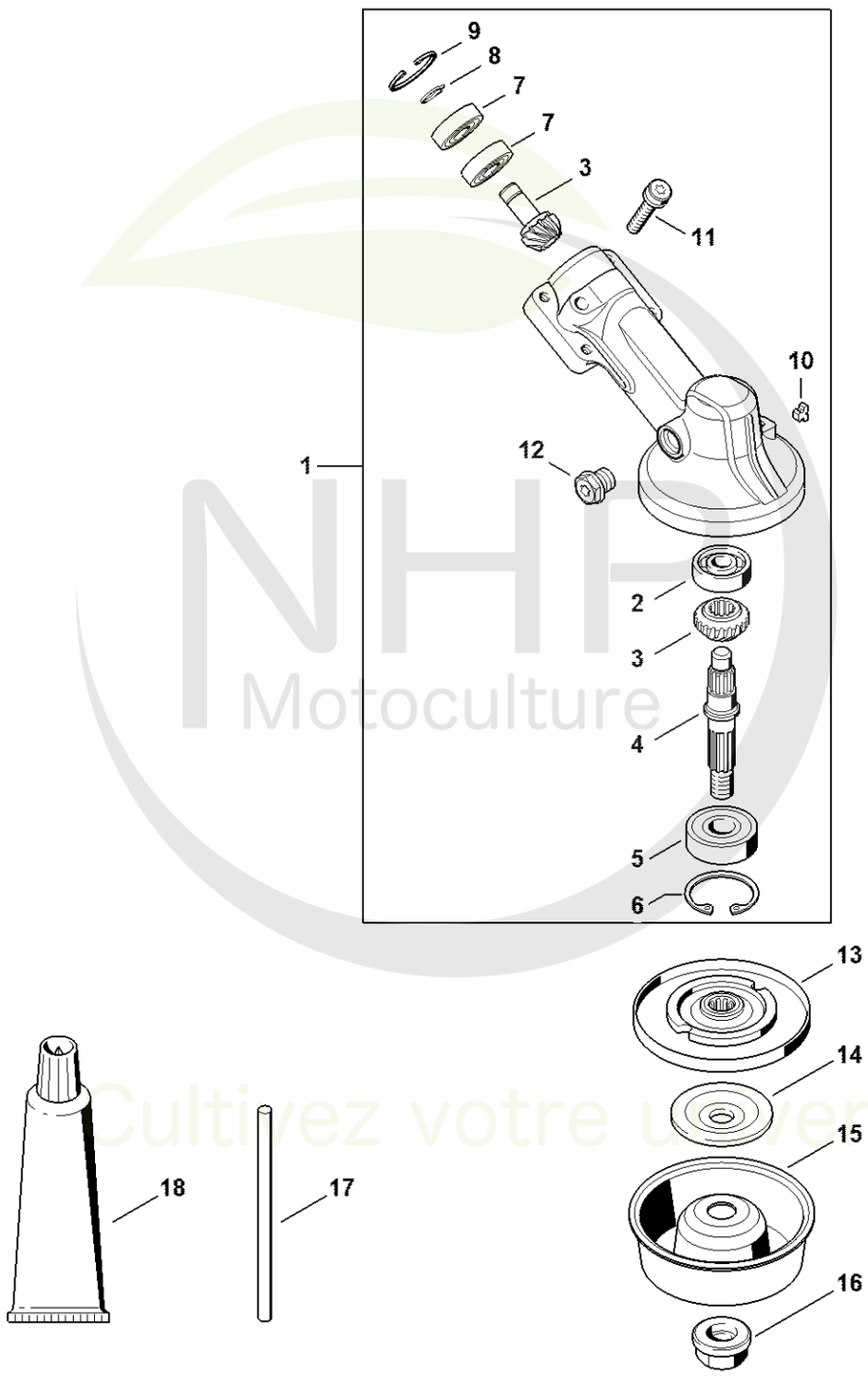

NHP Motoculture
Cultivez votre univers



CLIQUEZ SUR LES RÉFÉRENCES SOULIGNÉES

1 produit : accès direct à sa fiche NHP.
Plusieurs produits : recherche sur le site NHP.

18/18 références reliées au catalogue.

Réducteur

#	Numéro de pièce	Description	Quantité	Contient un ou plusieurs articles	Remarques
1	4180 640 0114	Réducteur	1	2 - 11	
2	9503 003 0060	Roulement rainuré à billes 629	1		
3	4180 640 7301	Jeu de pignons	1		
4	4180 642 0602	Arbre de sortie	1		
5	9503 003 6440	Roulement rainuré à billes 6201-2RS	1		
6	9456 621 3600	Circlips 32x1,2	1		
7	9503 003 9853	Roulement rainuré à billes 609-2Z	2		
8	9455 621 0750	Circlip 9x1	1		
9	9456 621 2660	Circlip 24x1,2	1		
10	4180 641 0800	Bouchon de sûreté	1		
11	9022 341 1371	Vis cylindrique IS-M6x30	1		
12	4119 713 6500	Vis de fermeture	1		
13	4137 710 3800	Disque de pression	1		
14	4130 713 1600	Rondelle de pression	1		
15	4126 713 3100	Disque porteur	1		
16	4126 642 7600	Écrou à embase M10x1 à gauche	1		
17	4130 893 7800	Mandrin	1		
18	0781 120 1117	Graisse de transmission (tube de 80 g)	1		

NHP Motoculture
Cultivez votre univers



IDENTIFIEZ LE REPÈRE

Puis retrouvez la référence correspondante dans la nomenclature associée.

Ouvrir la nomenclature - page 5

Réducteur (18.2017)

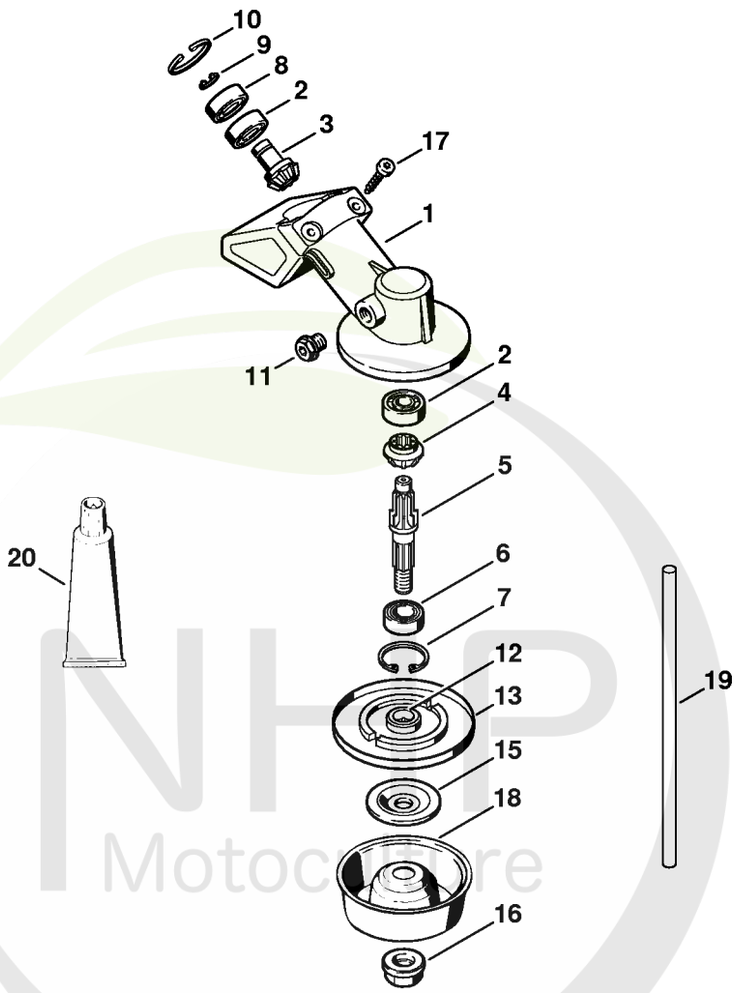

NHP Motoculture
Cultivez votre univers



CLIQUEZ SUR LES RÉFÉRENCES SOULIGNÉES

1 produit : accès direct à sa fiche NHP.
Plusieurs produits : recherche sur le site NHP.

18/18 références reliées au catalogue.

Réducteur (18.2017)

#	Numéro de pièce	Description	Quantité	Contient un ou plusieurs articles	Remarques
	4137 640 0100	Réducteur	1	1 - 17	
1	4130 641 0305	Carter de réducteur	1		
2	9503 003 9850	Roulement rainuré à billes 609	2		
	4130 640 7301	Jeu de pignons	1	3, 4	
3		Pignon d'entrainement	1		
4		Pignon denté	1		
5	4130 642 0601	Arbre de sortie	1		
6	9503 003 5190	Roulement rainuré à billes 6001-2RS	1		
7	9456 621 3100	Circlip 28x1,2	1		
8	9503 003 9853	Roulement rainuré à billes 609-2Z	1		
9	9455 621 0750	Circlip 9x1	1		
10	9456 621 2660	Circlip 24x1,2	1		
11	4119 713 6500	Vis de fermeture	1		
12	4137 710 3800	Disque de pression	1	13	
13		Rondelle de protection	1		
15	4130 713 1600	Rondelle de pression	1		
16	4126 642 7600	Écrou à embase M10x1 à gauche	1		
17	9075 478 4159	Vis cylindrique IS-D5x24	2		
18	4126 713 3100	Disque porteur	1		
19	4130 893 7800	Mandrin	1		
20	0781 120 1117	Graisse de transmission (tube de 80 g)	1		

NHP Motoculture
Cultivez votre univers



IDENTIFIEZ LE REPÈRE

Puis retrouvez la référence correspondante dans la nomenclature associée.

Ouvrir la nomenclature - page 7

Capot protecteur

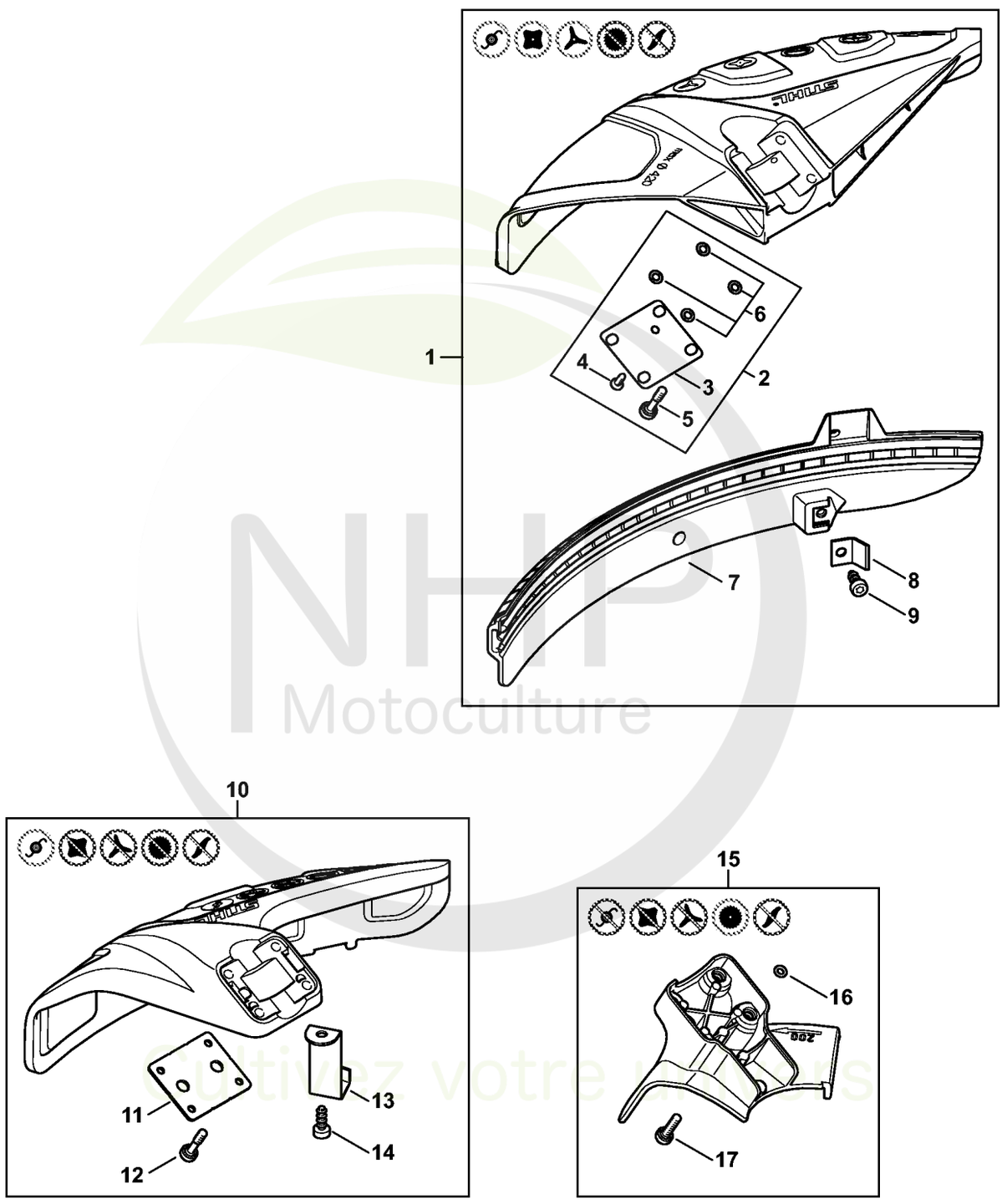

NHP Motoculture
Cultivez votre univers



CLIQUEZ SUR LES RÉFÉRENCES SOULIGNÉES

1 produit : accès direct à sa fiche NHP.
Plusieurs produits : recherche sur le site NHP.

14/17 références reliées au catalogue.

Capot protecteur

#	Numéro de pièce	Description	Quantité	Contient un ou plusieurs articles	Remarques
1	4137 007 1040	Jeu pièces de capot protecteur Ø 420 mm	1	2 - 9	
2	4137 710 8101	Capot protecteur	1	3 - 6	
3	4137 716 3100	Cale	1		
4	9074 478 2970	Vis cylindrique IS-P4x10	1		
5	9022 371 1020	Vis cylindrique IS M5x20	4		
6	0000 007 1300	Jeu de joints toriques N 4x2-EPDM70	1		
7	4180 716 3200	Tablier	1		
8	4180 713 4110	Couteau	1		
9	9074 478 4405	Vis cylindrique IS P6x14	1		
10	4180 007 1030	Jeu de capot protecteur	1	11 - 14	
11	4180 716 3100	Cale	1		
12	9022 373 1025	Vis cylindrique IS-M5x23	4		
13	4133 713 4110	Couteau	1		
14	9074 478 4405	Vis cylindrique IS P6x14	1		
15	4180 710 8202	Rondelle-boisseau Ø 200 mm	1	16, 17	
16	0000 007 1300	Jeu de joints toriques N 4x2-EPDM70	1		
17	9022 371 1020	Vis cylindrique IS M5x20	4		

NHP Motoculture
Cultivez votre univers



IDENTIFIEZ LE REPÈRE

Puis retrouvez la référence correspondante dans la nomenclature associée.

Ouvrir la nomenclature - page 9

Outils de coupe, Capot protecteur (18.2017)

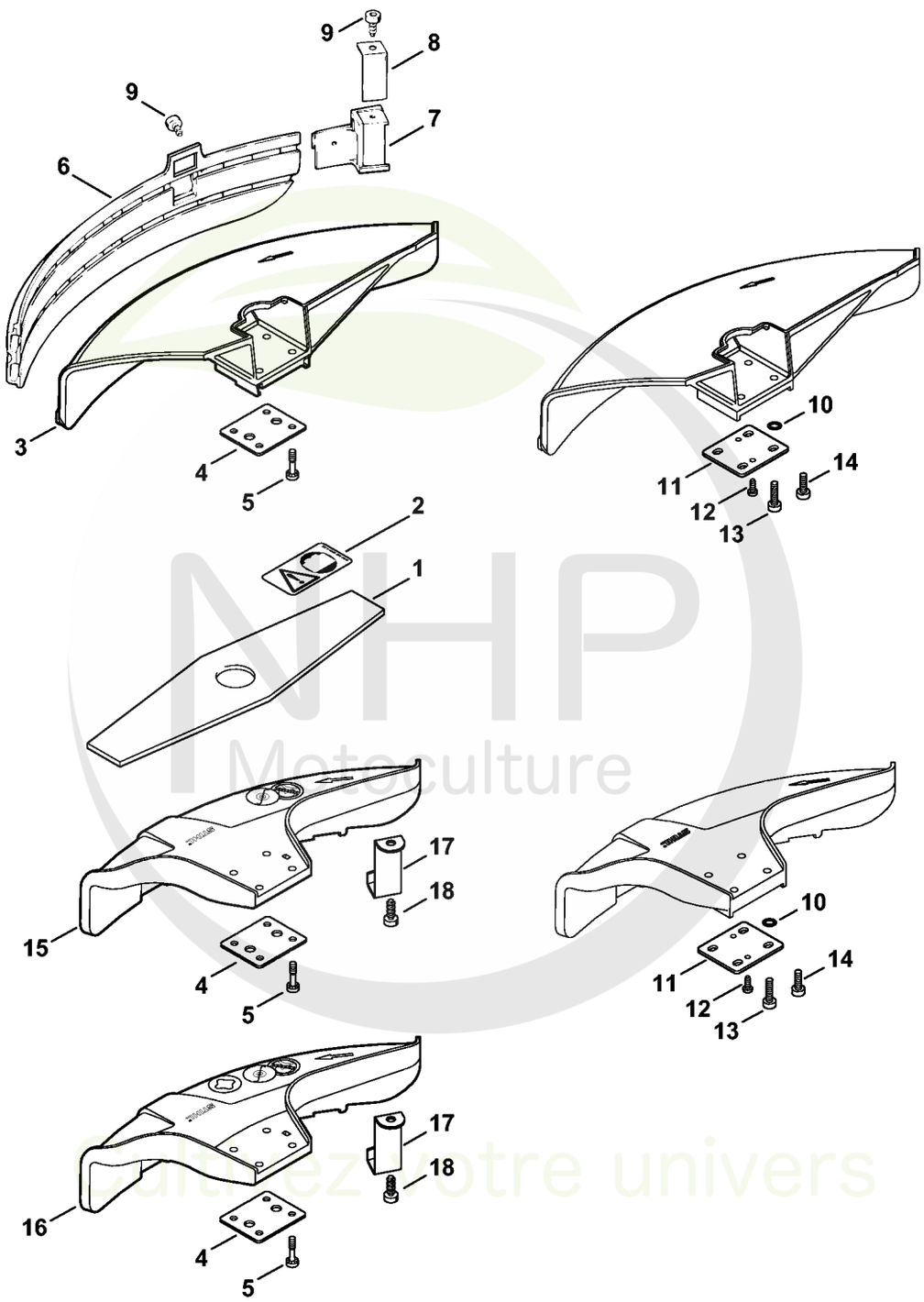

NHP Motoculture
Equipez votre univers



CLIQUEZ SUR LES RÉFÉRENCES SOULIGNÉES

1 produit : accès direct à sa fiche NHP.
Plusieurs produits : recherche sur le site NHP.

18/19 références reliées au catalogue.

Outils de coupe, Capot protecteur (18.2017)

#	Numéro de pièce	Description	Quantité	Contient un ou plusieurs articles	Remarques
1	4001 713 3805	Couteau à herbe 230-2	1	2	
2	0000 967 3730	Pictogramme d'avertissement	1		
	4119 007 1027	Jeu de pièces de capot protecteur	1	3 - 9	
3	4119 710 8103	Capot protecteur	1	4, 5	
4	0000 716 3101	Cale	1		
5	9022 373 1025	Vis cylindrique IS-M5x23	4		
6	4119 716 3203	Tablier	1		
7	4119 710 6000	Couteau	1	8, 9	
8	4118 713 4105	Couteau	1		
9	9074 478 4125	Vis cylindrique IS 5x14	2		
	0000 007 1300	Jeu de joints toriques N 4x2-EPDM70	1	10	
10		Joint torique 4x2	4		
11	0000 716 3100	Cale	1		
12	9074 478 2970	Vis cylindrique IS-P4x10	2		
13	9022 371 1020	Vis cylindrique IS M5x20	4		
14	9022 341 0980	Vis cylindrique IS M5x16	4		
15	4133 007 1007	Jeu de capot protecteur	1	4, 5, 17, 18	
16	4133 007 1008	Jeu de capot protecteur	1	4, 5, 17, 18	AUS, NZ
17	4133 713 4110	Couteau	1		
18	9074 478 4405	Vis cylindrique IS P6x14	1		

NHP Motoculture
Cultivez votre univers



IDENTIFIEZ LE REPÈRE

Puis retrouvez la référence correspondante dans la nomenclature associée.

Ouvrir la nomenclature - page 11

Protecteur de transport

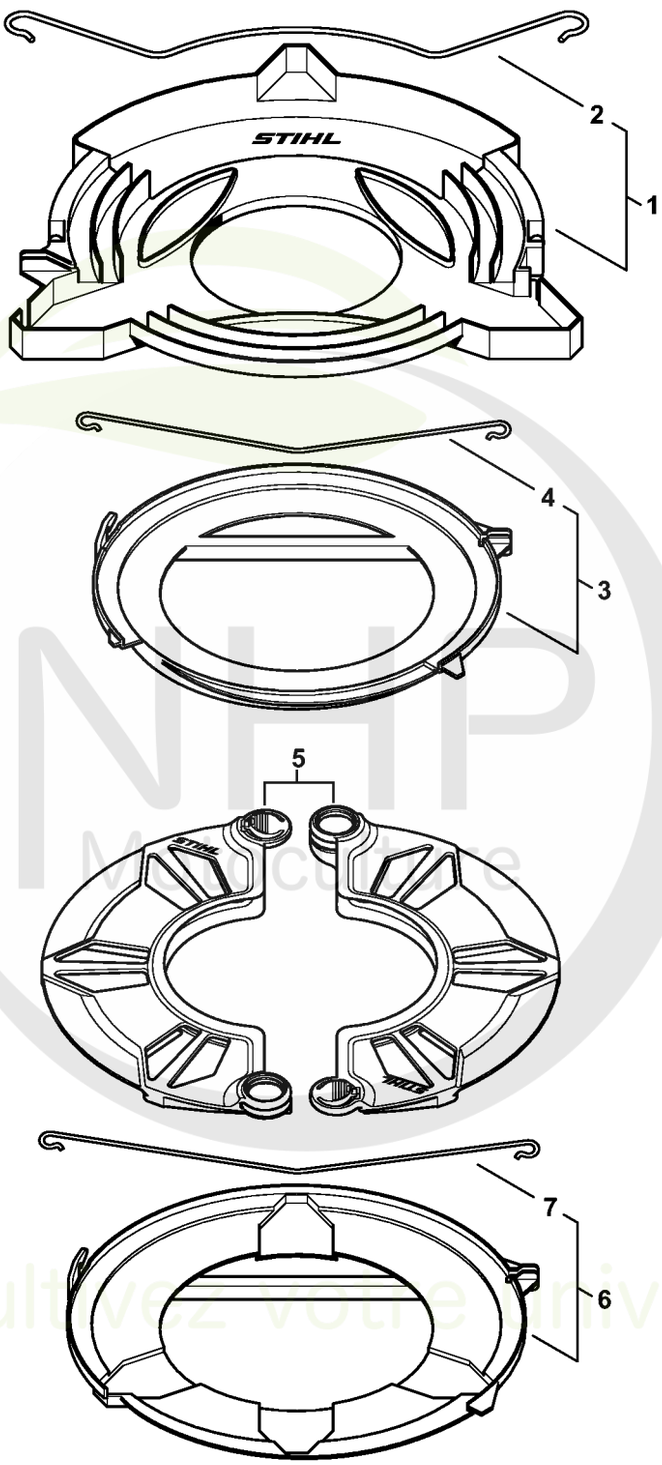

4180-GET-0139-A0

NHP Motoculture
Cultivez votre univers



CLIQUEZ SUR LES RÉFÉRENCES SOULIGNÉES

1 produit : accès direct à sa fiche NHP.
Plusieurs produits : recherche sur le site NHP.

6/7 références reliées au catalogue.

Protecteur de transport

#	Numéro de pièce	Description	Quantité	Contient un ou plusieurs articles	Remarques
1	4116 790 3901	Protecteur de transport Ø 350	1	2	
2	4116 792 4300	Bride de fixation	1		
3	4119 790 3901	Protecteur de transport Ø 225	1	4	
4	4119 792 4300	Bride de fixation	1		
5	0000 790 3901	Protecteur de transport	1		
6	4119 790 3906	Protecteur de transport Ø 260	1	7	
7	4119 792 4305	Bride de fixation	1		

NHP Motoculture
Cultivez votre univers