ÉCLATÉ INTERACTIF NHP MOTOCULTURE
Identifiez le repère, puis cliquez sur la référence soulignée.
Les références non soulignées ne sont pas retrouvées dans l'export.

FSS-KM

Liste des pièces
18.03.2025
France, français

Table des matières

Tube complet 2
Réducteur 4
Capot protecteur 6
Protecteur de transport 8

Cultivez votre univers



IDENTIFIEZ LE REPÈRE

Puis retrouvez la référence correspondante dans la nomenclature associée.

Ouvrir la nomenclature - page 3

Tube complet

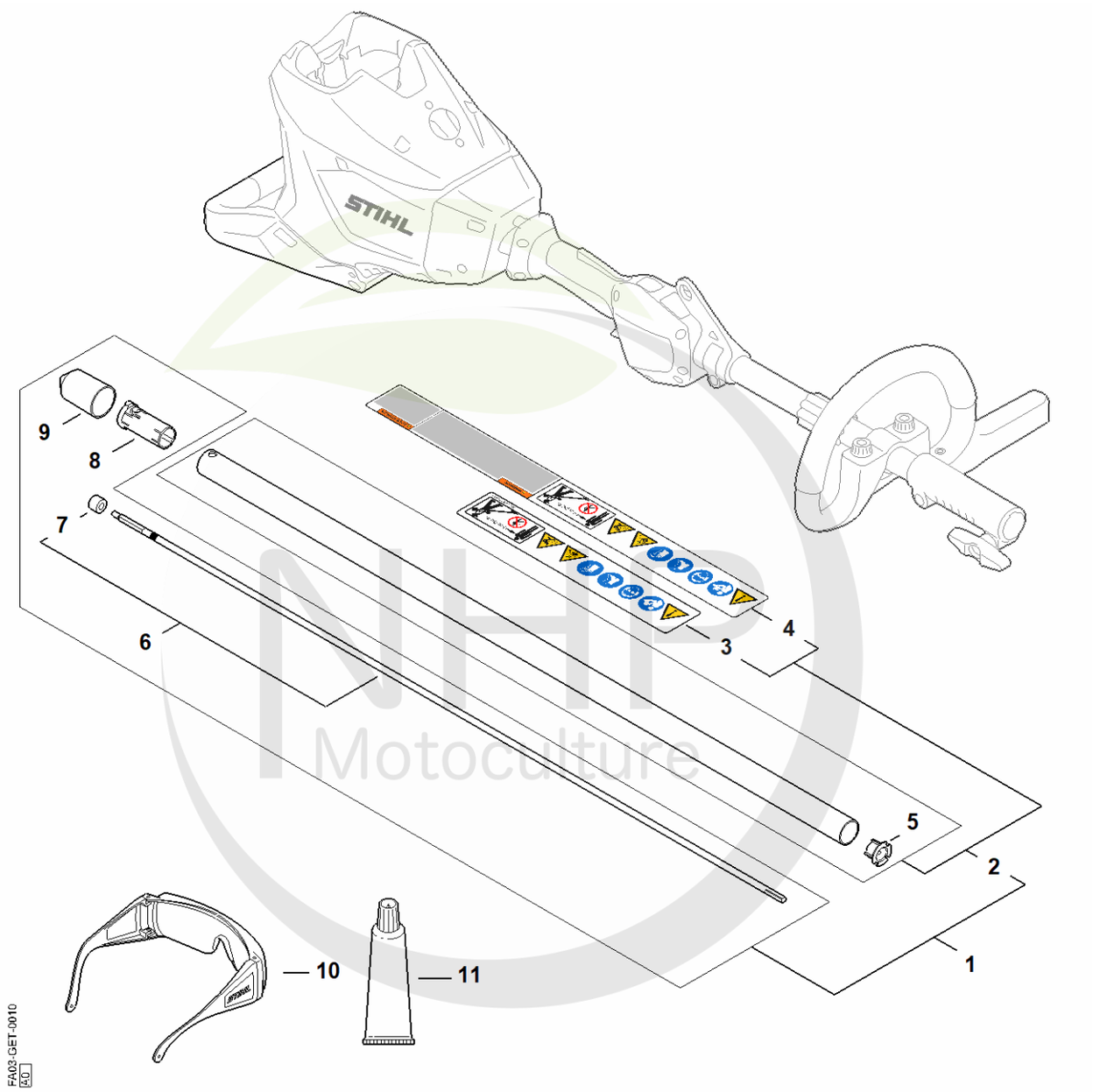

NHP Motoculture
Cultivez votre univers



CLIQUEZ SUR LES RÉFÉRENCES SOULIGNÉES

1 produit : accès direct à sa fiche NHP.
Plusieurs produits : recherche sur le site NHP.

9/10 références reliées au catalogue.

Tube complet

#	Numéro de pièce	Description	Quantité	Contient un ou plusieurs articles	Remarques
2	4140 710 7125	Tube complet Ø 25,4 mm x 842 mm	1	3, 5	
3	0000 967 7253	Pictogramme d'avertissement FS	1		
5	4137 711 2101	Bouchon	1		
6	4140 710 3225	Arbre d'entraînement	1	7	
7	4140 711 2500	Douille	1		
8	4140 791 7207	Douille	1		
9	4133 717 2000	Capuchon	1		
10	0000 884 0307	Lunettes de protection	1		
11	0781 120 1109	Graisse universelle (tube de 80 g)	1		
11	0781 120 1110	Graisse multifonctionnelle 225 g	1		

NHP Motoculture
Cultivez votre univers



IDENTIFIEZ LE REPÈRE

Puis retrouvez la référence correspondante dans la nomenclature associée.

Ouvrir la nomenclature - page 5

Réducteur

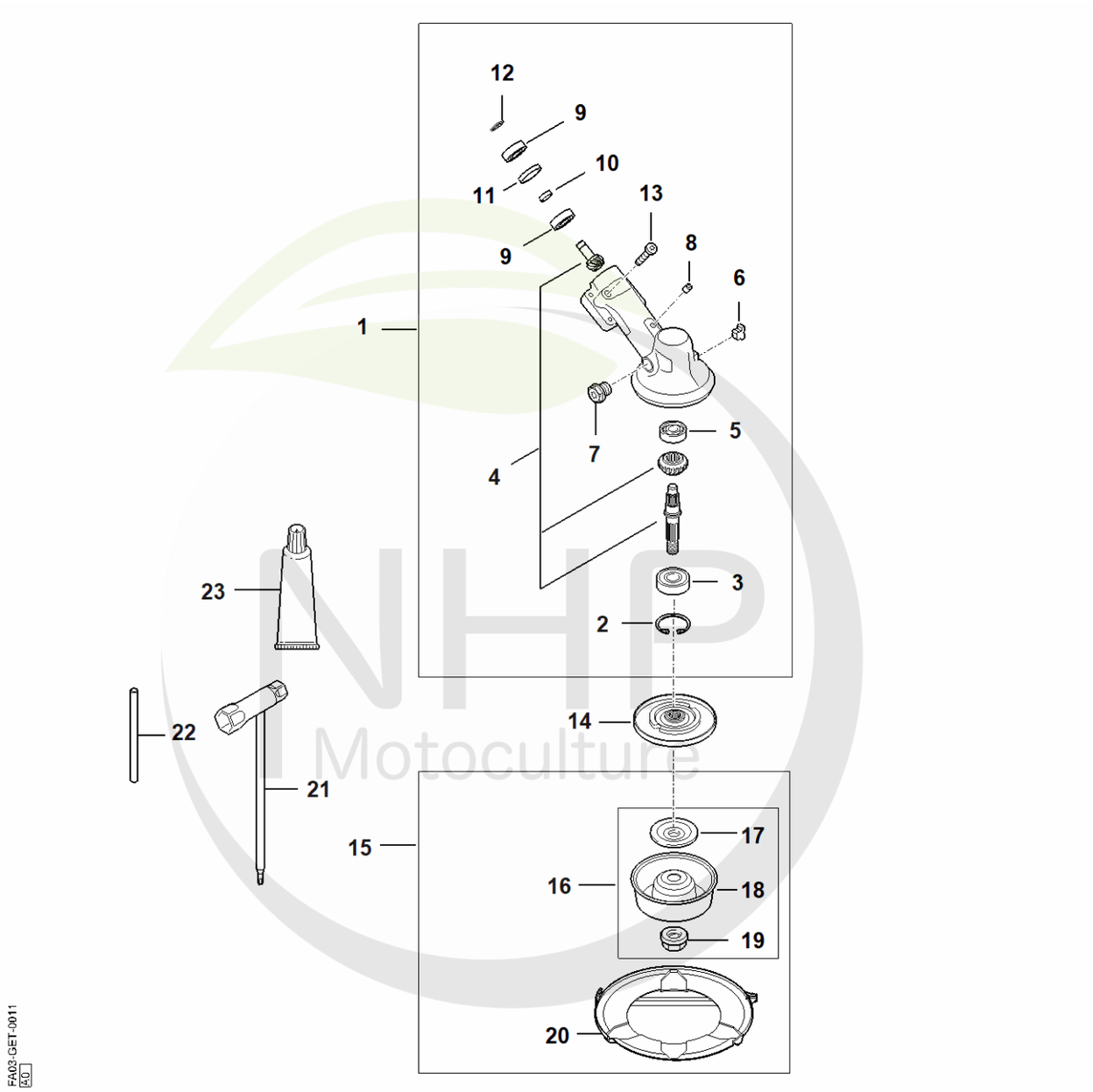

NHP Motoculture
Cultivez votre univers



CLIQUEZ SUR LES RÉFÉRENCES SOULIGNÉES

1 produit : accès direct à sa fiche NHP.
Plusieurs produits : recherche sur le site NHP.

18/23 références reliées au catalogue.

Réducteur

#	Numéro de pièce	Description	Quantité	Contient un ou plusieurs articles	Remarques
1	FA03 640 0101	Réducteur	1	2 - 13	
2	9456 621 3600	Circlips 32x1,2	1		
3	9503 003 6440	Roulement rainuré à billes 6201-2RS	1		
4	FA03 640 7300	Jeu de pignons	1		
5	9503 003 0060	Roulement rainuré à billes 629	1		
6	4180 641 0800	Bouchon de sûreté	1		
7	4119 713 6500	Vis de fermeture	1		
8	0000 953 1001	Goujon	1		
9	9503 003 9853	Roulement rainuré à billes 609-2Z	2		
10	FA03 642 8200	Anneau	1		
11	FA03 642 8500	Douille d'écartement	1		
12	9455 621 0750	Circlip 9x1	1		
13	9022 341 1371	Vis cylindrique IS-M6x30	1		
14	4137 710 3800	Disque de pression	1		
15	4001 007 1003	Trousse de performance Couteau à herbe GSB 250-32	1	16, 20	
16	4147 007 1020	Jeu de	1	17 - 19	
17	4130 713 1600	Rondelle de pression	1		
18	4126 713 3100	Disque porteur	1		
19	4126 642 7600	Écrou à embase M10x1 à gauche	1		
20	4119 790 3906	Protecteur de transport Ø 260	1		
21	4180 890 3400	Clé multiple	1		
22	4130 893 7800	Mandrin	1		
23	0781 120 1117	Graisse de transmission (tube de 80 g)	1		

NHP Motoculture
Cultivez votre univers



IDENTIFIEZ LE REPÈRE

Puis retrouvez la référence correspondante dans la nomenclature associée.

Ouvrir la nomenclature - page 7

Capot protecteur

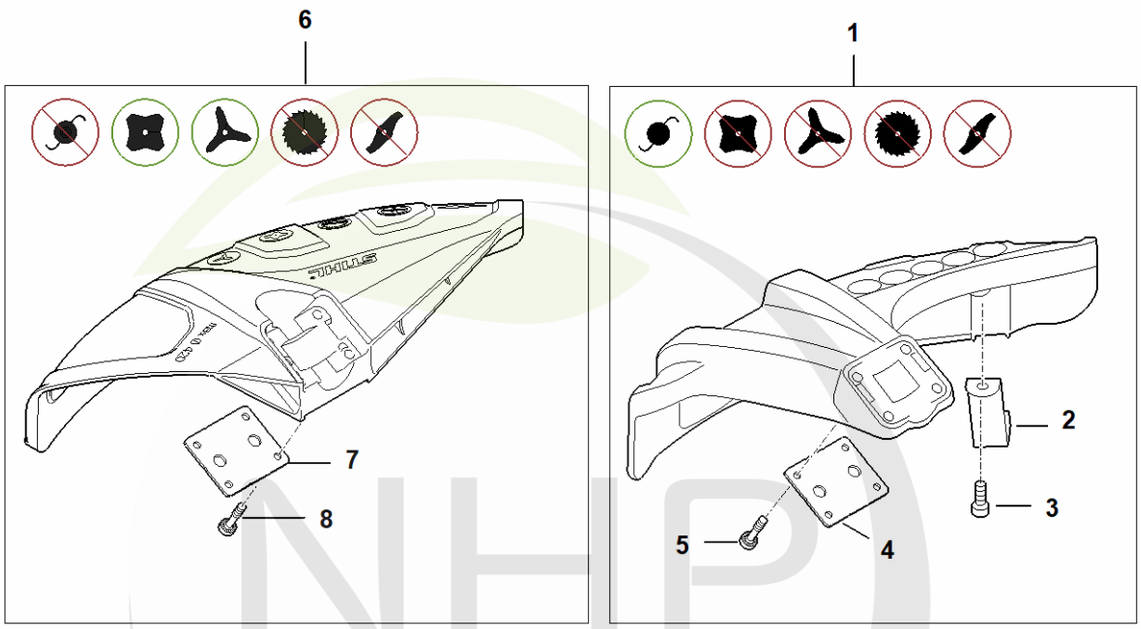

FA03-GET-0012
AO

NHP Motoculture
Cultivez votre univers



CLIQUEZ SUR LES RÉFÉRENCES SOULIGNÉES

1 produit : accès direct à sa fiche NHP.
Plusieurs produits : recherche sur le site NHP.

7/8 références reliées au catalogue.

Capot protecteur

#	Numéro de pièce	Description	Quantité	Contient un ou plusieurs articles	Remarques
1	FA03 710 8100	Pièce de protection Ø 450 mm	1	2 - 5	
2	4133 713 4110	Couteau	1		
3	9074 478 4405	Vis cylindrique IS P6x14	1		
4	4180 716 3100	Cale	1		
5	9022 373 1025	Vis cylindrique IS-M5x23	1		
6	4180 710 8106	Capot protecteur	1	7, 8	
7	4180 716 3100	Cale	1		
8	9022 373 1025	Vis cylindrique IS-M5x23	1		

NHP Motoculture
Cultivez votre univers



IDENTIFIEZ LE REPÈRE

Puis retrouvez la référence correspondante dans la nomenclature associée.

Ouvrir la nomenclature - page 9

Protecteur de transport

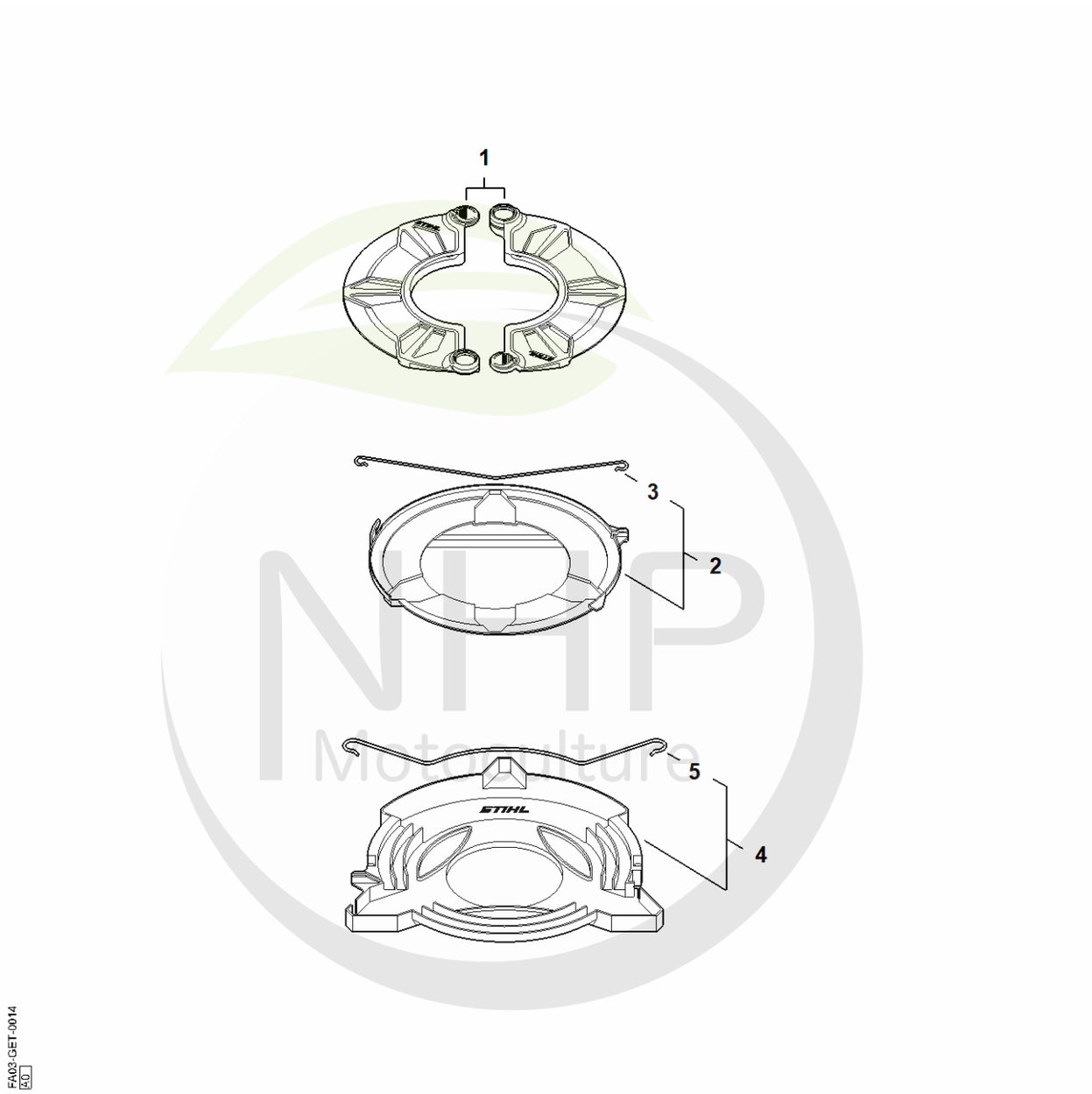

FA03-GET-0014

NHP Motoculture
Cultivez votre univers



CLIQUEZ SUR LES RÉFÉRENCES SOULIGNÉES

1 produit : accès direct à sa fiche NHP.
Plusieurs produits : recherche sur le site NHP.

5/5 références reliées au catalogue.

Protecteur de transport

#	Numéro de pièce	Description	Quantité	Contient un ou plusieurs articles	Remarques
1	0000 790 3901	Protecteur de transport	1		
2	4119 790 3906	Protecteur de transport Ø 260	1	3 - 5	
3	4119 792 4305	Bride de fixation	1		
4	4116 790 3901	Protecteur de transport Ø 350	1	5	
5	4116 792 4300	Bride de fixation	1		

NHP Motoculture
Cultivez votre univers