ÉCLATÉ INTERACTIF NHP MOTOCULTURE
Identifiez le repère, puis cliquez sur la référence soulignée.
Les références non soulignées ne sont pas retrouvées dans l'export.

HL 0°

Liste des pièces
18.03.2025
France, français

Table des matières

Réducteur 0° 500 mm 2
Réducteur 0° 5
Couteau 7
Engrenage d'angle 0° (24.2005) 9
Engrenage de commande des couteaux 0°, 30°, 0° - 90° (24.2005) 11
Couteau 0°, 30°, 0° - 90° (24.2005), (46.2000) 13
Couples de serrage 15
Consommables et matières auxiliaires 17
Consommables et matières auxiliaires 19

NHP Motoculture
Cultivez votre univers



IDENTIFIEZ LE REPÈRE

Puis retrouvez la référence correspondante dans la nomenclature associée.

Ouvrir la nomenclature - page 3

Réducteur 0° 500 mm

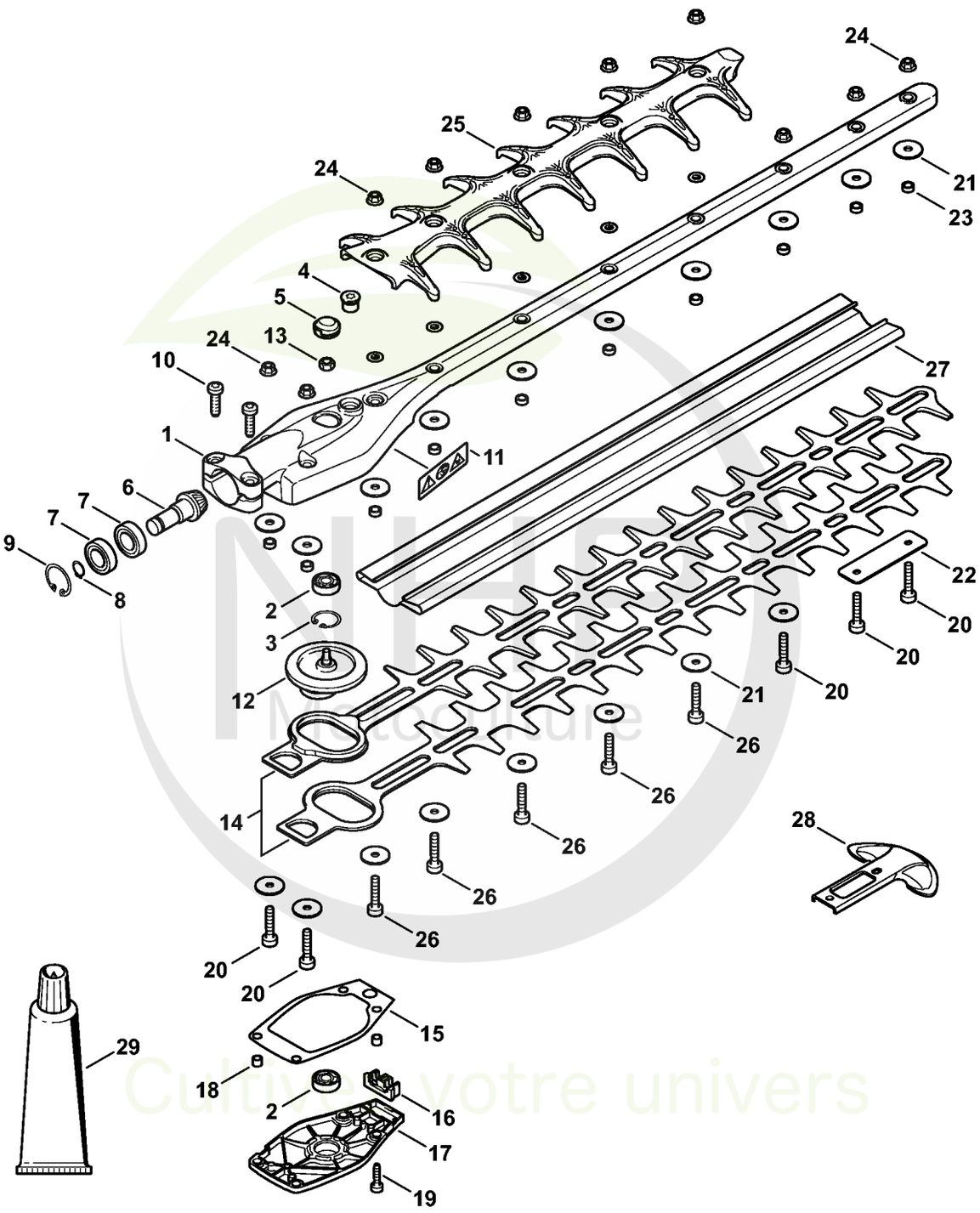

Cultivez votre univers



CLIQUEZ SUR LES RÉFÉRENCES SOULIGNÉES

1 produit : accès direct à sa fiche NHP.
Plusieurs produits : recherche sur le site NHP.

25/26 références reliées au catalogue.

Réducteur 0° 500 mm

#	Numéro de pièce	Description	Quantité	Contient un ou plusieurs articles	Remarques
1	4243 640 0509	Carter du réducteur (0°, 500 mm)	1	2 - 11	
2	4243 640 5100	Roulement a billes	1		
3	9456 621 2000	Circlips 19x1	1		
4	4226 641 6500	Vis de fermeture	1		
5	4243 641 7401	Capuchon	1		
6	4243 640 2500	Pignon d'entraînement	1	7, 8	
7	9503 003 9870	Roulement rainuré à billes 609-2Z	2		
8	9455 621 0750	Circlip 9x1	1		
9	9456 621 2660	Circlip 24x1,2	1		
10	9022 371 1020	Vis cylindrique IS M5x20	2		
11	0000 967 7299	Pictogramme d'avertissement	1		
12	4243 640 1600	Excentrique	1		
13	9210 319 0900	Ecrou à six pans M6	1		
14	4243 710 6003	Couteau 500 mm / 20"	1		
15	4243 649 0300	Joint	1		
16	4243 007 1003	Jeu de pièces tôle de recouvrement	1		
17	4243 640 5800	Couvercle de réducteur	1	2, 18	
18	0000 988 8600	Douille	2		
19	9075 478 4136	Vis cylindrique IS-D5x20	4		
20	4237 716 0400	Vis cylindrique IS-M5x25	5		
21	4237 958 0500	Rondelle	18		
22	4243 717 3100	Tôle de protection	1		
23	4242 641 4900	Douille 4,4 mm	10		
24	9216 263 0700	Écrou à six pans M5	10		
25	4243 740 9500	Protection anticoupure	1		
26	9022 346 1069	Vis cylindrique IS-M5x30	5		

NHP Motoculture
Cultivez votre univers



CLIQUEZ SUR LES RÉFÉRENCES SOULIGNÉES

1 produit : accès direct à sa fiche NHP.
Plusieurs produits : recherche sur le site NHP.

3/3 références reliées au catalogue.

Réducteur 0° 500 mm

#	Numéro de pièce	Description	Quantité	Contient un ou plusieurs articles	Remarques
27	0000 790 9200	Protège-couteaux 500 mm / 20"	1		
28	4237 792 9006	Protègeguidage	1		
29	0781 120 1109	Graisse universelle (tube de 80 g)	1		

NHP
Motoculture
Cultivez votre univers



IDENTIFIEZ LE REPÈRE

Puis retrouvez la référence correspondante dans la nomenclature associée.

Ouvrir la nomenclature - page 6

Réducteur 0°

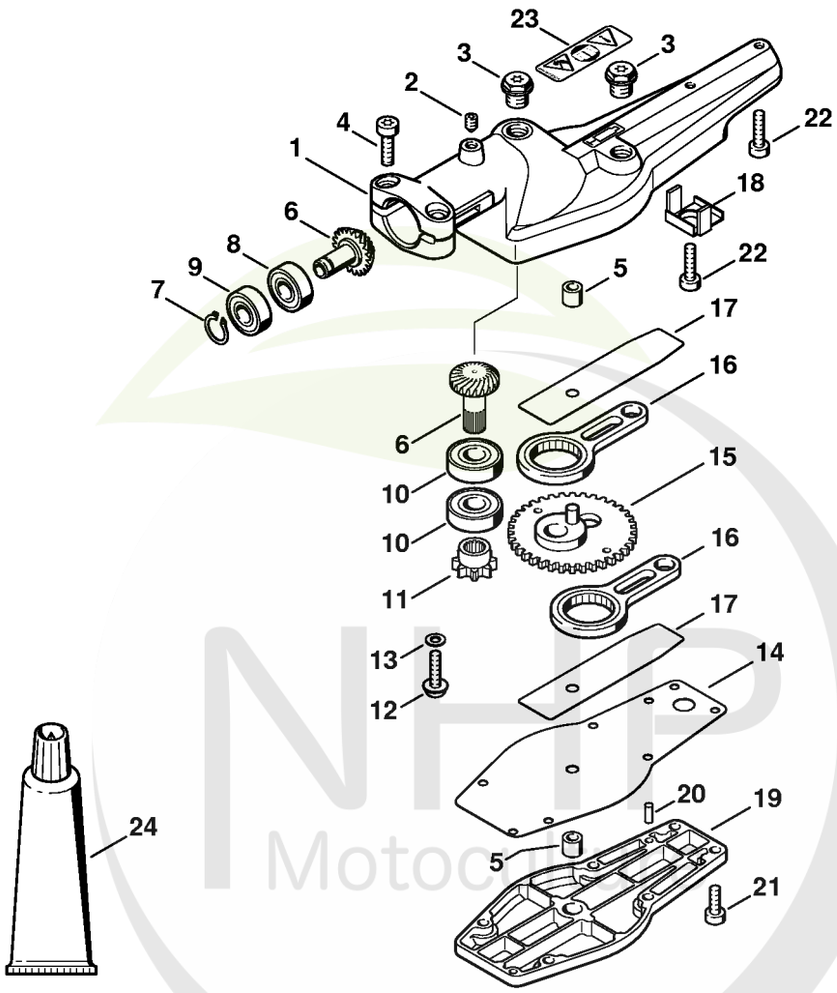

NHP Motoculture
Cultivez votre univers



CLIQUEZ SUR LES RÉFÉRENCES SOULIGNÉES

1 produit : accès direct à sa fiche NHP.
Plusieurs produits : recherche sur le site NHP.

21/22 références reliées au catalogue.

Réducteur 0°

#	Numéro de pièce	Description	Quantité	Contient un ou plusieurs articles	Remarques
1	4230 640 0504	Carter de réducteur	1	2 - 5, 20	
2	0000 953 1001	Goujon	1		
3	4119 713 6500	Vis de fermeture	2		
4	9022 341 1300	Vis cylindrique IS M6x20	2		
5	9513 003 1570	Douille à aiguilles 6x10x9	2		
6	4230 640 7307	Jeu de pignons	1	7 - 11	
7	9455 621 0750	Circlip 9x1	1		
8	9503 003 9850	Roulement rainuré à billes 609	1		
9	9503 003 9856	Roulement rainuré à billes	1		
10		Roulement rainuré à billes 6001-2RS	2		
11		Pignon	1		
12	0000 951 1100	Vis	1		
13	0000 958 0520	Rondelle	1		
14	4230 649 0304	Joint	1		
15	4230 640 7503	Roue dentée	1		
16	4230 640 6800	Bielle	2		
17	4230 642 4801	Tôle de butée	2		
18	4230 649 0305	Joint	1		
19	4230 640 5803	Couvercle de réducteur	1	5	
20	9381 651 2062	Goupille cylindrique 4m6x10	2		
21	9022 313 0680	Vis cylindrique IS M4x16	6		
22	9022 371 1020	Vis cylindrique IS M5x20	2		
23	0000 967 3797	Avertissement	1		
24	0781 120 1109	Graisse universelle (tube de 80 g)	1		

NHP Motoculture
Cultivez votre univers



IDENTIFIEZ LE REPÈRE

Puis retrouvez la référence correspondante dans la nomenclature associée.

Ouvrir la nomenclature - page 8

Couteau

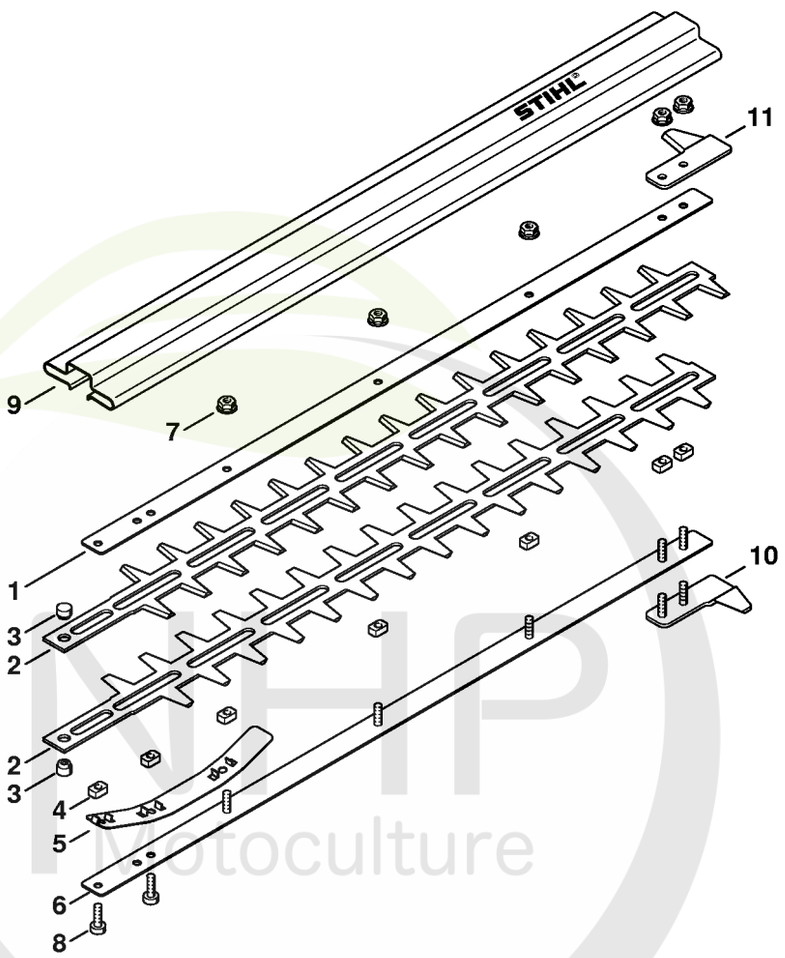

227ET047 SC

NHP Motoculture
Cultivez votre univers



CLIQUEZ SUR LES RÉFÉRENCES SOULIGNÉES

1 produit : accès direct à sa fiche NHP.
Plusieurs produits : recherche sur le site NHP.

13/13 références reliées au catalogue.

Couteau

#	Numéro de pièce	Description	Quantité	Contient un ou plusieurs articles	Remarques
	4230 710 5900	Barre de coupe compl. 500 mm / 20"	1	1 - 7	
1	4230 704 3500	Glissière de guidage 500 / 20"	1		
2	4230 710 6053	Lame 500 mm/20"	1	3	2 pièces
3	4226 713 6600	Boulon	2		
4	4226 648 6701	Coulisseau	7		
5	4230 713 1715	Bande élastique	1		
6	4230 740 6500	Glissière de guidage 500 / 20"	1		
7	9220 263 0702	Ecrou à six pans M5	5		
8	9022 371 1020	Vis cylindrique IS M5x20	2		
9	4230 790 9200	Étui de protection	1		
	4230 007 1005	Jeu de Protègeguidage	1	10, 11	
10	4230 790 9800	Protège-guidage	1		
11	4230 792 9000	Protège-guidage	1		

NHP Motoculture
Cultivez votre univers



IDENTIFIEZ LE REPÈRE

Puis retrouvez la référence correspondante dans la nomenclature associée.

Ouvrir la nomenclature - page 10

Engrenage d'angle 0° (24.2005)

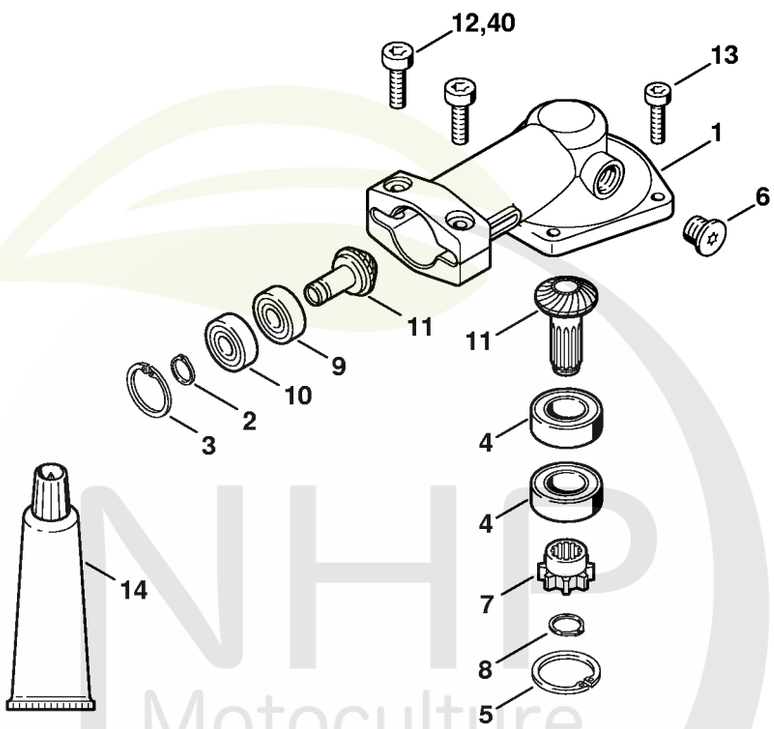

389ET045 GM

NHP Motoculture
Cultivez votre univers

CLIQUEZ SUR LES REFERENCES

CLIQUEZ SUR LES RÉFÉRENCES SOULIGNÉES

1 produit : accès direct à sa fiche NHP.
Plusieurs produits : recherche sur le site NHP.

14/16 références reliées au catalogue.

Engrenage d'angle 0° (24.2005)

#	Numéro de pièce	Description	Quantité	Contient un ou plusieurs articles	Remarques
	4230 640 0100	Réducteur 0°	1	1 - 12	
1	4230 640 0550	Carter de réducteur	1	12	
2	9455 621 0750	Circlip 9x1	1		
3	9456 621 2660	Circlip 24x1,2	1		
4	9503 003 5190	Roulement rainuré à billes 6001-2RS	2		
5	9456 621 3100	Circlip 28x1,2	1		
6	4226 641 6500	Vis de fermeture	1		
7	4230 642 0405	Pignon d'entraînement	1		
8	9455 621 0850	Circlip 10x1	1		
9	9503 003 9850	Roulement rainuré à billes 609	1		
10	9503 003 9853	Roulement rainuré à billes 609-2Z	1		
11	4230 640 7300	Jeu de pignons	1		
12	9022 341 1300	Vis cylindrique IS M6x20	2		
13	9022 371 1020	Vis cylindrique IS M5x20	4		
14	0781 120 1109	Graisse universelle (tube de 80 g)	1		
40	9022 341 1020	Vis cylindrique IS-M5x20	2		

NHP Motoculture
Cultivez votre univers



IDENTIFIEZ LE REPÈRE

Puis retrouvez la référence correspondante dans la nomenclature associée.

Ouvrir la nomenclature - page 12

Engrenage de commande des couteaux 0°, 30°, 0° - 90° (24.2005)

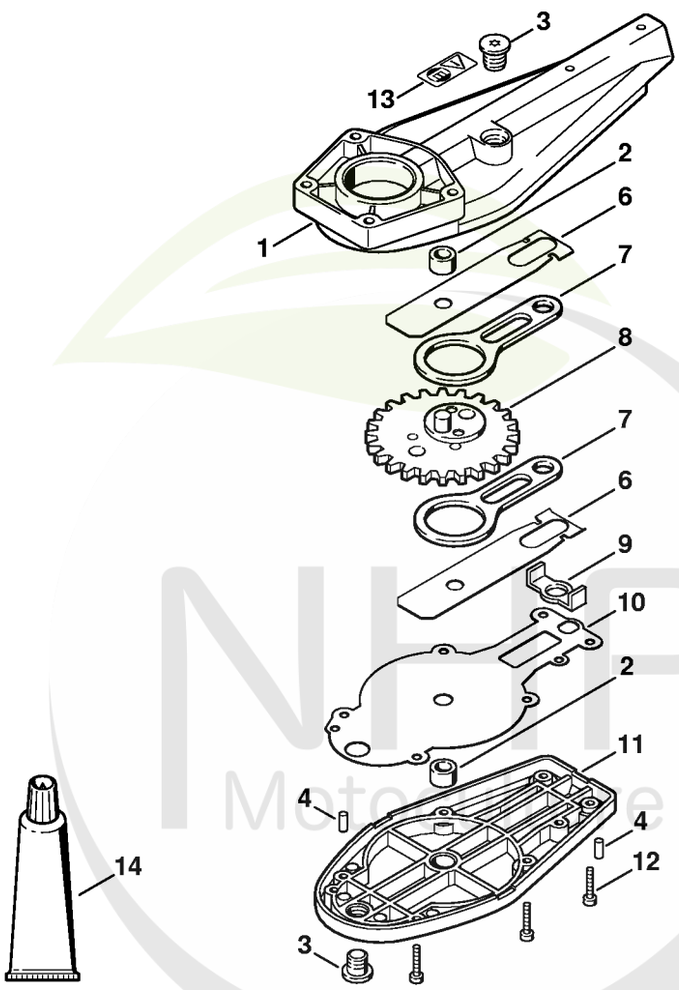

Cultivez votre univers

CLIQUEZ SUR LES REFERENCES

CLIQUEZ SUR LES RÉFÉRENCES SOULIGNÉES

1 produit : accès direct à sa fiche NHP.
Plusieurs produits : recherche sur le site NHP.

12/13 références reliées au catalogue.

Engrenage de commande des couteaux 0°, 30°, 0° - 90° (24.2005)

#	Numéro de pièce	Description	Quantité	Contient un ou plusieurs articles	Remarques
1	4230 640 0501	Carter de réducteur	1	2 - 4	
2	9513 003 0912	Douille à aiguilles 8x12x8	2		
3	4226 641 6500	Vis de fermeture	2		
4	9381 003 2070	Goupille cylindrique 4m6x12	2		
6	4230 642 4800	Tôle de butée	2		
7	4230 642 6501	Bielle	2		
8	4230 640 7501	Roue dentée	1		
9	4226 649 0301	Joint	1		
10	4230 649 0300	Joint	1		
11	4230 640 5801	Couvercle du reducteur	1	2, 3	
12	9022 313 0680	Vis cylindrique IS M4x16	6		
13	0000 967 3730	Pictogramme d'avertissement	1		
14	0781 120 1109	Graisse universelle (tube de 80 g)	1		

NHP Motoculture
Cultivez votre univers



IDENTIFIEZ LE REPÈRE

Puis retrouvez la référence correspondante dans la nomenclature associée.

Ouvrir la nomenclature - page 14

Couteau 0°, 30°, 0° - 90° (24.2005), (46.2000)

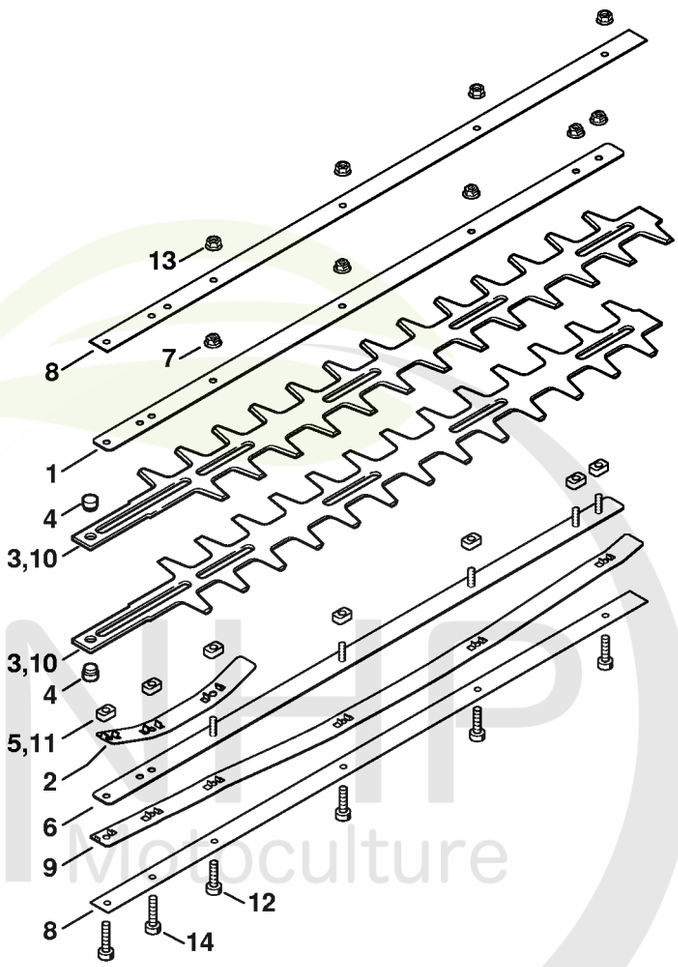

389ET041 SC

NHP Motoculture
Cultivez votre univers



CLIQUEZ SUR LES RÉFÉRENCES SOULIGNÉES

1 produit : accès direct à sa fiche NHP.
Plusieurs produits : recherche sur le site NHP.

15/15 références reliées au catalogue.

Couteau 0°, 30°, 0° - 90° (24.2005), (46.2000)

#	Numéro de pièce	Description	Quantité	Contient un ou plusieurs articles	Remarques
	4230 710 6001	Couteau	1	1 - 7	
1	4230 704 3500	Glissière de guidage 500 / 20"	1		
2	4230 713 1715	Bande élastique	1		
3	4230 710 6050	Jeu de Couteau 500 mm/20"	1	4	2 pièces
4	4226 713 6600	Boulon	2		
5	4226 648 6701	Coulisseau	7		
6	4230 740 6500	Glissière de guidage 500 / 20"	1		
7	9220 263 0702	Ecrou à six pans M5	5		
8	4226 641 4600	Glissière de guidage 550 / 22"	2		
9	4226 713 1700	Bande élastique 550 / 22"	1		
10	4230 710 6051	Couteau 550 mm / 22"	1	4	2 pièces
11	4226 648 6700	Coulisseau	6		
12	9022 341 0980	Vis cylindrique IS M5x16	4		
13	9220 260 0701	Ecrou à six pans M5	4		
14	9022 371 1020	Vis cylindrique IS M5x20	2		

NHP Motoculture
Cultivez votre univers



IDENTIFIEZ LE REPÈRE

Puis retrouvez la référence correspondante dans la nomenclature associée.

Ouvrir la nomenclature - page 16

Couples de serrage

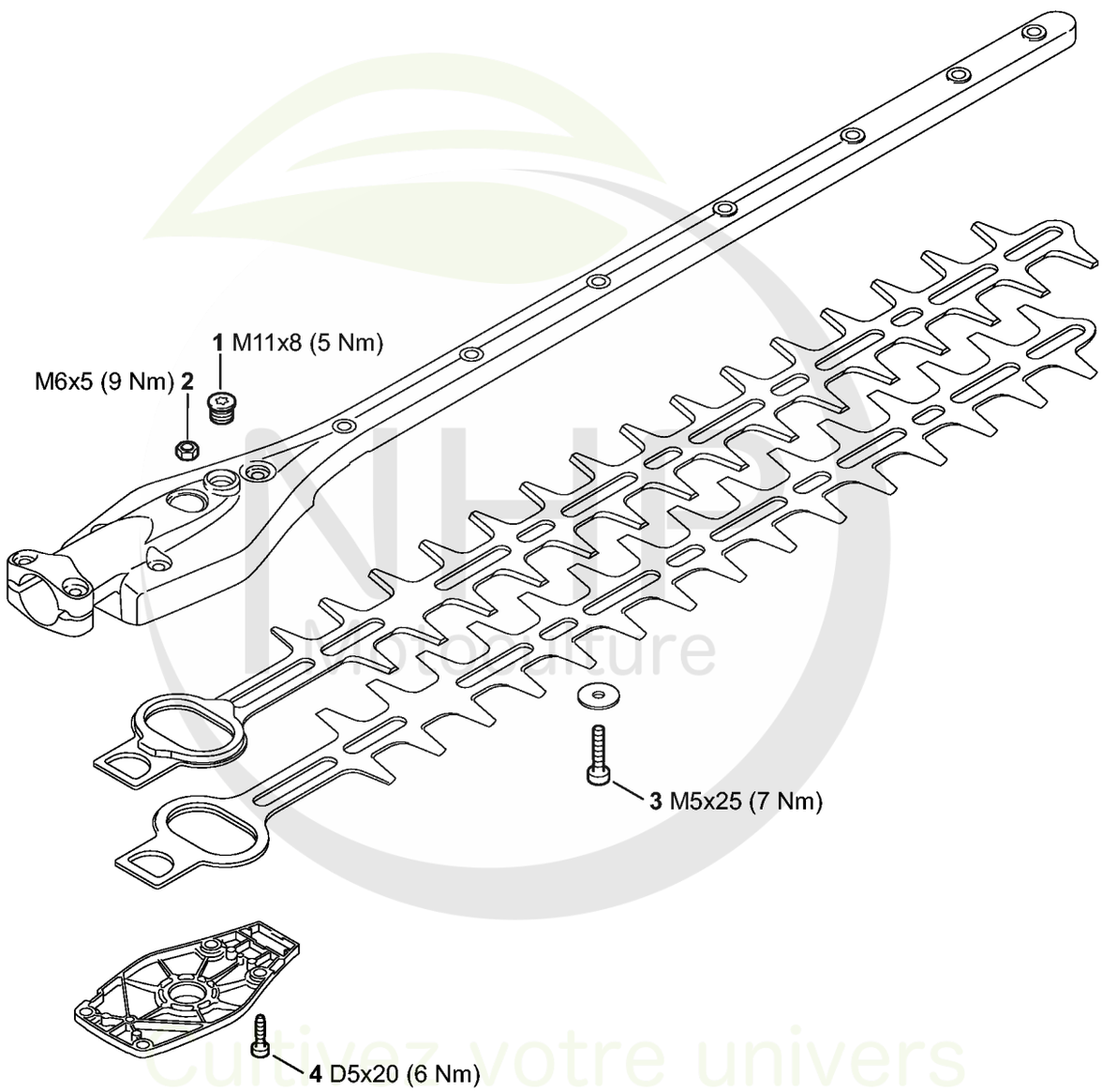

4243-GET-0032-A0

Cultivez votre univers



CLIQUEZ SUR LES RÉFÉRENCES SOULIGNÉES

1 produit : accès direct à sa fiche NHP.
Plusieurs produits : recherche sur le site NHP.

4/4 références reliées au catalogue.

Couples de serrage

#	Numéro de pièce	Description	Quantité	Contient un ou plusieurs articles	Remarques
1	4226 641 6500	Vis de fermeture	1		
2	9210 319 0900	Ecrou à six pans M6	1		
3	4237 716 0400	Vis cylindrique IS-M5x25	10		
4	9075 478 4136	Vis cylindrique IS-D5x20	4		

NHP Motoculture
Cultivez votre univers



IDENTIFIEZ LE REPÈRE

Puis retrouvez la référence correspondante dans la nomenclature associée.

Ouvrir la nomenclature - page 18

Consommables et matières auxiliaires

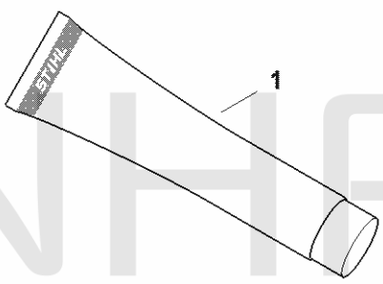

0000-GET-0157-A0

NHP Motoculture
Cultivez votre univers



CLIQUEZ SUR LES RÉFÉRENCES SOULIGNÉES

1 produit : accès direct à sa fiche NHP.
Plusieurs produits : recherche sur le site NHP.

6/6 références reliées au catalogue.

Consommables et matières auxiliaires

#	Numéro de pièce	Description	Quantité	Contient un ou plusieurs articles	Remarques
1	0781 120 1021	Graisse universelle (tube de 40 g)	1		
1	0781 120 1021	Graisse universelle (tube de 40 g)	1		
1	0781 120 1109	Graisse universelle (tube de 80 g)	1		
1	0781 120 1109	Graisse universelle (tube de 80 g)	1		
1	0781 120 1110	Graisse multifonctionnelle 225 g	1		
1	0781 120 1110	Graisse multifonctionnelle 225 g	1		

NHP Motoculture
Cultivez votre univers



IDENTIFIEZ LE REPÈRE

Puis retrouvez la référence correspondante dans la nomenclature associée.

Ouvrir la nomenclature - page 20

Consommables et matières auxiliaires

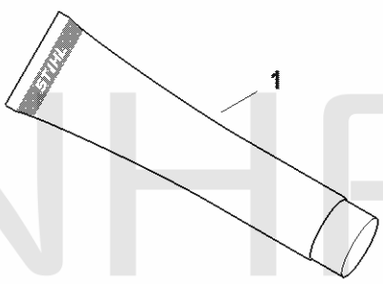

0000-GET-0157-A0

NHP Motoculture
Cultivez votre univers



CLIQUEZ SUR LES RÉFÉRENCES SOULIGNÉES

1 produit : accès direct à sa fiche NHP.
Plusieurs produits : recherche sur le site NHP.

6/6 références reliées au catalogue.

Consommables et matières auxiliaires

#	Numéro de pièce	Description	Quantité	Contient un ou plusieurs articles	Remarques
1	0781 120 1021	Graisse universelle (tube de 40 g)	1		
1	0781 120 1021	Graisse universelle (tube de 40 g)	1		
1	0781 120 1109	Graisse universelle (tube de 80 g)	1		
1	0781 120 1109	Graisse universelle (tube de 80 g)	1		
1	0781 120 1110	Graisse multifonctionnelle 225 g	1		
1	0781 120 1110	Graisse multifonctionnelle 225 g	1		

NHP Motoculture
Cultivez votre univers