HL 30°

Liste des pièces
18.03.2025
France, français

Table des matières

HL Engrenage d'angle 30° 2
HL Engrenage de commande des couteaux 0°, 30°, 0° - 90° 4
HL Couteau 0°, 30°, 0° - 90° 6

NHP Motoculture
Cultivez votre univers



IDENTIFIEZ LE REPÈRE

Puis retrouvez la référence correspondante dans la nomenclature associée.

Ouvrir la nomenclature - page 3

HL Engrenage d'angle 30°

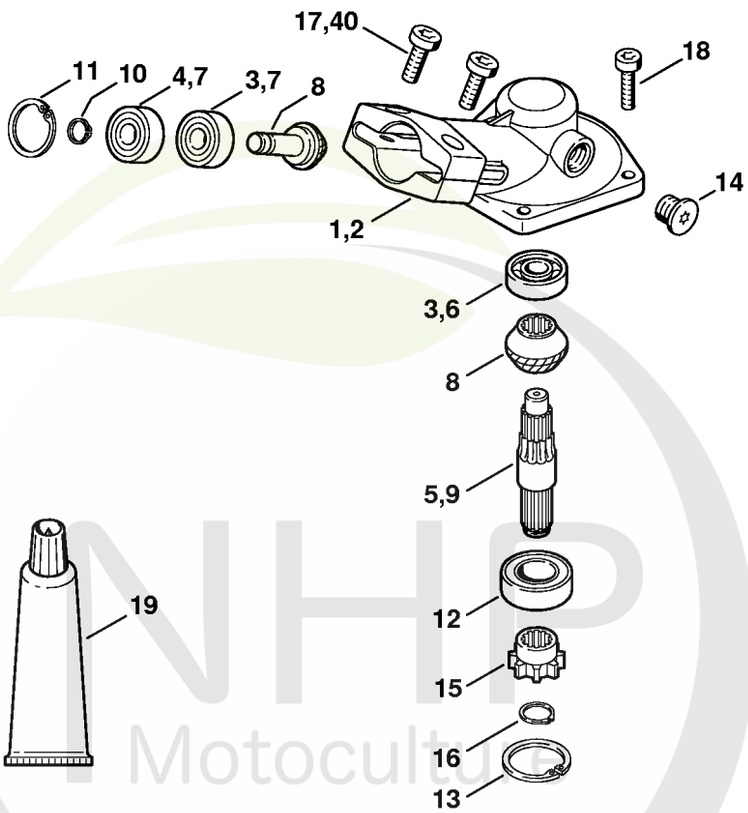

389ET046 GM

NHP Motoculture
Cultivez votre univers



CLIQUEZ SUR LES RÉFÉRENCES SOULIGNÉES

1 produit : accès direct à sa fiche NHP.
Plusieurs produits : recherche sur le site NHP.

20/21 références reliées au catalogue.

HL Engrenage d'angle 30°

#	Numéro de pièce	Description	Quantité	Contient un ou plusieurs articles	Remarques
	4230 640 0105	Réducteur 30°	1	1, 6 - 17	
1	4230 640 0556	Carter de réducteur	1	17	
2	4230 640 0555	Carter de réducteur	1	17	
3	9503 003 9850	Roulement rainuré à billes 609	2		
4	9503 003 9853	Roulement rainuré à billes 609-2Z	1		
5	4230 642 0605	Arbre d'entrainement	1		
6	9503 003 0102	Roulement rainuré à billes 6000	1		
7	9503 003 9853	Roulement rainuré à billes 609-2Z	2		
8	4130 640 7301	Jeu de pignons	1		
9	4230 642 0606	Arbre d'entrainement	1		
10	9455 621 0750	Circlip 9x1	1		
11	9456 621 2660	Circlip 24x1,2	1		
12	9503 003 5190	Roulement rainuré à billes 6001-2RS	1		
13	9456 621 3100	Circlip 28x1,2	1		
14	4226 641 6500	Vis de fermeture	1		
15	4230 642 0405	Pignon d'entraînement	1		
16	9455 621 0850	Circlip 10x1	1		
17	9022 341 1300	Vis cylindrique IS M6x20	2		
18	9022 371 1020	Vis cylindrique IS M5x20	4		
19	0781 120 1109	Graisse universelle (tube de 80 g)	1		
40	9022 341 1020	Vis cylindrique IS-M5x20	2		

NHP Motoculture
Cultivez votre univers



IDENTIFIEZ LE REPÈRE

Puis retrouvez la référence correspondante dans la nomenclature associée.

Ouvrir la nomenclature - page 5

HL Engrenage de commande des couteaux 0°, 30°, 0° - 90°

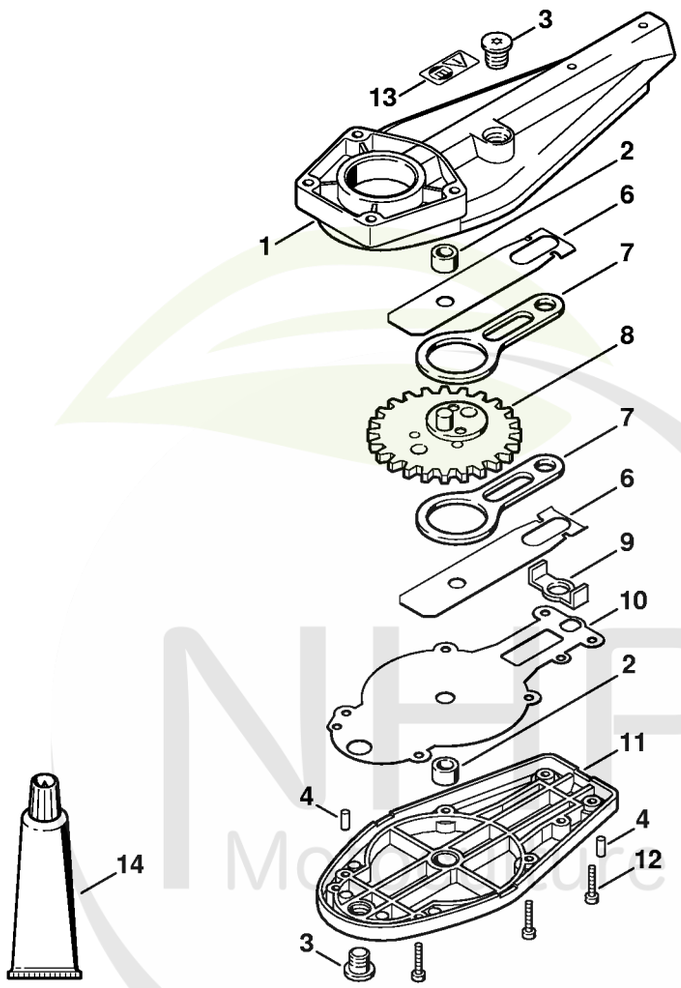

389ET020 SC

NHP Motoculture
Cultivez votre univers



CLIQUEZ SUR LES RÉFÉRENCES SOULIGNÉES

1 produit : accès direct à sa fiche NHP.
Plusieurs produits : recherche sur le site NHP.

12/13 références reliées au catalogue.

HL Engrenage de commande des couteaux 0°, 30°, 0° - 90°

#	Numéro de pièce	Description	Quantité	Contient un ou plusieurs articles	Remarques
1	4230 640 0501	Carter de réducteur	1	2 - 4	
2	9513 003 0912	Douille à aiguilles 8x12x8	2		
3	4226 641 6500	Vis de fermeture	2		
4	9381 003 2070	Goupille cylindrique 4m6x12	2		
6	4230 642 4800	Tôle de butée	2		
7	4230 642 6501	Bielle	2		
8	4230 640 7501	Roue dentée	1		
9	4226 649 0301	Joint	1		
10	4230 649 0300	Joint	1		
11	4230 640 5801	Couvercle du reducteur	1	2, 3	
12	9022 313 0680	Vis cylindrique IS M4x16	6		
13	0000 967 3730	Pictogramme d'avertissement	1		
14	0781 120 1109	Graisse universelle (tube de 80 g)	1		

NHP Motoculture
Cultivez votre univers



IDENTIFIEZ LE REPÈRE

Puis retrouvez la référence correspondante dans la nomenclature associée.

Ouvrir la nomenclature - page 7

HL Couteau 0°, 30°, 0° - 90°

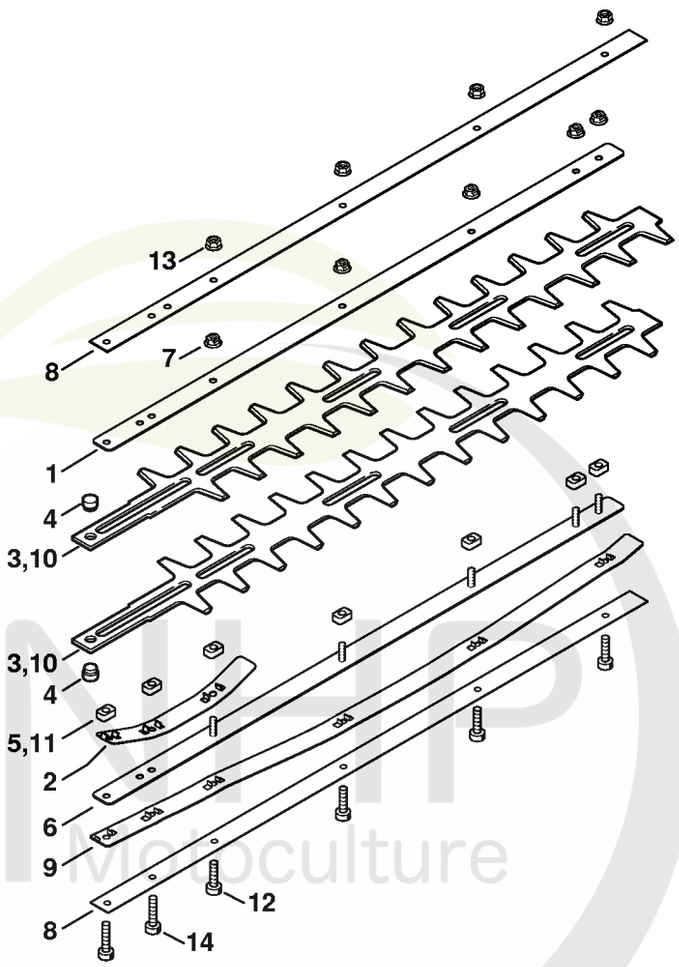

389ET041 SC

NHP Motoculture
Cultivez votre univers



CLIQUEZ SUR LES RÉFÉRENCES SOULIGNÉES

1 produit : accès direct à sa fiche NHP.
Plusieurs produits : recherche sur le site NHP.

15/15 références reliées au catalogue.

HL Couteau 0°, 30°, 0° - 90°

#	Numéro de pièce	Description	Quantité	Contient un ou plusieurs articles	Remarques
	4230 710 6001	Couteau	1	1 - 7	
1	4230 704 3500	Glissière de guidage 500 / 20"	1		
2	4230 713 1715	Bande élastique	1		
3	4230 710 6050	Jeu de Couteau 500 mm/20"	1	4	2 pièces
4	4226 713 6600	Boulon	2		
5	4226 648 6701	Coulisseau	7		
6	4230 740 6500	Glissière de guidage 500 / 20"	1		
7	9220 263 0702	Ecrou à six pans M5	5		
8	4226 641 4600	Glissière de guidage 550 / 22"	2		
9	4226 713 1700	Bande élastique 550 / 22"	1		
10	4230 710 6051	Couteau 550 mm / 22"	1	4	2 pièces
11	4226 648 6700	Coulisseau	6		
12	9022 341 0980	Vis cylindrique IS M5x16	4		
13	9220 260 0701	Ecrou à six pans M5	4		
14	9022 371 1020	Vis cylindrique IS M5x20	2		

NHP Motoculture
Cultivez votre univers