ÉCLATÉ INTERACTIF NHP MOTOCULTURE
Identifiez le repère, puis cliquez sur la référence soulignée.
Les références non soulignées ne sont pas retrouvées dans l'export.

HL-KM 0° - 90°

Liste des pièces
18.03.2025
France, français

Table des matières

Tube complet 2
Engrenage d'angle 0° - 90° (24.2005) 4
Engrenage d'angle 0° - 90° (46.2000) 7
Engrenage de commande des couteaux 0°, 30°, 0° - 90° (24.2005) 10
Couteau 0°, 30°, 0° - 90° (24.2005), (46.2000) 12

NHP Motoculture
Cultivez votre univers



IDENTIFIEZ LE REPÈRE

Puis retrouvez la référence correspondante dans la nomenclature associée.

Ouvrir la nomenclature - page 3

Tube complet

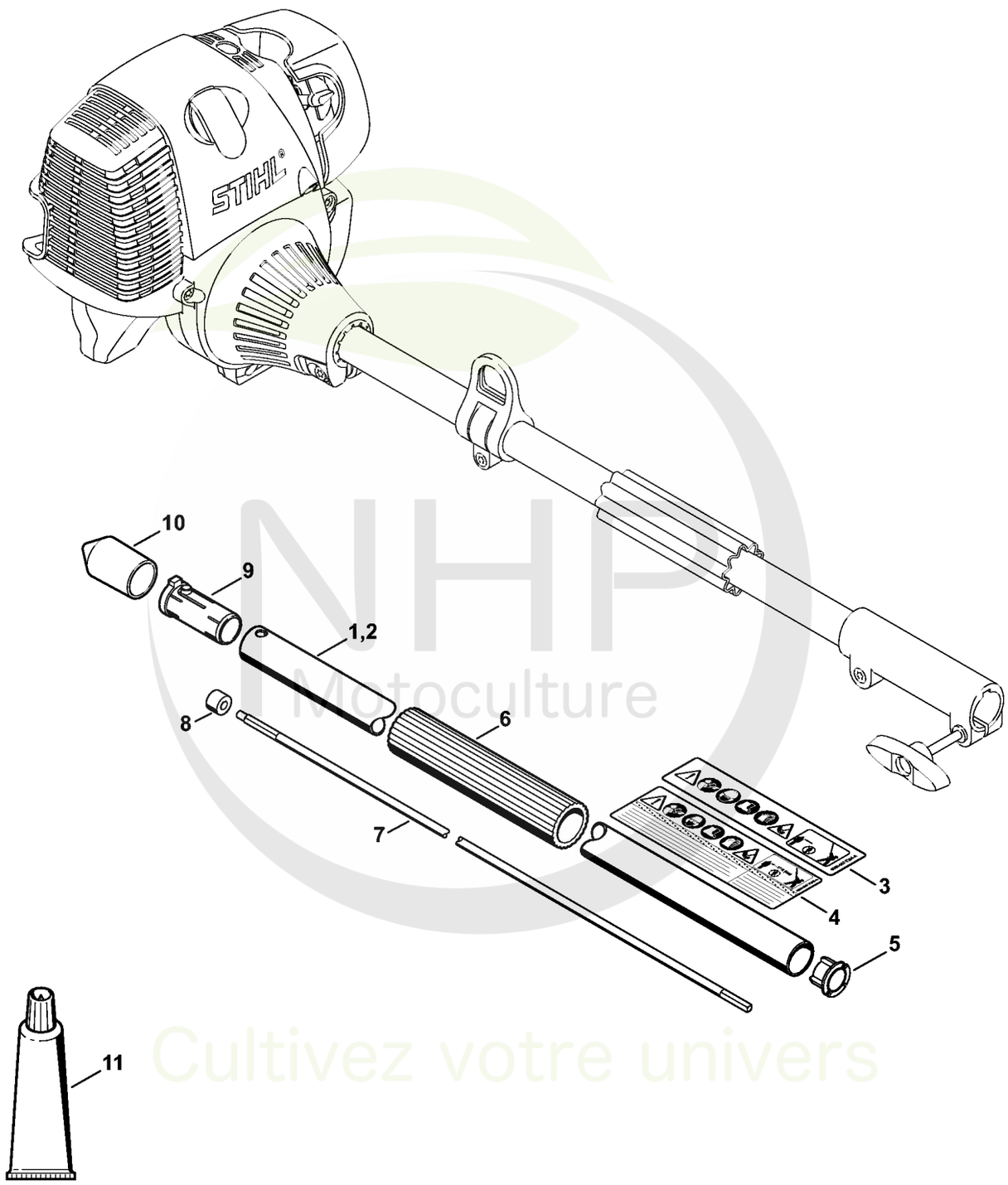

NHP Motoculture
Cultivez votre univers



CLIQUEZ SUR LES RÉFÉRENCES SOULIGNÉES

1 produit : accès direct à sa fiche NHP.
Plusieurs produits : recherche sur le site NHP.

9/11 références reliées au catalogue.

Tube complet

#	Numéro de pièce	Description	Quantité	Contient un ou plusieurs articles	Remarques
1	4243 710 7123	Tube complet Ø 25,4 mm	1	3, 5 - 10	
2	4243 710 7124	Tube complet Ø 25,4 mm	1	4 - 10	USA
3	0000 967 7294	Pictogramme d'avertissement HL	1		
4	0000 967 7295	Pictogramme d'avertissement HL	1		USA
5	4137 711 2101	Bouchon	1		
6	4230 791 2001	Gaine de poignée 270 mm	1		
7	4140 710 3225	Arbre d'entraînement	1	8	
8	4140 711 2500	Douille	1		
9	4140 791 7207	Douille	1		
10	4133 717 2000	Capuchon	2		
11	0781 120 1110	Graisse multifonctionnelle 225 g	1		

NHP Motoculture
Cultivez votre univers



IDENTIFIEZ LE REPÈRE

Puis retrouvez la référence correspondante dans la nomenclature associée.

Ouvrir la nomenclature - page 5

Engrenage d'angle 0° - 90° (24.2005)

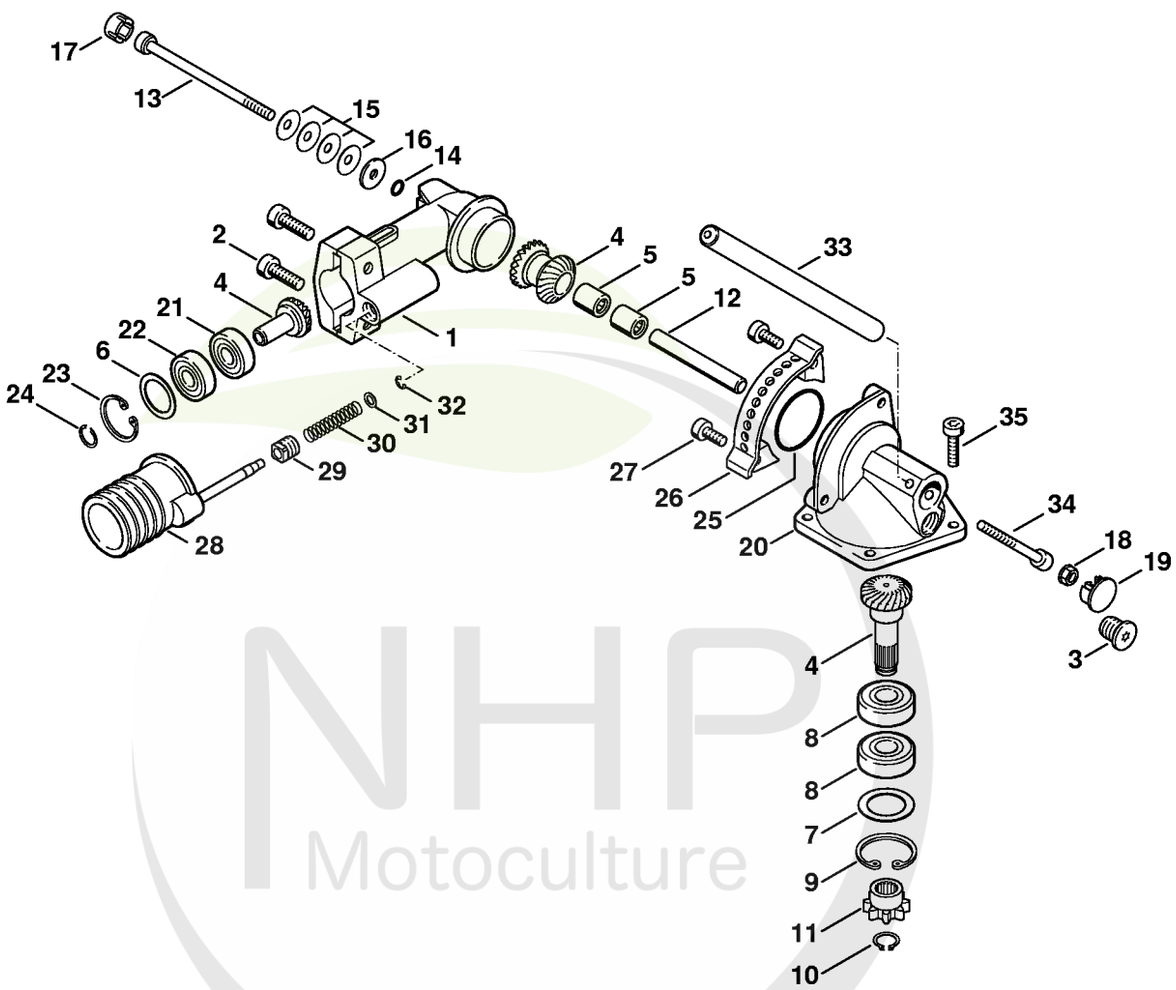

NHP Motoculture
Cultivez votre univers

CLIQUEZ SUR LES REFERENCES

CLIQUEZ SUR LES RÉFÉRENCES SOULIGNÉES

1 produit : accès direct à sa fiche NHP.
Plusieurs produits : recherche sur le site NHP.

22/25 références reliées au catalogue.

Engrenage d'angle 0° - 90° (24.2005)

#	Numéro de pièce	Description	Quantité	Contient un ou plusieurs articles	Remarques
	4230 640 0110	Réducteur 0°-90°	1	1 - 34	
1	4230 640 0558	Carter de réducteur	1	2	
2	9022 341 1300	Vis cylindrique IS M6x20	2		
3	4226 641 6500	Vis de fermeture	1		
4	4230 640 7306	Jeu de pignons	1	5 - 7	
5		Douille à aiguilles 8x12x10	2		
6	0000 958 1700	Rondelle 17x24x0,1	1		
7	0000 958 2000	Rondelle 20x28x0,1	1		
8	9503 003 5190	Roulement rainuré à billes 6001-2RS	2		
9	9456 621 3100	Circlip 28x1,2	1		
10	9455 621 0850	Circlip 10x1	1		
11	4230 642 0405	Pignon d'entraînement	1		
12	4230 641 9410	Coussinet	1		
13	9022 341 1163	Vis cylindrique IS M5x86x20	1		
14	9645 945 7455	Joint torique 4,9x1,9	1		
15	9485 648 0362	Rondelle belleville	4		
16	0000 958 0527	Rondelle	1		
17	4230 641 7400	Capuchon	1		
18	9220 260 0700	Ecrou à six pans M5	1		
19	4230 647 7000	Bouchon	1		
20	4230 641 0350	Carter de réducteur	1	33, 34	
21	9503 003 0040	Roulement rainuré à billes 609	1		
22	9503 003 9854	Roulement rainuré à billes 609-Z	1		
23	9456 621 2660	Circlip 24x1,2	1		
24	9455 621 0750	Circlip 9x1	1		
25	9645 945 7845	Joint torique 30x3,5	1		

NHP Motoculture
Cultivez votre univers



CLIQUEZ SUR LES RÉFÉRENCES SOULIGNÉES

1 produit : accès direct à sa fiche NHP.
Plusieurs produits : recherche sur le site NHP.

9/11 références reliées au catalogue.

Engrenage d'angle 0° - 90° (24.2005)

#	Numéro de pièce	Description	Quantité	Contient un ou plusieurs articles	Remarques
26	4230 642 4610	Secteur d'encliquetage	1		
27	9022 341 0950	Vis cylindrique IS M5x10	2		
	4230 640 4511	Dispositif de blocage	1	28 - 32	
28	4230 641 5511	Boîtier de dispositif de blocage	1		
29	4230 642 9010	Douille filetée	1		
30	4230 641 3110	Ressort	1		
31	9291 021 3861	Rondelle 5,1x8,3x0,8	1		
32	9461 620 0512	Anneau d'arrêt	1		
33	4230 643 3501	Levier de réglage	1		
34	9022 341 1430	Vis cylindrique IS M6x50x24	1		
35	9022 371 1020	Vis cylindrique IS M5x20	4		

NHP Motoculture
Cultivez votre univers



IDENTIFIEZ LE REPÈRE

Puis retrouvez la référence correspondante dans la nomenclature associée.

Ouvrir la nomenclature - page 8

Engrenage d'angle 0° - 90° (46.2000)

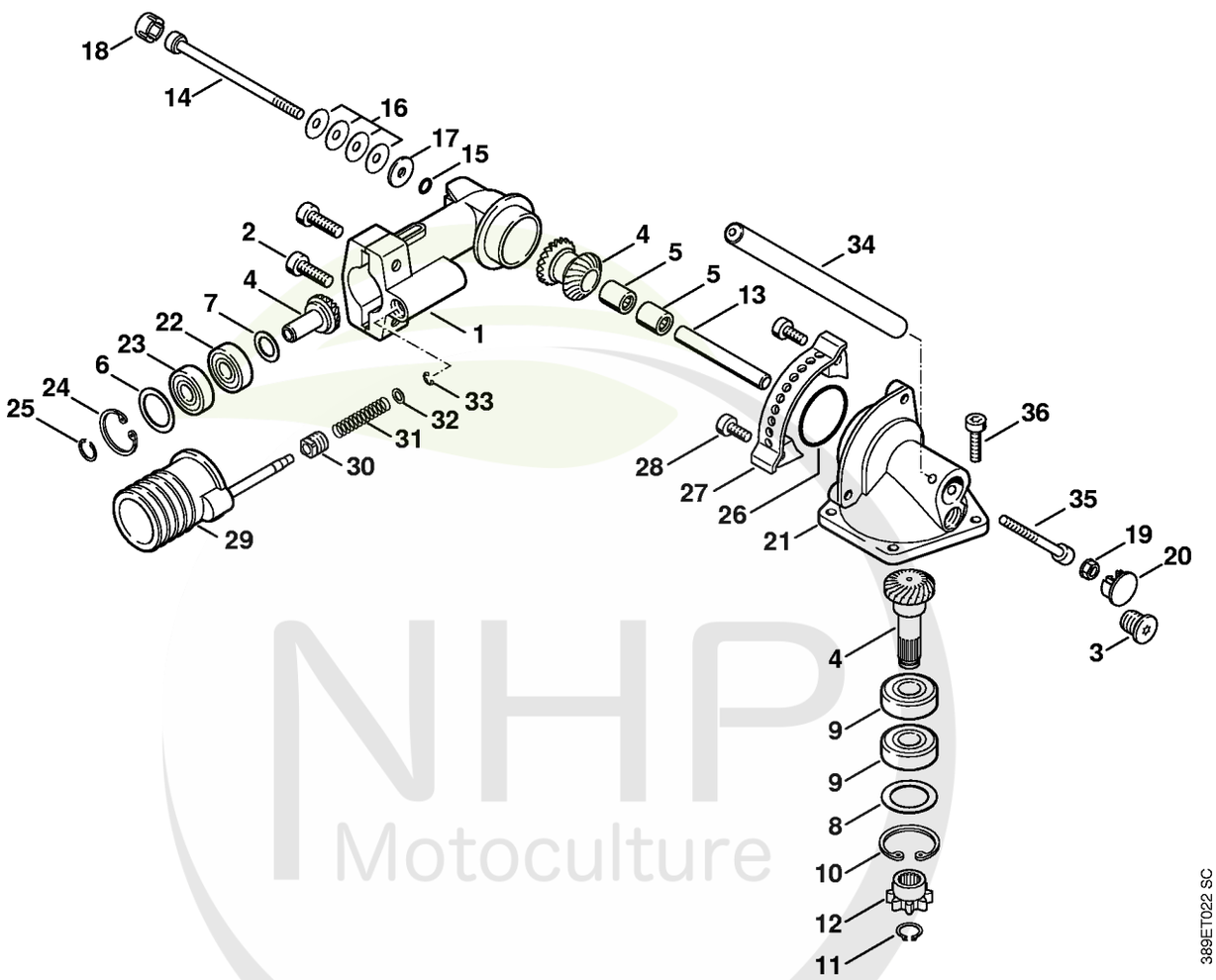

NHP Motoculture
Cultivez votre univers

CLIQUEZ SUR LES REFERENCES

CLIQUEZ SUR LES RÉFÉRENCES SOULIGNÉES

1 produit : accès direct à sa fiche NHP.
Plusieurs produits : recherche sur le site NHP.

22/22 références reliées au catalogue.

Engrenage d'angle 0° - 90° (46.2000)

#	Numéro de pièce	Description	Quantité	Contient un ou plusieurs articles	Remarques
		Réducteur 0°- 90°	1	1 - 35	
1	4230 640 0558	Carter de réducteur	1	2	
2	9022 341 1300	Vis cylindrique IS M6x20	2		
3	4226 641 6500	Vis de fermeture	1		
4		Jeu de pignons	1	5 - 8	
5	9513 003 1920	Douille à aiguilles 8x12x10	2		
6	0000 958 1700	Rondelle 17x24x0,1	1		
7		Rondelle 5,3	1		
8	0000 958 2000	Rondelle 20x28x0,1	1		
9	9503 003 5190	Roulement rainuré à billes 6001-2RS	2		
10	9456 621 3100	Circlip 28x1,2	1		
11	9455 621 0850	Circlip 10x1	1		
12	4230 642 0405	Pignon d'entraînement	1		
13	4230 641 9410	Coussinet	1		
14	9022 341 1163	Vis cylindrique IS M5x86x20	1		
15	9645 945 7455	Joint torique 4,9x1,9	1		
16	9485 648 0362	Rondelle belleville	4		
17	0000 958 0527	Rondelle	1		
18	4230 641 7400	Capuchon	1		
19	9220 260 0700	Ecrou à six pans M5	1		
20	4230 647 7000	Bouchon	1		
21		Carter de réducteur	1		
22	9503 003 0040	Roulement rainuré à billes 609	1		
23	9503 003 9854	Roulement rainuré à billes 609-Z	1		
24	9456 621 2660	Circlip 24x1,2	1		
25	9455 621 0750	Circlip 9x1	1		

NHP Motoculture
Cultivez votre univers



CLIQUEZ SUR LES RÉFÉRENCES SOULIGNÉES

1 produit : accès direct à sa fiche NHP.
Plusieurs produits : recherche sur le site NHP.

9/10 références reliées au catalogue.

Engrenage d'angle 0° - 90° (46.2000)

#	Numéro de pièce	Description	Quantité	Contient un ou plusieurs articles	Remarques
26	9645 945 7845	Joint torique 30x3,5	1		
27	4230 642 4610	Secteur d'encliquetage	1		
28	9022 341 0950	Vis cylindrique IS M5x10	2		
		Dispositif de blocage	1	29 - 33	
29		Boîtier de dispositif de blocage	1		
30	4230 642 9010	Douille filetée	1		
31	4230 641 3110	Ressort	1		
32	9291 021 3861	Rondelle 5,1x8,3x0,8	1		
33	9460 624 0320	Anneau d'arrêt 3,2	1		
34	4230 643 3500	Levier de réglage	1		
35	9022 341 1090	Vis cylindrique IS M5x40x25	1		
36	9022 371 1020	Vis cylindrique IS M5x20	4		

NHP Motoculture
Cultivez votre univers



IDENTIFIEZ LE REPÈRE

Puis retrouvez la référence correspondante dans la nomenclature associée.

Ouvrir la nomenclature - page 11

Engrenage de commande des couteaux 0°, 30°, 0° - 90° (24.2005)

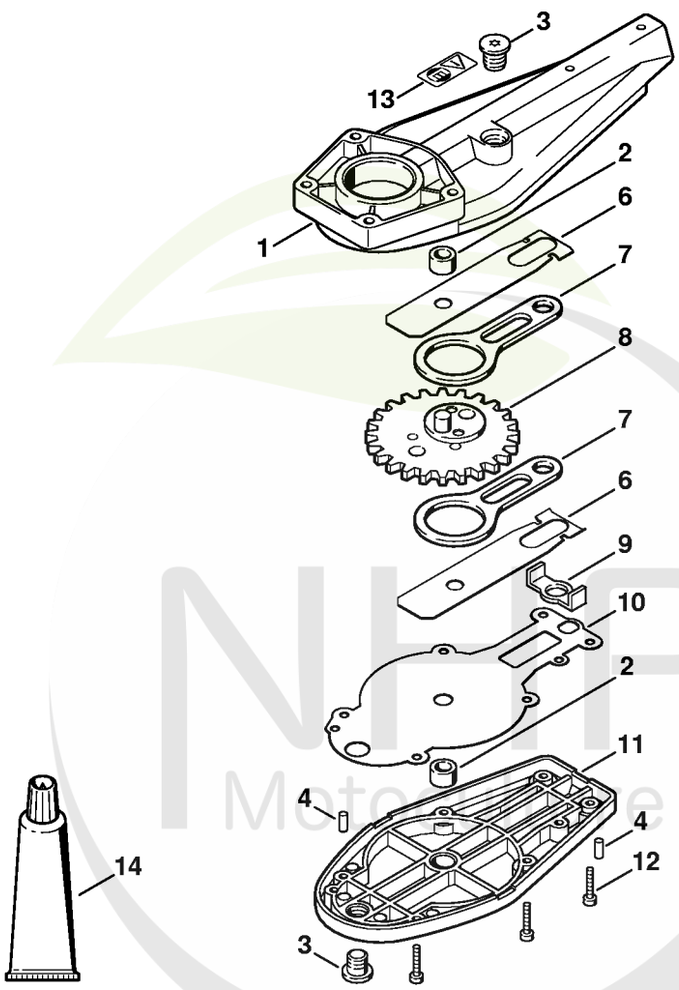

389ET020 SC

Cultivez votre univers



CLIQUEZ SUR LES RÉFÉRENCES SOULIGNÉES

1 produit : accès direct à sa fiche NHP.
Plusieurs produits : recherche sur le site NHP.

12/13 références reliées au catalogue.

Engrenage de commande des couteaux 0°, 30°, 0° - 90° (24.2005)

#	Numéro de pièce	Description	Quantité	Contient un ou plusieurs articles	Remarques
1	4230 640 0501	Carter de réducteur	1	2 - 4	
2	9513 003 0912	Douille à aiguilles 8x12x8	2		
3	4226 641 6500	Vis de fermeture	2		
4	9381 003 2070	Goupille cylindrique 4m6x12	2		
6	4230 642 4800	Tôle de butée	2		
7	4230 642 6501	Bielle	2		
8	4230 640 7501	Roue dentée	1		
9	4226 649 0301	Joint	1		
10	4230 649 0300	Joint	1		
11	4230 640 5801	Couvercle du reducteur	1	2, 3	
12	9022 313 0680	Vis cylindrique IS M4x16	6		
13	0000 967 3730	Pictogramme d'avertissement	1		
14	0781 120 1109	Graisse universelle (tube de 80 g)	1		

NHP Motoculture
Cultivez votre univers



IDENTIFIEZ LE REPÈRE

Puis retrouvez la référence correspondante dans la nomenclature associée.

Ouvrir la nomenclature - page 13

Couteau 0°, 30°, 0° - 90° (24.2005), (46.2000)

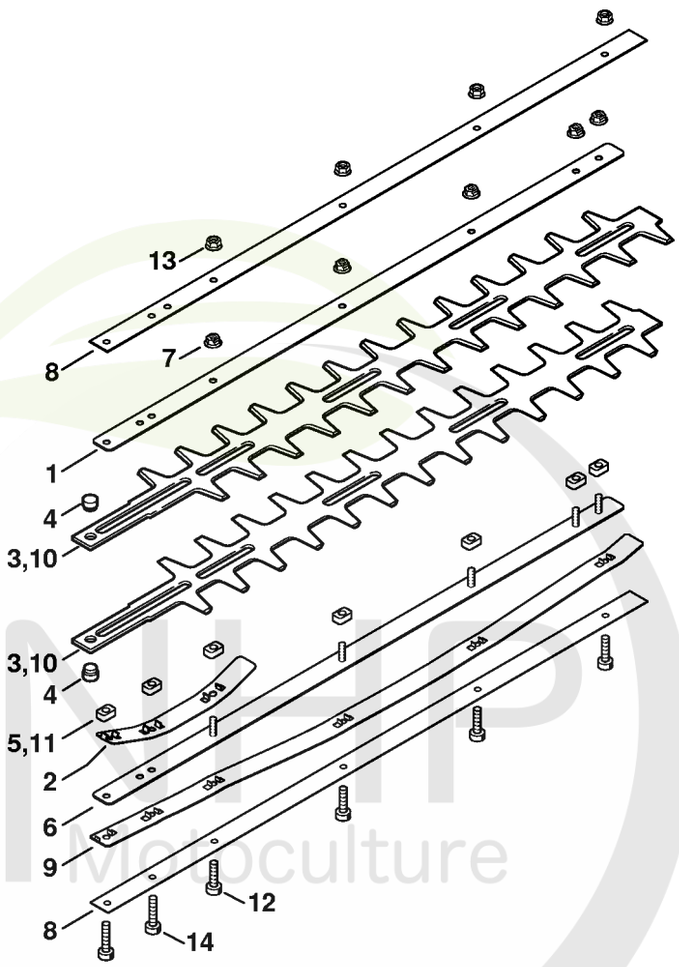

389ET041 SC

NHP Motoculture
Cultivez votre univers



CLIQUEZ SUR LES RÉFÉRENCES SOULIGNÉES

1 produit : accès direct à sa fiche NHP.
Plusieurs produits : recherche sur le site NHP.

15/15 références reliées au catalogue.

Couteau 0°, 30°, 0° - 90° (24.2005), (46.2000)

#	Numéro de pièce	Description	Quantité	Contient un ou plusieurs articles	Remarques
	4230 710 6001	Couteau	1	1 - 7	
1	4230 704 3500	Glissière de guidage 500 / 20"	1		
2	4230 713 1715	Bande élastique	1		
3	4230 710 6050	Jeu de Couteau 500 mm/20"	1	4	2 pièces
4	4226 713 6600	Boulon	2		
5	4226 648 6701	Coulisseau	7		
6	4230 740 6500	Glissière de guidage 500 / 20"	1		
7	9220 263 0702	Ecrou à six pans M5	5		
8	4226 641 4600	Glissière de guidage 550 / 22"	2		
9	4226 713 1700	Bande élastique 550 / 22"	1		
10	4230 710 6051	Couteau 550 mm / 22"	1	4	2 pièces
11	4226 648 6700	Coulisseau	6		
12	9022 341 0980	Vis cylindrique IS M5x16	4		
13	9220 260 0701	Ecrou à six pans M5	4		
14	9022 371 1020	Vis cylindrique IS M5x20	2		

NHP Motoculture
Cultivez votre univers