ÉCLATÉ INTERACTIF NHP MOTOCULTURE
Identifiez le repère, puis cliquez sur la référence soulignée.
Les références non soulignées ne sont pas retrouvées dans l'export.

HL-KM 135°

Liste des pièces
18.03.2025
France, français

Table des matières

Tube complet 2
Réducteur de renvoi à angle réglable sur 135° 4
Réducteur de commande des couteaux, réglable sur 135° 7
Couteau 9

Cultivez votre univers



IDENTIFIEZ LE REPÈRE

Puis retrouvez la référence correspondante dans la nomenclature associée.

Ouvrir la nomenclature - page 3

Tube complet

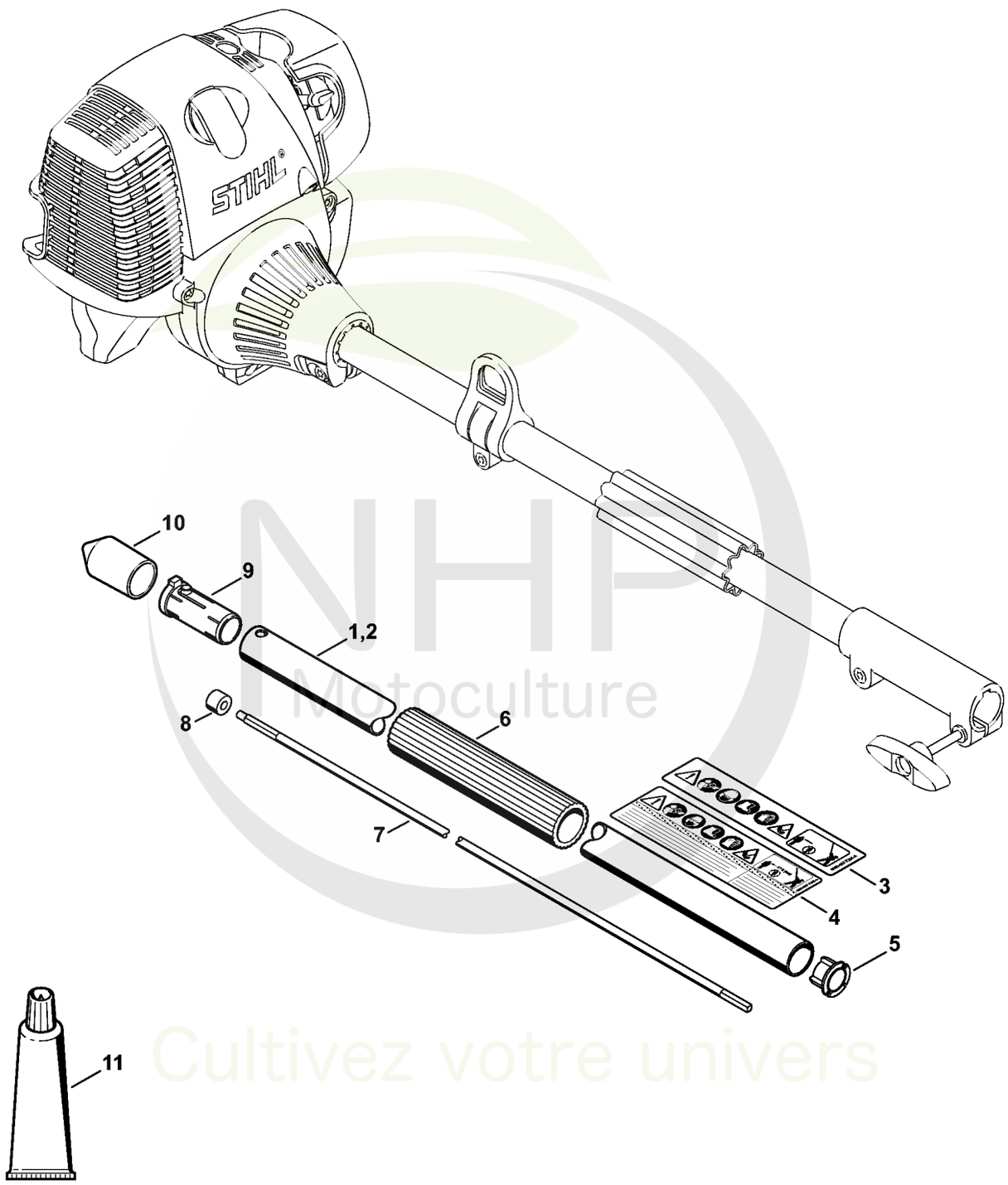

NHP Motoculture
Cultivez votre univers



CLIQUEZ SUR LES RÉFÉRENCES SOULIGNÉES

1 produit : accès direct à sa fiche NHP.
Plusieurs produits : recherche sur le site NHP.

9/11 références reliées au catalogue.

Tube complet

#	Numéro de pièce	Description	Quantité	Contient un ou plusieurs articles	Remarques
1	4243 710 7123	Tube complet Ø 25,4 mm	1	3, 5 - 10	
2	4243 710 7124	Tube complet Ø 25,4 mm	1	4 - 10	USA
3	0000 967 7294	Pictogramme d'avertissement HL	1		
4	0000 967 7295	Pictogramme d'avertissement HL	1		USA
5	4137 711 2101	Bouchon	1		
6	4230 791 2001	Gaine de poignée 270 mm	1		
7	4140 710 3225	Arbre d'entraînement	1	8	
8	4140 711 2500	Douille	1		
9	4140 791 7207	Douille	1		
10	4133 717 2000	Capuchon	2		
11	0781 120 1110	Graisse multifonctionnelle 225 g	1		

NHP Motoculture
Cultivez votre univers



IDENTIFIEZ LE REPÈRE

Puis retrouvez la référence correspondante dans la nomenclature associée.

Ouvrir la nomenclature - page 5

Réducteur de renvoi à angle réglable sur 135°

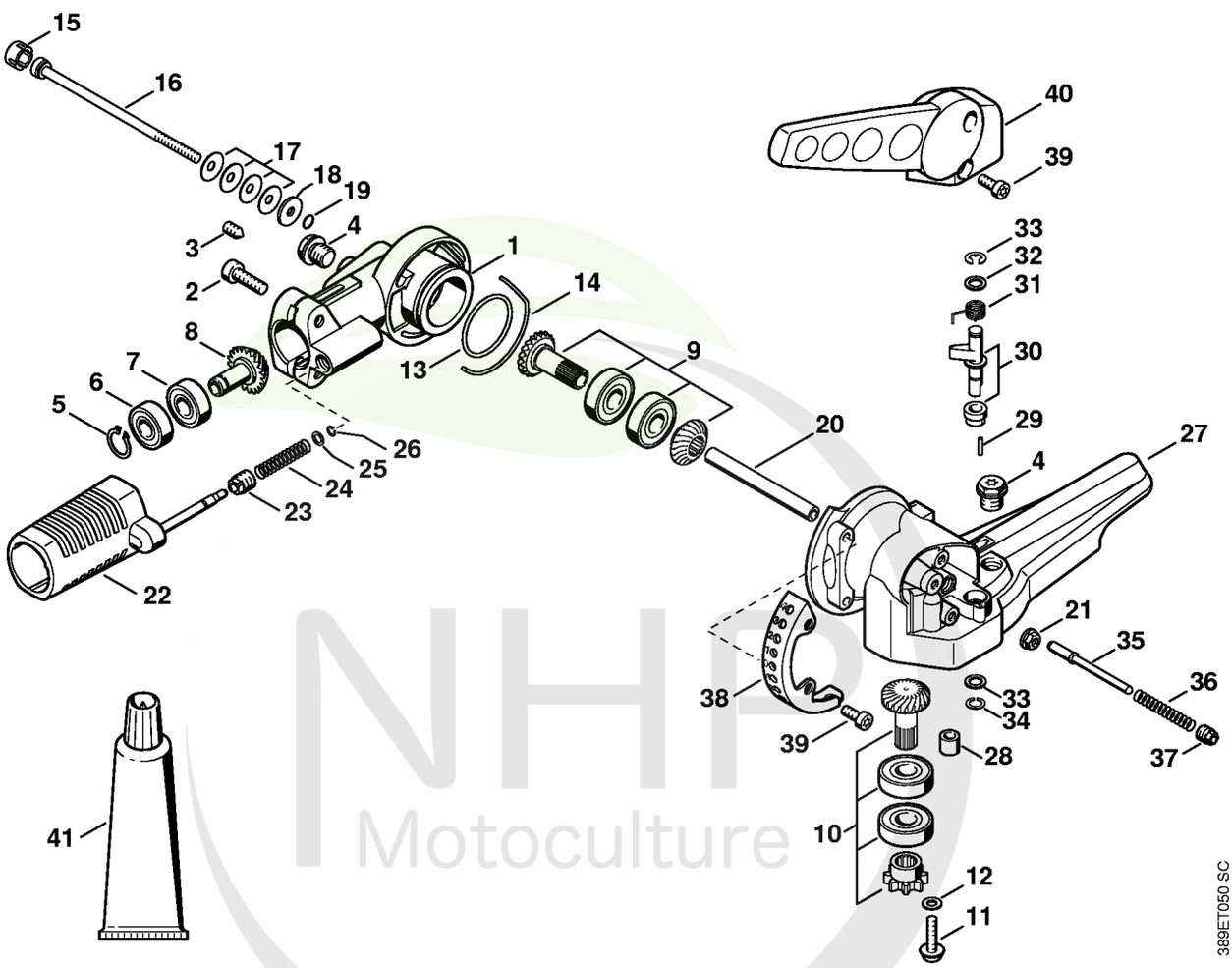

NHP Motoculture
Cultivez votre univers



CLIQUEZ SUR LES RÉFÉRENCES SOULIGNÉES

1 produit : accès direct à sa fiche NHP.
Plusieurs produits : recherche sur le site NHP.

23/23 références reliées au catalogue.

Réducteur de renvoi à angle réglable sur 135°

#	Numéro de pièce	Description	Quantité	Contient un ou plusieurs articles	Remarques
1	4230 640 0506	Carter de réducteur	1	2 - 4	
2	9022 341 1300	Vis cylindrique IS M6x20	2		
3	0000 953 1001	Goujon	1		
4	4119 713 6500	Vis de fermeture	2		
	4230 640 7305	Jeu de pignons	1	5 - 10	
5	9455 621 0750	Circlip 9x1	1		
6	9503 003 9856	Roulement rainuré à billes	1		
7	9503 003 9850	Roulement rainuré à billes 609	1		
8		Pignon d'entrainement	1	5 - 7	
9		Pignon de sortie	1		
10		Arbre de sortie	1		
11	0000 951 1100	Vis	1		
12	0000 958 0520	Rondelle	1		
13	9645 945 7908	Anneau de joint	1		
14	4230 642 8200	Anneau	1		
15	4230 641 7400	Capuchon	1		
16	9022 341 1170	Vis	1		
17	9485 648 0362	Rondelle belleville	4		
18	0000 958 0527	Rondelle	1		
19	9645 945 7455	Joint torique 4,9x1,9	1		
20	4230 641 9400	Coussinet	1		
21	9216 261 0700	Ecrou à six pans M5	1		
22	4230 640 4513	Dispositif de blocage	1	23 - 26	
23	4230 642 9010	Douille filetée	1		
24	4230 641 3110	Ressort	1		
25	9291 021 3861	Rondelle 5,1x8,3x0,8	1		

NHP Motoculture
Cultivez votre univers



CLIQUEZ SUR LES RÉFÉRENCES SOULIGNÉES

1 produit : accès direct à sa fiche NHP.
Plusieurs produits : recherche sur le site NHP.

16/16 références reliées au catalogue.

Réducteur de renvoi à angle réglable sur 135°

#	Numéro de pièce	Description	Quantité	Contient un ou plusieurs articles	Remarques
26	9461 620 0512	Anneau d'arrêt	1		
27	4230 640 0503	Carter du réducteur	1	4, 28, 29	
28	9513 003 1570	Douille à aiguilles 6x10x9	1		
29	9380 620 1090	Goupille élastique 2x10	1		
30	4230 700 6700	Boulon	1		
31	4230 708 4500	Ressort coudé	1		
32	9298 021 3873	Rondelle	2		
33	9460 624 0600	Anneau d'arrêt 6	1		
34	9452 621 0155	Circlips 7x0,6	1		
35	4230 711 9200	Goupille de pression	1		
36	4230 708 3300	Ressort	1		
37	4230 708 2100	Bouchon	1		
38	4230 642 4600	Secteur d'encliquetage	1		
39	9022 341 0961	Vis cylindrique IS-M5x12	4		
40	4230 643 3502	Levier de réglage	1		
41	0781 120 1117	Graisse de transmission (tube de 80 g)	1		

NHP Motoculture
Cultivez votre univers



IDENTIFIEZ LE REPÈRE

Puis retrouvez la référence correspondante dans la nomenclature associée.

Ouvrir la nomenclature - page 8

Réducteur de commande des couteaux, réglable sur 135°

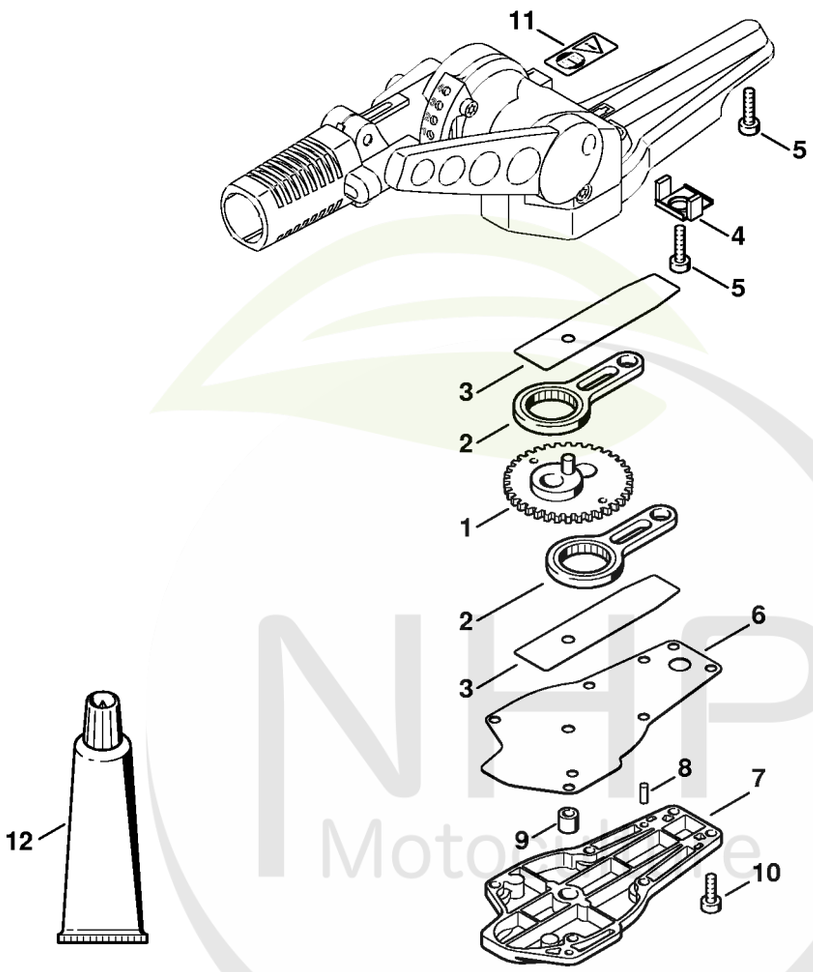

NHP Motoculture
Cultivez votre univers



CLIQUEZ SUR LES RÉFÉRENCES SOULIGNÉES

1 produit : accès direct à sa fiche NHP.
Plusieurs produits : recherche sur le site NHP.

12/12 références reliées au catalogue.

Réducteur de commande des couteaux, réglable sur 135°

#	Numéro de pièce	Description	Quantité	Contient un ou plusieurs articles	Remarques
1	4230 640 7503	Roue dentée	1		
2	4230 640 6800	Bielle	2		
3	4230 642 4801	Tôle de butée	2		
4	4230 649 0305	Joint	1		
5	9022 371 1020	Vis cylindrique IS M5x20	1		
6	4230 649 0303	Joint	1		
7	4230 640 5804	Couvercle de réducteur	1	9	
8	9381 651 2062	Goupille cylindrique 4m6x10	2		
9	9513 003 1570	Douille à aiguilles 6x10x9	1		
10	9022 313 0680	Vis cylindrique IS M4x16	6		
11	0000 967 3730	Pictogramme d'avertissement	1		
12	0781 120 1109	Graisse universelle (tube de 80 g)	1		

NHP Motoculture
Cultivez votre univers



IDENTIFIEZ LE REPÈRE

Puis retrouvez la référence correspondante dans la nomenclature associée.

Ouvrir la nomenclature - page 10

Couteau

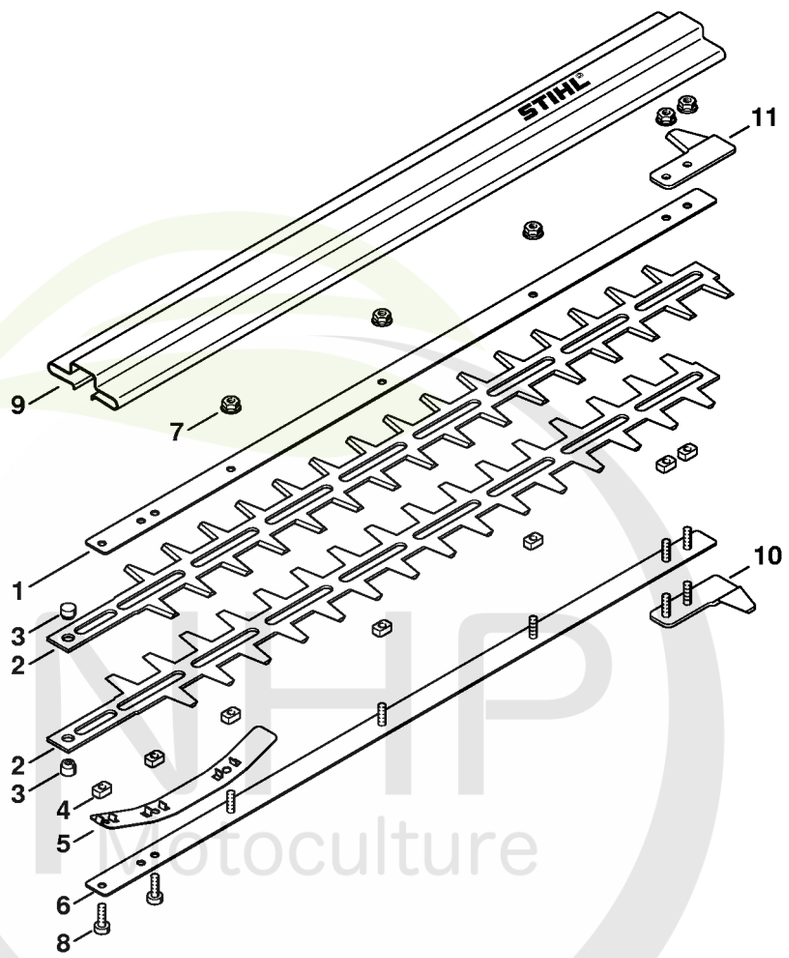

227ET047 SC

NHP Motoculture
Cultivez votre univers



CLIQUEZ SUR LES RÉFÉRENCES SOULIGNÉES

1 produit : accès direct à sa fiche NHP.
Plusieurs produits : recherche sur le site NHP.

13/13 références reliées au catalogue.

Couteau

#	Numéro de pièce	Description	Quantité	Contient un ou plusieurs articles	Remarques
	4230 710 5900	Barre de coupe compl. 500 mm / 20"	1	1 - 7	
1	4230 704 3500	Glissière de guidage 500 / 20"	1		
2	4230 710 6053	Lame 500 mm/20"	1	3	2 pièces
3	4226 713 6600	Boulon	2		
4	4226 648 6701	Coulisseau	7		
5	4230 713 1715	Bande élastique	1		
6	4230 740 6500	Glissière de guidage 500 / 20"	1		
7	9220 263 0702	Ecrou à six pans M5	5		
8	9022 371 1020	Vis cylindrique IS M5x20	2		
9	4230 790 9200	Étui de protection	1		
	4230 007 1005	Jeu de Protègeguidage	1	10, 11	
10	4230 790 9800	Protège-guidage	1		
11	4230 792 9000	Protège-guidage	1		

NHP Motoculture
Cultivez votre univers