ÉCLATÉ INTERACTIF NHP MOTOCULTURE
Identifiez le repère, puis cliquez sur la référence soulignée.
Les références non soulignées ne sont pas retrouvées dans l'export.

# HL-KM 145°

**Liste des pièces**
**18.03.2025**
**France, français**

## Table des matières

Tube complet ..... 2
Réducteur de renvoi à angle réglable sur 145°, 500 mm ..... 4
Réducteur de renvoi à angle réglable sur 145°, 600 mm ..... 7
Couples de serrage ..... 10
Consommables et matières auxiliaires ..... 12
Consommables et matières auxiliaires ..... 14

Cultivez votre univers




## IDENTIFIEZ LE REPÈRE

Puis retrouvez la référence correspondante dans la nomenclature associée.

**Ouvrir la nomenclature - page 3**

# Tube complet

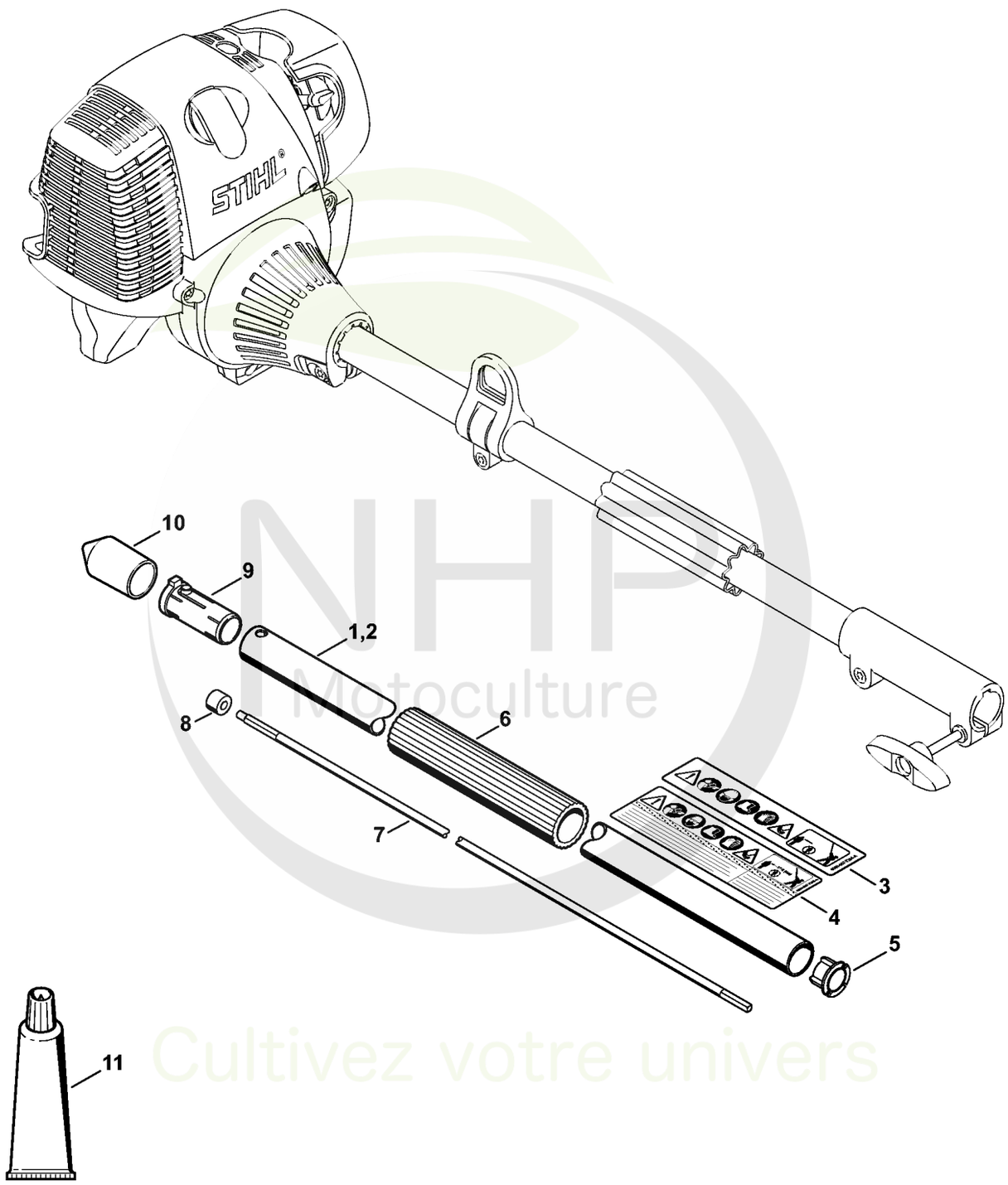


NHP Motoculture
Cultivez votre univers




**CLIQUEZ SUR LES RÉFÉRENCES SOULIGNÉES**

1 produit : accès direct à sa fiche NHP.
Plusieurs produits : recherche sur le site NHP.

9/11 références reliées au catalogue.

# Tube complet

| # | Numéro de pièce | Description | Quantité | Contient un ou plusieurs articles | Remarques |
|---|---|---|---|---|---|
| 1 | 4243 710 7123 | Tube complet Ø 25,4 mm | 1 | 3, 5 - 10 | |
| 2 | 4243 710 7124 | Tube complet Ø 25,4 mm | 1 | 4 - 10 | USA |
| 3 | 0000 967 7294 | Pictogramme d'avertissement HL | 1 | | |
| 4 | 0000 967 7295 | Pictogramme d'avertissement HL | 1 | | USA |
| 5 | 4137 711 2101 | Bouchon | 1 | | |
| 6 | 4230 791 2001 | Gaine de poignée 270 mm | 1 | | |
| 7 | 4140 710 3225 | Arbre d'entraînement | 1 | 8 | |
| 8 | 4140 711 2500 | Douille | 1 | | |
| 9 | 4140 791 7207 | Douille | 1 | | |
| 10 | 4133 717 2000 | Capuchon | 2 | | |
| 11 | 0781 120 1110 | Graisse multifonctionnelle 225 g | 1 | | |

NHP Motoculture
Cultivez votre univers




## IDENTIFIEZ LE REPÈRE

Puis retrouvez la référence correspondante dans la nomenclature associée.

**Ouvrir la nomenclature - page 5**

# Réducteur de renvoi à angle réglable sur 145°, 500 mm

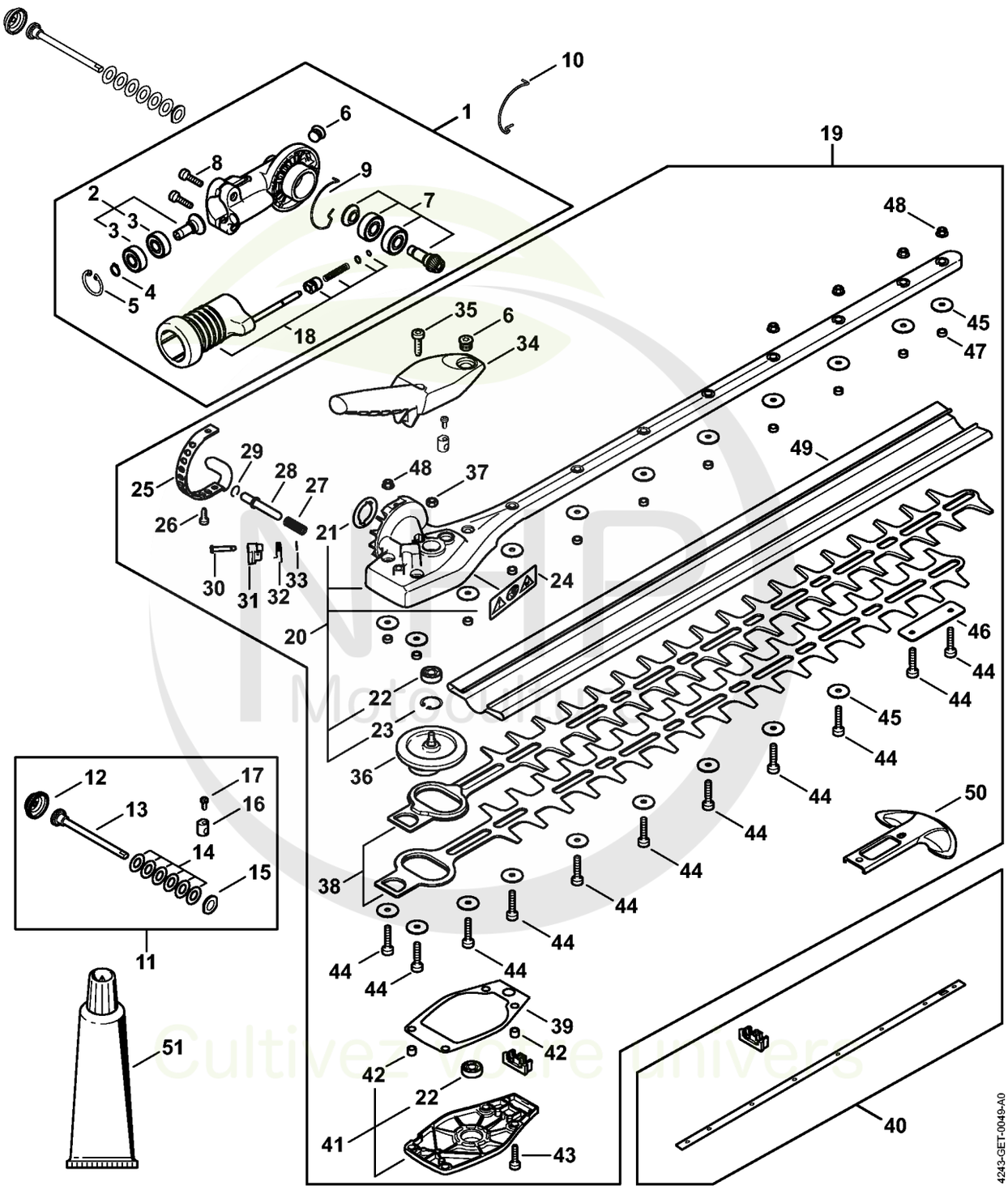


Cultivez votre univers




**CLIQUEZ SUR LES RÉFÉRENCES SOULIGNÉES**

1 produit : accès direct à sa fiche NHP.
Plusieurs produits : recherche sur le site NHP.

26/26 références reliées au catalogue.

# Réducteur de renvoi à angle réglable sur 145°, 500 mm

| # | Numéro de pièce | Description | Quantité | Contient un ou plusieurs articles | Remarques |
|---|---|---|---|---|---|
| 1 | 4243 640 0535 | Carter du réducteur | 1 | 2 - 9, 18 | |
| 2 | 4243 640 2502 | Pignon d'entraînement | 1 | 3, 4 | |
| 3 | 9503 003 9870 | Roulement rainuré à billes 609-2Z | 1 | | |
| 4 | 9455 621 0750 | Circlip 9x1 | 1 | | |
| 5 | 9456 621 2660 | Circlip 24x1,2 | 1 | | |
| 6 | 4226 641 6500 | Vis de fermeture | 1 | | |
| 7 | 4243 640 2503 | Pignon d'entraînement | 1 | | |
| 8 | 9022 371 1020 | Vis cylindrique IS M5x20 | 1 | | |
| 9 | 4243 642 8201 | Anneau | 1 | | |
| 10 | 4243 642 8200 | Anneau | 1 | | |
| 11 | 4243 007 1300 | Jeu de pièces de fixation | 1 | 12 - 17 | |
| 12 | 4243 642 1900 | Capuchon | 1 | | |
| 13 | 4243 951 9700 | Vis | 1 | | |
| 14 | 9486 648 1012 | Rondelle Belleville 15x8,2x0,8 | 6 | | |
| 15 | 4243 642 7801 | Rondelle | 1 | | |
| 16 | 4243 642 9002 | Dpuille filetée | 1 | | |
| 17 | 9022 373 0334 | Vis cylindrique IS-M3x7-12.9 | 1 | | |
| 18 | 4243 640 4506 | Dispositif de blocage | 1 | | |
| 19 | 4243 640 0536 | Carter du réducteur | 1 | 20 - 49 | |
| 20 | 4243 640 0513 | Carter du réducteur (145°, 500 mm) | 1 | 21 - 24 | |
| 21 | 4243 641 2602 | Rondelle | 1 | | |
| 22 | 4243 640 5100 | Roulement a billes | 2 | | |
| 23 | 9456 621 2000 | Circlips 19x1 | 1 | | |
| 24 | 0000 967 7299 | Pictogramme d'avertissement | 1 | | |
| 25 | 4243 642 4601 | Secteur d'encliquetage | 1 | | |
| 26 | 9075 478 3012 | Vis cylindrique IS-D4x12 | 2 | | |

NHP Motoculture
Cultivez votre univers




**CLIQUEZ SUR LES RÉFÉRENCES SOULIGNÉES**

1 produit : accès direct à sa fiche NHP.
Plusieurs produits : recherche sur le site NHP.

24/25 références reliées au catalogue.

# Réducteur de renvoi à angle réglable sur 145°, 500 mm

| # | Numéro de pièce | Description | Quantité | Contient un ou plusieurs articles | Remarques |
|---|---|---|---|---|---|
| **27** | 0000 997 2020 | Ressort de pression | 1 | | |
| **28** | 4243 642 4500 | Boulon d'arrêt | 1 | | |
| **29** | 9458 621 1421 | Jonc d'arrêt DIN7993-B10 | 1 | | |
| **30** | 4243 704 0900 | Axe | 1 | | |
| **31** | 4243 708 6201 | Segment à crans | 1 | | |
| **32** | 4243 182 4501 | Ressort coudé | 1 | | |
| **33** | 9460 624 0320 | Anneau d'arrêt 3,2 | 1 | | |
| **34** | 4243 700 2901 | Levier de réglage | 1 | | |
| **35** | 9075 478 4136 | Vis cylindrique IS-D5x20 | 1 | | |
| **36** | 4243 640 1600 | Excentrique | 1 | | |
| **37** | 9210 319 0900 | Ecrou à six pans M6 | 1 | | |
| **38** | 4243 710 6003 | Couteau 500 mm / 20" | 1 | | |
| **39** | 4243 649 0300 | Joint | 1 | | |
| **40** | 4243 007 1003 | Jeu de pièces tôle de recouvrement | 1 | | |
| **41** | 4243 640 5800 | Couvercle de réducteur | 1 | 22, 42 | |
| **42** | 0000 988 8600 | Douille | 1 | | |
| **43** | 9075 478 4136 | Vis cylindrique IS-D5x20 | 1 | | |
| **44** | 4237 716 0400 | Vis cylindrique IS-M5x25 | 10 | | |
| **45** | 4237 958 0500 | Rondelle | 1 | | |
| **46** | 4243 717 3100 | Tôle de protection | 1 | | |
| **47** | 4242 641 4900 | Douille 4,4 mm | 1 | | |
| **48** | 9216 263 0700 | Écrou à six pans M5 | 1 | | |
| **49** | 0000 790 9200 | Protège-couteaux 500 mm / 20" | 1 | | |
| **50** | 4237 792 9006 | Protègeguidage | 1 | | |
| **51** | 0781 120 1109 | Graisse universelle (tube de 80 g) | 1 | | |

NHP Motoculture
Cultivez votre univers




## IDENTIFIEZ LE REPÈRE

Puis retrouvez la référence correspondante dans la nomenclature associée.

**Ouvrir la nomenclature - page 8**

# Réducteur de renvoi à angle réglable sur 145°, 600 mm

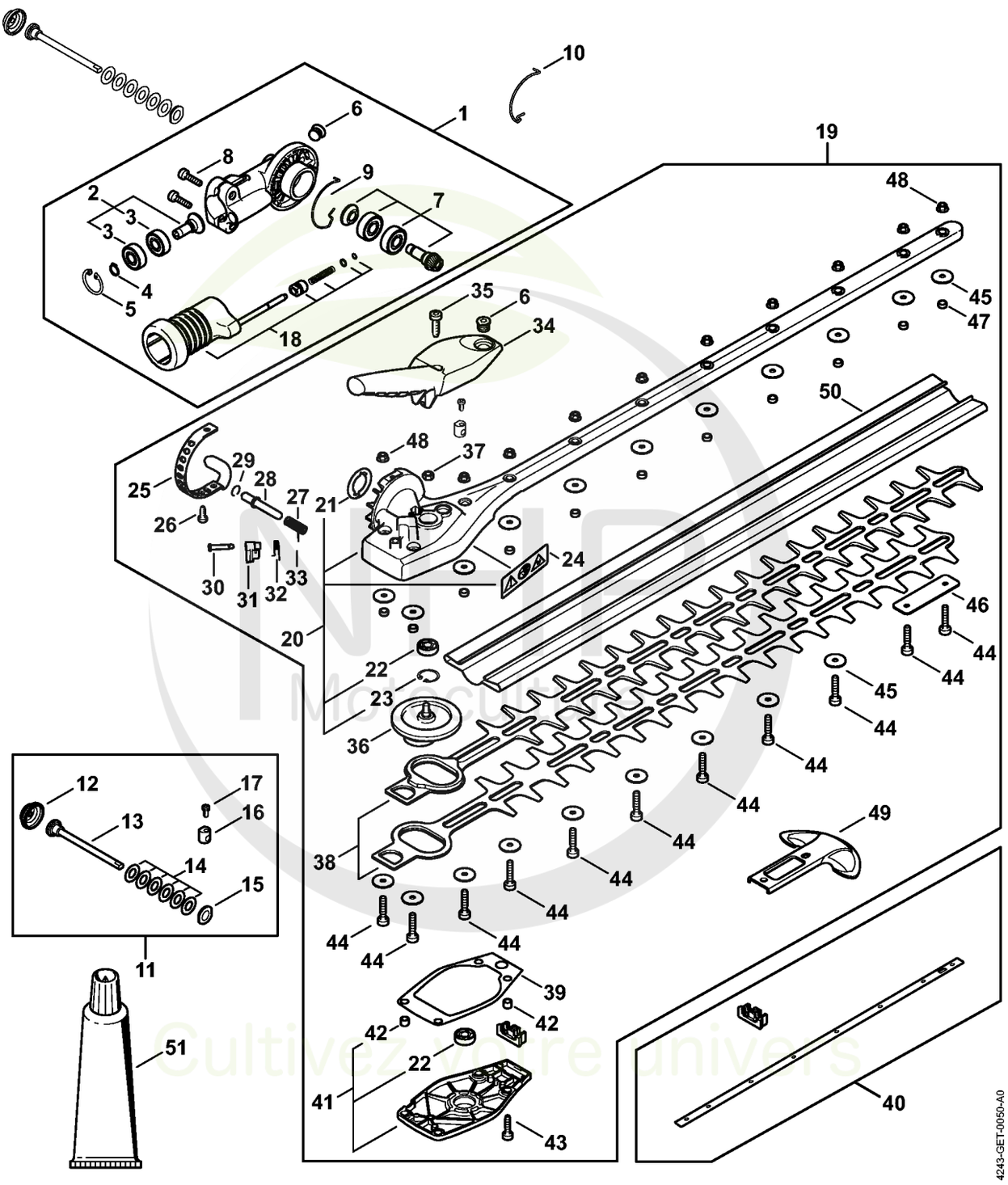


Cultivez votre univers




**CLIQUEZ SUR LES RÉFÉRENCES SOULIGNÉES**

1 produit : accès direct à sa fiche NHP.
Plusieurs produits : recherche sur le site NHP.

26/26 références reliées au catalogue.

# Réducteur de renvoi à angle réglable sur 145°, 600 mm

| # | Numéro de pièce | Description | Quantité | Contient un ou plusieurs articles | Remarques |
|---|---|---|---|---|---|
| 1 | 4243 640 0535 | Carter du réducteur | 1 | 2 - 9, 18 | |
| 2 | 4243 640 2502 | Pignon d'entraînement | 1 | 3, 4 | |
| 3 | 9503 003 9870 | Roulement rainuré à billes 609-2Z | 2 | | |
| 4 | 9455 621 0750 | Circlip 9x1 | 1 | | |
| 5 | 9456 621 2660 | Circlip 24x1,2 | 1 | | |
| 6 | 4226 641 6500 | Vis de fermeture | 1 | | |
| 7 | 4243 640 2503 | Pignon d'entraînement | 1 | | |
| 8 | 9022 371 1020 | Vis cylindrique IS M5x20 | 2 | | |
| 9 | 4243 642 8201 | Anneau | 1 | | |
| 10 | 4243 642 8200 | Anneau | 1 | | |
| 11 | 4243 007 1300 | Jeu de pièces de fixation | 1 | 12 - 17 | |
| 12 | 4243 642 1900 | Capuchon | 1 | | |
| 13 | 4243 951 9700 | Vis | 1 | | |
| 14 | 9486 648 1012 | Rondelle Belleville 15x8,2x0,8 | 6 | | |
| 15 | 4243 642 7801 | Rondelle | 1 | | |
| 16 | 4243 642 9002 | Dpuille filetée | 1 | | |
| 17 | 9022 373 0334 | Vis cylindrique IS-M3x7-12.9 | 1 | | |
| 18 | 4243 640 4506 | Dispositif de blocage | 1 | | |
| 19 | 4243 640 0537 | Carter du réducteur | 1 | 20 - 49 | |
| 20 | 4243 640 0517 | Carter du réducteur (145°, 600 mm) | 1 | 21 - 24 | |
| 21 | 4243 641 2602 | Rondelle | 1 | | |
| 22 | 4243 640 5100 | Roulement a billes | 2 | | |
| 23 | 9456 621 2000 | Circlips 19x1 | 1 | | |
| 24 | 0000 967 7299 | Pictogramme d'avertissement | 1 | | |
| 25 | 4243 642 4601 | Secteur d'encliquetage | 1 | | |
| 26 | 9075 478 3012 | Vis cylindrique IS-D4x12 | 2 | | |

NHP Motoculture
Cultivez votre univers




**CLIQUEZ SUR LES RÉFÉRENCES SOULIGNÉES**

1 produit : accès direct à sa fiche NHP.
Plusieurs produits : recherche sur le site NHP.

24/25 références reliées au catalogue.

# Réducteur de renvoi à angle réglable sur 145°, 600 mm

| # | Numéro de pièce | Description | Quantité | Contient un ou plusieurs articles | Remarques |
|---|---|---|---|---|---|
| **27** | 0000 997 2020 | Ressort de pression | 1 | | |
| **28** | 4243 642 4500 | Boulon d'arrêt | 1 | | |
| **29** | 9458 621 1421 | Jonc d'arrêt DIN7993-B10 | 1 | | |
| **30** | 4243 704 0900 | Axe | 1 | | |
| **31** | 4243 708 6202 | Segment à crans | 1 | | |
| **32** | 4243 182 4501 | Ressort coudé | 1 | | |
| **33** | 9460 624 0320 | Anneau d'arrêt 3,2 | 1 | | |
| **34** | 4243 700 2901 | Levier de réglage | 1 | | |
| **35** | 9075 478 4136 | Vis cylindrique IS-D5x20 | 1 | | |
| **36** | 4243 640 1600 | Excentrique | 1 | | |
| **37** | 9210 319 0900 | Ecrou à six pans M6 | 1 | | |
| **38** | 4243 710 6004 | Couteau 600 mm / 24" | 1 | | |
| **39** | 4243 649 0300 | Joint | 1 | | |
| **40** | 4243 007 1004 | Jeu de pièces tôle de recouvrement | 1 | | |
| **41** | 4243 640 5800 | Couvercle de réducteur | 1 | 22, 42 | |
| **42** | 0000 988 8600 | Douille | 2 | | |
| **43** | 9075 478 4136 | Vis cylindrique IS-D5x20 | 4 | | |
| **44** | 4237 716 0400 | Vis cylindrique IS-M5x25 | 11 | | |
| **45** | 4237 958 0500 | Rondelle | 13 | | |
| **46** | 4243 717 3100 | Tôle de protection | 1 | | |
| **47** | 4242 641 4900 | Douille 4,4 mm | 11 | | |
| **48** | 9216 263 0700 | Écrou à six pans M5 | 11 | | |
| **49** | 4237 792 9006 | Protègeguidage | 1 | | |
| **50** | 0000 790 9201 | Protège-couteaux 600 mm / 24" | 1 | | |
| **51** | 0781 120 1109 | Graisse universelle (tube de 80 g) | 1 | | |

NHP Motoculture
Cultivez votre univers




## IDENTIFIEZ LE REPÈRE

Puis retrouvez la référence correspondante dans la nomenclature associée.

**Ouvrir la nomenclature - page 11**

# Couples de serrage

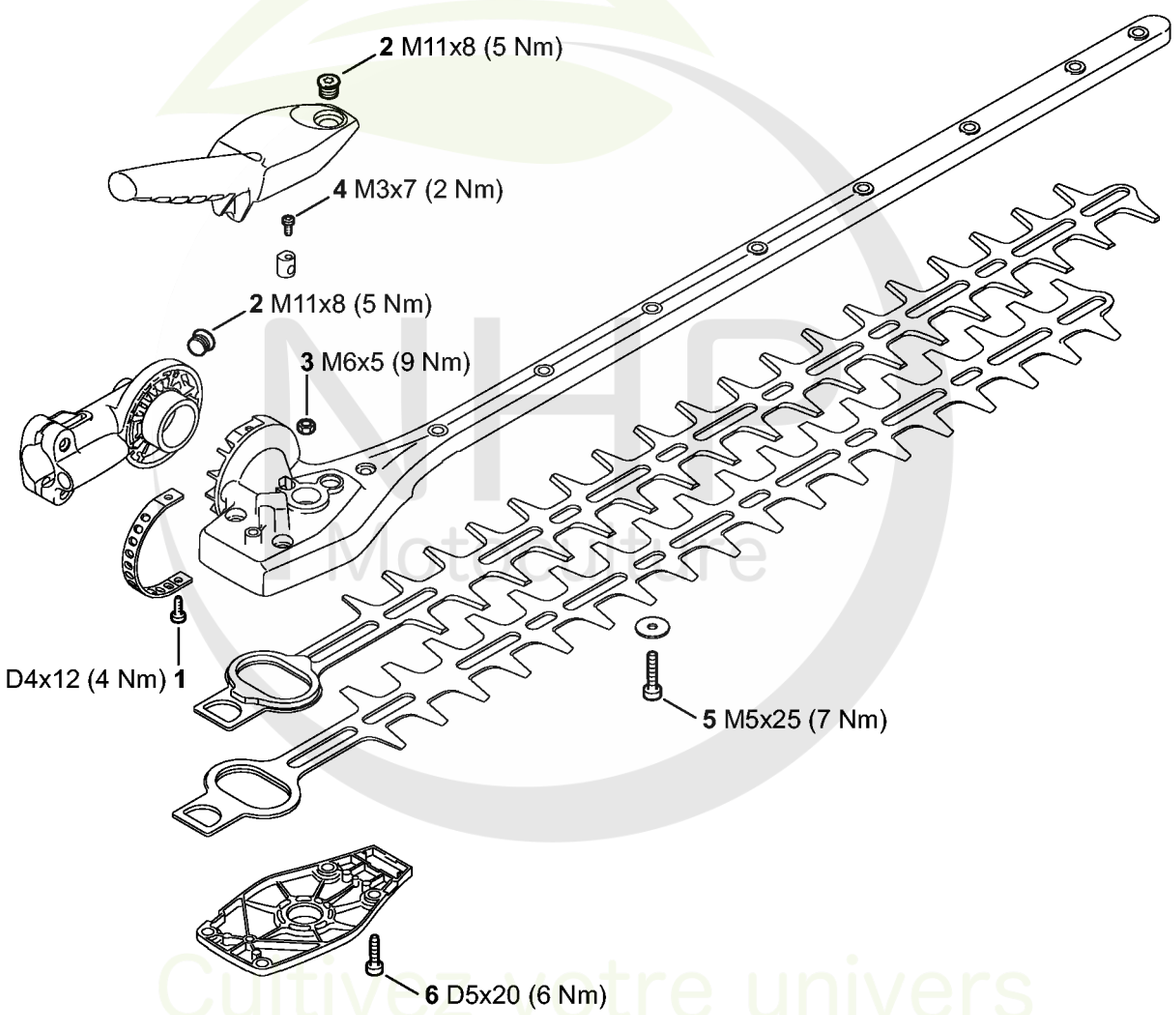


4243-GET-0042-A0




**CLIQUEZ SUR LES RÉFÉRENCES SOULIGNÉES**

1 produit : accès direct à sa fiche NHP.
Plusieurs produits : recherche sur le site NHP.

6/6 références reliées au catalogue.

# Couples de serrage

| # | Numéro de pièce | Description | Quantité | Contient un ou plusieurs articles | Remarques |
|---|---|---|---|---|---|
| 1 | 9075 478 3012 | Vis cylindrique IS-D4x12 | 2 | | |
| 2 | 4226 641 6500 | Vis de fermeture | 2 | | |
| 3 | 9210 319 0900 | Ecrou à six pans M6 | 1 | | |
| 4 | 9022 373 0334 | Vis cylindrique IS-M3x7-12.9 | 1 | | |
| 5 | 4237 716 0400 | Vis cylindrique IS-M5x25 | 10 | | |
| 6 | 9075 478 4136 | Vis cylindrique IS-D5x20 | 4 | | |

NHP Motoculture
Cultivez votre univers




## IDENTIFIEZ LE REPÈRE

Puis retrouvez la référence correspondante dans la nomenclature associée.

**Ouvrir la nomenclature - page 13**

# Consommables et matières auxiliaires

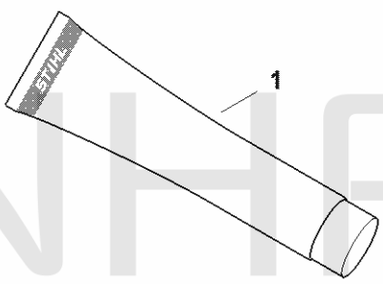


0000-GET-0157-A0

NHP Motoculture
Cultivez votre univers




**CLIQUEZ SUR LES RÉFÉRENCES SOULIGNÉES**

1 produit : accès direct à sa fiche NHP.
Plusieurs produits : recherche sur le site NHP.

6/6 références reliées au catalogue.

# Consommables et matières auxiliaires

| # | Numéro de pièce | Description | Quantité | Contient un ou plusieurs articles | Remarques |
|---|---|---|---|---|---|
| **1** | 0781 120 1021 | Graisse universelle (tube de 40 g) | 1 | | |
| **1** | 0781 120 1021 | Graisse universelle (tube de 40 g) | 1 | | |
| **1** | 0781 120 1109 | Graisse universelle (tube de 80 g) | 1 | | |
| **1** | 0781 120 1109 | Graisse universelle (tube de 80 g) | 1 | | |
| **1** | 0781 120 1110 | Graisse multifonctionnelle 225 g | 1 | | |
| **1** | 0781 120 1110 | Graisse multifonctionnelle 225 g | 1 | | |

NHP Motoculture
Cultivez votre univers




## IDENTIFIEZ LE REPÈRE

Puis retrouvez la référence correspondante dans la nomenclature associée.

**Ouvrir la nomenclature - page 15**

# Consommables et matières auxiliaires

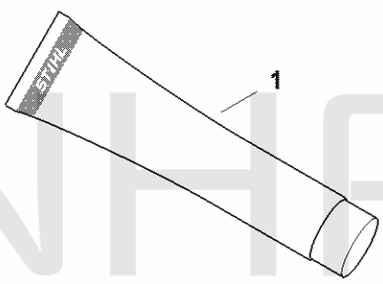


0000-GET-0157-A0

NHP Motoculture
Cultivez votre univers




**CLIQUEZ SUR LES RÉFÉRENCES SOULIGNÉES**

1 produit : accès direct à sa fiche NHP.
Plusieurs produits : recherche sur le site NHP.

6/6 références reliées au catalogue.

# Consommables et matières auxiliaires

| # | Numéro de pièce | Description | Quantité | Contient un ou plusieurs articles | Remarques |
|---|---|---|---|---|---|
| **1** | 0781 120 1021 | Graisse universelle (tube de 40 g) | 1 | | |
| **1** | 0781 120 1021 | Graisse universelle (tube de 40 g) | 1 | | |
| **1** | 0781 120 1109 | Graisse universelle (tube de 80 g) | 1 | | |
| **1** | 0781 120 1109 | Graisse universelle (tube de 80 g) | 1 | | |
| **1** | 0781 120 1110 | Graisse multifonctionnelle 225 g | 1 | | |
| **1** | 0781 120 1110 | Graisse multifonctionnelle 225 g | 1 | | |

NHP Motoculture
Cultivez votre univers