ÉCLATÉ INTERACTIF NHP MOTOCULTURE
Identifiez le repère, puis cliquez sur la référence soulignée.
Les références non soulignées ne sont pas retrouvées dans l'export.

HT

Liste des pièces
18.03.2025
France, français

Table des matières

Réducteur 1/4" 8d 2
Réducteur (42.2005) 7
Réducteur (38.2002) 9
Kit de transformation Carter de réducteur (22.2011) 11
Réservoir d'huile, Couvercle de pignon (38.2002) 13
Engrenage d'angle 15

Cultivez votre univers



IDENTIFIEZ LE REPÈRE

Puis retrouvez la référence correspondante dans la nomenclature associée.

Ouvrir la nomenclature - page 3

Réducteur 1/4" 8d

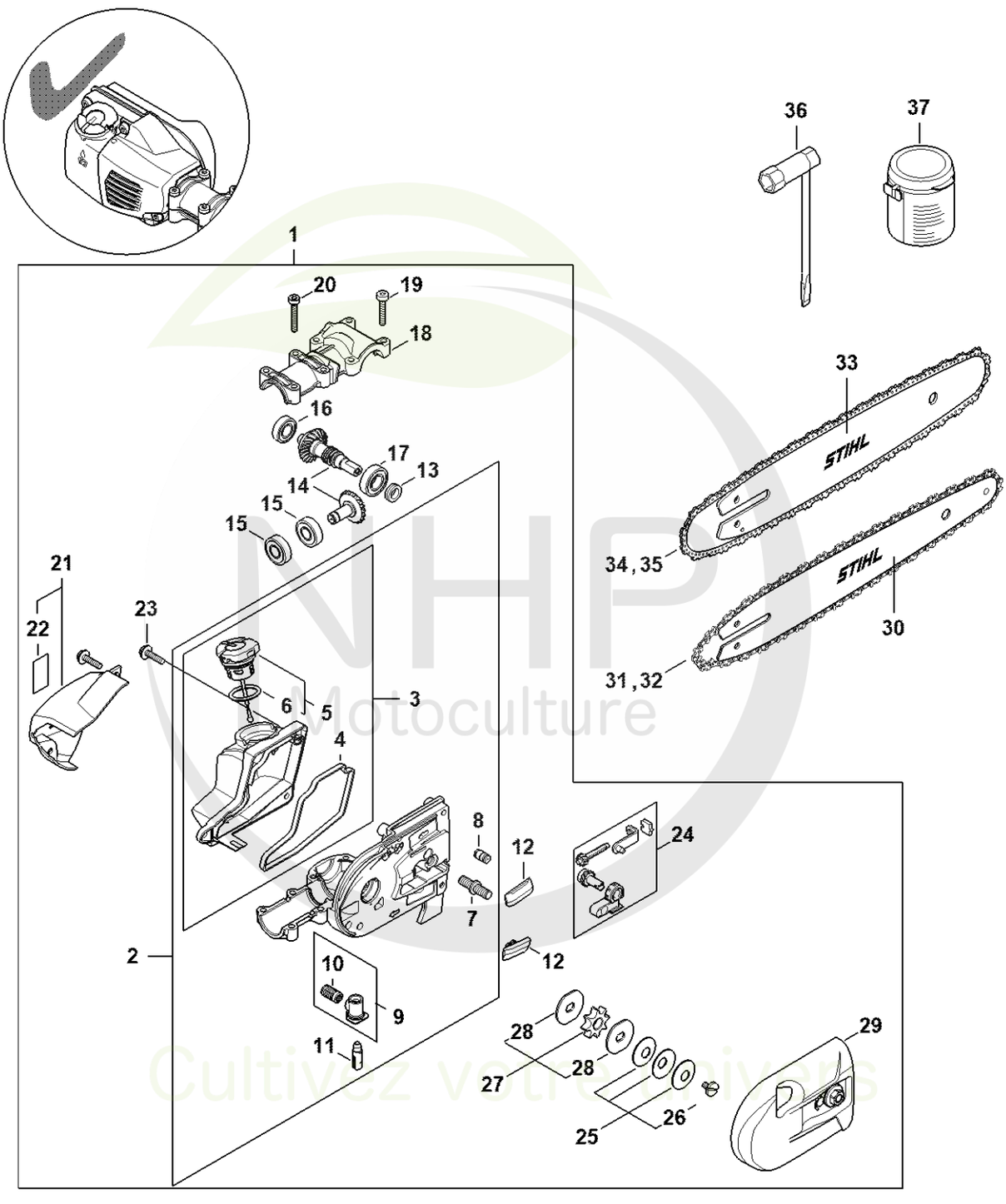

NHP Motoculture
Cultivez votre univers



CLIQUEZ SUR LES RÉFÉRENCES SOULIGNÉES

1 produit : accès direct à sa fiche NHP.
Plusieurs produits : recherche sur le site NHP.

26/26 références reliées au catalogue.

Réducteur 1/4" 8d

#	Numéro de pièce	Description	Quantité	Contient un ou plusieurs articles	Remarques
1	4182 640 0154	Réducteur	1	2 - 29	
1	4182 640 0150	Réducteur	1	2 - 6, 8 - 31	
2	4182 640 0556	Carter de réducteur	1	3 - 11	
2	4182 640 1400	Boîtier	1	3 - 6, 8	
3	4182 350 0306	Réservoir d'huile	1	4 - 6	
3	0000 350 0539	Bouchon de réservoir	1	4	
4	4182 351 1000	Joint	1		
4	9645 948 2470	Joint torique 23x3	1		
5	0000 350 0529	Bouchon de réservoir	1	6	
5	4182 641 3200	Conduit d'huile	1		
6	9645 948 2470	Joint torique 23x3	1		
6	0000 664 2412	Vis à embase D8	1		
7	4182 664 2401	Vis à embase M8	1		
7	0000 664 2415	Vis à embase D9/M8	1		
8	1128 640 9100	Soupape	1		
8	1128 640 9100	Soupape	1		
9	4182 640 3800	Crépine d'aspiration	1	10	
9	4182 640 3400	Pièces de tuyau d'huile	1	10, 11	
10	1117 647 6801	Tamis	1		
10	1123 640 3800	Crépine d'aspiration	1		
11	4138 640 3200	Pompe à huile	2		
11	9645 945 7552	Joint torique 12x2-NBR70	1		
12	1123 648 6600	Bande de glissement	1		
12	4182 640 3200	Pompe à huile 0,55	1		
13	4138 642 8201	Anneau	1		
13	4182 640 0552	Carter du réducteur	1		

NHP Motoculture
Cultivez votre univers



CLIQUEZ SUR LES RÉFÉRENCES SOULIGNÉES

1 produit : accès direct à sa fiche NHP.
Plusieurs produits : recherche sur le site NHP.

25/26 références reliées au catalogue.

Réducteur 1/4" 8d

#	Numéro de pièce	Description	Quantité	Contient un ou plusieurs articles	Remarques
14	4138 640 7302	Jeu de pignons 1,27	1		
14	4182 640 7314	Jeu de pignons	1	15, 16	
15	9503 003 5030	Roulement rainuré à billes 6000-2RS	2		
15	4182 007 1004	Jeu de pièces roulement	2		
16	9503 003 9860	Roulement à billes rainuré 609-2RS	1		
16	4182 640 7100	Vis sans fin	1		
17	9503 003 5190	Roulement rainuré à billes 6001-2RS	1		
17	9022 371 1073	Vis cylindrique IS-M5x32	2		
18	4182 641 0400	Couvercle de réducteur	1		
18	9075 478 4168	Vis cylindrique IS D5x32	3		
19	9022 341 1050	Vis cylindrique IS-M5x25	4		
19	4182 641 1001	Carter	1		
20	9022 341 0900	Vis cylindrique IS-M5x28	4		
20	9485 648 1694	Rondelle Belleville 28x10,2x1,25	3		
21	4182 640 4300	Couvercle	1	22	
21	4182 642 7500	Vis à embase M5	1		
22	0000 967 7337	Pictogramme d'avertissement HT	1		
22	1123 007 1004	Jeu de pignon droit / vis de tension	1		
23	0000 951 1100	Vis	2		
23	1129 640 1900	Coulisse de tension	1		
24	4182 660 0700	Tendeur de chaîne	1		
24	1123 664 1400	Pièce de pression	1		
25	4182 160 2100	Embrayage à friction	1	26	
25	4182 664 2200	Recouvrement	1		
26	LA01 162 4200	Vis à embase	1		
26	4182 664 1001	Tôle latérale intérieure	1		

NHP Motoculture
Cultivez votre univers



CLIQUEZ SUR LES RÉFÉRENCES SOULIGNÉES

1 produit : accès direct à sa fiche NHP.
Plusieurs produits : recherche sur le site NHP.

18/22 références reliées au catalogue.

Réducteur 1/4" 8d

#	Numéro de pièce	Description	Quantité	Contient un ou plusieurs articles	Remarques
27	0000 640 2001	Pignon 1/4"P 8 dents	1	28	
27	4182 664 1000	Tôle latérale intérieure	1		
28	4182 162 8900	Rondelle	2		
28	9104 003 8600	Vis Parker P3x10	4		
29	4182 640 1702	Couvercle de pignon	1		
29	4182 640 1701	Couvercle de pignon	1	30, 31	
30	3005 008 3405	Light 01 | 30cm/12" | 1/4" P | 1,1mm/.043"	1		
30	0000 995 0800	Écrou à embase M8	1		
31	3670 000 0064	Picco Micro 3 | 71 PM3 64 | 1/4" P | 1,1mm/.043" | 64	1		
31	0000 967 7337	Pictogramme d'avertissement HT	1		
32	3670 002 0064	Picco Micro 3 | 71 PM3 64 | 1/4" P | 1,1mm/.043" | 64	1		CDN
32	0000 640 2001	Pignon 1/4"P 8 dents	1	33	
33	3005 008 3403	Light 01 | 25cm/10" | 1/4" P | 1,1mm/.043"	1		
33	4182 162 8900	Rondelle	2		
34	3670 000 0056	Picco Micro 3 | 71 PM3 56 | 1/4" P | 1,1mm/.043" | 56	1		
34	3005 008 3405	Light 01 | 30cm/12" | 1/4" P | 1,1mm/.043"	1		
35	3670 002 0056	Picco Micro 3 | 71 PM3 56 | 1/4" P | 1,1mm/.043" | 56	1		CDN
35	3670 000 0064	Picco Micro 3 | 71 PM3 64 | 1/4" P | 1,1mm/.043" | 64	1		
36	1129 890 3401	Clé multiple	1		
36	3670 002 0064	Picco Micro 3 | 71 PM3 64 | 1/4" P | 1,1mm/.043" | 64	1		CDN
37	0781 120 1004	Graisse de réducteur 40 g	1		
37	3005 008 3403	Light 01 | 25cm/10" | 1/4" P | 1,1mm/.043"	1		

NHP Motoculture
Cultivez votre univers



CLIQUEZ SUR LES RÉFÉRENCES SOULIGNÉES

1 produit : accès direct à sa fiche NHP.
Plusieurs produits : recherche sur le site NHP.

2/4 références reliées au catalogue.

Réducteur 1/4" 8d

#	Numéro de pièce	Description	Quantité	Contient un ou plusieurs articles	Remarques
38	3670 000 0056	Picco Micro 3 | 71 PM3 56 | 1/4" P | 1,1mm/.043" | 56	1		
39	3670 002 0056	Picco Micro 3 | 71 PM3 56 | 1/4" P | 1,1mm/.043" | 56	1		CDN
40	1129 890 3401	Clé multiple	1		
41	0781 120 1004	Graisse de réducteur 40 g	1		

NHP Motoculture
Cultivez votre univers



IDENTIFIEZ LE REPÈRE

Puis retrouvez la référence correspondante dans la nomenclature associée.

Ouvrir la nomenclature - page 8

Réducteur (42.2005)

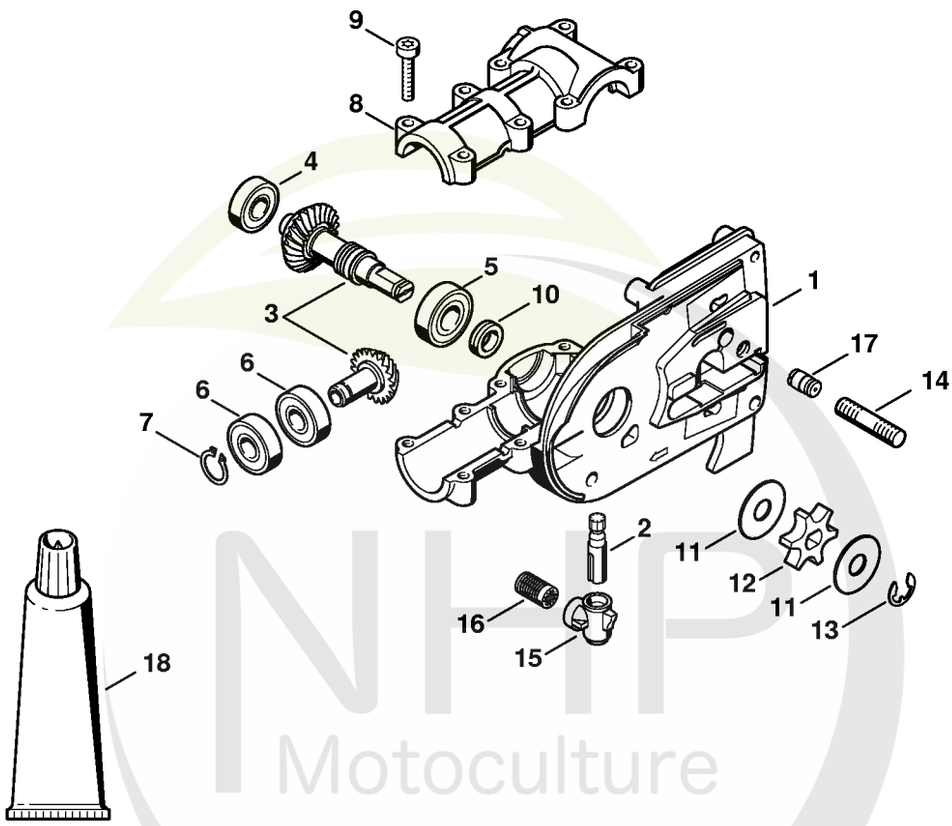

NHP Motoculture
Cultivez votre univers



CLIQUEZ SUR LES RÉFÉRENCES SOULIGNÉES

1 produit : accès direct à sa fiche NHP.
Plusieurs produits : recherche sur le site NHP.

19/20 références reliées au catalogue.

Réducteur (42.2005)

#	Numéro de pièce	Description	Quantité	Contient un ou plusieurs articles	Remarques
	4182 640 0116	Réducteur	1	1 - 14	
1	4182 641 0300	Carter de réducteur	1		
2	4138 640 3200	Pompe à huile	1		
3	4138 640 7303	Jeu de pignons 1,27	1		
4	9503 003 9860	Roulement à billes rainuré 609-2RS	1		
5	9503 003 5190	Roulement rainuré à billes 6001-2RS	1		
6	9503 003 5030	Roulement rainuré à billes 6000-2RS	2		
7	9455 621 0850	Circlip 10x1	1		
8	4138 641 0400	Couvercle du réducteur	1		
9	9022 371 1050	Vis cylindrique IS-M5x25	8		
10	4138 642 8200	Anneau	1		
11	0000 958 0506	Rondelle	2		
12	4138 642 1201	Pignon 3/8" Picco 6D	1		
13	9460 624 0801	Anneau d'arrêt 8x1,3	1		
14	0000 953 1402	Goujon fileté M8	1		
15	4138 353 2700	Pièce de raccordement	1		
16	1117 647 6801	Tamis	1		
17	1128 640 9100	Soupape	1		
18	0783 830 2000	Pâte d'étanchéité Dirko HT rouge	1		
	0781 120 1118	Graisse de réducteur 225 g	1		

NHP Motoculture
Cultivez votre univers



IDENTIFIEZ LE REPÈRE

Puis retrouvez la référence correspondante dans la nomenclature associée.

Ouvrir la nomenclature - page 10

Réducteur (38.2002)

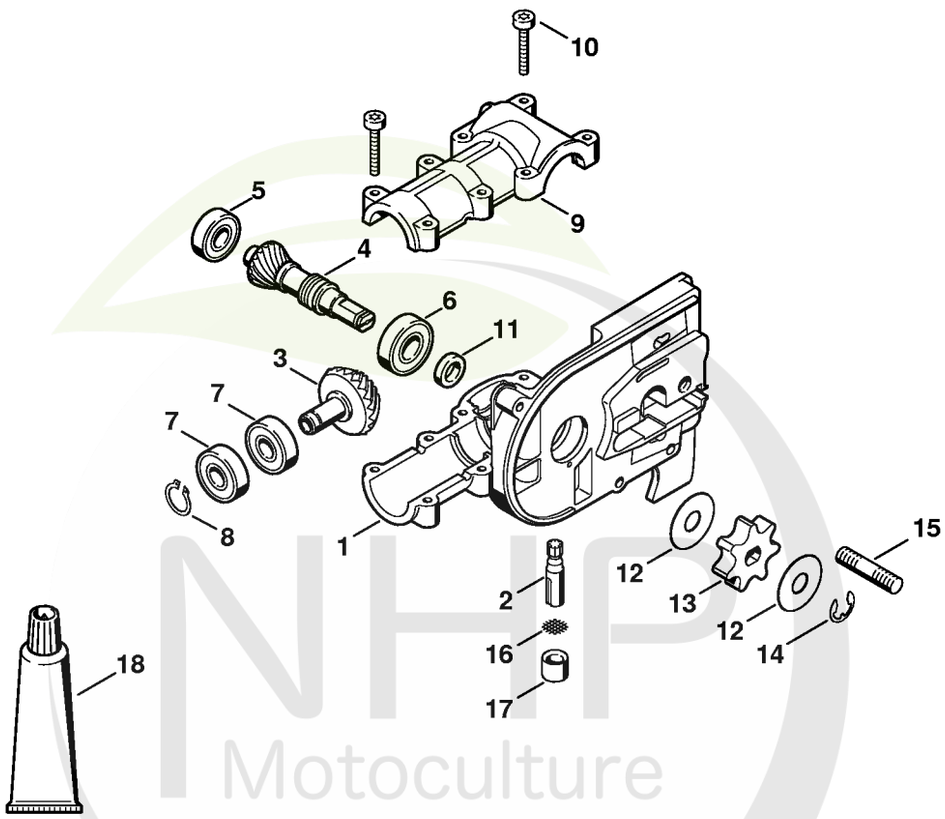

NHP Motoculture
Cultivez votre univers



CLIQUEZ SUR LES RÉFÉRENCES SOULIGNÉES

1 produit : accès direct à sa fiche NHP.
Plusieurs produits : recherche sur le site NHP.

16/19 références reliées au catalogue.

Réducteur (38.2002)

#	Numéro de pièce	Description	Quantité	Contient un ou plusieurs articles	Remarques
	4138 640 0111	Réducteur	1	1 - 15	
1	4138 641 0300	Carter de réducteur	1		
2	4138 640 3200	Pompe à huile	1		
	4138 640 7303	Jeu de pignons 1,27	1	3, 4	
3		Pignon	1		
4		Arbre	1		
5	9503 003 9860	Roulement à billes rainuré 609-2RS	1		
6	9503 003 5190	Roulement rainuré à billes 6001-2RS	1		
7	9503 003 5030	Roulement rainuré à billes 6000-2RS	2		
8	9455 621 0850	Circlip 10x1	1		
9	4138 641 0400	Couvercle du réducteur	1		
10	9022 371 1050	Vis cylindrique IS-M5x25	8		
11	4138 642 8200	Anneau	1		
12	0000 958 0506	Rondelle	2		
13	1206 642 1301	Pignon 3/8" Picco 7D	1		
14	9460 624 0801	Anneau d'arrêt 8x1,3	1		
15	0000 953 1402	Goujon fileté M8	1		
16	4138 351 9300	Tamis	1		
17	4138 353 2900	Amortisseur en caoutchouc	1		
18	0783 830 2000	Pâte d'étanchéité Dirko HT rouge	1		
	0781 120 1118	Graisse de réducteur 225 g	1		

NHP Motoculture
Cultivez votre univers



IDENTIFIEZ LE REPÈRE

Puis retrouvez la référence correspondante dans la nomenclature associée.

Ouvrir la nomenclature - page 12

Kit de transformation Carter de réducteur (22.2011)

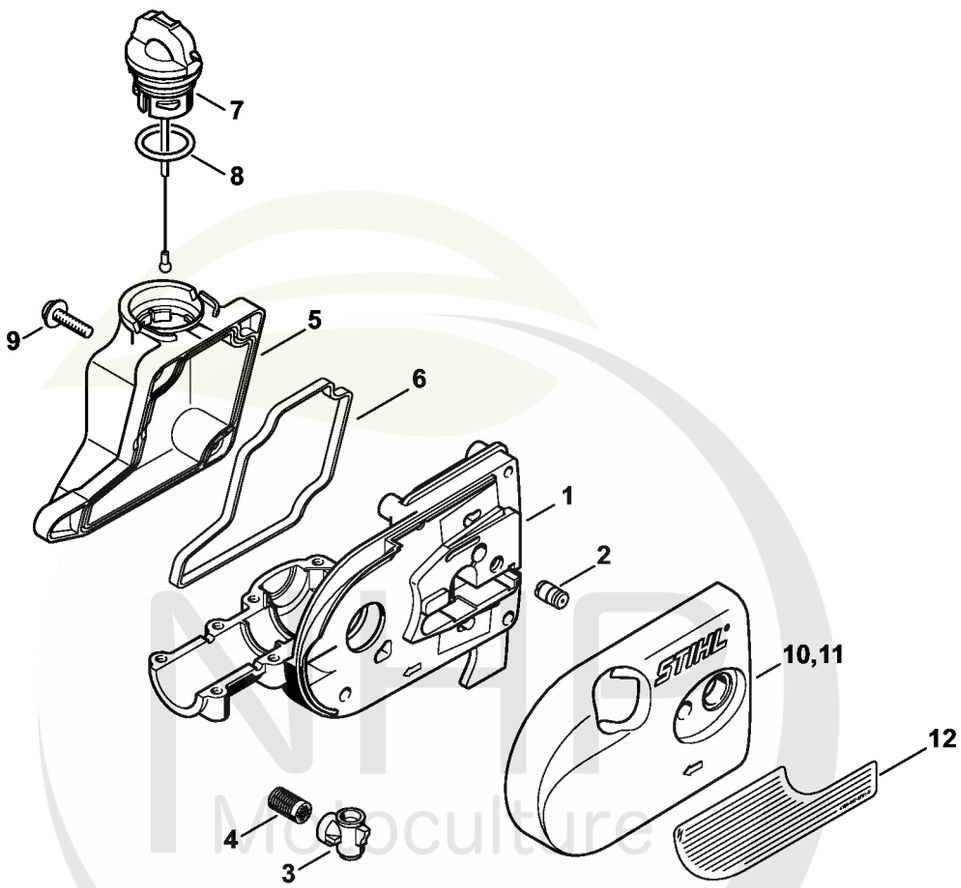

NHP Motoculture
Cultivez votre univers



CLIQUEZ SUR LES RÉFÉRENCES SOULIGNÉES

1 produit : accès direct à sa fiche NHP.
Plusieurs produits : recherche sur le site NHP.

12/14 références reliées au catalogue.

Kit de transformation Carter de réducteur (22.2011)

#	Numéro de pièce	Description	Quantité	Contient un ou plusieurs articles	Remarques
	4138 640 0550	Carter de réducteur	1	1 - 10	
	4138 640 0551	Carter de réducteur	1	1 - 9, 11, 12	USA
1	4138 641 0301	Carter de réducteur	1		
2	1128 640 9100	Soupape	1		
3	4138 353 2700	Pièce de raccordement	1		
4	1117 647 6801	Tamis	1		
5	4138 351 0300	Réservoir d'huile	1		
6	4138 351 1000	Joint	1		
7	0000 350 0537	Bouchon de réservoir d'huile	1	8	
8	9645 948 2470	Joint torique 23x3	1		
9	0000 951 1100	Vis	4		
10	4138 640 1703	Couvercle de pignon	1		
11	4138 640 1704	Couvercle de pignon	1	12	USA
12	0000 967 7507	Avertissement	1		USA

NHP Motoculture
Cultivez votre univers



IDENTIFIEZ LE REPÈRE

Puis retrouvez la référence correspondante dans la nomenclature associée.

Ouvrir la nomenclature - page 14

Réservoir d'huile, Couvercle de pignon (38.2002)

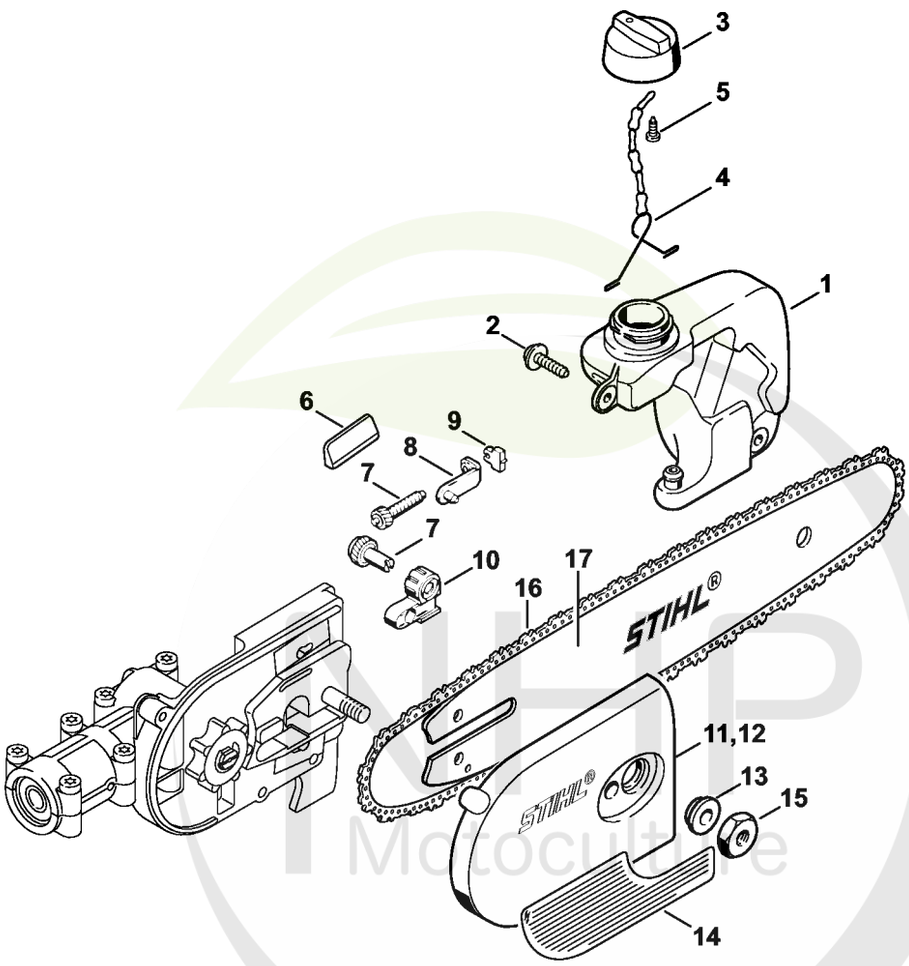

227ET084 SC

NHP Motoculture
Cultivez votre univers



CLIQUEZ SUR LES RÉFÉRENCES SOULIGNÉES

1 produit : accès direct à sa fiche NHP.
Plusieurs produits : recherche sur le site NHP.

15/17 références reliées au catalogue.

Réservoir d'huile, Couvercle de pignon (38.2002)

#	Numéro de pièce	Description	Quantité	Contient un ou plusieurs articles	Remarques
1	4138 350 4400	Réservoir d'huile	1		
2	0000 951 1100	Vis	2		
3	1206 640 3600	Bouchon de réservoir d'huile	1	4, 5	
4	1117 350 0905	Pièce de sûreté	1		
5	9099 021 2360	Vis Parker 3,5x9,5	1		
6	1123 648 6600	Bande de glissement	2		
7	1129 007 1000	Jeu de pignon droit / vis de tension	1		
8	1123 640 1900	Coulisse de tension	1		
9	1123 664 1400	Pièce de pression	1		
10	1123 664 2200	Recouvrement	1		
11	4138 640 1702	Couvercle de pignon	1	13	
12	4138 640 1700	Couvercle de pignon	1	13, 14	USA
13	0000 961 1409	Anneau	1		
14	0000 967 7507	Avertissement	1		USA
15	0000 955 0801	Écrou à six pans M8	1		
16	3610 000 0044	Picco Micro Mini 3 | 61 PMM3 44 | 3/8" P | 1,1mm/.043" | 44	1		
17	3005 000 3905	Light 01 | 30cm/12" | 3/8" P | 1,1mm/.043"	1		

NHP Motoculture
Cultivez votre univers



IDENTIFIEZ LE REPÈRE

Puis retrouvez la référence correspondante dans la nomenclature associée.

Ouvrir la nomenclature - page 16

Engrenage d'angle

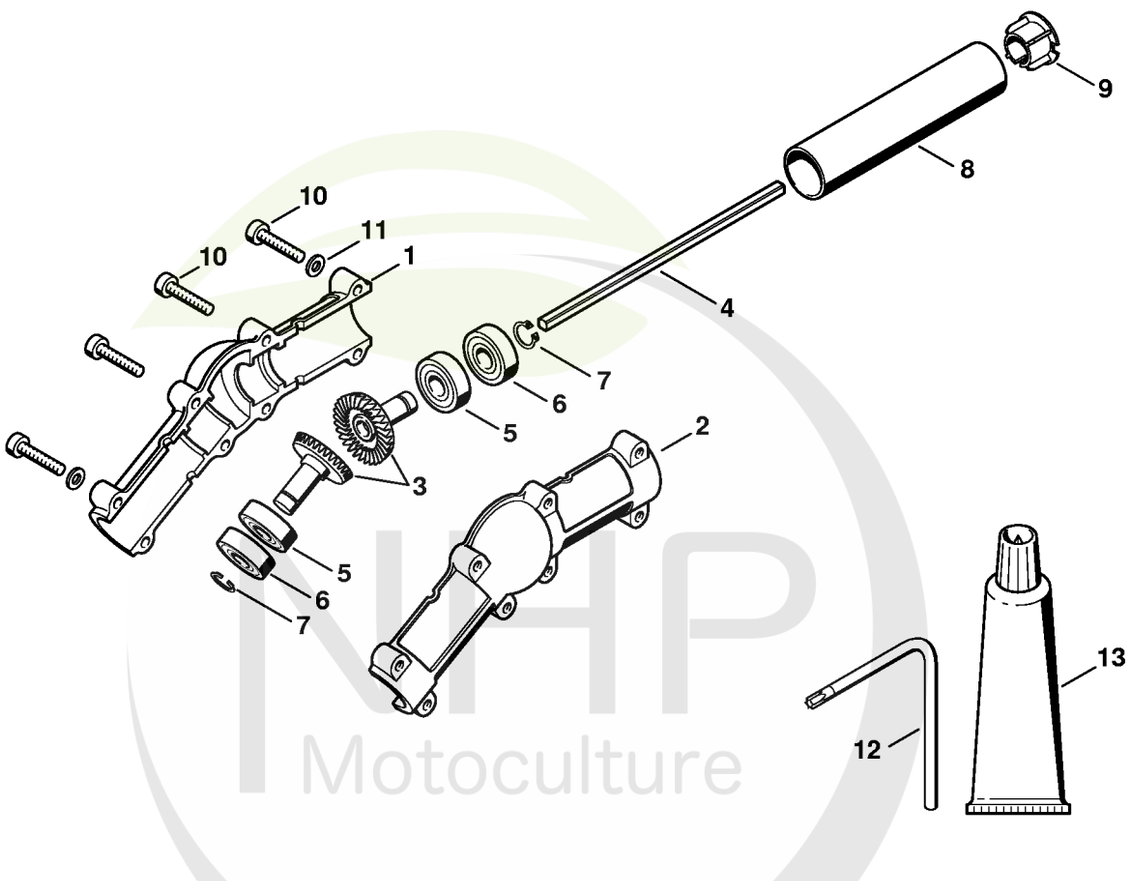

NHP Motoculture
Cultivez votre univers



CLIQUEZ SUR LES RÉFÉRENCES SOULIGNÉES

1 produit : accès direct à sa fiche NHP.
Plusieurs produits : recherche sur le site NHP.

14/14 références reliées au catalogue.

Engrenage d'angle

#	Numéro de pièce	Description	Quantité	Contient un ou plusieurs articles	Remarques
	4138 640 0201	Engrenage d'angle	1	1 - 11	
1	4138 641 0302	Carter de réducteur	1		
2	4138 641 0303	Carter de réducteur	1		
3	4138 640 7304	Jeu de pignons	1	4 - 7	
4		Arbre	1		
5	9503 003 5040	Roulement rainuré à billes 6000-RS	2		
6	9503 003 0120	Roulement rainuré à billes 6000-2Z	2		
7	9455 621 0850	Circlip 10x1	2		
8	4138 711 0201	Tube	1		
9	4137 711 2101	Bouchon	1		
10	9022 371 1050	Vis cylindrique IS-M5x25	8		
11	9291 021 0120	Rondelle 5,3	4		
12	0812 370 1000	Tournevis T27x120x70	1		
13	0783 830 2000	Pâte d'étanchéité Dirko HT rouge	1		
	0781 120 1118	Graisse de réducteur 225 g	1		

NHP Motoculture
Cultivez votre univers