NHP Motoculture
Cultivez votre univers

ÉCLATÉ INTERACTIF NHP MOTOCULTURE
Identifiez le repère, puis cliquez sur la référence soulignée.
Les références non soulignées ne sont pas retrouvées dans l'export.

STIHL®

KM 100 R

Liste des pièces
18.03.2025
France, français

Table des matières

Cylindre, Carter inférieur 2
Distribution par ou commande à soupapes 4
Dispositif de lancement, Réservoir d'essence 6
Silencieux, Filtre à air 9
Dispositif d'allumage 12
Embrayage, Carter de ventilateur 14
Carburateur C1Q-S174, C1Q-S131 16
Carburateur C1Q-S110 19
Carburateur C1Q-S88 22
Carburateur C1Q-S81 25
Carburateur C1Q-S72 28
Poignée 32
Tube complet KM 100 R 34
Rallonge de tube 0,5 m HL-KM 0°, HL-KM 135°, HT-KM, SP-KM 36
Rallonge de tube 1 m HT-KM 38
Carbon Rallonge de tube 1 m HT-KM, HL-KM 40
Outils, Accessoires optionnels 42
Bloc moteur Ø 40 mm 44
Numéro de machine 47
Consommables et matières auxiliaires 49



IDENTIFIEZ LE REPÈRE

Puis retrouvez la référence correspondante dans la nomenclature associée.

Ouvrir la nomenclature - page 3

Cylindre, Carter inférieur

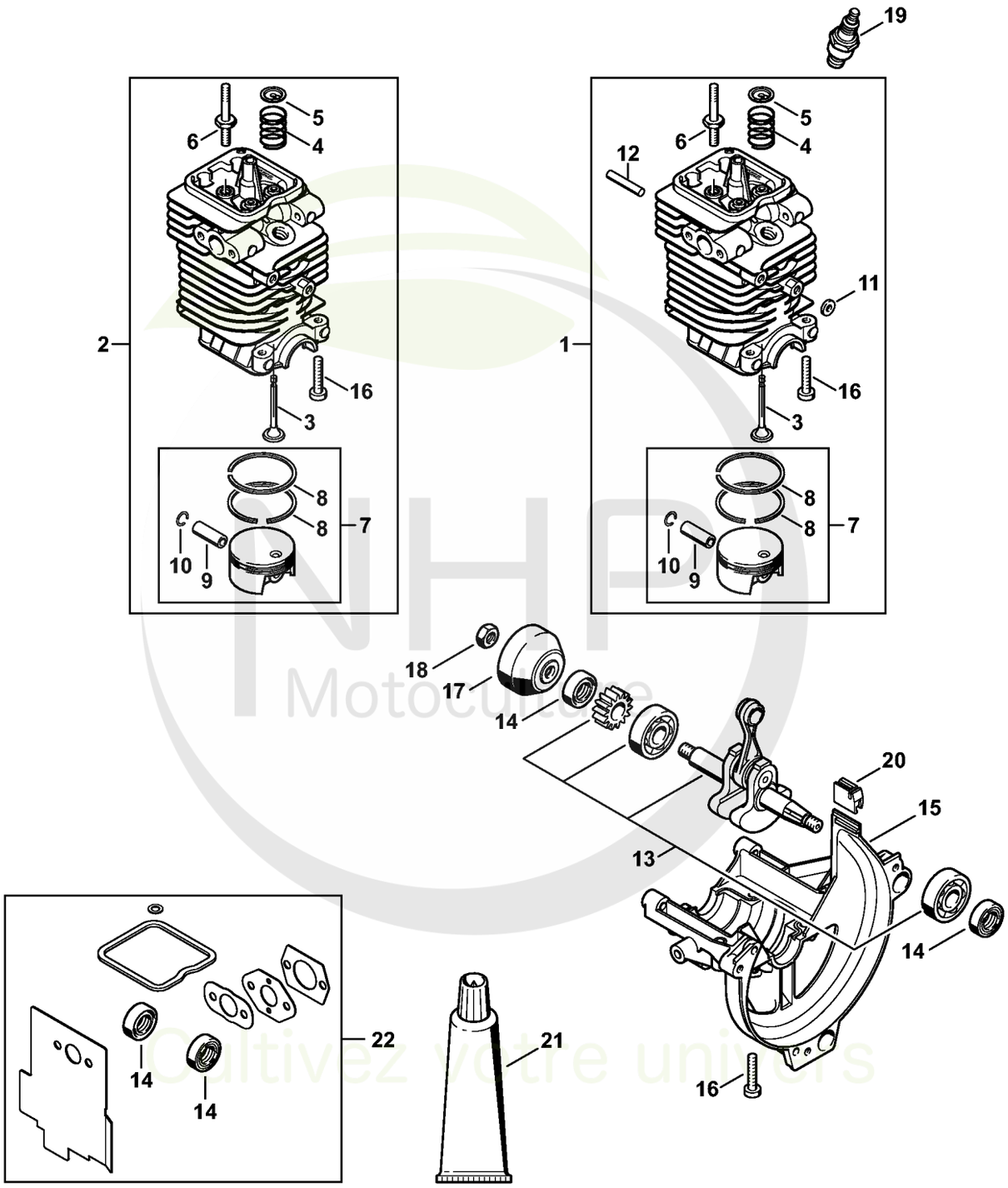

NHP Motoculture
Cultivez votre univers



CLIQUEZ SUR LES RÉFÉRENCES SOULIGNÉES

1 produit : accès direct à sa fiche NHP.
Plusieurs produits : recherche sur le site NHP.

21/22 références reliées au catalogue.

Cylindre, Carter inférieur

#	Numéro de pièce	Description	Quantité	Contient un ou plusieurs articles	Remarques
1	4180 020 1205	Cylindre avec piston Ø 40 mm	1	3 - 12, 16	
2	4180 020 1200	Cylindre avec piston Ø 40 mm Jusqu'au numéro de série: 260176729	1	3 - 10, 16	
3	4180 025 2002	Soupape	2		
4	4180 025 1600	Ressort de soupape	2		
5	4180 025 3000	Agrafe de ressort	2		
6	4180 038 1700	Vis à embase M5	2		
7	4180 030 2001	Piston Ø 40 mm	1	8 - 10	
8	4180 034 3000	Segment de piston Ø 40x1,2 mm	2		
9	4137 034 1500	Axe de piston 8x5x22	1		
10	9463 650 0805	Jonc d'arrêt 8x0,7	2		
11	4180 404 9300	Rondelle	2		
12	4180 038 0803	Boulon 5x26,5	2		
13	4180 030 0410	Vilebrequin	1		
14	9639 003 1231	Bague d'étanchéité 12x22x7	2		
15	4180 021 2500	Carter inférieur	1		
16	9075 478 4159	Vis cylindrique IS-D5x24	4		
17	4223 195 0600	Roue de lanceur	1		
18	9210 261 1140	Écrou à six pans M8x1	1		
19	0000 400 7027	Bougie STIHL ZK H 10	1		
20	4180 182 0700	Douille	1		
21	0783 830 2000	Pâte d'étanchéité Dirko HT rouge	1		
22	4180 007 1006	Jeu de joints	1	14	

NHP Motoculture
Cultivez votre univers



IDENTIFIEZ LE REPÈRE

Puis retrouvez la référence correspondante dans la nomenclature associée.

Ouvrir la nomenclature - page 5

Distribution par ou commande à soupapes

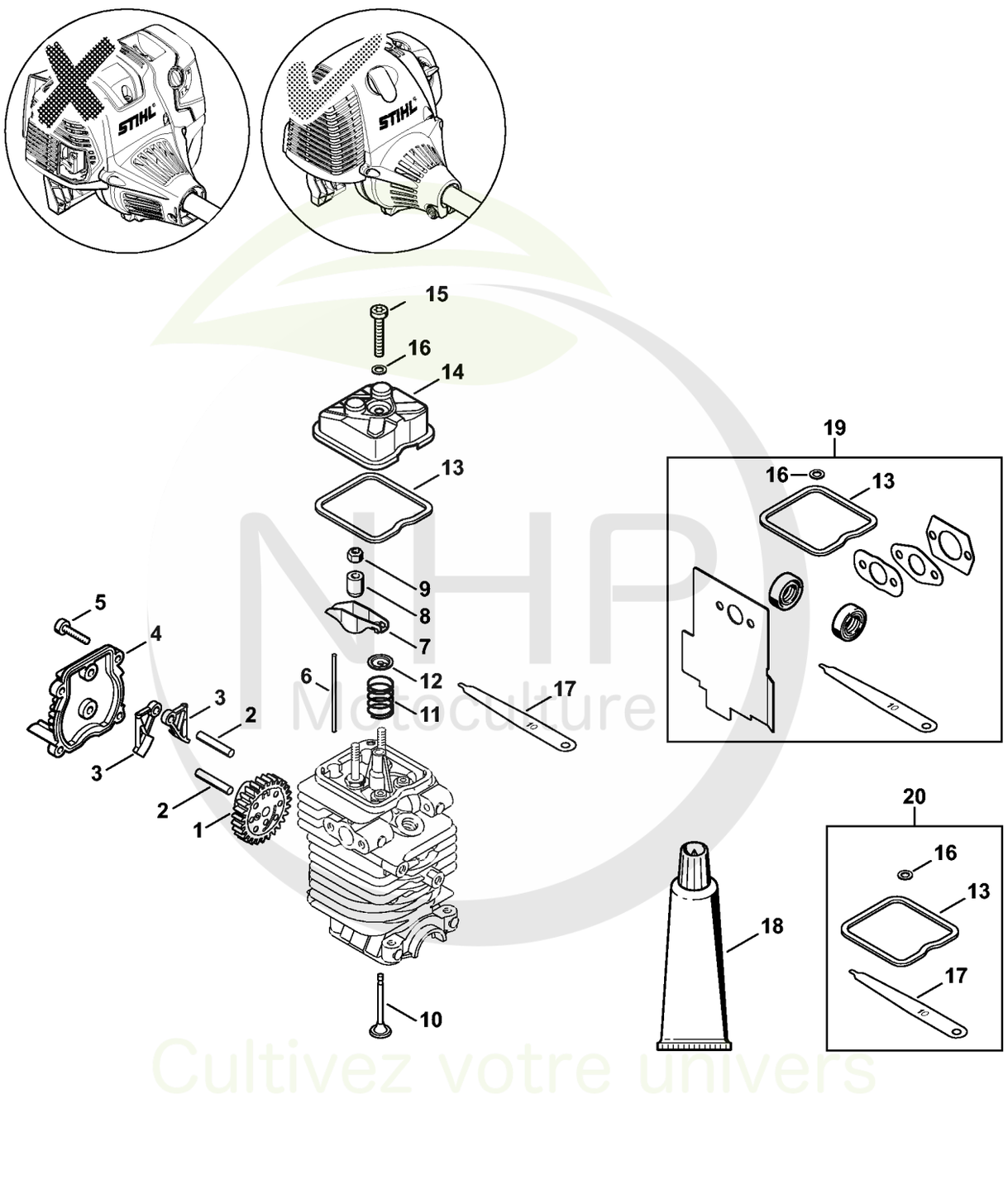

NHP Motoculture
Cultivez votre univers



CLIQUEZ SUR LES RÉFÉRENCES SOULIGNÉES

1 produit : accès direct à sa fiche NHP.
Plusieurs produits : recherche sur le site NHP.

21/21 références reliées au catalogue.

Distribution par ou commande à soupapes

#	Numéro de pièce	Description	Quantité	Contient un ou plusieurs articles	Remarques
1	4180 030 1800	Roue à came	1		
2	4180 038 0803	Boulon 5x26,5	2		
2	4180 038 0801	Boulon 5x28	2		
3	4180 038 1900	Culbuteur	2		
4	4180 038 1300	Couvercle	1		
5	9075 478 3018	Vis cylindrique IS-D4x18	4		
6	4180 038 2600	Poussoir de culbuteur	2		
7	4282 038 1000	Culbuteur	2		
8	4180 038 2000	Douille	2		
9	4180 038 2700	Écrou de sécurité M5	2		
10	4180 025 2002	Soupape	2		
11	4180 025 1600	Ressort de soupape	2		
12	4180 025 3000	Agrafe de ressort	2		
13	4180 029 0500	Joint	1		
14	4180 025 1100	Couvercle de soupape	1		
15	9022 346 1070	Vis cylindrique IS-M5x30	1		
16	9636 815 0270	Anneau de joint 5x9x1	1		
17	4180 893 6400	Calibre de réglage	1		
18	0783 830 2000	Pâte d'étanchéité Dirko HT rouge	1		
19	4180 007 1006	Jeu de joints	1	13, 16, 17	
20	4180 007 1005	Jeu de pièces de réglage jeu soupapes	1	13, 16, 17	

NHP Motoculture
Cultivez votre univers



IDENTIFIEZ LE REPÈRE

Puis retrouvez la référence correspondante dans la nomenclature associée.

Ouvrir la nomenclature - page 7

Dispositif de lancement, Réservoir d'essence

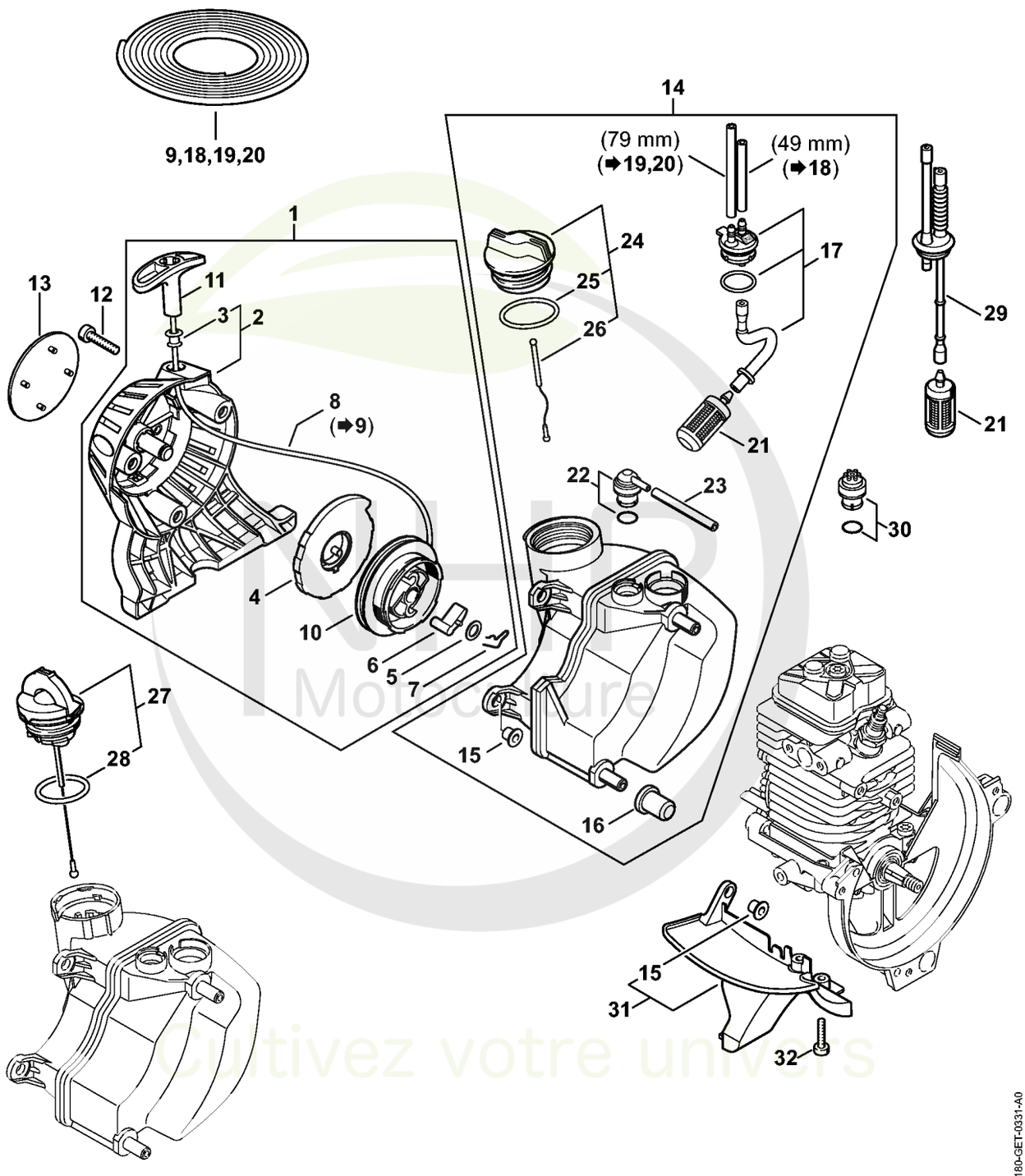

Cultivez votre univers



CLIQUEZ SUR LES RÉFÉRENCES SOULIGNÉES

1 produit : accès direct à sa fiche NHP.
Plusieurs produits : recherche sur le site NHP.

26/26 références reliées au catalogue.

Dispositif de lancement, Réservoir d'essence

#	Numéro de pièce	Description	Quantité	Contient un ou plusieurs articles	Remarques
1	4180 190 4000	Dispositif de lancement	1	2 - 8, 10, 11	
2	4180 190 0400	Couvercle de lanceur	1	3	
3	9416 868 6650	Rivet 6,5x0,5x8,8	1		
4	4180 190 0600	Ressort de rappel	1		
5	0000 958 0923	Rondelle	1		
6	4116 195 7200	Cliquet	1		
7	1118 195 3500	Ressort	1		
8	0000 195 8203	Câble de lancement Ø 3x850 mm	1		
9	0000 930 2208	Câble de lancement Ø 3 mm x 30,5 m	1		
9	0000 930 2211	Câble de lancement Ø 3 mm x 60,8 m	1		
10	4128 195 0400	Poulie à câble	1		
11	4140 195 3400	Poignée	1		
12	9075 478 4159	Vis cylindrique IS-D5x24	3		
13	4180 967 1509	Plaque matricule KM 100 R	1		
14	4180 350 0418	Réservoir d'essence	1	15 - 17, 21 - 26	
15	9991 003 5087	Douille 7,5x6,8	3		
16	4180 352 8100	Pièce intercalaire	2		
17	4180 350 1402	Pièce de raccordement	1		
18	0000 937 5004	Tuyau 3,1x5,7 mm x 1 m, R5	1		
19	0000 930 2803	Tuyau 3,1x5,7 mm x 1 m, R3	1		
20	0712 923 8004	Tuyau 3,1x5,7 mm x 10 m, R3	1		
21	0000 350 3502	Crépine d'aspiration	1		
22	0000 350 5807	Aération de réservoir	1		
23	4119 141 8600	Tuyau	1		
24	0000 350 0527	Bouchon de réservoir	1	24, 25	
25	9645 951 3890	Joint torique 35x3-FPM 80	1		

NHP Motoculture
Cultivez votre univers



CLIQUEZ SUR LES RÉFÉRENCES SOULIGNÉES

1 produit : accès direct à sa fiche NHP.
Plusieurs produits : recherche sur le site NHP.

7/7 références reliées au catalogue.

Dispositif de lancement, Réservoir d'essence

#	Numéro de pièce	Description	Quantité	Contient un ou plusieurs articles	Remarques
26	0000 350 0900	Corde	1		
27	0000 350 0533	Bouchon de réservoir	1	28	
28	9645 948 7734	Joint torique 25x3,5	1		
29	4140 358 7702	Tuyau	1		
30	0000 350 5800	Aération de réservoir	1		
31	4180 350 6501	Recouvrement	1	15	
32	9075 478 3018	Vis cylindrique IS-D4x18	2		

NHP Motoculture
Cultivez votre univers



IDENTIFIEZ LE REPÈRE

Puis retrouvez la référence correspondante dans la nomenclature associée.

Ouvrir la nomenclature - page 10

Silencieux, Filtre à air

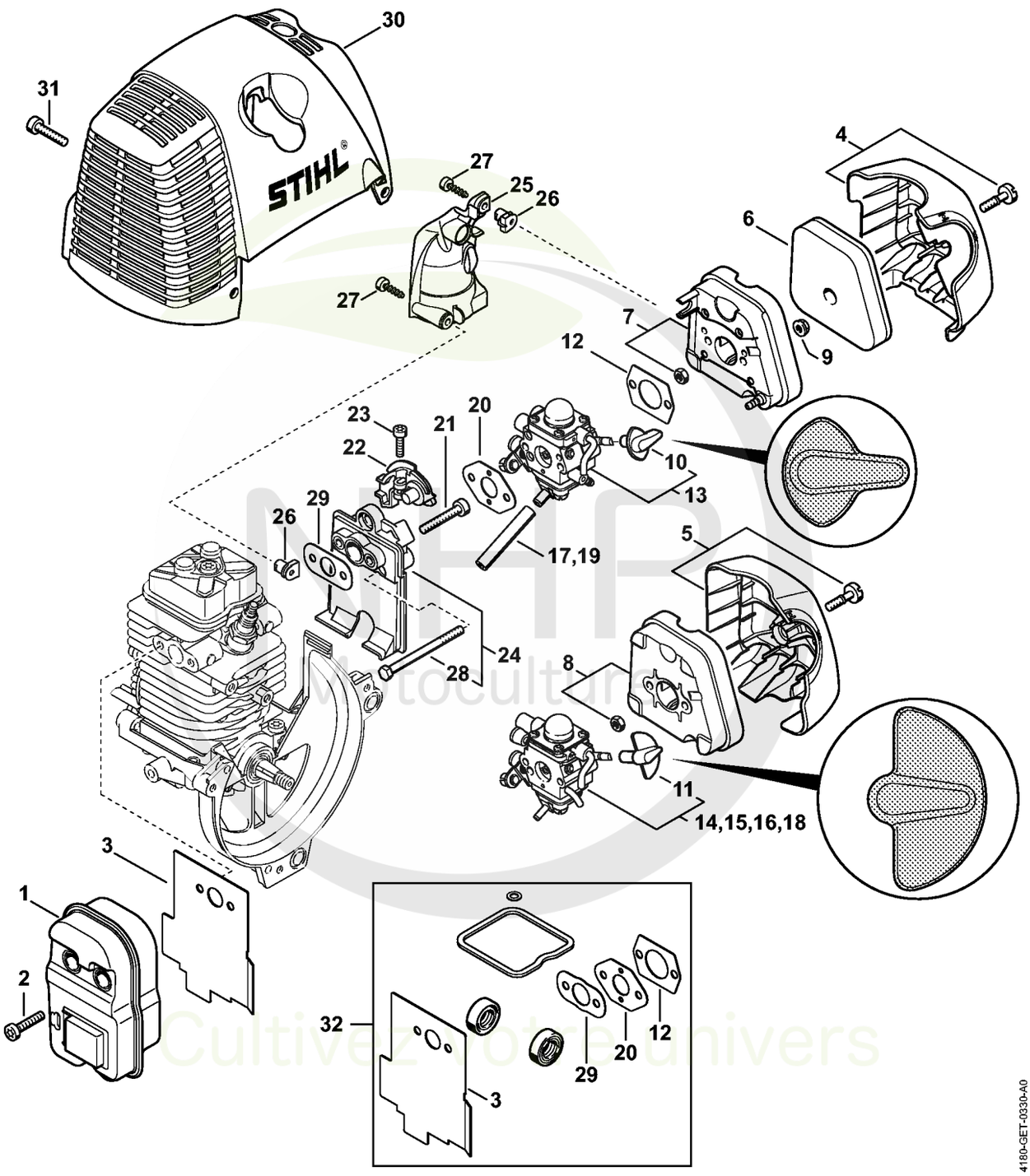

Cultivez votre univers



CLIQUEZ SUR LES RÉFÉRENCES SOULIGNÉES

1 produit : accès direct à sa fiche NHP.
Plusieurs produits : recherche sur le site NHP.

24/25 références reliées au catalogue.

Silencieux, Filtre à air

#	Numéro de pièce	Description	Quantité	Contient un ou plusieurs articles	Remarques
1	4180 140 0603	Silencieux	1		
2	9075 478 4159	Vis cylindrique IS-D5x24	3		
3	4180 149 0600	Joint de silencieux	1		
4	4180 140 1006	Couvercle de filtre	1		
5	4180 140 1000	Couvercle de filtre	1		
6	4180 120 1800	Filtre	1		
7	4180 140 2805	Boîtier de filtre	1		
8	4180 140 2800	Boîtier de filtre	1		
9	9216 261 0700	Ecrou à six pans M5	2		
10	4180 182 9502	Bouton de réglage	1		
11	4180 182 9500	Bouton de réglage	1		
12	4114 149 1205	Joint	1		
13	4180 120 0611	Carburateur C1Q-S174A	1	10	
14	4180 120 0604	Carburateur C1Q-S110E	1	11	
15	4180 120 0603	Carburateur C1Q-S88	1	11	
16	4180 120 0602	Carburateur C1Q-S81	1	11	
17	4180 141 8601	Tuyau d'impulsions	1		
18	4180 120 0600	Carburateur C1Q-S72D Jusqu'au numéro de série: 260176729	1	11	
19	4180 141 8600	Tuyau d'impulsions Jusqu'au numéro de série: 260176729	1		
20	4140 129 0900	Joint	1		
21	9075 478 4167	Vis cylindrique IS-D5x32	2		
22	4180 182 7601	Pièce de serrage	1		
23	9022 313 0680	Vis cylindrique IS M4x16	1		
24	4180 120 2303	Bride intermédiaire	1	28	
25	4180 123 0600	Recouvrement	1		

NHP Motoculture
Cultivez votre univers



CLIQUEZ SUR LES RÉFÉRENCES SOULIGNÉES

1 produit : accès direct à sa fiche NHP.
Plusieurs produits : recherche sur le site NHP.

7/7 références reliées au catalogue.

Silencieux, Filtre à air

#	Numéro de pièce	Description	Quantité	Contient un ou plusieurs articles	Remarques
26	9286 929 0030	Ecrou à rapporter 40x2,5x5	2		
27	9074 478 3025	Vis cylindrique IS P4x16	2		
28	9007 319 1135	Vis à six pans M5x65	2		
29	4180 129 0900	Joint	1		
30	4180 080 1600	Capot	1		
31	9075 478 4159	Vis cylindrique IS-D5x24	3		
32	4180 007 1006	Jeu de joints	1	3, 12, 20, 29	

NHP Motoculture
Cultivez votre univers



IDENTIFIEZ LE REPÈRE

Puis retrouvez la référence correspondante dans la nomenclature associée.

Ouvrir la nomenclature - page 13

Dispositif d'allumage

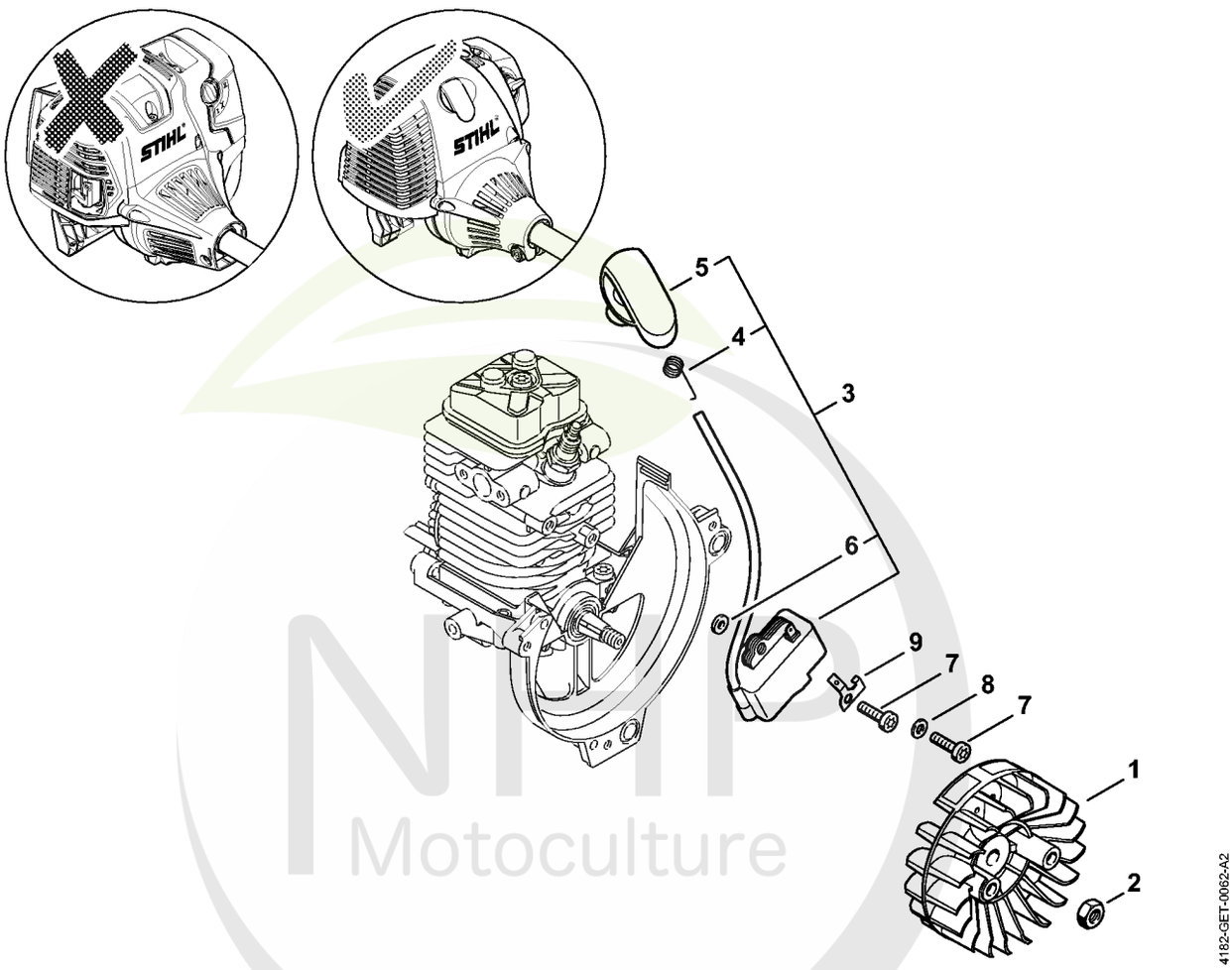

NMP Motoculture
Cultivez votre univers



CLIQUEZ SUR LES RÉFÉRENCES SOULIGNÉES

1 produit : accès direct à sa fiche NHP.
Plusieurs produits : recherche sur le site NHP.

9/9 références reliées au catalogue.

Dispositif d'allumage

#	Numéro de pièce	Description	Quantité	Contient un ou plusieurs articles	Remarques
1	4180 400 1200	Rotor	1		
2	9210 261 1140	Écrou à six pans M8x1	1		
3	4180 400 1308	Module d'allumage	1	4 - 6	
4	0000 998 0604	Ressort coudé	1		
5	4180 405 1000	Contact de câble d'allumage	1		
6	4180 404 9300	Rondelle	2		
7	9075 478 3018	Vis cylindrique IS-D4x18	2		
8	9291 021 0100	Rondelle 4,3	1		
9	4180 431 2100	Languette enfichable	1		

NHP Motoculture
Cultivez votre univers



IDENTIFIEZ LE REPÈRE

Puis retrouvez la référence correspondante dans la nomenclature associée.

Ouvrir la nomenclature - page 15

Embrayage, Carter de ventilateur

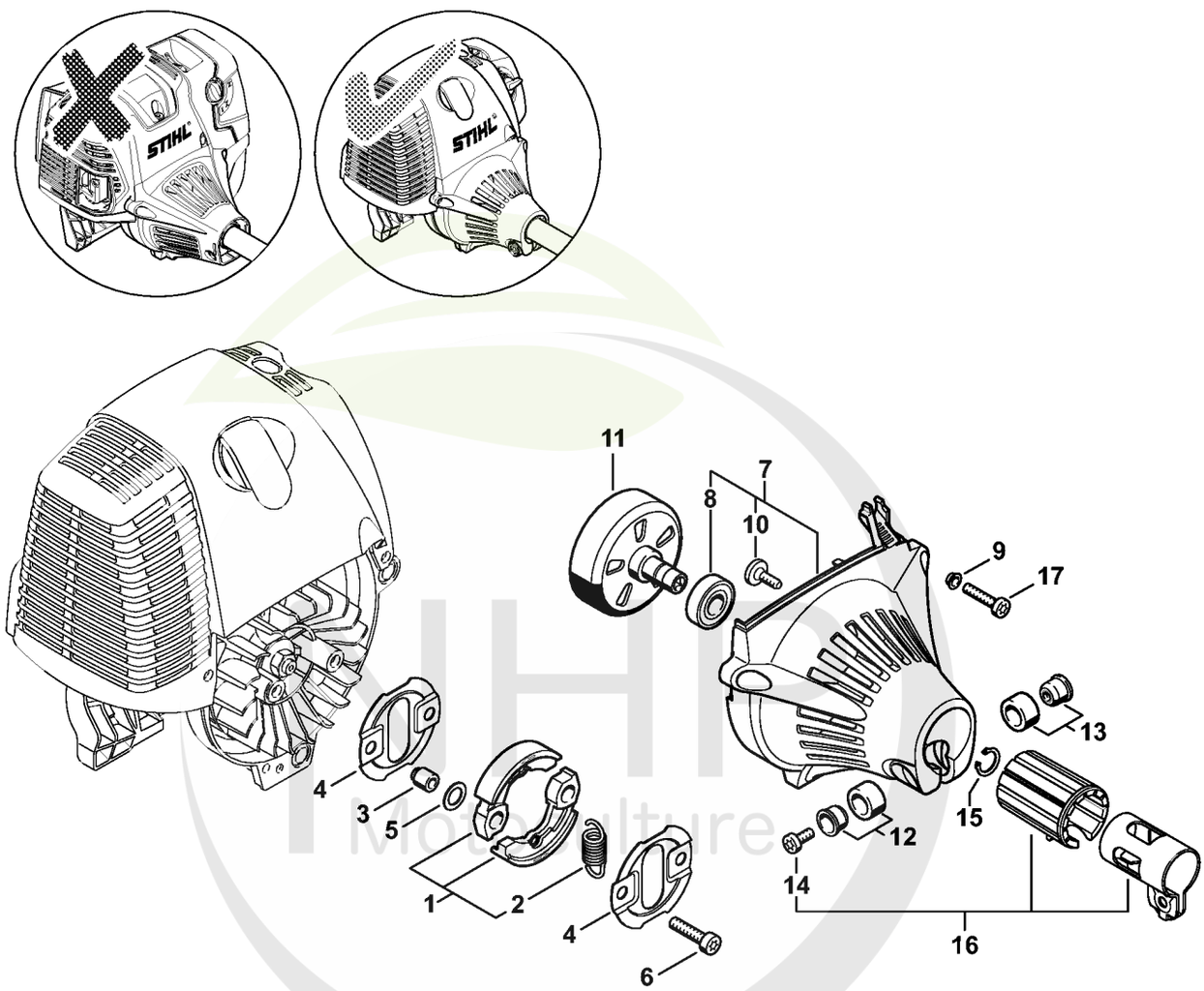

4182-GET-0037-A2

Cultivez votre univers



CLIQUEZ SUR LES RÉFÉRENCES SOULIGNÉES

1 produit : accès direct à sa fiche NHP.
Plusieurs produits : recherche sur le site NHP.

17/17 références reliées au catalogue.

Embrayage, Carter de ventilateur

#	Numéro de pièce	Description	Quantité	Contient un ou plusieurs articles	Remarques
1	4180 160 2000	Embrayage	1	2	
2	0000 997 5902	Ressort de tension	1		
3	0000 961 0601	Anneau	2		
4	4180 162 1000	Rondelle de recouvrement	2		
5	0000 958 1000	Rondelle 16x10x0,5	2		
6	9022 341 1350	Vis cylindrique IS-M6x25	2		
7	4180 080 1809	Carter de ventilateur	1	8, 10	
8	9503 003 6462	Roulement rainuré à billes 6201-2Z	1		
9	9416 868 6510	Rivet tubulaire 6,5x0,5x3,0	3		
10	0000 951 1105	Vis IS-P5x14-T27	1		
11	4180 160 2900	Cloche d'embrayage	1		
12	4180 790 7205	Douille	1		
13	4180 790 7200	Douille	1		
14	9022 341 0980	Vis cylindrique IS M5x16	1		
15	9455 621 1130	Circlip 12x1	1		
16	4180 790 4700	Collier de serrage	1	14	
17	9075 478 4159	Vis cylindrique IS-D5x24	3		

NHP Motoculture
Cultivez votre univers



IDENTIFIEZ LE REPÈRE

Puis retrouvez la référence correspondante dans la nomenclature associée.

Ouvrir la nomenclature - page 17

Carburateur C1Q-S174, C1Q-S131

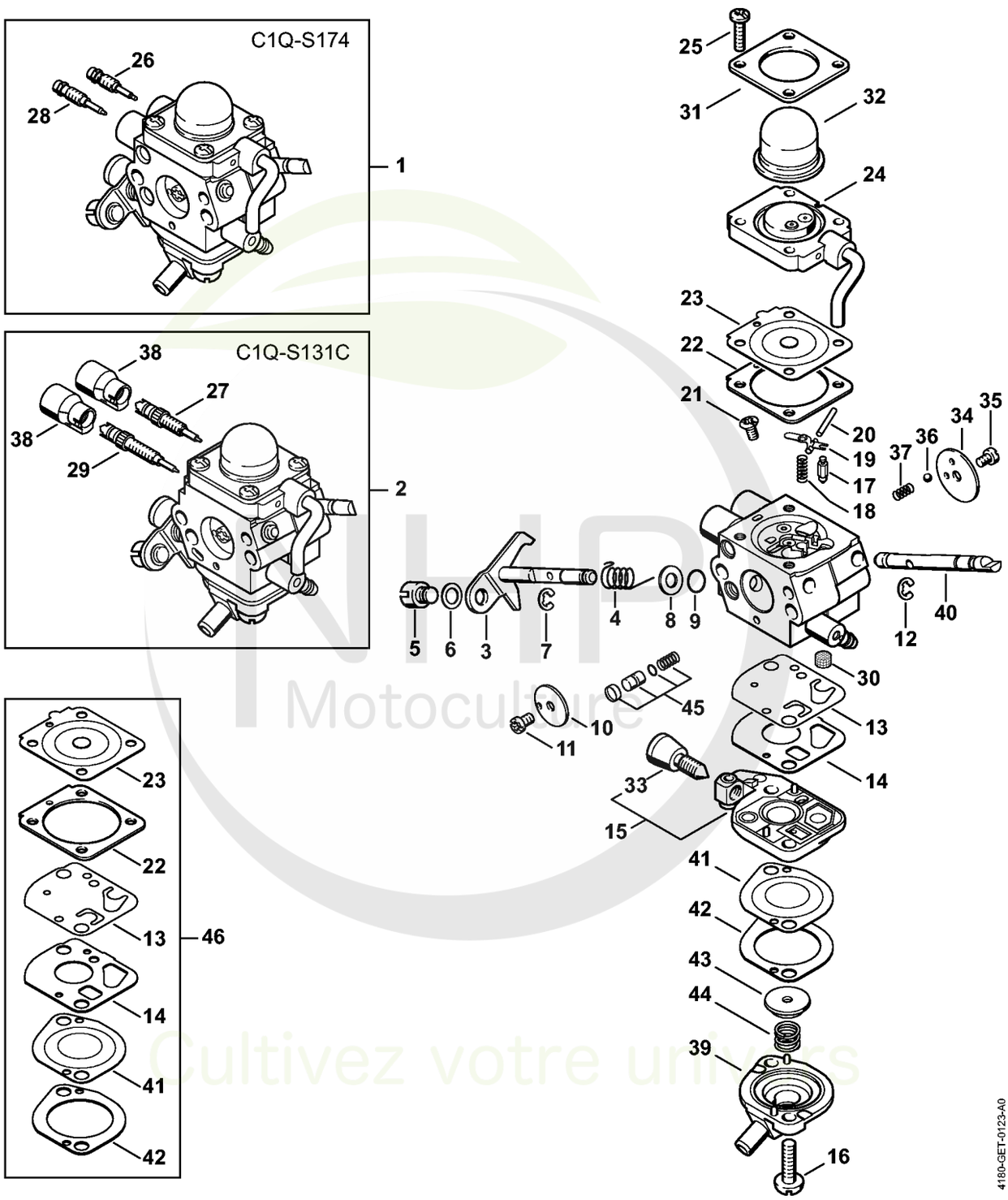

KHP Motoculture
Cultivez votre univers



CLIQUEZ SUR LES RÉFÉRENCES SOULIGNÉES

1 produit : accès direct à sa fiche NHP.
Plusieurs produits : recherche sur le site NHP.

26/26 références reliées au catalogue.

Carburateur C1Q-S174, C1Q-S131

#	Numéro de pièce	Description	Quantité	Contient un ou plusieurs articles	Remarques
1	4180 120 0611	Carburateur C1Q-S174A	1	3 - 26, 28, 30 - 37, 39 - 45	
2	4180 120 0608	Carburateur C1Q-S131C	1	3 - 25, 27, 29 - 45	
3	4180 120 7105	Axe de papillon avec levier	1		
4	4180 122 3005	Ressort	1		
5	4180 121 8900	Boulon	1		
6	4137 121 8600	Rondelle	1		
7	1120 122 9000	Circlip	1		
8	4180 121 8601	Rondelle	1		
9	4180 122 3601	Anneau de joint	1		
10	4180 121 3300	Papillon	1		
11	1125 122 7403	Vis à tête ronde	1		
12	1125 122 9001	Circlip	1		
13	4180 121 4800	Membrane de pompe	1		
14	4180 129 0901	Joint de pompe	1		
15	4180 120 2602	Couvercle de pompe	1	33	
16	4180 122 7101	Vis	2		
17	Z000 018 Z000	Pointeau d'admission	1		
18	1120 122 3004	Ressort	1		
19	1125 121 5000	Levier de réglage d'admission	1		
20	1120 121 9200	Axe	1		
21	1120 122 6600	Vis à embase	1		
22	4180 129 0902	Joint de réglage	1		
23	4314 121 4700	Membrane de réglage	1		
24	4180 120 2207	Bride	1		
25	4226 122 7100	Vis	4		
26	4180 122 6705	Vis H de richesse à haut régime	1		

NHP Motoculture
Cultivez votre univers



CLIQUEZ SUR LES RÉFÉRENCES SOULIGNÉES

1 produit : accès direct à sa fiche NHP.
Plusieurs produits : recherche sur le site NHP.

19/20 références reliées au catalogue.

Carburateur C1Q-S174, C1Q-S131

#	Numéro de pièce	Description	Quantité	Contient un ou plusieurs articles	Remarques
27	4180 122 6701	Vis H de richesse à haut régime	1		
28	4180 122 6803	Vis L de richesse au ralenti	1		
29	4180 122 6802	Vis L de richesse au ralenti	1		
30	1120 121 7800	Tamis	1		
31	4140 121 0800	Couvercle	1		
32	4226 121 2700	Capuchon	1		
33	4140 122 6200	Vis de réglage de régime de ralenti	1		
34	4128 121 2900	Volet de démarrage	1		
35	1125 122 7403	Vis à tête ronde	1		
36	4119 122 4200	Bille	1		
37	4119 122 3002	Ressort	1		
38	4229 121 2701	Capuchon	2		
39	4180 121 0801	Couvercle	1		
40	4180 121 3003	Axe de volet de démarrage	1		
41	4180 121 4801	Membrane de pompe	1		
42	4180 129 0903	Joint de pompe	1		
43	4180 121 8600	Rondelle	1		
44	4180 122 3001	Ressort	1		
45	4180 120 9704	Jeu de Piston de pompe	1		
46	4180 007 1060	Jeu de pièces de carburateur	1	13, 14, 22, 23, 41, 42	

NHP Motoculture
Cultivez votre univers



IDENTIFIEZ LE REPÈRE

Puis retrouvez la référence correspondante dans la nomenclature associée.

Ouvrir la nomenclature - page 20

Carburateur C1Q-S110

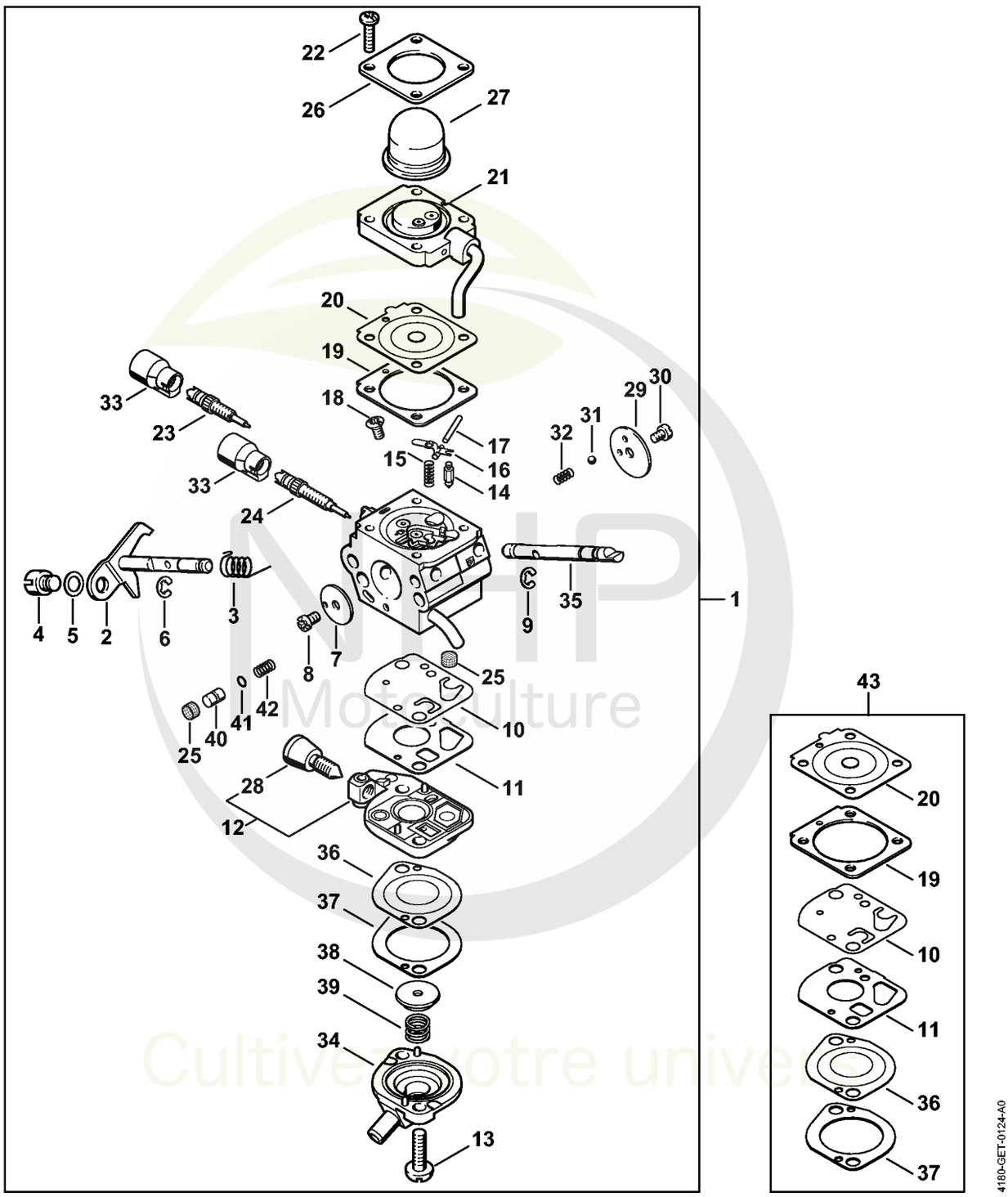

Cultivez votre univers



CLIQUEZ SUR LES RÉFÉRENCES SOULIGNÉES

1 produit : accès direct à sa fiche NHP.
Plusieurs produits : recherche sur le site NHP.

26/26 références reliées au catalogue.

Carburateur C1Q-S110

#	Numéro de pièce	Description	Quantité	Contient un ou plusieurs articles	Remarques
1	4180 120 0604	Carburateur C1Q-S110E	1	2 - 42	
2	4180 120 7102	Axe de papillon avec levier	1		
3	4180 122 3000	Ressort	1		
4	4128 121 8901	Boulon	1		
5	4137 121 8600	Rondelle	1		
6	1120 122 9000	Circlip	1		
7	4180 121 3300	Papillon	1		
8	1125 122 7403	Vis à tête ronde	1		
9	1125 122 9001	Circlip	1		
10	4180 121 4800	Membrane de pompe	1		
11	4180 129 0901	Joint de pompe	1		
12	4180 120 2602	Couvercle de pompe	1	28	
13	4180 122 7101	Vis	2		
14	Z000 018 Z000	Pointeau d'admission	1		
15	1120 122 3004	Ressort	1		
16	1125 121 5000	Levier de réglage d'admission	1		
17	1120 121 9200	Axe	1		
18	1120 122 6600	Vis à embase	1		
19	4180 129 0902	Joint de réglage	1		
20	4314 121 4700	Membrane de réglage	1		
21	4180 120 2207	Bride	1		
22	4226 122 7100	Vis	4		
23	4180 122 6701	Vis H de richesse à haut régime	1		
24	4180 122 6802	Vis L de richesse au ralenti	1		
25	1120 121 7800	Tamis	2		
26	4140 121 0800	Couvercle	1		

NHP Motoculture
Cultivez votre univers



CLIQUEZ SUR LES RÉFÉRENCES SOULIGNÉES

1 produit : accès direct à sa fiche NHP.
Plusieurs produits : recherche sur le site NHP.

17/17 références reliées au catalogue.

Carburateur C1Q-S110

#	Numéro de pièce	Description	Quantité	Contient un ou plusieurs articles	Remarques
27	4226 121 2700	Capuchon	1		
28	4140 122 6200	Vis de réglage de régime de ralenti	1		
29	4128 121 2900	Volet de démarrage	1		
30	1125 122 7403	Vis à tête ronde	1		
31	4119 122 4200	Bille	1		
32	4119 122 3002	Ressort	1		
33	4229 121 2701	Capuchon	2		
34	4180 121 0801	Couvercle	1		
35	4180 121 3002	Axe de volet de démarrage	1		
36	4180 121 4801	Membrane de pompe	1		
37	4180 129 0903	Joint de pompe	1		
38	4180 121 8600	Rondelle	1		
39	4180 122 3001	Ressort	1		
40	4180 121 5803	Piston de pompe	1		
41	Z000 956 Z004	Joint torique FKM	1		
42	4180 122 3002	Ressort	1		
43	4180 007 1060	Jeu de pièces de carburateur	1	10, 11, 19, 20, 36, 37	

NHP Motoculture
Cultivez votre univers



IDENTIFIEZ LE REPÈRE

Puis retrouvez la référence correspondante dans la nomenclature associée.

Ouvrir la nomenclature - page 23

Carburateur C1Q-S88

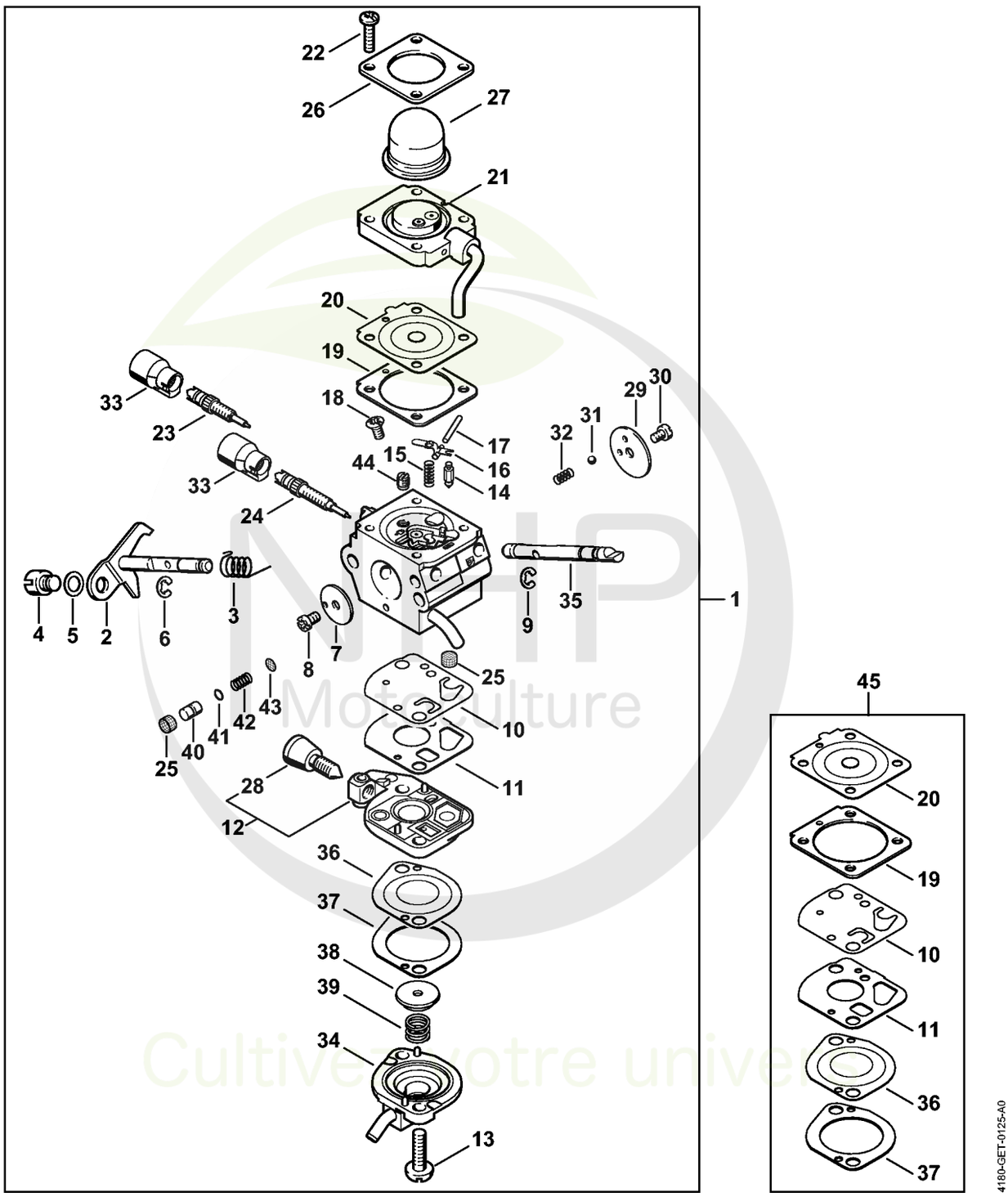

Cultivez votre univers



CLIQUEZ SUR LES RÉFÉRENCES SOULIGNÉES

1 produit : accès direct à sa fiche NHP.
Plusieurs produits : recherche sur le site NHP.

25/26 références reliées au catalogue.

Carburateur C1Q-S88

#	Numéro de pièce	Description	Quantité	Contient un ou plusieurs articles	Remarques
1	4180 120 0603	Carburateur C1Q-S88	1	2 - 44	
2	4180 120 7100	Axe de papillon avec levier	1		
3	4180 122 3000	Ressort	1		
4	4128 121 8901	Boulon	1		
5	4137 121 8600	Rondelle	1		
6	1120 122 9000	Circlip	1		
7	4180 121 3300	Papillon	1		
8	1125 122 7403	Vis à tête ronde	1		
9	1125 122 9001	Circlip	1		
10	4180 121 4800	Membrane de pompe	1		
11	4180 129 0901	Joint de pompe	1		
12	4180 120 2600	Couvercle de pompe	1	28	
13	4180 122 7101	Vis	2		
14	Z000 018 Z000	Pointeau d'admission	1		
15	1123 122 3001	Ressort	1		
16	1125 121 5000	Levier de réglage d'admission	1		
17	1120 121 9200	Axe	1		
18	1120 122 6600	Vis à embase	1		
19	4180 129 0902	Joint de réglage	1		
20	4314 121 4700	Membrane de réglage	1		
21	4180 120 2206	Bride	1		
22	4226 122 7100	Vis	4		
23	4229 122 6701	Vis H de richesse à haut régime	1		
24	4180 122 6800	Vis L de richesse au ralenti	1		
25	1120 121 7800	Tamis	2		
26	4140 121 0800	Couvercle	1		

NHP Motoculture
Cultivez votre univers



CLIQUEZ SUR LES RÉFÉRENCES SOULIGNÉES

1 produit : accès direct à sa fiche NHP.
Plusieurs produits : recherche sur le site NHP.

19/19 références reliées au catalogue.

Carburateur C1Q-S88

#	Numéro de pièce	Description	Quantité	Contient un ou plusieurs articles	Remarques
27	4226 121 2700	Capuchon	1		
28	4180 122 6200	Vis de réglage de régime de ralenti	1		
29	4128 121 2900	Volet de démarrage	1		
30	1125 122 7403	Vis à tête ronde	1		
31	4119 122 4200	Bille	1		
32	4119 122 3002	Ressort	1		
33	4229 121 2701	Capuchon	2		
34	4180 121 0801	Couvercle	1		
35	4180 121 3000	Axe de volet de démarrage	1		
36	4180 121 4801	Membrane de pompe	1		
37	4180 129 0903	Joint de pompe	1		
38	4180 121 8600	Rondelle	1		
39	4180 122 3001	Ressort	1		
40	4180 121 5801	Piston de pompe	1		
41	Z000 956 Z004	Joint torique FKM	1		
42	4180 122 3002	Ressort	1		
43	1120 121 7801	Tamis	1		
44	4180 121 5600	Gicleur fixe 0.32	1		
45	4180 007 1060	Jeu de pièces de carburateur	1	10, 11, 19, 20, 36, 37	

NHP Motoculture
Cultivez votre univers



IDENTIFIEZ LE REPÈRE

Puis retrouvez la référence correspondante dans la nomenclature associée.

Ouvrir la nomenclature - page 26

Carburateur C1Q-S81

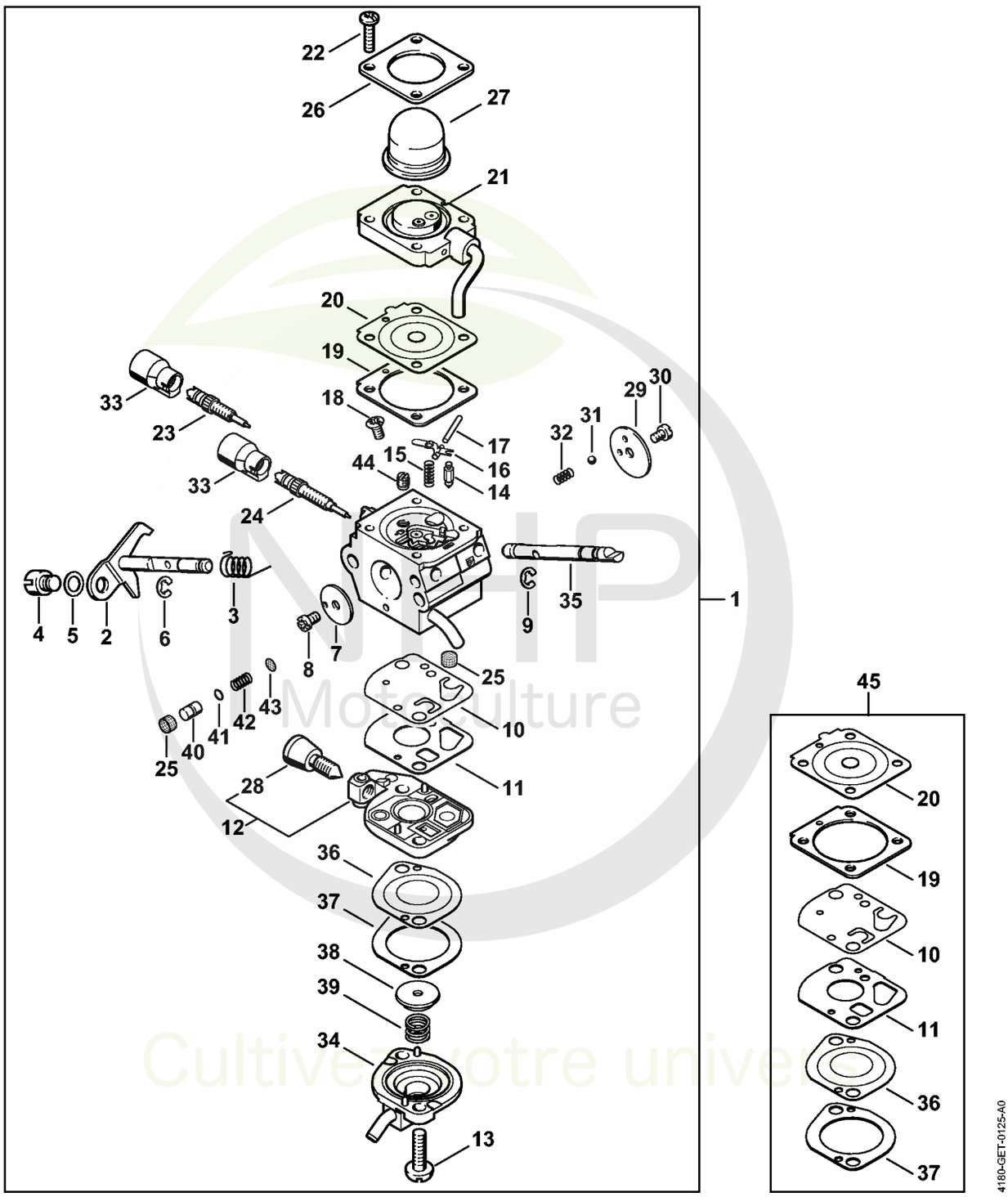

Cultivez votre univers



CLIQUEZ SUR LES RÉFÉRENCES SOULIGNÉES

1 produit : accès direct à sa fiche NHP.
Plusieurs produits : recherche sur le site NHP.

26/26 références reliées au catalogue.

Carburateur C1Q-S81

#	Numéro de pièce	Description	Quantité	Contient un ou plusieurs articles	Remarques
1	4180 120 0602	Carburateur C1Q-S81	1	2 - 44	
2	4180 120 7100	Axe de papillon avec levier	1		
3	4180 122 3000	Ressort	1		
4	4128 121 8901	Boulon	1		
5	4137 121 8600	Rondelle	1		
6	1120 122 9000	Circlip	1		
7	4180 121 3300	Papillon	1		
8	1125 122 7403	Vis à tête ronde	1		
9	1125 122 9001	Circlip	1		
10	4180 121 4800	Membrane de pompe	1		
11	4180 129 0901	Joint de pompe	1		
12	4180 120 2600	Couvercle de pompe	1	28	
13	4180 122 7101	Vis	2		
14	Z000 018 Z000	Pointeau d'admission	1		
15	1123 122 3001	Ressort	1		
16	1125 121 5000	Levier de réglage d'admission	1		
17	1120 121 9200	Axe	1		
18	1120 122 6600	Vis à embase	1		
19	4180 129 0902	Joint de réglage	1		
20	4314 121 4700	Membrane de réglage	1		
21	4180 120 2206	Bride	1		
22	4226 122 7100	Vis	4		
23	4229 122 6701	Vis H de richesse à haut régime	1		
24	4180 122 6800	Vis L de richesse au ralenti	1		
25	1120 121 7800	Tamis	2		
26	4140 121 0800	Couvercle	1		

NHP Motoculture
Cultivez votre univers



CLIQUEZ SUR LES RÉFÉRENCES SOULIGNÉES

1 produit : accès direct à sa fiche NHP.
Plusieurs produits : recherche sur le site NHP.

19/19 références reliées au catalogue.

Carburateur C1Q-S81

#	Numéro de pièce	Description	Quantité	Contient un ou plusieurs articles	Remarques
27	4226 121 2700	Capuchon	1		
28	4180 122 6200	Vis de réglage de régime de ralenti	1		
29	4128 121 2900	Volet de démarrage	1		
30	1125 122 7403	Vis à tête ronde	1		
31	4119 122 4200	Bille	1		
32	4119 122 3002	Ressort	1		
33	4229 121 2701	Capuchon	2		
34	4180 121 0801	Couvercle	1		
35	4180 121 3000	Axe de volet de démarrage	1		
36	4180 121 4801	Membrane de pompe	1		
37	4180 129 0903	Joint de pompe	1		
38	4180 121 8600	Rondelle	1		
39	4180 122 3001	Ressort	1		
40	4180 121 5800	Piston de pompe	1		
41	Z000 956 Z003	Joint torique FKM	1		
42	4180 122 3002	Ressort	1		
43	1120 121 7801	Tamis	1		
44	4137 121 5603	Gicleur fixe 0.34	1		
45	4180 007 1060	Jeu de pièces de carburateur	1	10, 11, 19, 20, 36, 37	

NHP Motoculture
Cultivez votre univers



IDENTIFIEZ LE REPÈRE

Puis retrouvez la référence correspondante dans la nomenclature associée.

Ouvrir la nomenclature - page 29

Carburateur C1Q-S72

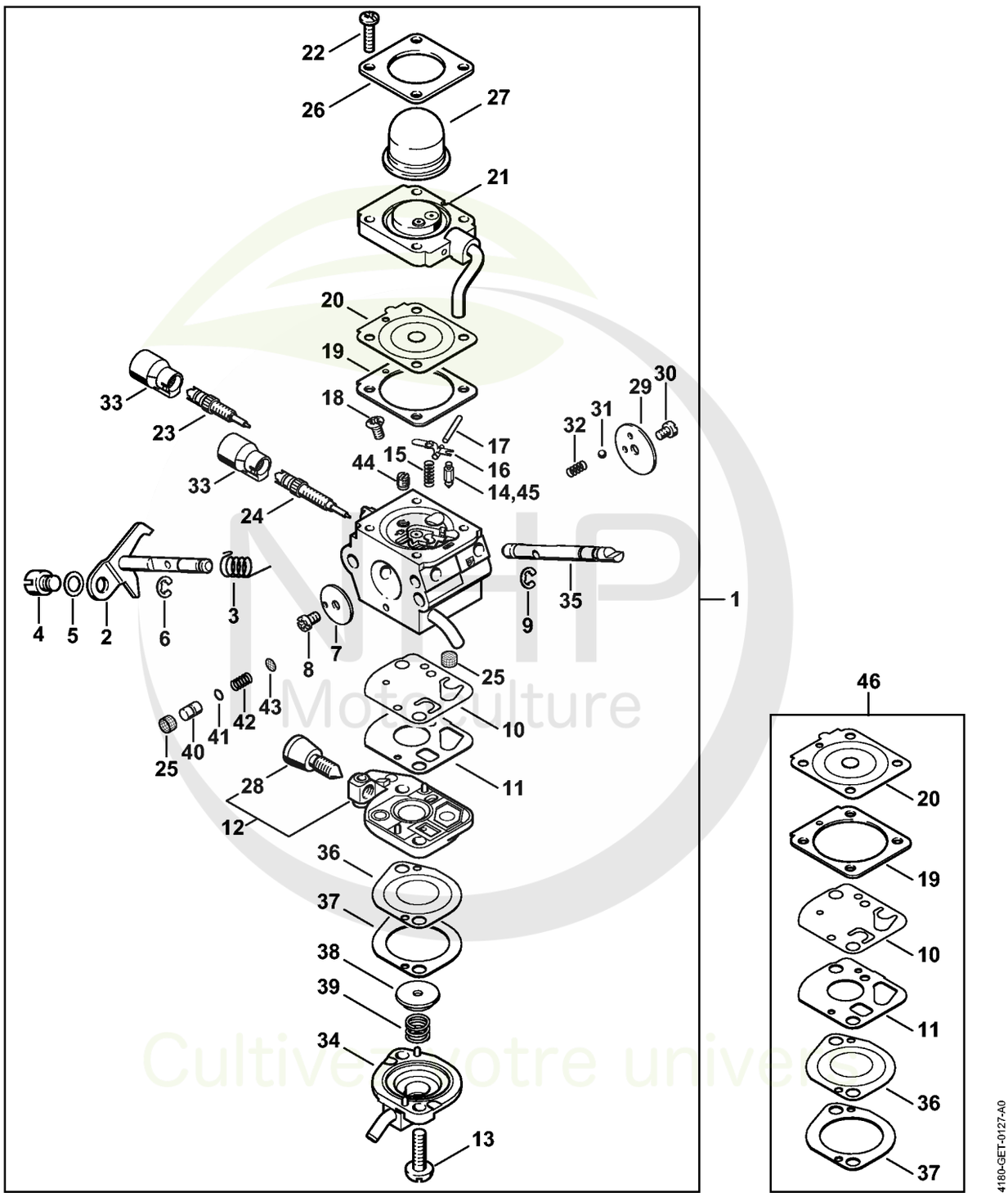

Cultivez votre univers

CLIQUEZ SUR LES REFERENCES

CLIQUEZ SUR LES RÉFÉRENCES SOULIGNÉES

1 produit : accès direct à sa fiche NHP.
Plusieurs produits : recherche sur le site NHP.

16/16 références reliées au catalogue.

Carburateur C1Q-S72

#	Numéro de pièce	Description	Quantité	Contient un ou plusieurs articles	Remarques
1	4180 120 0600	Carburateur C1Q-S72D Jusqu'au numéro de série: 260176729	1	2 - 44	
2	4180 120 7100	Axe de papillon avec levier Jusqu'au numéro de série: 260176729	1		
3	4180 122 3000	Ressort Jusqu'au numéro de série: 260176729	1		
4	4128 121 8901	Boulon Jusqu'au numéro de série: 260176729	1		
5	4137 121 8600	Rondelle Jusqu'au numéro de série: 260176729	1		
6	1120 122 9000	Circlip Jusqu'au numéro de série: 260176729	1		
7	4180 121 3300	Papillon Jusqu'au numéro de série: 260176729	1		
8	1125 122 7403	Vis à tête ronde Jusqu'au numéro de série: 260176729	1		
9	1125 122 9001	Circlip Jusqu'au numéro de série: 260176729	1		
10	4180 121 4800	Membrane de pompe Jusqu'au numéro de série: 260176729	1		
11	4180 129 0901	Joint de pompe Jusqu'au numéro de série: 260176729	1		
12	4180 120 2600	Couvercle de pompe Jusqu'au numéro de série: 260176729	1	28	
13	4180 122 7101	Vis Jusqu'au numéro de série: 260176729	2		
14	Z000 018 Z000	Pointeau d'admission Jusqu'au numéro de série: 260176729	1		
15	1123 122 3001	Ressort Jusqu'au numéro de série: 260176729	1		
16	1125 121 5000	Levier de réglage d'admission Jusqu'au numéro de série: 260176729	1		

NHP Motoculture
Cultivez votre univers

CLIQUEZ SUR LES REFERENCES

CLIQUEZ SUR LES RÉFÉRENCES SOULIGNÉES

1 produit : accès direct à sa fiche NHP.
Plusieurs produits : recherche sur le site NHP.

16/16 références reliées au catalogue.

Carburateur C1Q-S72

#	Numéro de pièce	Description	Quantité	Contient un ou plusieurs articles	Remarques
17	1120 121 9200	Axe Jusqu'au numéro de série: 260176729	1		
18	1120 122 6600	Vis à embase Jusqu'au numéro de série: 260176729	1		
19	4180 129 0902	Joint de réglage Jusqu'au numéro de série: 260176729	1		
20	4314 121 4700	Membrane de réglage Jusqu'au numéro de série: 260176729	1		
21	4180 120 2206	Bride Jusqu'au numéro de série: 260176729	1		
22	4226 122 7100	Vis Jusqu'au numéro de série: 260176729	4		
23	4229 122 6701	Vis H de richesse à haut régime Jusqu'au numéro de série: 260176729	1		
24	4180 122 6800	Vis L de richesse au ralenti Jusqu'au numéro de série: 260176729	1		
25	1120 121 7800	Tamis Jusqu'au numéro de série: 260176729	2		
26	4140 121 0800	Couvercle Jusqu'au numéro de série: 260176729	1		
27	4226 121 2700	Capuchon Jusqu'au numéro de série: 260176729	1		
28	4180 122 6200	Vis de réglage de régime de ralenti Jusqu'au numéro de série: 260176729	1		
29	4128 121 2900	Volet de démarrage Jusqu'au numéro de série: 260176729	1		
30	1125 122 7403	Vis à tête ronde Jusqu'au numéro de série: 260176729	1		
31	4119 122 4200	Bille Jusqu'au numéro de série: 260176729	1		
32	4119 122 3002	Ressort Jusqu'au numéro de série: 260176729	1		

NHP Motoculture
Cultivez votre univers



CLIQUEZ SUR LES RÉFÉRENCES SOULIGNÉES

1 produit : accès direct à sa fiche NHP.
Plusieurs produits : recherche sur le site NHP.

14/14 références reliées au catalogue.

Carburateur C1Q-S72

#	Numéro de pièce	Description	Quantité	Contient un ou plusieurs articles	Remarques
33	4229 121 2701	Capuchon Jusqu'au numéro de série: 260176729	2		
34	4180 121 0800	Couvercle Jusqu'au numéro de série: 260176729	1		
35	4180 121 3000	Axe de volet de démarrage Jusqu'au numéro de série: 260176729	1		
36	4180 121 4801	Membrane de pompe Jusqu'au numéro de série: 260176729	1		
37	4180 129 0903	Joint de pompe Jusqu'au numéro de série: 260176729	1		
38	4180 121 8600	Rondelle Jusqu'au numéro de série: 260176729	1		
39	4180 122 3001	Ressort Jusqu'au numéro de série: 260176729	1		
40	4180 121 5800	Piston de pompe Jusqu'au numéro de série: 260176729	1		
41	Z000 956 Z003	Joint torique FKM Jusqu'au numéro de série: 260176729	1		
42	4180 122 3002	Ressort Jusqu'au numéro de série: 260176729	1		
43	1120 121 7801	Tamis Jusqu'au numéro de série: 260176729	1		
44	4137 121 5603	Gicleur fixe 0.34 Jusqu'au numéro de série: 260176729	1		
45	1120 122 3004	Ressort Jusqu'au numéro de série: 260176729	1		
46	4180 007 1060	Jeu de pièces de carburateur Jusqu'au numéro de série: 260176729	1	10, 11, 19, 20, 36, 37	

NHP Motoculture
Cultivez votre univers



IDENTIFIEZ LE REPÈRE

Puis retrouvez la référence correspondante dans la nomenclature associée.

Ouvrir la nomenclature - page 33

Poignée

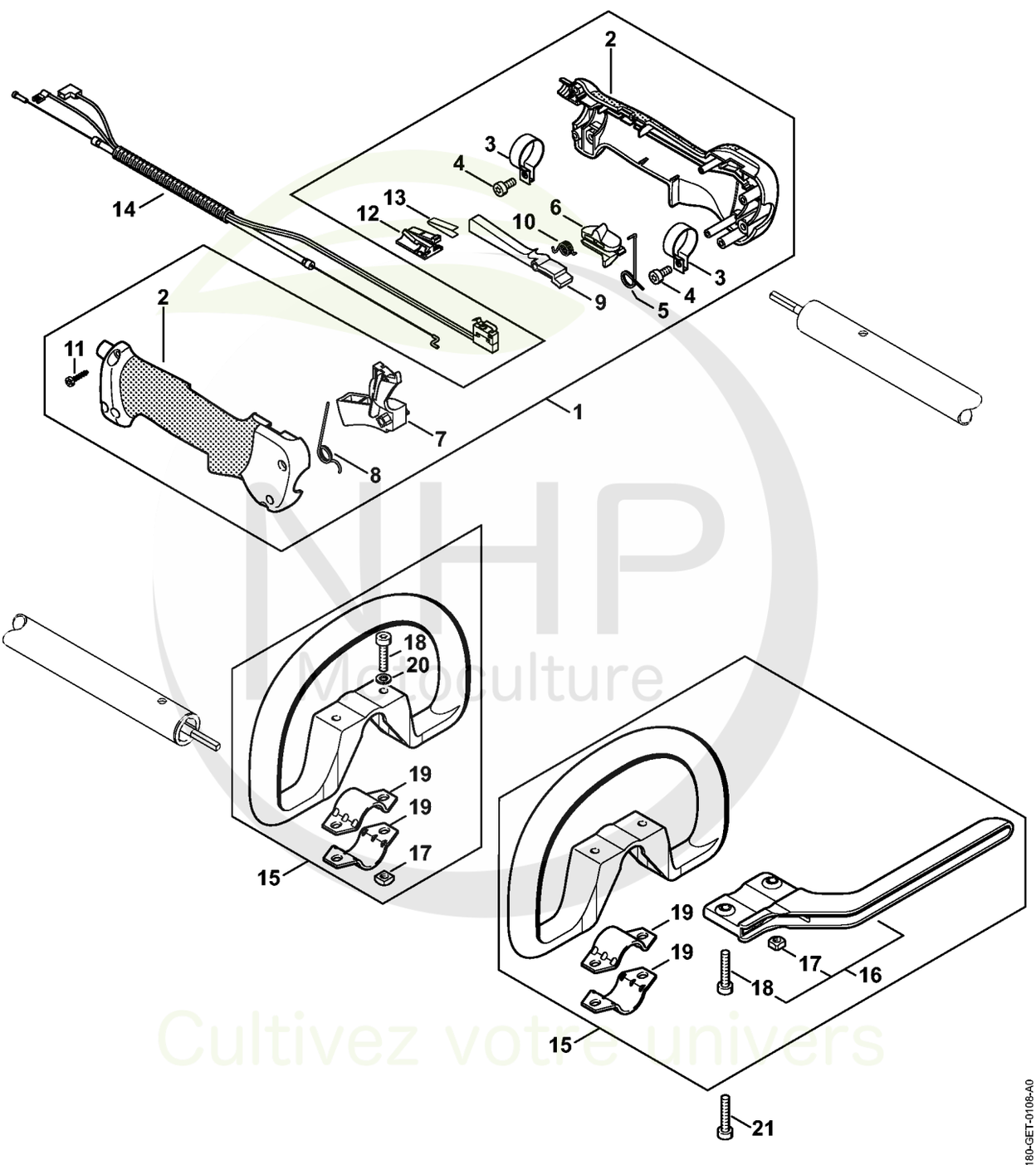

NHP Motoculture
Cultivez votre univers



CLIQUEZ SUR LES RÉFÉRENCES SOULIGNÉES

1 produit : accès direct à sa fiche NHP.
Plusieurs produits : recherche sur le site NHP.

21/21 références reliées au catalogue.

Poignée

#	Numéro de pièce	Description	Quantité	Contient un ou plusieurs articles	Remarques
1	4137 790 1307	Poignée de commande	1	2 - 13	
2	4137 790 0300	Poignée	1		
3	4137 791 9400	Collier de serrage	2		
4	9022 341 0960	Vis cylindrique IS-M5x12	2		
5	4137 182 4505	Ressort coudé	1		
6	4137 182 1701	Curseur combiné	1		
7	4137 182 1001	Manette des gaz	1		
8	4137 182 4504	Ressort coudé	1		
9	4137 182 0802	Levier d'arrêt	1		
10	4128 182 4501	Ressort coudé	1		
11	9074 478 3025	Vis cylindrique IS P4x16	4		
12	4128 793 3000	Curseur	1		
13	4128 791 3100	Ressort	1		
14	4180 180 1150	Câble de commande des gaz	1		
15	4180 790 3405	Poignée circulaire	1	16 - 20	
16	4130 790 8450	Etrier	1	17, 18	
17	9222 068 0900	Ecrou à quatre pans M6	2		
18	9022 341 1370	Vis cylindrique IS M6x30	2		
19	4123 791 7400	Bride de fixation	2		
20	9291 021 0140	Rondelle 6,4	2		
21	9022 341 1350	Vis cylindrique IS-M6x25	2		

NHP Motoculture
Cultivez votre univers



IDENTIFIEZ LE REPÈRE

Puis retrouvez la référence correspondante dans la nomenclature associée.

Ouvrir la nomenclature - page 35

Tube complet KM 100 R

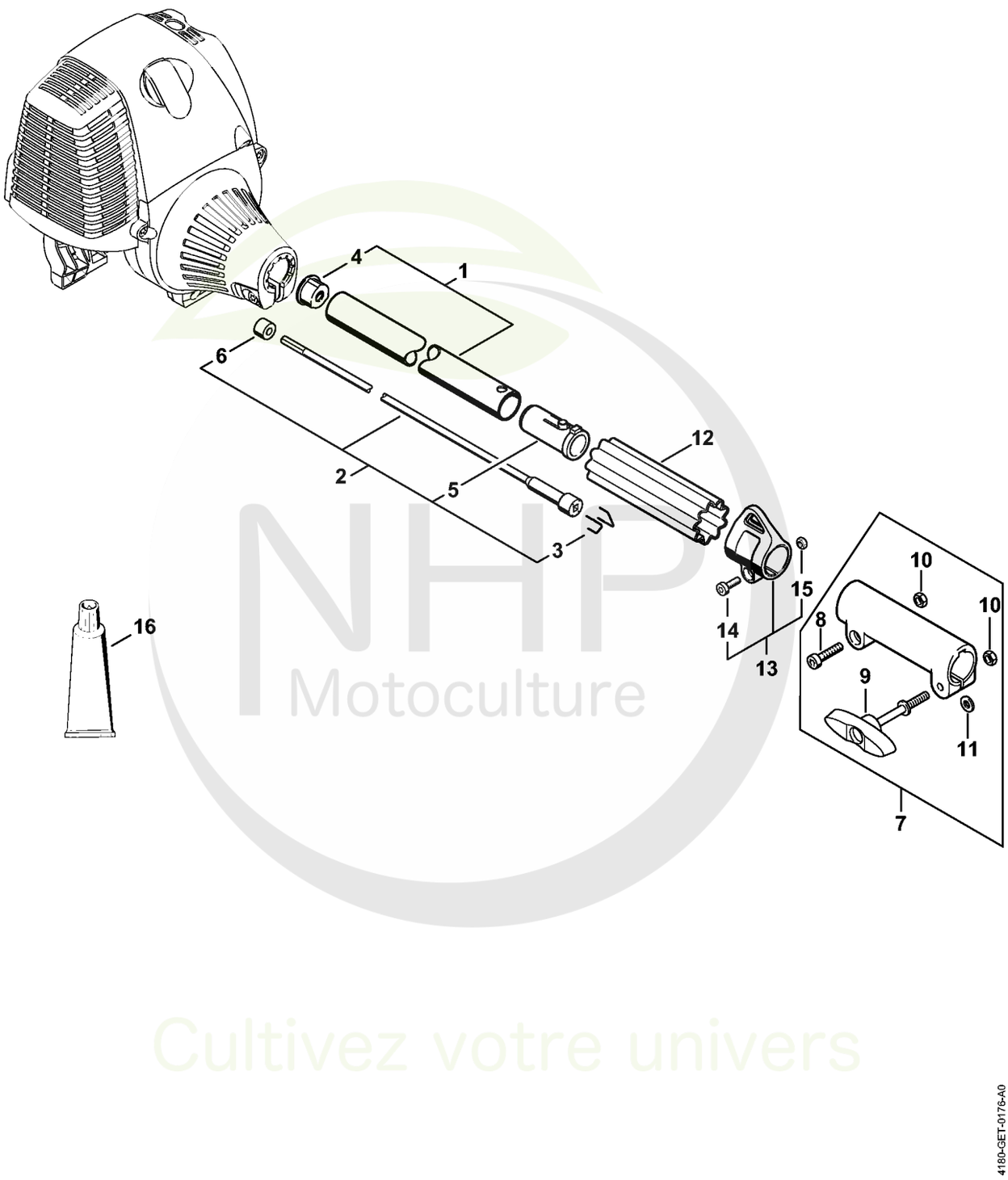

NHP Motoculture
Cultivez votre univers



CLIQUEZ SUR LES RÉFÉRENCES SOULIGNÉES

1 produit : accès direct à sa fiche NHP.
Plusieurs produits : recherche sur le site NHP.

16/16 références reliées au catalogue.

Tube complet KM 100 R

#	Numéro de pièce	Description	Quantité	Contient un ou plusieurs articles	Remarques
1	4140 710 7120	Tube complet Ø 25,4 mm x 0,64 m	1	4	
2	4140 710 3220	Arbre d'entraînement	1	3, 5, 6	
3	4140 716 2200	Etrier	2		
4	4137 711 2101	Bouchon	1		
5	4140 791 7207	Douille	1		
6	4140 711 2500	Douille	1		
7	4140 160 0700	Manchon d'accouplement	1	8 - 11	
8	9022 341 1350	Vis cylindrique IS-M6x25	1		
9	4140 790 7501	Vis à garrot	1		
10	9210 319 0900	Ecrou à six pans M6	2		
11	9291 021 0140	Rondelle 6,4	1		
12	0000 711 2500	Douille	1		
13	0000 790 8803	Oeillet de suspension Ø 25,4	1	14, 15	
14	9022 341 0980	Vis cylindrique IS M5x16	1		
15	9210 261 0700	Écrou à six pans M5	1		
16	0781 120 1110	Graisse multifonctionnelle 225 g	1		

NHP Motoculture
Cultivez votre univers



IDENTIFIEZ LE REPÈRE

Puis retrouvez la référence correspondante dans la nomenclature associée.

Ouvrir la nomenclature - page 37

Rallonge de tube 0,5 m HL-KM 0°, HL-KM 135°, HT-KM, SP-KM

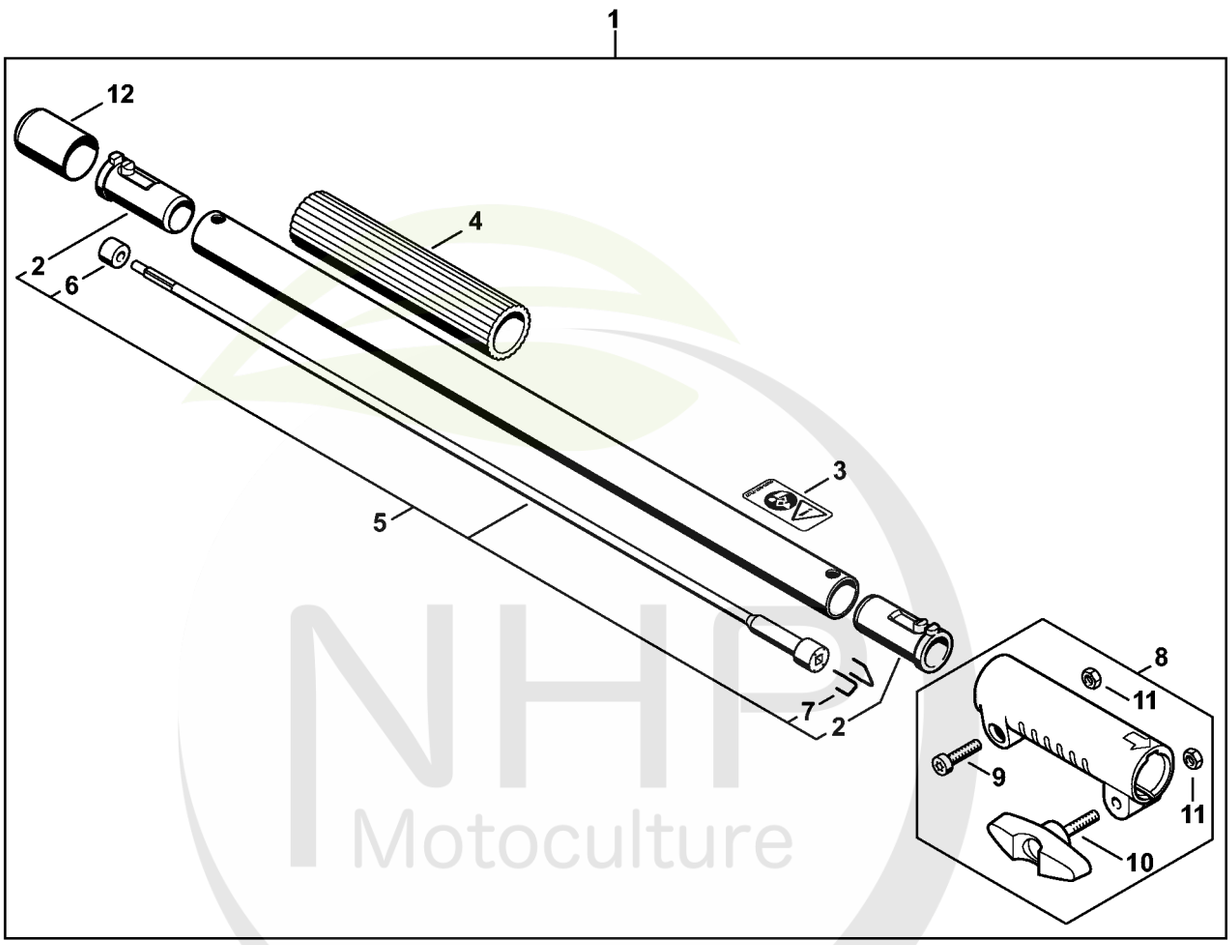

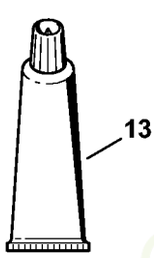

4144-GET-0037-A0

NHP Motoculture
Cultivez votre univers



CLIQUEZ SUR LES RÉFÉRENCES SOULIGNÉES

1 produit : accès direct à sa fiche NHP.
Plusieurs produits : recherche sur le site NHP.

13/13 références reliées au catalogue.

Rallonge de tube 0,5 m HL-KM 0°, HL-KM 135°, HT-KM, SP-KM

#	Numéro de pièce	Description	Quantité	Contient un ou plusieurs articles	Remarques
1	0000 710 7100	Tube complet 0,5 m	1	2 - 12	
2	4140 791 7207	Douille	2		
3	0000 967 7327	Pictogramme d'avertissement	1		
4	4230 791 2000	Gaine de poignée 185 mm	1		
5	0000 710 3201	Arbre d'entraînement	1	2, 6, 7	
6	4140 711 2500	Douille	1		
7	4140 716 2200	Etrier	2		
8	4140 160 0700	Manchon d'accouplement	1	9 - 11	
9	9022 341 1350	Vis cylindrique IS-M6x25	1		
10	4140 790 7501	Vis à garrot	1		
11	9210 319 0900	Ecrou à six pans M6	2		
12	4133 717 2000	Capuchon	1		
13	0781 120 1110	Graisse multifonctionnelle 225 g	1		

NHP Motoculture
Cultivez votre univers



IDENTIFIEZ LE REPÈRE

Puis retrouvez la référence correspondante dans la nomenclature associée.

Ouvrir la nomenclature - page 39

Rallonge de tube 1 m HT-KM

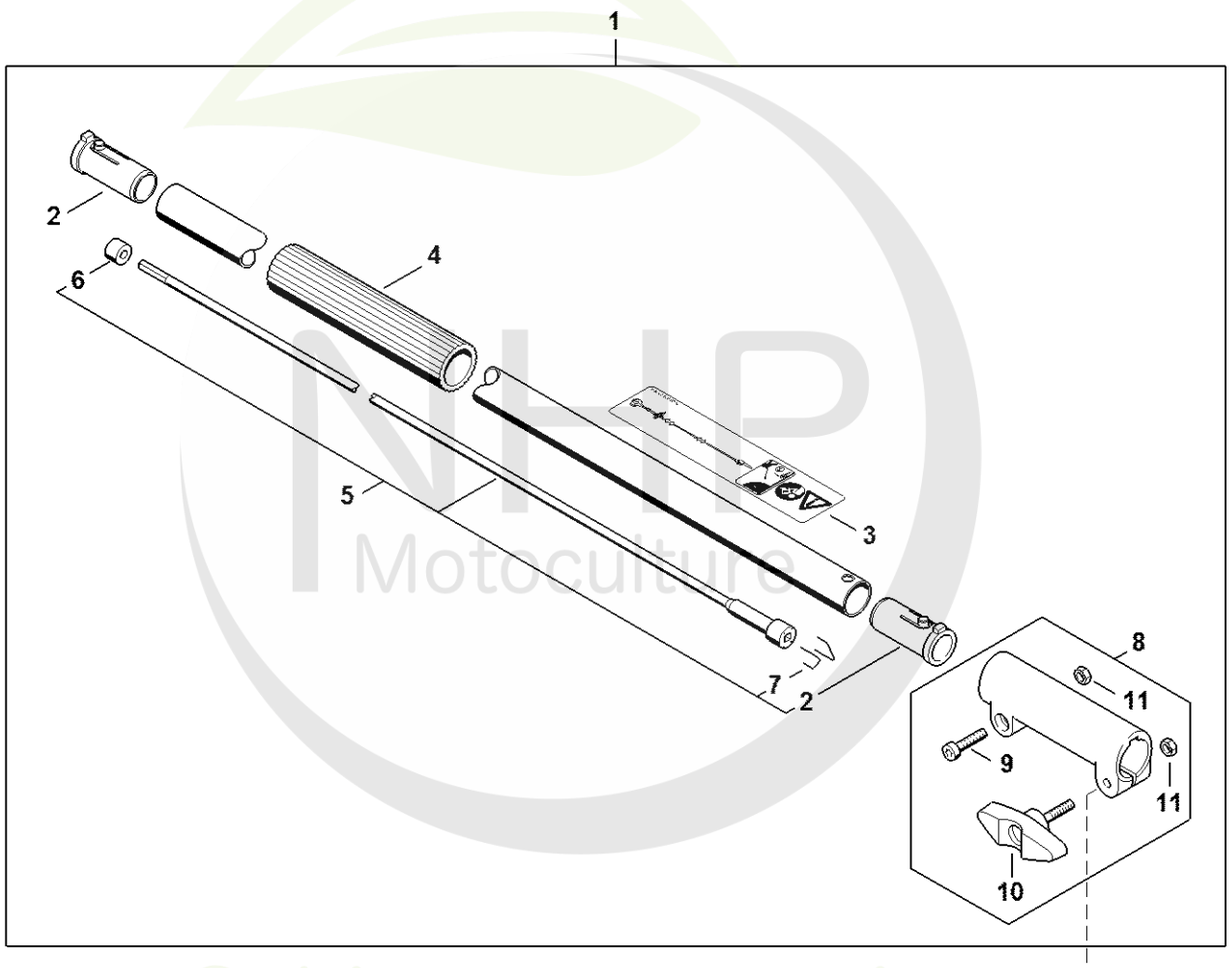

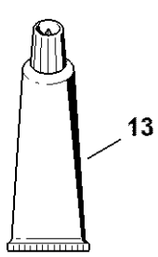

4144-GET-0038-A1

NHP Motoculture
Cultivez votre univers



CLIQUEZ SUR LES RÉFÉRENCES SOULIGNÉES

1 produit : accès direct à sa fiche NHP.
Plusieurs produits : recherche sur le site NHP.

13/13 références reliées au catalogue.

Rallonge de tube 1 m HT-KM

#	Numéro de pièce	Description	Quantité	Contient un ou plusieurs articles	Remarques
1	4140 710 7131	Tube complet 1 m	1	2 - 11	
2	4140 791 7207	Douille	2		
3	0000 967 7324	Pictogramme d'avertissement	1		
4	4230 791 2000	Gaine de poignée 185 mm	1		
5	4140 710 3200	Arbre d'entraînement	1	2, 6, 7	
6	4140 711 2500	Douille	1		
7	4140 716 2200	Etrier	2		
8	4140 160 0700	Manchon d'accouplement	1	9 - 11	
9	9022 341 1350	Vis cylindrique IS-M6x25	1		
10	4140 790 7501	Vis à garrot	1		
11	9210 319 0900	Ecrou à six pans M6	2		
12	9291 021 0140	Rondelle 6,4	1		
13	0781 120 1110	Graisse multifonctionnelle 225 g	1		

NHP Motoculture
Cultivez votre univers



IDENTIFIEZ LE REPÈRE

Puis retrouvez la référence correspondante dans la nomenclature associée.

Ouvrir la nomenclature - page 41

Carbon Rallonge de tube 1 m HT-KM, HL-KM

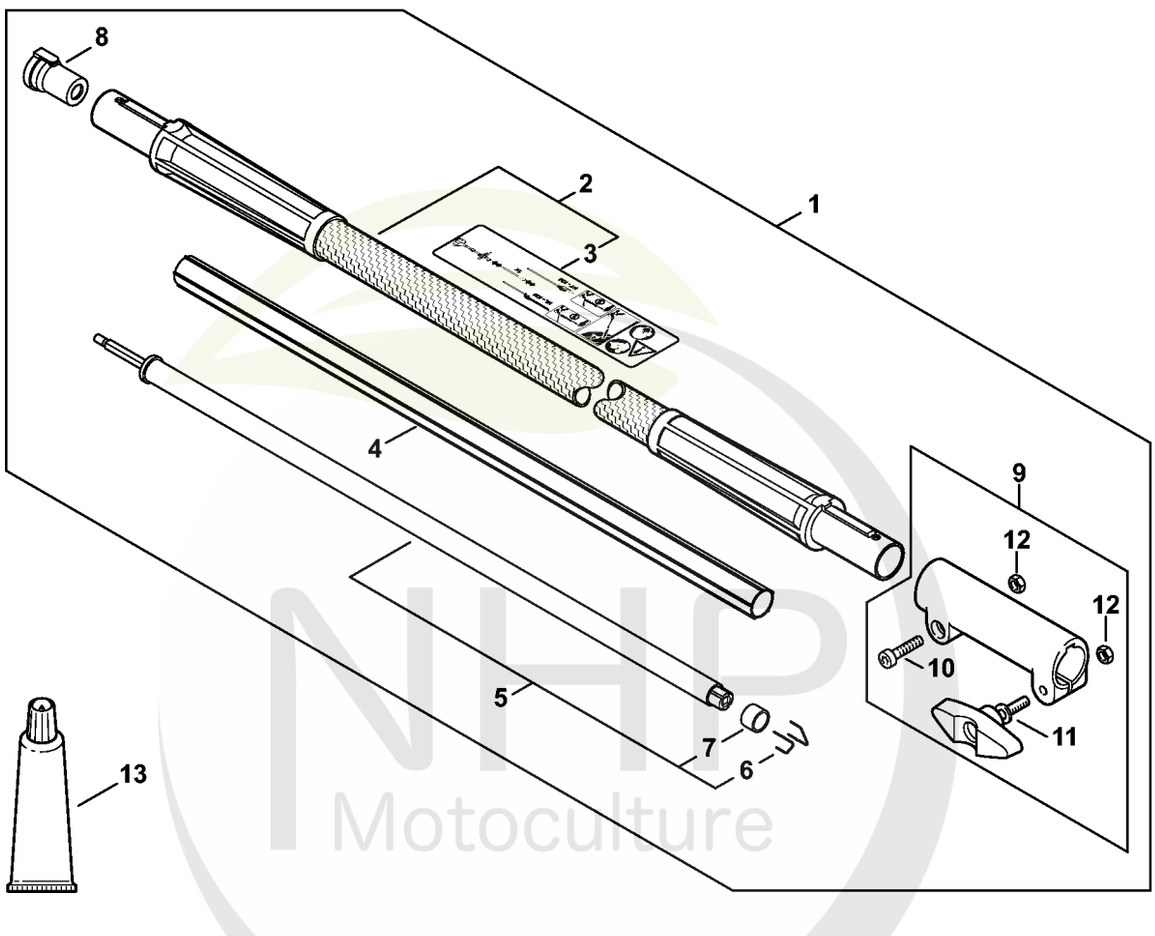

NHP Motoculture
Cultivez votre univers



CLIQUEZ SUR LES RÉFÉRENCES SOULIGNÉES

1 produit : accès direct à sa fiche NHP.
Plusieurs produits : recherche sur le site NHP.

11/13 références reliées au catalogue.

Carbon Rallonge de tube 1 m HT-KM, HL-KM

#	Numéro de pièce	Description	Quantité	Contient un ou plusieurs articles	Remarques
1	0000 710 7102	Tube complet 1 m	1	2 - 12	
2	0000 710 7103	Tube complet	1	3	
3	0000 967 4069	Plaque indicatrice	1		
4	4180 711 7300	Fourreau	1		
5	4180 710 3200	Arbre d'entraînement	1		
6	4140 716 2200	Etrier	2		
7	4180 711 2501	Douille	1		
8	4180 791 7204	Douille	2		
9	4140 160 0700	Manchon d'accouplement	1	10 - 12	
10	9022 341 1350	Vis cylindrique IS-M6x25	1		
11	4140 790 7501	Vis à garrot	1		
12	9210 319 0900	Ecrou à six pans M6	2		
13	0781 120 1109	Graisse universelle (tube de 80 g)	1		

NHP Motoculture
Cultivez votre univers



IDENTIFIEZ LE REPÈRE

Puis retrouvez la référence correspondante dans la nomenclature associée.

Ouvrir la nomenclature - page 43

Outils, Accessoires optionnels

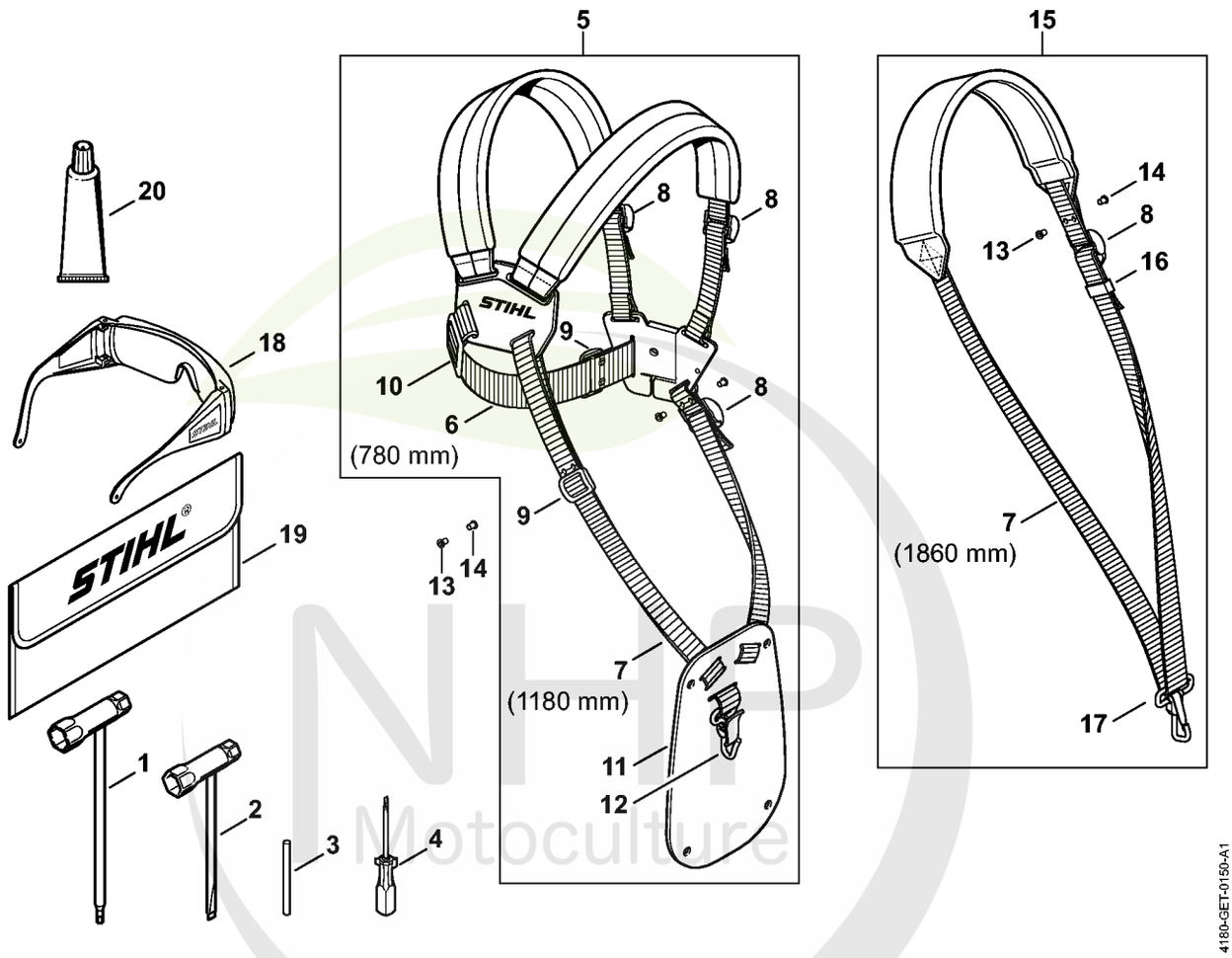

NHP Motoculture
Cultivez votre univers



CLIQUEZ SUR LES RÉFÉRENCES SOULIGNÉES

1 produit : accès direct à sa fiche NHP.
Plusieurs produits : recherche sur le site NHP.

18/20 références reliées au catalogue.

Outils, Accessoires optionnels

#	Numéro de pièce	Description	Quantité	Contient un ou plusieurs articles	Remarques
1	4180 890 3400	Clé multiple	1		
2	1129 890 3401	Clé multiple	1		
3	4130 893 7800	Mandrin	1		
4	0000 890 2300	Tournevis	1		
5	4119 710 9001	Harnais	1	6 - 12	
6	0000 930 2242	Sangle 38 mm x 5 m	1		
7	0000 930 2241	Sangle 25 mm x 10 m	1		
8	4203 792 7200	Boucle de réglage	3		
9	4119 718 6300	Boucle de réglage	1		
10	4119 718 6310	Boucle de réglage	2		
11	4119 718 7400	Plaque de protection	1		
12	4147 710 6900	Mousqueton	1		
13	9408 021 4530	Rivet, partie à riveter 4x8x6	1		(quantité suivant besoin)
14	9409 021 4420	Rivet, partie tête 4x8	1		(quantité suivant besoin)
15	4119 710 9012	Harnais	1	8, 16, 17	
16	4119 718 6320	Boucle de réglage	1		
17	4119 710 6900	Mousqueten	1		
18	0000 884 0307	Lunettes de protection	1		
19	0000 891 0810	Pochette à outils	1		
20	0783 830 2000	Pâte d'étanchéité Dirko HT rouge	1		

NHP Motoculture
Cultivez votre univers



IDENTIFIEZ LE REPÈRE

Puis retrouvez la référence correspondante dans la nomenclature associée.

Ouvrir la nomenclature - page 45

Bloc moteur Ø 40 mm

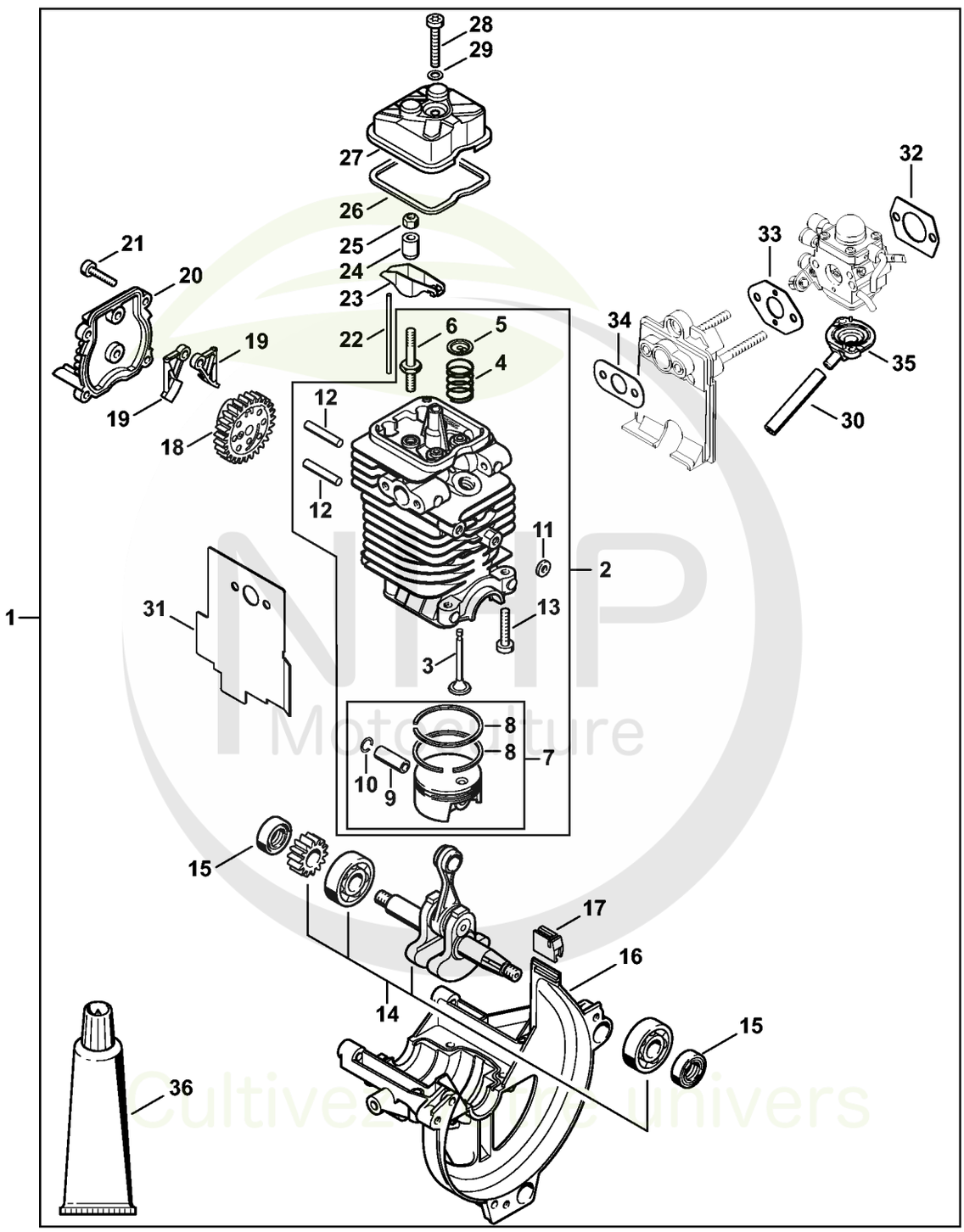

NTP Motoculture
Cultivez votre univers



CLIQUEZ SUR LES RÉFÉRENCES SOULIGNÉES

1 produit : accès direct à sa fiche NHP.
Plusieurs produits : recherche sur le site NHP.

26/26 références reliées au catalogue.

Bloc moteur Ø 40 mm

#	Numéro de pièce	Description	Quantité	Contient un ou plusieurs articles	Remarques
1	4180 020 0200	Bloc moteur Ø 40 mm	1	2 - 36	
2	4180 020 1205	Cylindre avec piston Ø 40 mm	1	3 - 13	
3	4180 025 2002	Soupape	2		
4	4180 025 1600	Ressort de soupape	2		
5	4180 025 3000	Agrafe de ressort	2		
6	4180 038 1700	Vis à embase M5	2		
7	4180 030 2001	Piston Ø 40 mm	1	8 - 10	
8	4180 034 3000	Segment de piston Ø 40x1,2 mm	2		
9	4137 034 1500	Axe de piston 8x5x22	1		
10	9463 650 0805	Jonc d'arrêt 8x0,7	2		
11	4180 404 9300	Rondelle	2		
12	4180 038 0803	Boulon 5x26,5	2		
13	9075 478 4159	Vis cylindrique IS-D5x24	4		
14	4180 030 0410	Vilebrequin	1		
15	9639 003 1231	Bague d'étanchéité 12x22x7	2		
16	4180 021 2500	Carter inférieur	1		
17	4180 182 0700	Douille	1		
18	4180 030 1800	Roue à came	1		
19	4180 038 1900	Culbuteur	2		
20	4180 038 1300	Couvercle	1		
21	9075 478 3018	Vis cylindrique IS-D4x18	4		
22	4180 038 2600	Poussoir de culbuteur	2		
23	4282 038 1000	Culbuteur	2		
24	4180 038 2000	Douille	2		
25	4180 038 2700	Écrou de sécurité M5	2		
26	4180 029 0500	Joint	1		

NHP Motoculture
Cultivez votre univers



CLIQUEZ SUR LES RÉFÉRENCES SOULIGNÉES

1 produit : accès direct à sa fiche NHP.
Plusieurs produits : recherche sur le site NHP.

10/10 références reliées au catalogue.

Bloc moteur Ø 40 mm

#	Numéro de pièce	Description	Quantité	Contient un ou plusieurs articles	Remarques
27	4180 025 1100	Couvercle de soupape	1		
28	9022 346 1070	Vis cylindrique IS-M5x30	1		
29	9636 815 0270	Anneau de joint 5x9x1	1		
30	4180 141 8601	Tuyau d'impulsions	1		
31	4180 149 0600	Joint de silencieux	1		
32	4114 149 1205	Joint	1		
33	4140 129 0900	Joint	1		
34	4180 129 0900	Joint	1		
35	4180 121 0801	Couvercle	1		
36	0783 830 2000	Pâte d'étanchéité Dirko HT rouge	1		

NHP Motoculture
Cultivez votre univers



IDENTIFIEZ LE REPÈRE

Puis retrouvez la référence correspondante dans la nomenclature associée.

Ouvrir la nomenclature - page 48

Numéro de machine

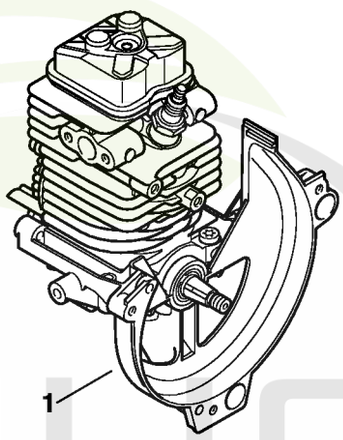

9912ET009 SC

NHP Motoculture
Cultivez votre univers



CLIQUEZ SUR LES RÉFÉRENCES SOULIGNÉES

1 produit : accès direct à sa fiche NHP.
Plusieurs produits : recherche sur le site NHP.

0/0 références reliées au catalogue.

Numéro de machine

#	Numéro de pièce	Description	Quantité	Contient un ou plusieurs articles	Remarques
1		Emplacement du numéro de machine	1		

NHP Motoculture
Cultivez votre univers



IDENTIFIEZ LE REPÈRE

Puis retrouvez la référence correspondante dans la nomenclature associée.

Ouvrir la nomenclature - page 50

Consommables et matières auxiliaires

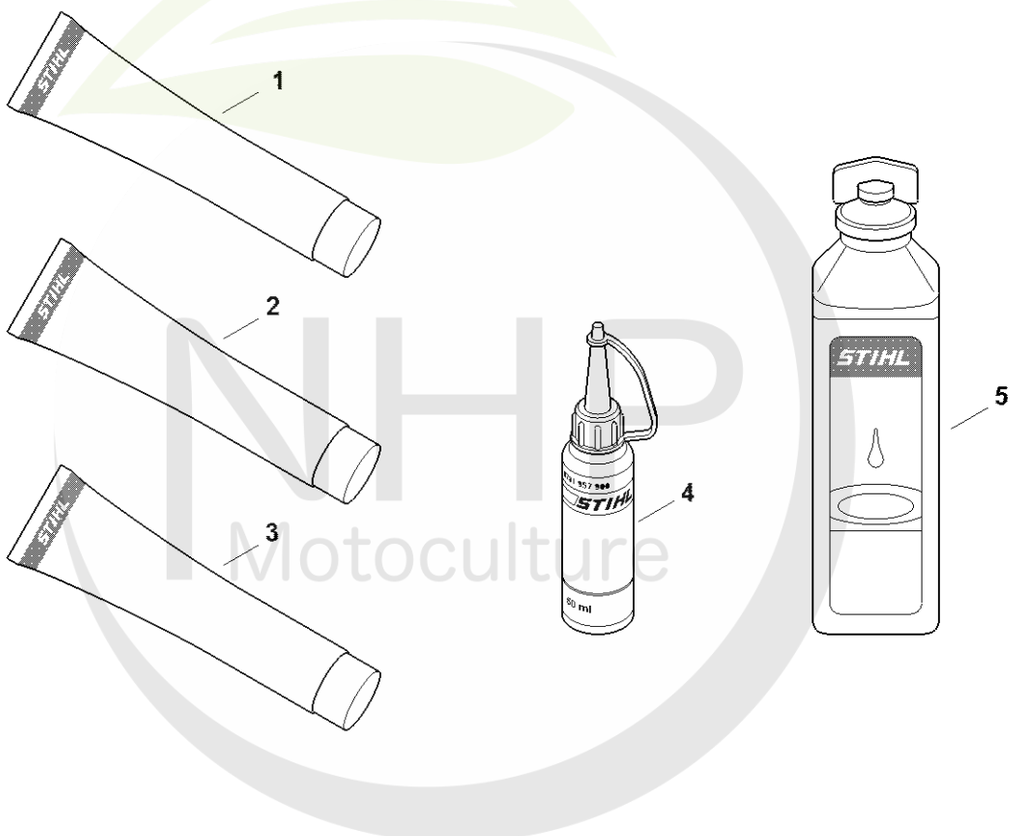

0000-GET-0170-A0

NHP Motoculture
Cultivez votre univers



CLIQUEZ SUR LES RÉFÉRENCES SOULIGNÉES

1 produit : accès direct à sa fiche NHP.
Plusieurs produits : recherche sur le site NHP.

11/11 références reliées au catalogue.

Consommables et matières auxiliaires

#	Numéro de pièce	Description	Quantité	Contient un ou plusieurs articles	Remarques
1	0781 120 1022	Graisse de transmission (Superlub FS, tube de 40 g)	1		
1	0781 120 1117	Graisse de transmission (tube de 80 g)	1		
1	0781 120 1118	Graisse de réducteur 225 g	1		
2	0781 120 1021	Graisse universelle (tube de 40 g)	1		
2	0781 120 1109	Graisse universelle (tube de 80 g)	1		
2	0781 120 1110	Graisse multifonctionnelle 225 g	1		
3	0783 830 2000	Pâte d'étanchéité Dirko HT rouge	1		
4	0781 957 9000	Produit antifriction OH 723	1		
5	0781 319 8401	HP 100ml	1		
5	0781 319 8052	HP Super 100ml	1		
5	0781 319 8060	HP Ultra 100ml	1		

NHP Motoculture
Cultivez votre univers