ÉCLATÉ INTERACTIF NHP MOTOCULTURE
Identifiez le repère, puis cliquez sur la référence soulignée.
Les références non soulignées ne sont pas retrouvées dans l'export.

KM 55 C-E

Liste des pièces
18.03.2025
France, français

Table des matières

Carter, Cylindre 2
Carter, Cylindre 4
Dispositif de lancement ErgoStart KM 55 C-E 6
Silencieux 8
Dispositif d'allumage, Embrayage 10
Carter moteur (Poignée tubulaire à deux mains) KM 55 C-E 12
Filtre à air, Réservoir d'essence 14
Carburateur 4140/34 17
Carburateur C1Q-S186, C1Q-S153, C1Q-S97 20
Carburateur C1Q-S71 23
Carburateur C1Q-S66 26
Poignée à deux mains 29
Tube complet, Poignée circulaire KM 55, KM 55 C-E 31
Carbon Rallonge de tube 1 m HT-KM, HL-KM 33
Outils, Accessoires optionnels 34
Numéro de machine 36
Consommables et matières auxiliaires 38



IDENTIFIEZ LE REPÈRE

Puis retrouvez la référence correspondante dans la nomenclature associée.

Ouvrir la nomenclature - page 3

Carter, Cylindre

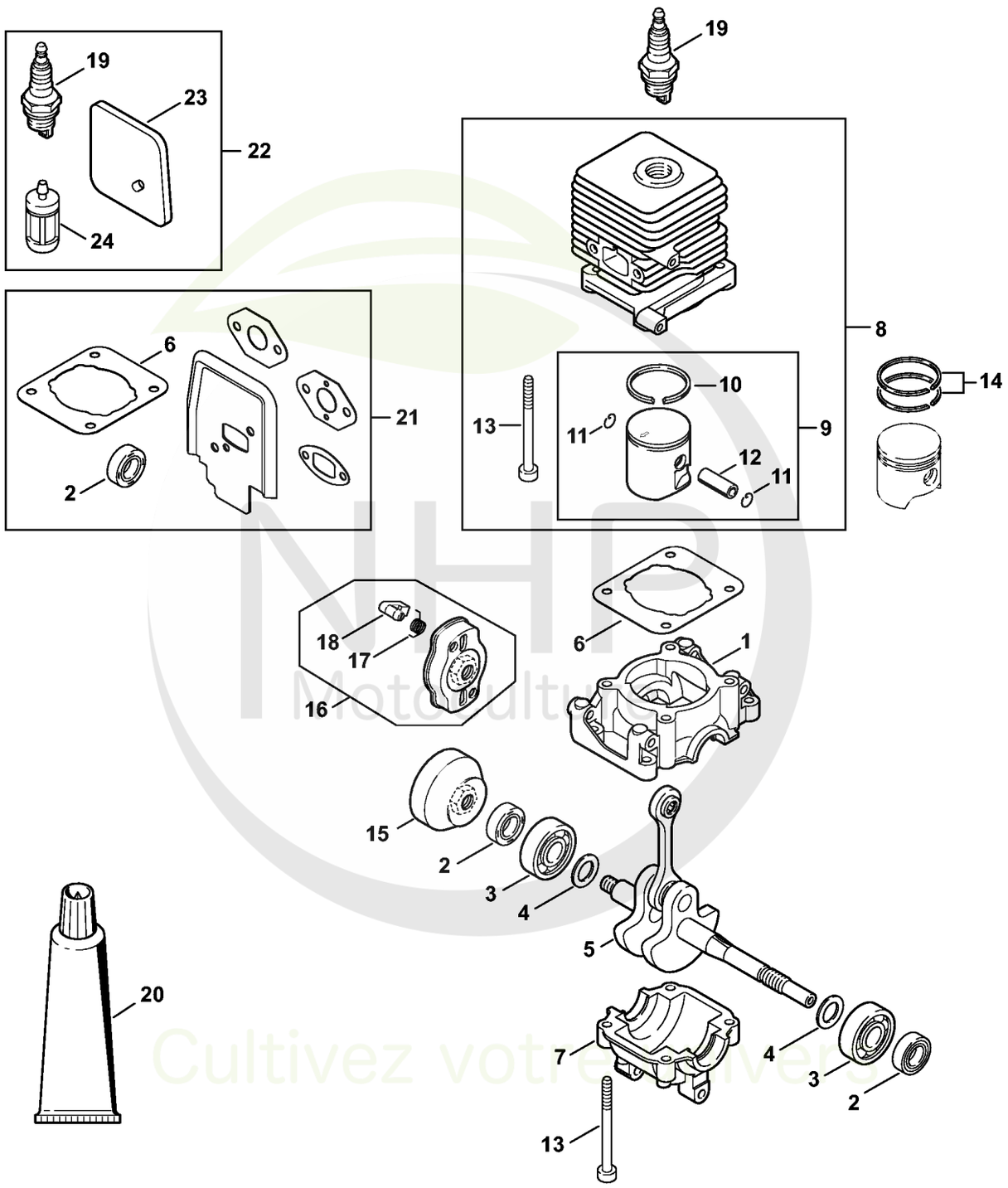



CLIQUEZ SUR LES RÉFÉRENCES SOULIGNÉES

1 produit : accès direct à sa fiche NHP.
Plusieurs produits : recherche sur le site NHP.

23/26 références reliées au catalogue.

Carter, Cylindre

#	Numéro de pièce	Description	Quantité	Contient un ou plusieurs articles	Remarques
1	4140 021 0300	Carter de vilebrequin	1		
2	9639 003 1230	Bague d'étanchéité 12x22x7	2		
3	9503 003 0246	Roulement rainuré à billes 6201	2		
4	4140 036 0300	Rondelle	2		
5	4140 030 0401	Vilebrequin	1		
6	4140 029 2300	Joint de cylindre	1		
7	4140 021 2500	Carter inférieur	1		
8	4140 020 1204	Cylindre avec piston Ø 34 mm	1	9 - 13	
9	4140 030 2004	Piston Ø 34 mm	1	10 - 12	
10	4144 034 3000	Segment de piston Ø 34x1,2 mm	1		
11	9463 650 0807	Jonc d'arrêt 8x0,7	2		
12	4137 034 1500	Axe de piston 8x5x22	1		
13	9075 478 4268	Vis cylindrique IS-D5x60	4		
14	4137 034 3000	Segment de piston Ø 34x1,5 mm	2		
15	4140 195 0601	Roue de lanceur	1		
16	4140 190 2010	Entraîneur	1	17, 18	
17	0000 998 0612	Ressort coudé	2		
18	4133 195 7201	Cliquet	2		
19	0000 400 7000	Bougie NGK BPMR7A	1		
19	0000 400 7029	Bougie STIHL ZK C 14	1		
19	0000 400 7030	Bougie STIHL ZK C 14, Paquet de 40	1		
20	0783 830 2000	Pâte d'étanchéité Dirko HT rouge	1		
21	4140 007 1050	Jeu de joints	1	2, 6	
22	4140 007 1800	Kit de maintenance	1	19, 23, 24	
23	4140 124 2800	Filtre	1		
24	0000 350 3502	Crépine d'aspiration	1		

NHP Motoculture
Cultivez votre univers



IDENTIFIEZ LE REPÈRE

Puis retrouvez la référence correspondante dans la nomenclature associée.

Ouvrir la nomenclature - page 5

Carter, Cylindre

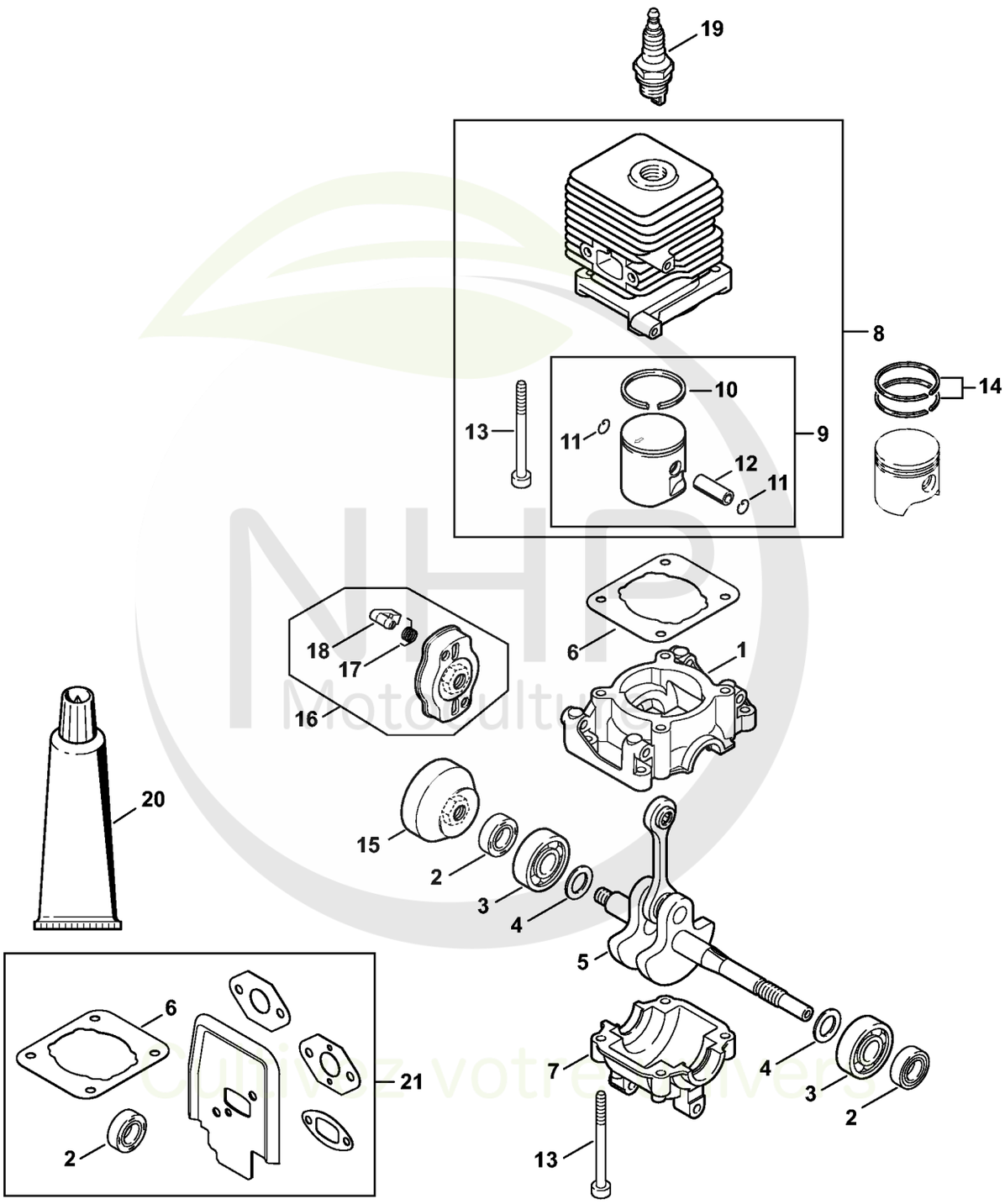



CLIQUEZ SUR LES RÉFÉRENCES SOULIGNÉES

1 produit : accès direct à sa fiche NHP.
Plusieurs produits : recherche sur le site NHP.

20/23 références reliées au catalogue.

Carter, Cylindre

#	Numéro de pièce	Description	Quantité	Contient un ou plusieurs articles	Remarques
1	4140 021 0300	Carter de vilebrequin	1		
2	9639 003 1230	Bague d'étanchéité 12x22x7	2		
3	9503 003 0246	Roulement rainuré à billes 6201	2		
4	4140 036 0300	Rondelle	2		
5	4140 030 0401	Vilebrequin	1		
6	4140 029 2300	Joint de cylindre	1		
7	4140 021 2500	Carter inférieur	1		
8	4140 020 1204	Cylindre avec piston Ø 34 mm	1	9 - 13	
9	4140 030 2004	Piston Ø 34 mm	1	10 - 12	
10	4144 034 3000	Segment de piston Ø 34x1,2 mm	1		
11	9463 650 0807	Jonc d'arrêt 8x0,7	2		
12	4137 034 1500	Axe de piston 8x5x22	1		
13	9075 478 4268	Vis cylindrique IS-D5x60	4		
14	4137 034 3000	Segment de piston Ø 34x1,5 mm	2		
15	4140 195 0601	Roue de lanceur	1		
16	4140 190 2010	Entraîneur	1	17, 18	
17	0000 998 0612	Ressort coudé	2		
18	4133 195 7201	Cliquet	2		
19	0000 400 7000	Bougie NGK BPMR7A	1		
19	0000 400 7029	Bougie STIHL ZK C 14	1		
19	0000 400 7030	Bougie STIHL ZK C 14, Paquet de 40	1		
20	0783 830 2000	Pâte d'étanchéité Dirko HT rouge	1		
21	4140 007 1050	Jeu de joints	1	2, 6	

NHP Motoculture
Cultivez votre univers



IDENTIFIEZ LE REPÈRE

Puis retrouvez la référence correspondante dans la nomenclature associée.

Ouvrir la nomenclature - page 7

Dispositif de lancement ErgoStart KM 55 C-E

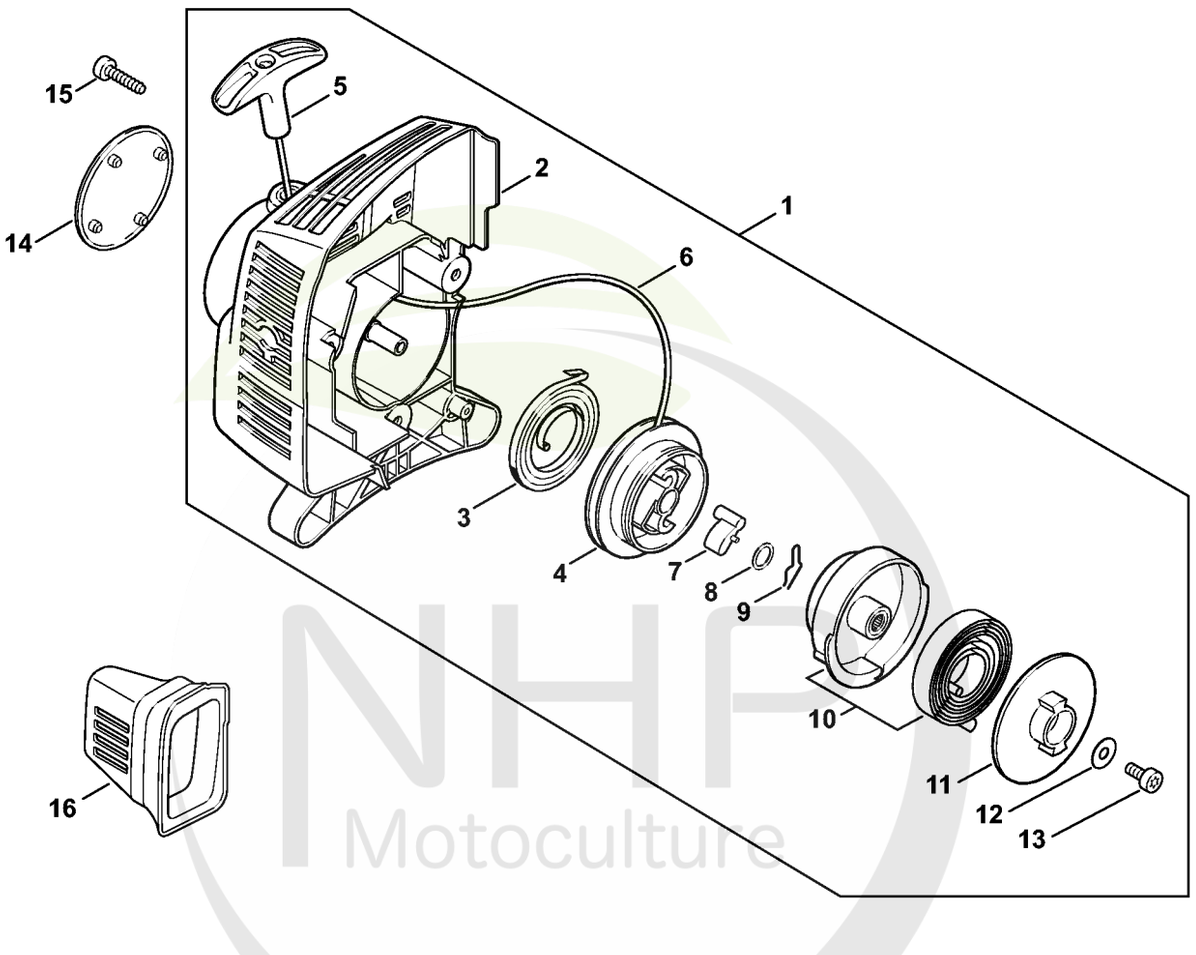

NHP Motoculture
Cultivez votre univers



CLIQUEZ SUR LES RÉFÉRENCES SOULIGNÉES

1 produit : accès direct à sa fiche NHP.
Plusieurs produits : recherche sur le site NHP.

14/16 références reliées au catalogue.

Dispositif de lancement ErgoStart KM 55 C-E

#	Numéro de pièce	Description	Quantité	Contient un ou plusieurs articles	Remarques
1	4140 190 4010	Dispositif de lancement	1	2 - 13	
2	4140 190 0410	Couvercle de lanceur	1		
3	4140 190 0601	Ressort de rappel	1		
4	4140 195 0410	Poulie à câble	1		
5	4140 195 3400	Poignée	1		
6	4137 195 8200	Câble de lancement Ø 2,7x910 mm	1		
7	4116 195 7200	Cliquet	1		
8	0000 958 0923	Rondelle	1		
9	1118 195 3500	Ressort	1		
10	4140 190 0710	Boîtier de ressort	1		
11	4140 195 2010	Entraîneur	1		
12	9307 021 0120	Rondelle 5,3	1		
13	9022 399 0950	Vis cylindrique IS M5x10	1		
14	4140 967 1519	Plaque matricule KM 55 C	1		
15	0000 951 1100	Vis	3		
16	4140 084 6801	Pièce d'écartement	1		

NHP Motoculture
Cultivez votre univers



IDENTIFIEZ LE REPÈRE

Puis retrouvez la référence correspondante dans la nomenclature associée.

Ouvrir la nomenclature - page 9

Silencieux

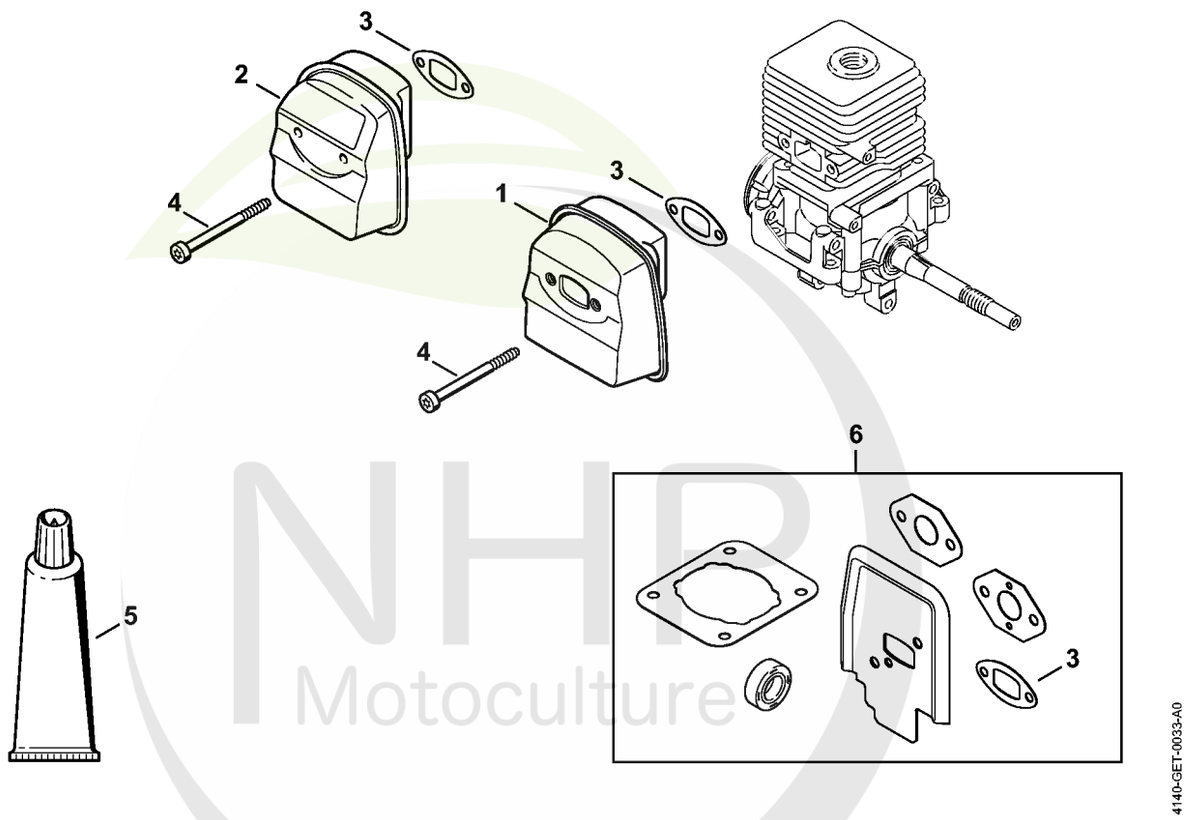

NHP Motoculture
Cultivez votre univers



CLIQUEZ SUR LES RÉFÉRENCES SOULIGNÉES

1 produit : accès direct à sa fiche NHP.
Plusieurs produits : recherche sur le site NHP.

5/6 références reliées au catalogue.

Silencieux

#	Numéro de pièce	Description	Quantité	Contient un ou plusieurs articles	Remarques
1	4140 140 0617	Silencieux	1		
2	4140 140 0600	Silencieux	1		
3	4140 149 0602	Joint de silencieux	1		
4	9075 478 4268	Vis cylindrique IS-D5x60	2		
5	0783 830 2000	Pâte d'étanchéité Dirko HT rouge	1		
6	4140 007 1050	Jeu de joints	1	3	

NHP Motoculture
Cultivez votre univers



IDENTIFIEZ LE REPÈRE

Puis retrouvez la référence correspondante dans la nomenclature associée.

Ouvrir la nomenclature - page 11

Dispositif d'allumage, Embrayage

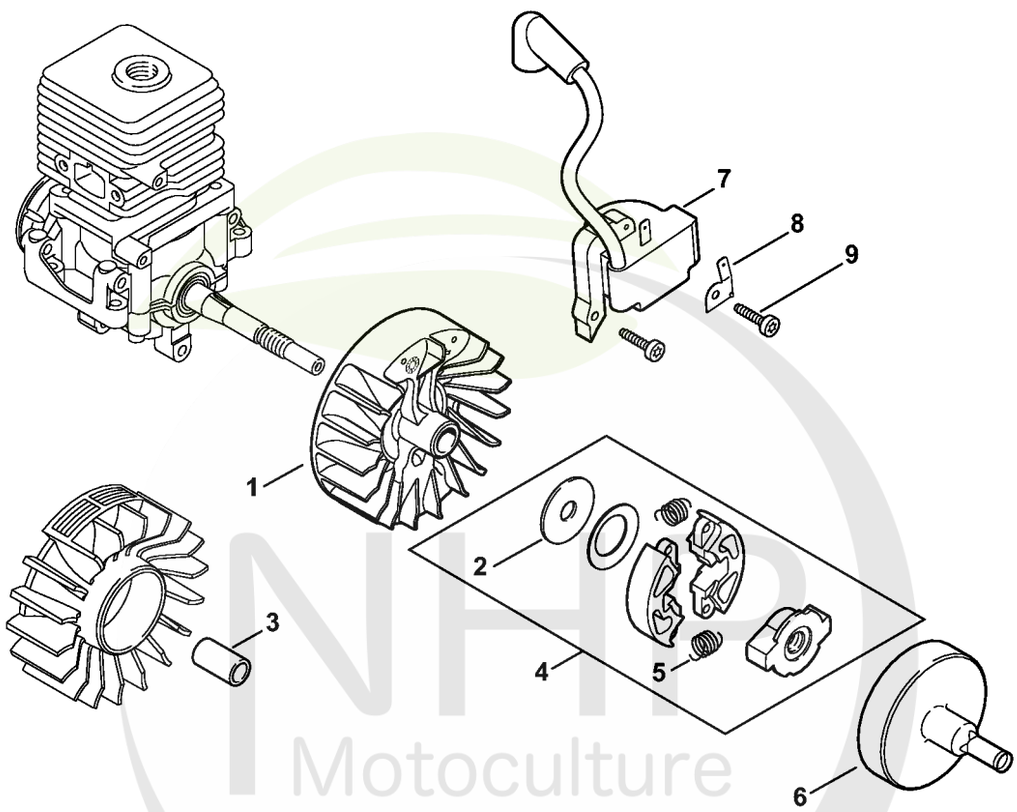

4140-GET-0036-A0

NHP Motoculture
Cultivez votre univers



CLIQUEZ SUR LES RÉFÉRENCES SOULIGNÉES

1 produit : accès direct à sa fiche NHP.
Plusieurs produits : recherche sur le site NHP.

9/9 références reliées au catalogue.

Dispositif d'allumage, Embrayage

#	Numéro de pièce	Description	Quantité	Contient un ou plusieurs articles	Remarques
1	4140 400 1202	Rotor	1		
2	4140 162 8900	Rondelle	1		
3	4140 162 9101	Douille d'ecartement	1		
4	4140 160 2005	Embrayage	1	2, 5	
5	4140 162 7901	Ressort de tension	2		
6	4140 160 2909	Cloche d'embrayage	1		
7	4140 400 1314	Module d'allumage	1		
8	4140 431 2100	Languette enfichable	1		
9	9075 478 3023	Vis cylindrique IS-D4x22	2		

NHP Motoculture
Cultivez votre univers



IDENTIFIEZ LE REPÈRE

Puis retrouvez la référence correspondante dans la nomenclature associée.

Ouvrir la nomenclature - page 13

Carter moteur (Poignée tubulaire à deux mains) KM 55 C-E

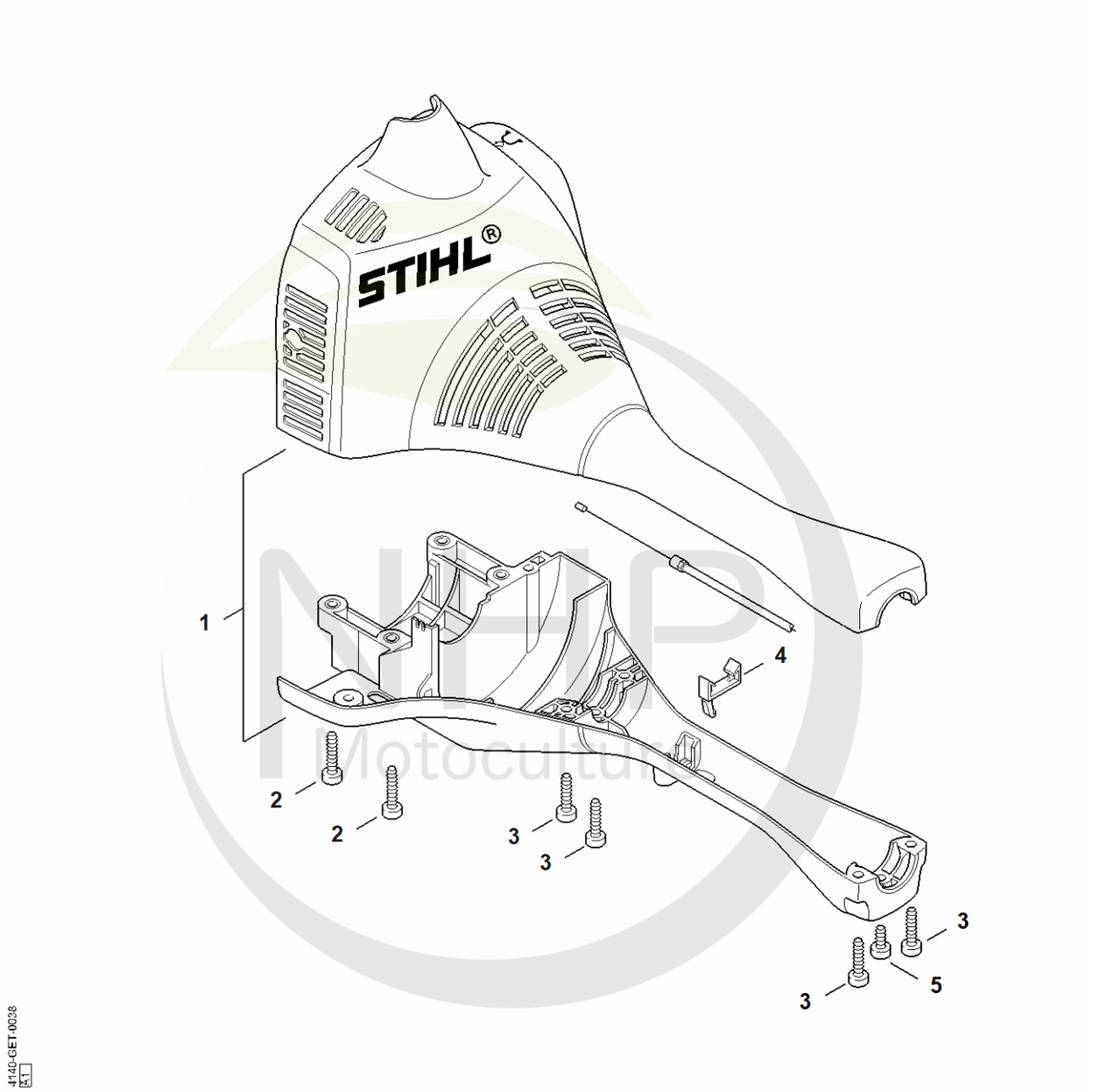

NHP Motoculture
Cultivez votre univers



CLIQUEZ SUR LES RÉFÉRENCES SOULIGNÉES

1 produit : accès direct à sa fiche NHP.
Plusieurs produits : recherche sur le site NHP.

4/5 références reliées au catalogue.

Carter moteur (Poignée tubulaire à deux mains) KM 55 C-E

#	Numéro de pièce	Description	Quantité	Contient un ou plusieurs articles	Remarques
1	4140 020 3011	Carter moteur	1		
2	9075 478 4159	Vis cylindrique IS-D5x24	4		
3	9075 478 4155	Vis cylindrique IS-D5x24	7		
4	4140 021 8900	Crampon	1		
5	9075 478 4095	Vis cylindrique IS-D5x12	1		

NHP Motoculture
Cultivez votre univers



IDENTIFIEZ LE REPÈRE

Puis retrouvez la référence correspondante dans la nomenclature associée.

Ouvrir la nomenclature - page 15

Filtre à air, Réservoir d'essence

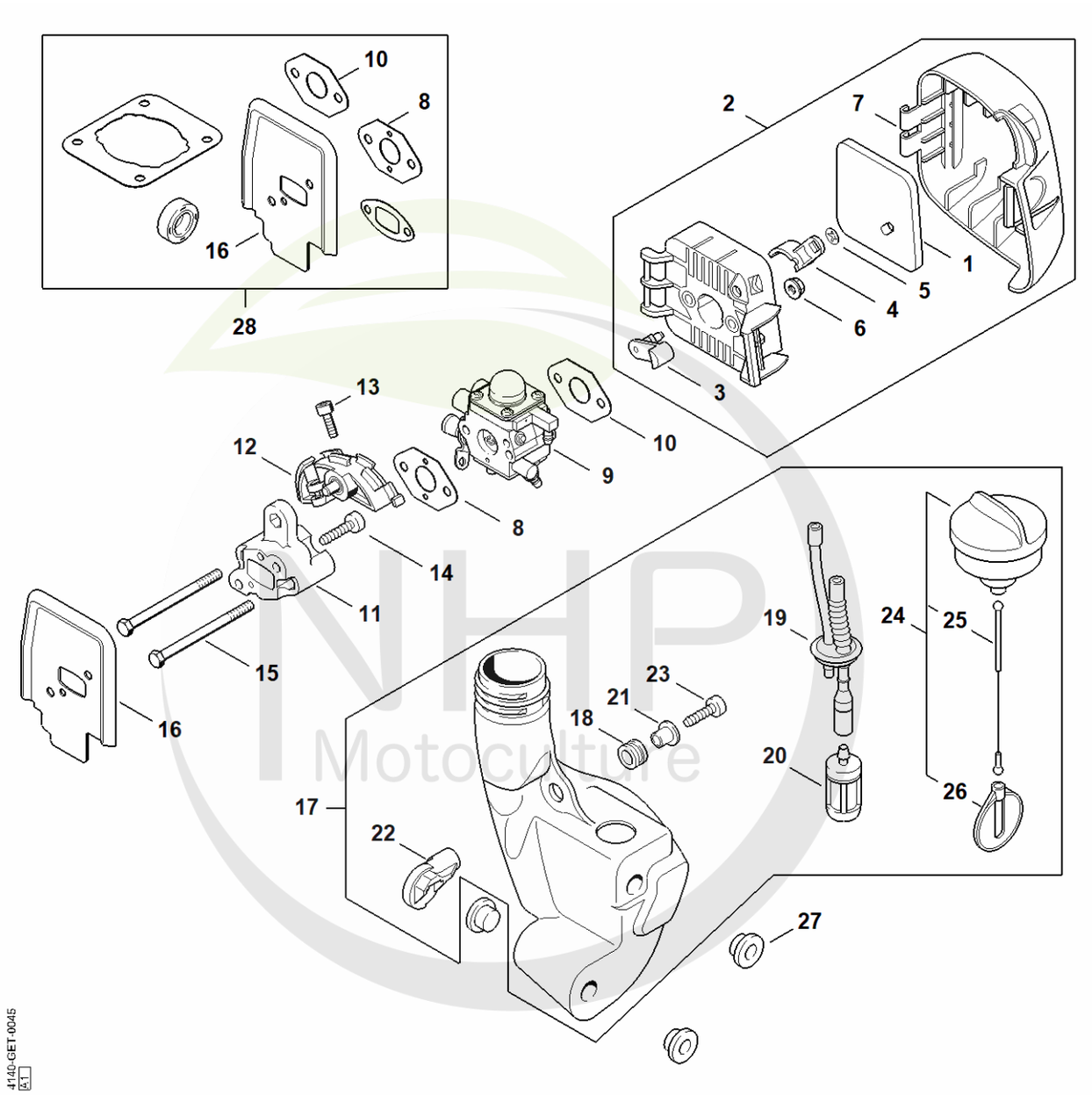

NHP Motoculture
Cultivez votre univers



CLIQUEZ SUR LES RÉFÉRENCES SOULIGNÉES

1 produit : accès direct à sa fiche NHP.
Plusieurs produits : recherche sur le site NHP.

22/26 références reliées au catalogue.

Filtre à air, Réservoir d'essence

#	Numéro de pièce	Description	Quantité	Contient un ou plusieurs articles	Remarques
1	4140 124 2800	Filtre	1		
2	4140 140 2851	Boîtier de filtre	1	1, 3 - 7	
3	4140 141 3700	Levier	1		
4	4140 141 3801	Volet de démarrage	1		
5	9417 003 7512	Clip-écrou 4,0x9,6x1,8	1		
6	9216 261 0700	Ecrou à six pans M5	2		
7	4140 141 0502	Couvercle de filtre	1		
8	4140 129 0900	Joint	1		
9	4140 120 0634	Carburateur 4140/34	1		
9	4140 120 0619	Carburateur C1Q-S186D	1		
9	4140 120 0606	Carburateur C1Q-S71	1		
9	4140 120 0603	Carburateur C1Q-S66	1		
10	4114 149 1205	Joint	1		
11	4140 121 1602	Bride intermédiaire	1		
12	4140 182 7601	Pièce de serrage	1		
13	9022 313 0680	Vis cylindrique IS M4x16	1		
14	9075 478 4159	Vis cylindrique IS-D5x24	2		
15	9007 319 1135	Vis à six pans M5x65	2		
16	4140 129 0906	Joint	1		
17	4232 350 0411	Réservoir d'essence	1	18 - 26	
18	1125 084 8900	Douille	1		
19	4140 358 7702	Tuyau	1		
20	0000 350 3502	Crépine d'aspiration	1		
21	0000 351 3201	Douille	1		
22	4140 353 2402	Support	1		
23	9074 478 4135	Vis IS P5x20	1		

NHP Motoculture
Cultivez votre univers



CLIQUEZ SUR LES RÉFÉRENCES SOULIGNÉES

1 produit : accès direct à sa fiche NHP.
Plusieurs produits : recherche sur le site NHP.

5/5 références reliées au catalogue.

Filtre à air, Réservoir d'essence

#	Numéro de pièce	Description	Quantité	Contient un ou plusieurs articles	Remarques
24	4128 350 0505	Bouchon de réservoir	1	25, 26	
25	0000 350 0900	Corde	1		
26	0000 353 0800	Pièce de sùreté	1		
27	4140 352 8100	Pièce intercalaire	3		
28	4140 007 1050	Jeu de joints	1	8, 12, 16	

NHP Motoculture
Cultivez votre univers



IDENTIFIEZ LE REPÈRE

Puis retrouvez la référence correspondante dans la nomenclature associée.

Ouvrir la nomenclature - page 18

Carburateur 4140/34

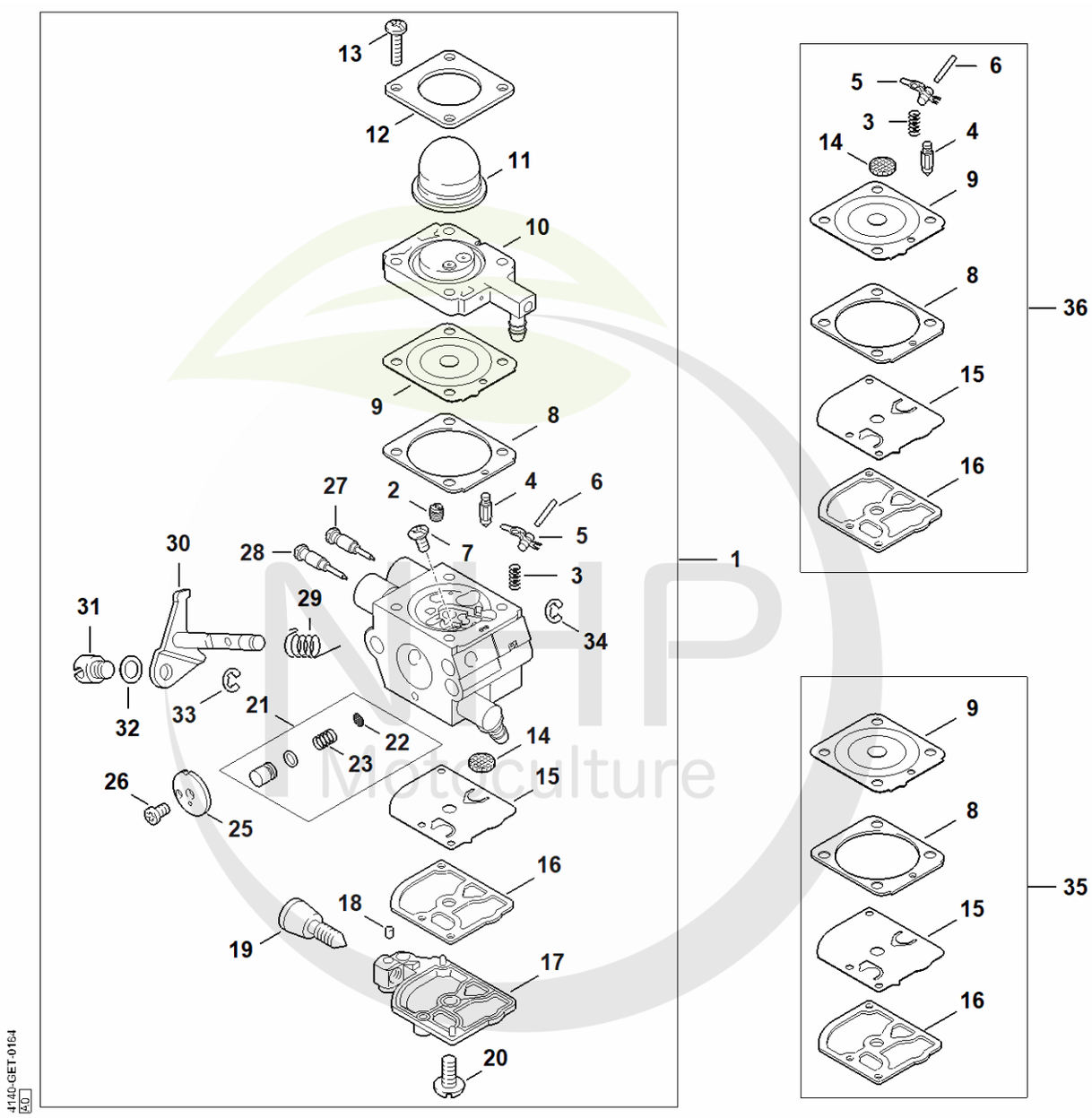

NHP Motoculture
Cultivez votre univers



CLIQUEZ SUR LES RÉFÉRENCES SOULIGNÉES

1 produit : accès direct à sa fiche NHP.
Plusieurs produits : recherche sur le site NHP.

23/26 références reliées au catalogue.

Carburateur 4140/34

#	Numéro de pièce	Description	Quantité	Contient un ou plusieurs articles	Remarques
1	4140 120 0634	Carburateur 4140/34	1	2 - 23, 25 - 31	
2	4228 121 5602	Gicleur fixe 0.39	1		
3	1120 122 3004	Ressort	1		
4	Z000 018 Z000	Pointeau d'admission	1		
5	1125 121 5000	Levier de réglage d'admission	1		
6	1120 121 9200	Axe	1		
7	1120 122 6600	Vis à embase	1		
8	4229 129 0901	Joint de réglage	1		
9	4229 121 4700	Membrane de réglage	1		
10	4314 120 2200	Bride	1		
11	4226 121 2700	Capuchon	1		
12	4140 121 0800	Couvercle	1		
13	4226 122 7100	Vis	4		
14	1123 121 7800	Tamis	1		
15	1129 121 4800	Membrane de pompe	1		
16	1123 129 0905	Joint de pompe	1		
17	1123 121 0800	Couvercle	1		
18	1125 122 4200	Pièce de serrage	1		
19	4140 122 6200	Vis de réglage de régime de ralenti	1		
20	1120 122 7800	Vis à tête bombée fraisée	1		
21	Z000 053 K062	Jeu de pièces poussoir	1	22, 23	
22	1120 121 7801	Tamis	1		
23	4180 122 3002	Ressort	1		
25	4229 121 3303	Papillon	1		
26	1125 122 7403	Vis à tête ronde	1		
27	Z000 030 Z156	Vis H de richesse à haut régime	1		

NHP Motoculture
Cultivez votre univers



CLIQUEZ SUR LES RÉFÉRENCES SOULIGNÉES

1 produit : accès direct à sa fiche NHP.
Plusieurs produits : recherche sur le site NHP.

7/9 références reliées au catalogue.

Carburateur 4140/34

#	Numéro de pièce	Description	Quantité	Contient un ou plusieurs articles	Remarques
28	Z000 031 Z009	Vis L de richesse au ralenti	1		
29	4140 122 3000	Ressort	1		
30	4140 120 7101	Axe de papillon avec levier	1		
31	4128 121 8900	Boulon	1		
32	4137 121 8600	Rondelle	1		
33	1120 122 9000	Circlip	1		
34	1125 122 9001	Circlip	1		
35	4228 007 1051	Jeu de pièces de carburateur	1	8, 9, 15, 16	
36	Z000 001 K037	Jeu de pièces de carburateur RB-100	1	3 - 6, 8, 9, 14 - 16	

NHP Motoculture
Cultivez votre univers



IDENTIFIEZ LE REPÈRE

Puis retrouvez la référence correspondante dans la nomenclature associée.

Ouvrir la nomenclature - page 21

Carburateur C1Q-S186, C1Q-S153, C1Q-S97

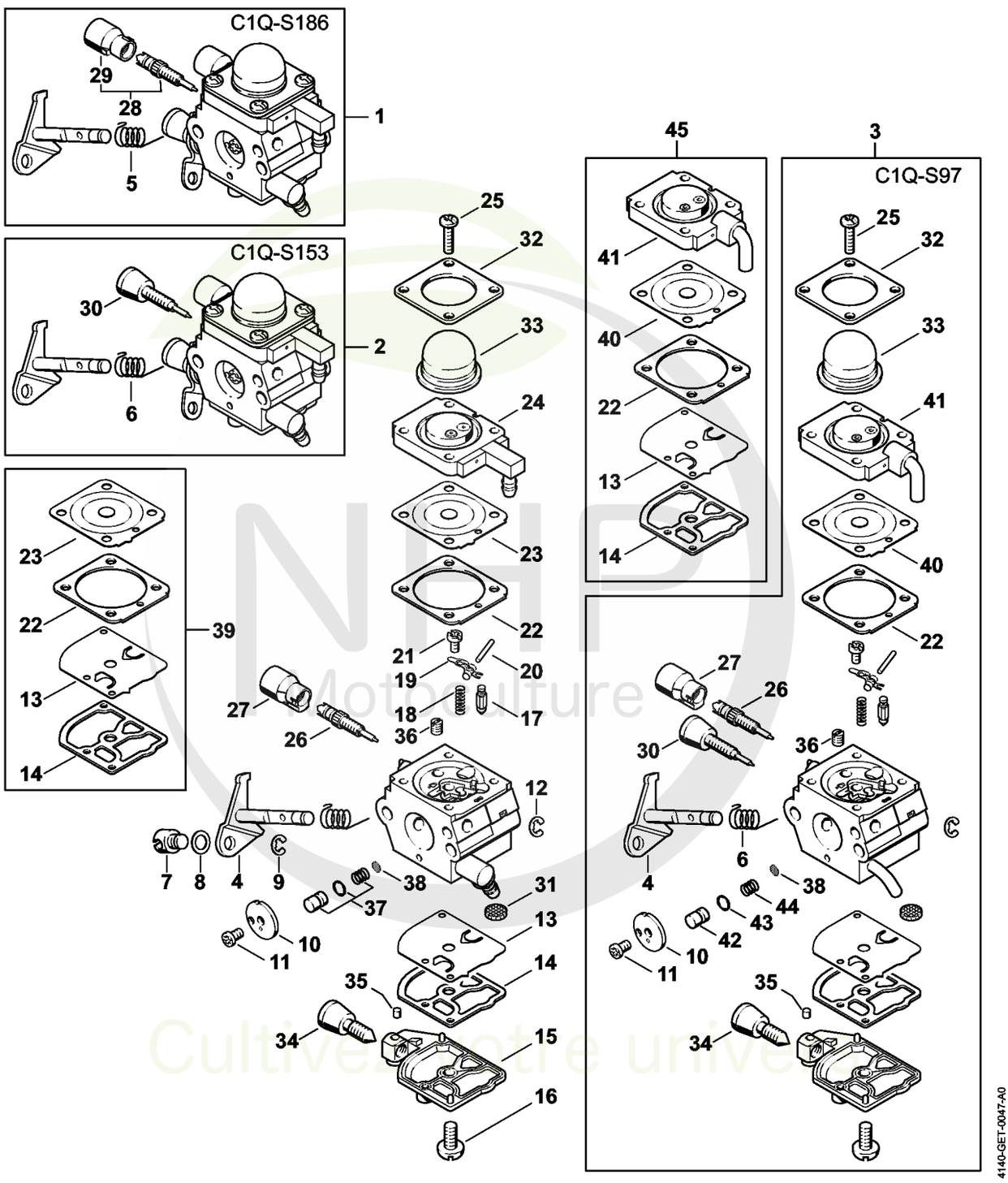

NHP Motoculture
Cultivez votre univers

CLIQUEZ SUR LES REFERENCES

CLIQUEZ SUR LES RÉFÉRENCES SOULIGNÉES

1 produit : accès direct à sa fiche NHP.
Plusieurs produits : recherche sur le site NHP.

24/25 références reliées au catalogue.

Carburateur C1Q-S186, C1Q-S153, C1Q-S97

#	Numéro de pièce	Description	Quantité	Contient un ou plusieurs articles	Remarques
1	4140 120 0619	Carburateur C1Q-S186D	1	4, 5, 7 - 29, 31 - 38	
2	4140 120 0616	Carburateur C1Q-S153	1	4, 6 - 27, 30 - 38	
3	4140 120 0612	Carburateur C1Q-S97A	1	4, 6, 22, 25 - 27, 30 - 36, 38, 40 - 44	
4	4140 120 7101	Axe de papillon avec levier	1		
5	4140 122 3000	Ressort	1		
6	1123 122 3000	Ressort	1		
7	4128 121 8900	Boulon	1		
8	4137 121 8600	Rondelle	1		
9	1120 122 9000	Circlip	1		
10	4229 121 3303	Papillon	1		
11	1125 122 7403	Vis à tête ronde	1		
12	1125 122 9001	Circlip	1		
13	1129 121 4800	Membrane de pompe	1		
14	1123 129 0905	Joint de pompe	1		
15	1123 121 0800	Couvercle	1		
16	1120 122 7800	Vis à tête bombée fraisée	1		
17	Z000 018 Z000	Pointeau d'admission	1		
18	1120 122 3004	Ressort	1		
19	1125 121 5000	Levier de réglage d'admission	1		
20	1120 121 9200	Axe	1		
21	1120 122 6600	Vis à embase	1		
22	4229 129 0901	Joint de réglage	1		
23	4229 121 4700	Membrane de réglage	1		
24	4314 120 2200	Bride	1		
25	4226 122 7100	Vis	4		

NHP Motoculture
Cultivez votre univers

CLIQUEZ SUR LES REFERENCES

CLIQUEZ SUR LES RÉFÉRENCES SOULIGNÉES

1 produit : accès direct à sa fiche NHP.
Plusieurs produits : recherche sur le site NHP.

19/20 références reliées au catalogue.

Carburateur C1Q-S186, C1Q-S153, C1Q-S97

#	Numéro de pièce	Description	Quantité	Contient un ou plusieurs articles	Remarques
26	4229 122 6701	Vis H de richesse à haut régime	1		
27	4229 121 2701	Capuchon	1		
28	4140 120 6800	Vis L de richesse au ralenti	1	29	
29	Z010 061 Z013	Capuchon de limitation de course de régl	1		
30	4140 122 6800	Vis L de richesse au ralenti	1		
31	1123 121 7800	Tamis	1		
32	4140 121 0800	Couvercle	1		
33	4226 121 2700	Capuchon	1		
34	4140 122 6200	Vis de réglage de régime de ralenti	1		
35	1125 122 4200	Pièce de serrage	1		
36	4228 121 5602	Gicleur fixe 0.39	1		
37	1123 120 9700	Jeu de Piston de pompe	1		
38	1120 121 7801	Tamis	1		
39	4228 007 1051	Jeu de pièces de carburateur	1	13, 14, 22, 23	
40	4229 121 4700	Membrane de réglage	1		
41	4228 120 2200	Bride	1		
42	4140 121 5800	Piston de pompe	1		
43	Z000 956 Z003	Joint torique FKM	1		
44	4180 122 3002	Ressort	1		
45	4140 007 1060	Jeu de pièces de carburateur	1	13, 14, 22, 40, 41	

NHP Motoculture
Cultivez votre univers



IDENTIFIEZ LE REPÈRE

Puis retrouvez la référence correspondante dans la nomenclature associée.

Ouvrir la nomenclature - page 24

Carburateur C1Q-S71

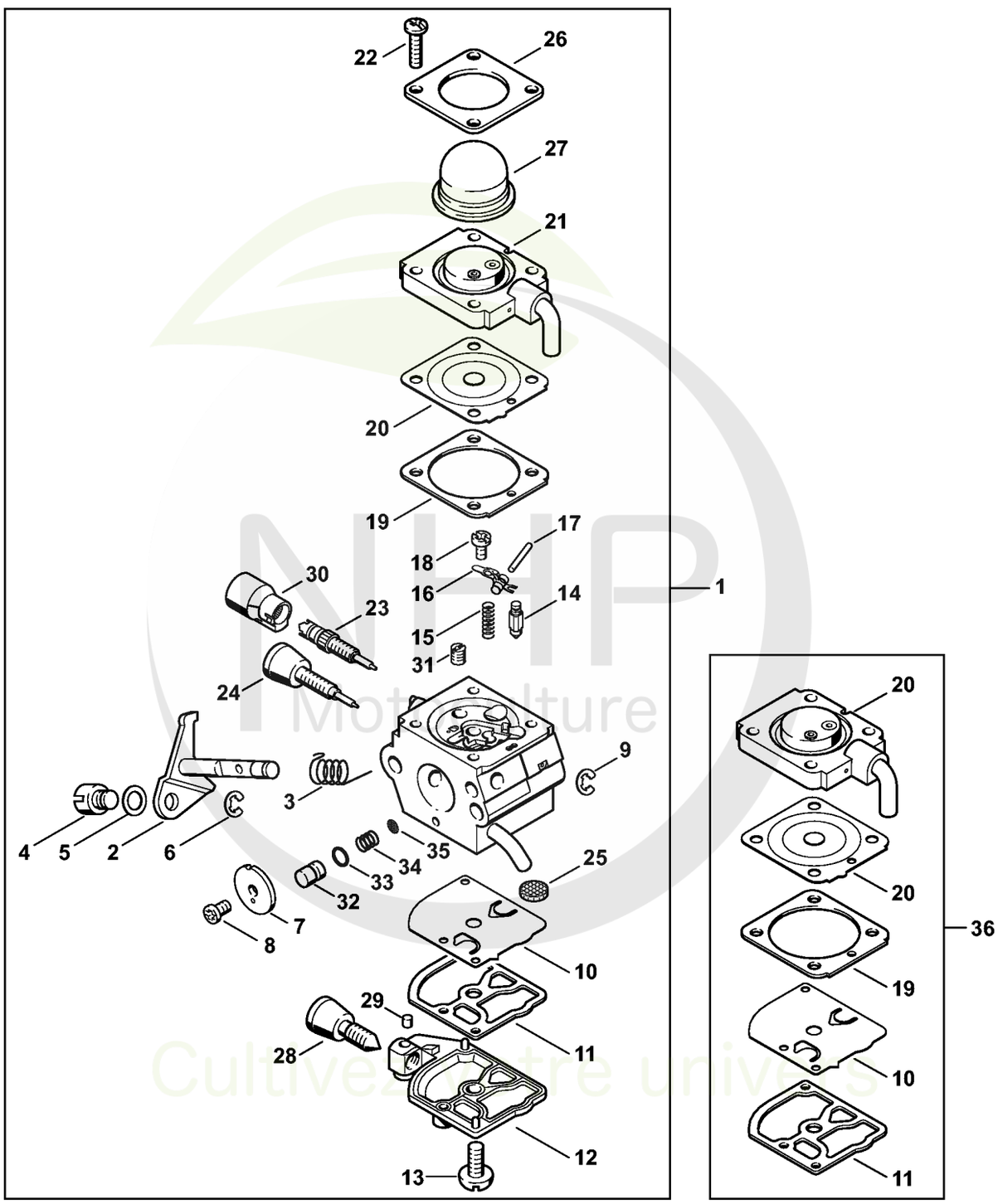



CLIQUEZ SUR LES RÉFÉRENCES SOULIGNÉES

1 produit : accès direct à sa fiche NHP.
Plusieurs produits : recherche sur le site NHP.

25/26 références reliées au catalogue.

Carburateur C1Q-S71

#	Numéro de pièce	Description	Quantité	Contient un ou plusieurs articles	Remarques
1	4140 120 0606	Carburateur C1Q-S71	1	2 - 35	
2	4137 120 7100	Axe de papillon avec levier	1		
3	1123 122 3000	Ressort	1		
4	4137 121 8900	Boulon	1		
5	4137 121 8600	Rondelle	1		
6	1120 122 9000	Circlip	1		
7	4140 121 3302	Papillon	1		
8	1125 122 7403	Vis à tête ronde	1		
9	1125 122 9001	Circlip	1		
10	1129 121 4800	Membrane de pompe	1		
11	1123 129 0905	Joint de pompe	1		
12	1123 121 0800	Couvercle	1		
13	1120 122 7800	Vis à tête bombée fraisée	1		
14	Z000 018 Z000	Pointeau d'admission	1		
15	1120 122 3004	Ressort	1		
16	1125 121 5000	Levier de réglage d'admission	1		
17	1120 121 9200	Axe	1		
18	1120 122 6600	Vis à embase	1		
19	4229 129 0901	Joint de réglage	1		
20	4229 121 4700	Membrane de réglage	1		
21	4228 120 2200	Bride	1		
22	4226 122 7100	Vis	4		
23	4229 122 6701	Vis H de richesse à haut régime	1		
24	4229 122 6800	Vis L de richesse au ralenti	1		
25	1123 121 7800	Tamis	1		
26	4140 121 0800	Couvercle	1		

NHP Motoculture
Cultivez votre univers



CLIQUEZ SUR LES RÉFÉRENCES SOULIGNÉES

1 produit : accès direct à sa fiche NHP.
Plusieurs produits : recherche sur le site NHP.

10/10 références reliées au catalogue.

Carburateur C1Q-S71

#	Numéro de pièce	Description	Quantité	Contient un ou plusieurs articles	Remarques
27	4226 121 2700	Capuchon	1		
28	4229 122 6200	Vis de réglage de régime de ralenti	1		
29	1125 122 4200	Pièce de serrage	1		
30	4229 121 2701	Capuchon	1		
31	4228 121 5602	Gicleur fixe 0.39	1		
32	4229 121 5800	Piston de pompe	1		
33	4140 122 3600	Anneau de joint	1		
34	4229 122 3001	Ressort	1		
35	1120 121 7801	Tamis	1		
36	4140 007 1060	Jeu de pièces de carburateur	1	10, 11, 19 - 21	

NHP Motoculture
Cultivez votre univers



IDENTIFIEZ LE REPÈRE

Puis retrouvez la référence correspondante dans la nomenclature associée.

Ouvrir la nomenclature - page 27

Carburateur C1Q-S66

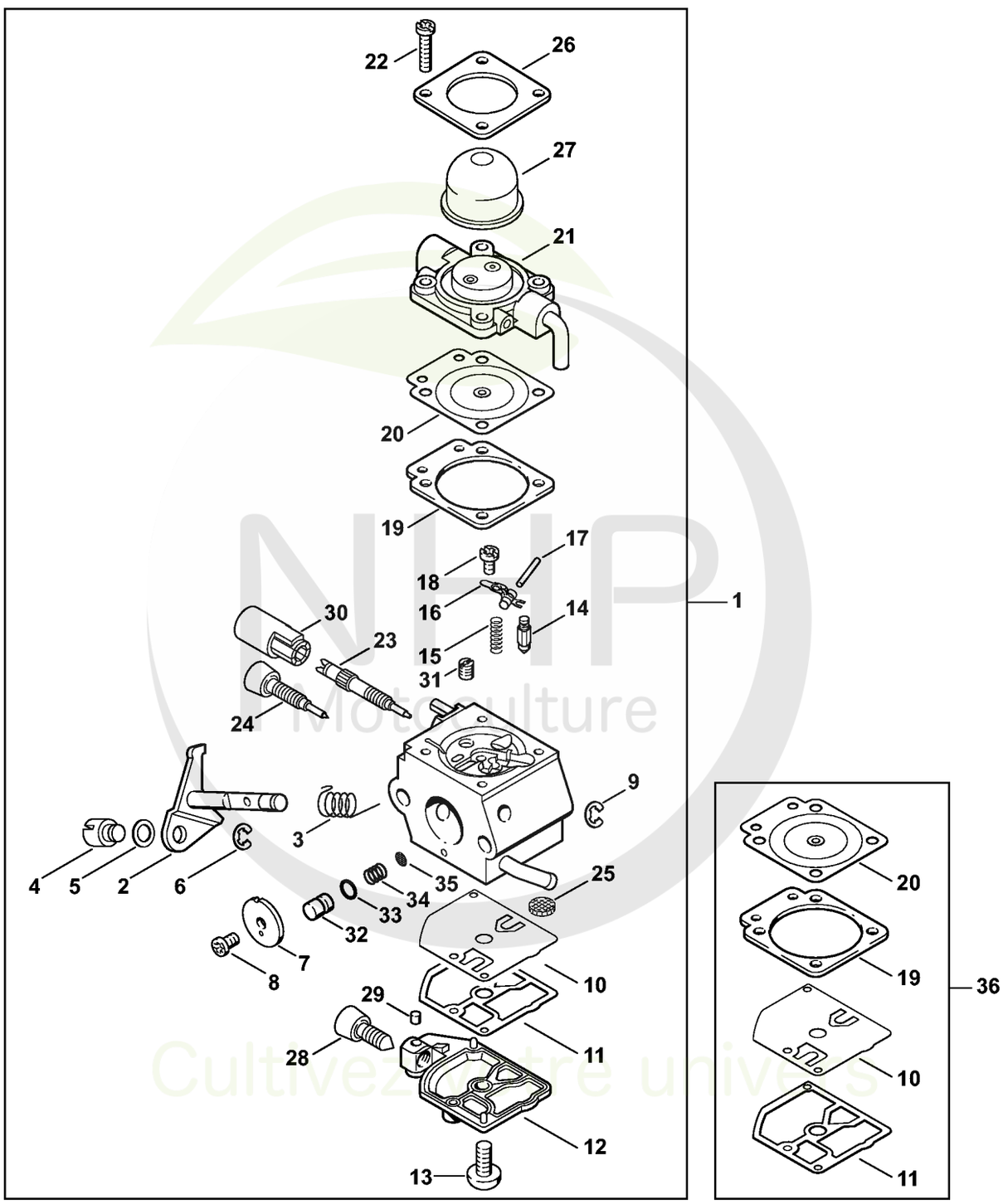

NHP Motoculture
Cultivez votre univers



CLIQUEZ SUR LES RÉFÉRENCES SOULIGNÉES

1 produit : accès direct à sa fiche NHP.
Plusieurs produits : recherche sur le site NHP.

25/26 références reliées au catalogue.

Carburateur C1Q-S66

#	Numéro de pièce	Description	Quantité	Contient un ou plusieurs articles	Remarques
1	4140 120 0603	Carburateur C1Q-S66	1	2 - 35	
2	4137 120 7100	Axe de papillon avec levier	1		
3	1123 122 3000	Ressort	1		
4	4137 121 8900	Boulon	1		
5	4137 121 8600	Rondelle	1		
6	1120 122 9000	Circlip	1		
7	4140 121 3302	Papillon	1		
8	1125 122 7403	Vis à tête ronde	1		
9	1125 122 9001	Circlip	1		
10	1129 121 4800	Membrane de pompe	1		
11	1123 129 0905	Joint de pompe	1		
12	1123 121 0800	Couvercle	1		
13	1120 122 7800	Vis à tête bombée fraisée	1		
14	Z000 018 Z000	Pointeau d'admission	1		
15	1120 122 3004	Ressort	1		
16	1125 121 5000	Levier de réglage d'admission	1		
17	1120 121 9200	Axe	1		
18	1120 122 6600	Vis à embase	1		
19	1129 129 0900	Joint de réglage	1		
20	4129 121 4700	Membrane de réglage	1		
21	4140 007 1060	Jeu de pièces de carburateur	1		
22	4226 122 7100	Vis	4		
23	4229 122 6700	Vis H de richesse à haut régime	1		
24	4229 122 6800	Vis L de richesse au ralenti	1		
25	1123 121 7800	Tamis	1		
26	4140 121 0800	Couvercle	1		

NHP Motoculture
Cultivez votre univers



CLIQUEZ SUR LES RÉFÉRENCES SOULIGNÉES

1 produit : accès direct à sa fiche NHP.
Plusieurs produits : recherche sur le site NHP.

10/10 références reliées au catalogue.

Carburateur C1Q-S66

#	Numéro de pièce	Description	Quantité	Contient un ou plusieurs articles	Remarques
27	4226 121 2700	Capuchon	1		
28	4229 122 6200	Vis de réglage de régime de ralenti	1		
29	1125 122 4200	Pièce de serrage	1		
30	4229 121 2700	Capuchon	1		
31	4229 121 5603	Gicleur fixe 0.37	1		
32	4229 121 5800	Piston de pompe	1		
33	4140 122 3600	Anneau de joint	1		
34	4229 122 3001	Ressort	1		
35	1120 121 7801	Tamis	1		
36	1129 007 1062	Jeu de pièces de carburateur	1	10, 11, 19, 20	

NHP Motoculture
Cultivez votre univers



IDENTIFIEZ LE REPÈRE

Puis retrouvez la référence correspondante dans la nomenclature associée.

Ouvrir la nomenclature - page 30

Poignée à deux mains

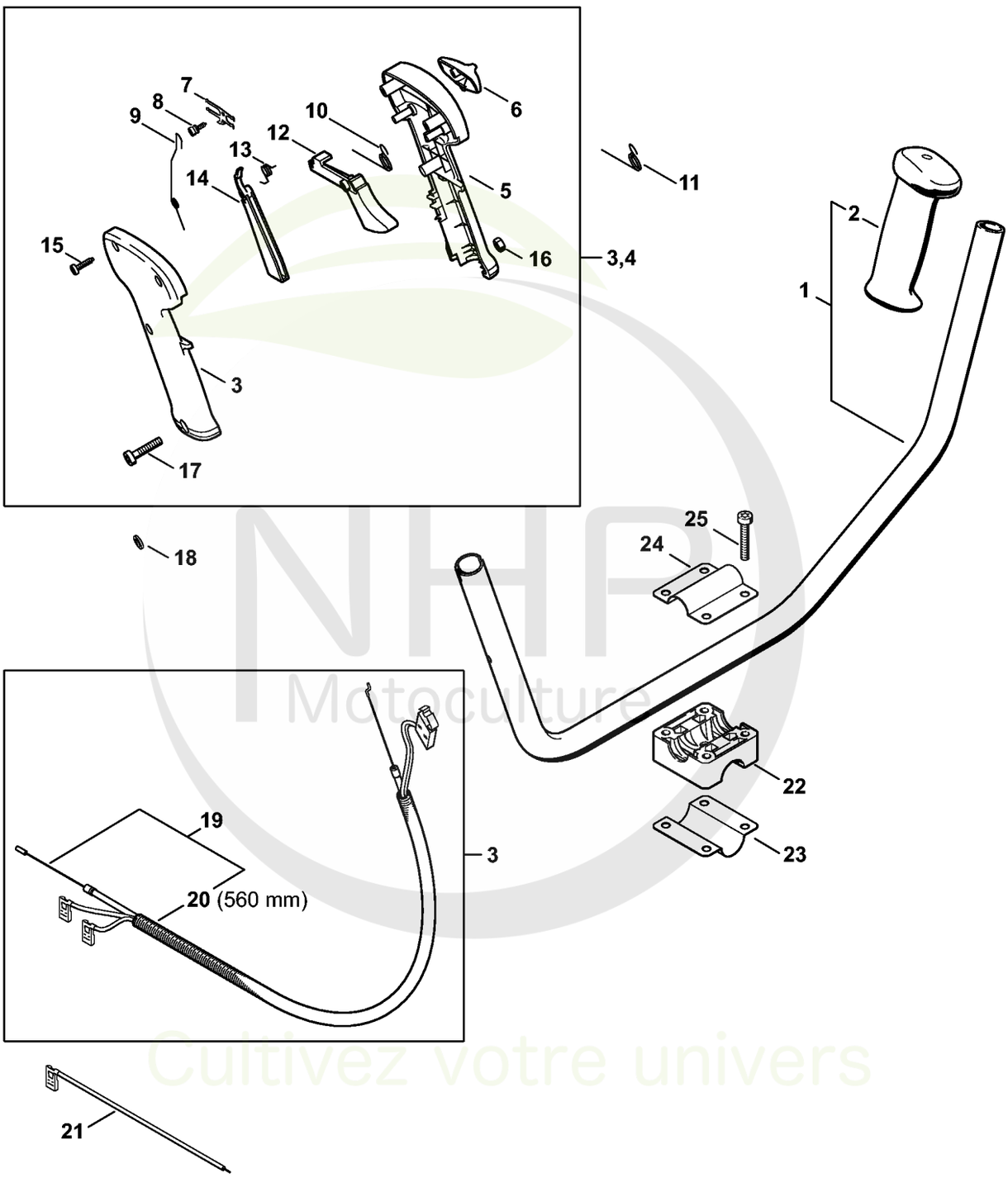

NHP Motoculture
Cultivez votre univers



CLIQUEZ SUR LES RÉFÉRENCES SOULIGNÉES

1 produit : accès direct à sa fiche NHP.
Plusieurs produits : recherche sur le site NHP.

25/25 références reliées au catalogue.

Poignée à deux mains

#	Numéro de pièce	Description	Quantité	Contient un ou plusieurs articles	Remarques
1	4137 790 1701	Poignée tubulaire	1	2	
2	4128 791 0300	Poignée gauche	1		
3	4140 790 1305	Poignée de commande	1	5 - 10, 12 - 17, 19, 20	
4	4140 790 1304	Poignée de commande	1	5 - 10, 12 - 17	
5	4140 790 0301	Poignée	1		
6	4128 182 1700	Curseur combiné	1		
7	4128 182 4201	Ressort d'encliquetage	1		
8	4128 182 6200	Vis à embase	1		
9	4128 182 4502	Ressort coudé	1		
10	4128 182 4504	Ressort coudé	1		
11	4128 182 4500	Ressort coudé	1		
12	4128 182 1000	Manette des gaz	1		
13	4128 182 4501	Ressort coudé	1		
14	4128 182 0800	Levier d'arrêt	1		
15	9074 478 3025	Vis cylindrique IS P4x16	3		
16	9214 320 0700	Ecrou de sécurité M5	1		
17	9022 346 1070	Vis cylindrique IS-M5x30	1		
18	9291 021 0120	Rondelle 5,3	1		
19	4140 180 1109	Câble de commande des gaz	1	20	
20	4203 711 7201	Tuyau 960 mm	1		
21	4140 440 1903	Câble 990 mm	1		
22	4137 791 6800	Pièce de serrage	1		
23	4130 791 0606	Monture de serrage	1		
24	4137 791 0900	Monture de serrage	1		
25	9022 341 1380	Vis cylindrique IS-M6x35	4		

NHP Motoculture
Cultivez votre univers



IDENTIFIEZ LE REPÈRE

Puis retrouvez la référence correspondante dans la nomenclature associée.

Ouvrir la nomenclature - page 32

Tube complet, Poignée circulaire KM 55, KM 55 C-E

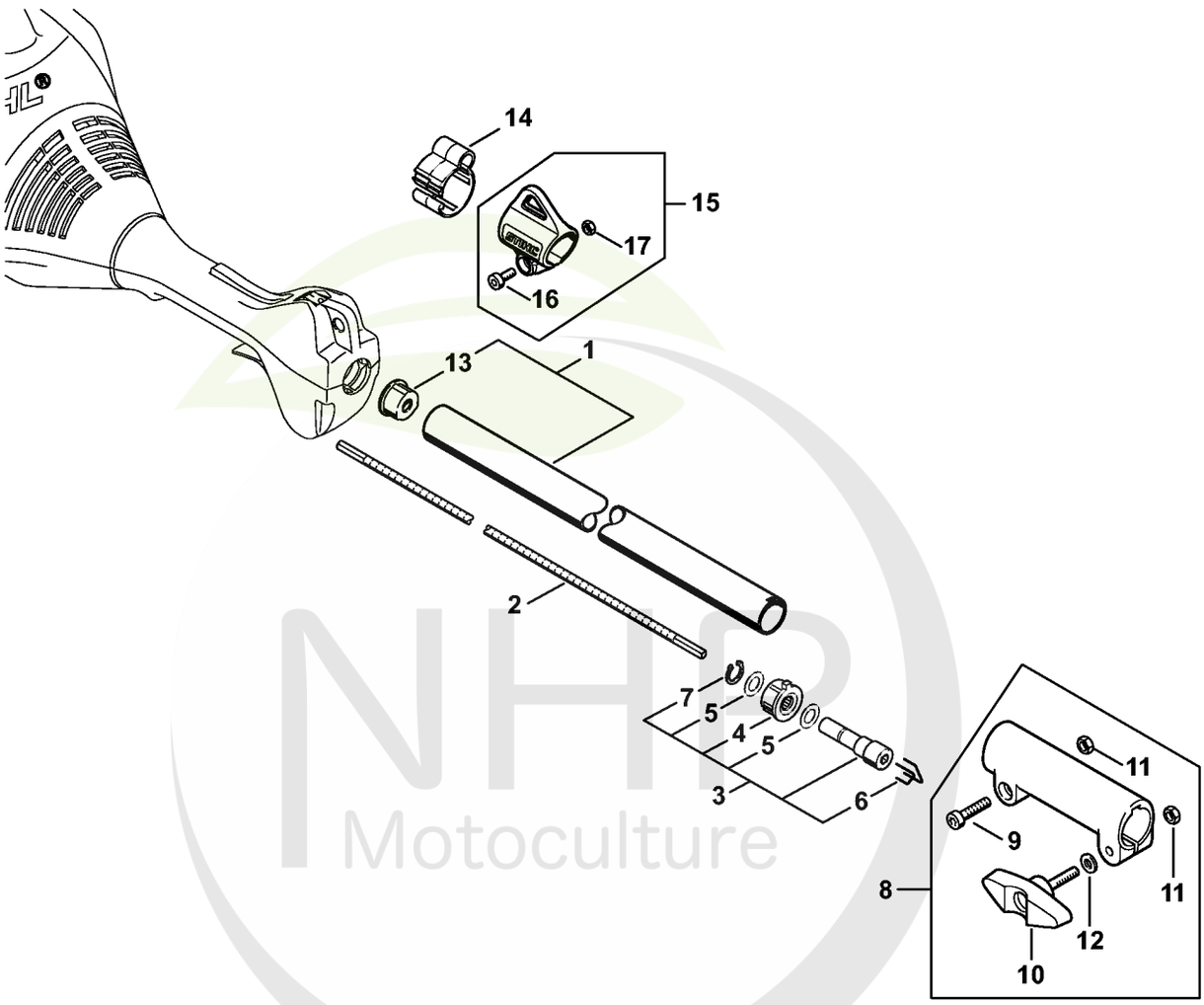

4140-GET-0052-A1

NHP Motoculture
Cultivez votre univers



CLIQUEZ SUR LES RÉFÉRENCES SOULIGNÉES

1 produit : accès direct à sa fiche NHP.
Plusieurs produits : recherche sur le site NHP.

17/17 références reliées au catalogue.

Tube complet, Poignée circulaire KM 55, KM 55 C-E

#	Numéro de pièce	Description	Quantité	Contient un ou plusieurs articles	Remarques
1	4140 710 7128	Tube complet Ø 25,4 mm	1	13	
2	4140 711 3203	Arbre d'entraînement	1		
3	4140 740 3501	Entraîneur	1	4 - 7	
4	4140 160 5201	Douille	1		
5	1118 162 8935	Rondelle	2		
6	4140 716 2200	Etrier	2		
7	9455 621 0850	Circlip 10x1	1		
8	4140 160 0700	Manchon d'accouplement	1	9 - 12	
9	9022 341 1350	Vis cylindrique IS-M6x25	1		
10	4140 790 7501	Vis à garrot	1		
11	9210 319 0900	Ecrou à six pans M6	2		
12	9291 021 0140	Rondelle 6,4	1		
13	4137 711 2101	Bouchon	1		
14	0000 182 2100	Support Ø 25,4 mm	1		
15	0000 790 8801	Oeillet de suspension	1	16, 17	
16	9022 341 0980	Vis cylindrique IS M5x16	1		
17	9210 261 0700	Écrou à six pans M5	1		

NHP Motoculture
Cultivez votre univers



IDENTIFIEZ LE REPÈRE

Puis retrouvez la référence correspondante dans la nomenclature associée.

Carbon Rallonge de tube 1 m HT-KM, HL-KM

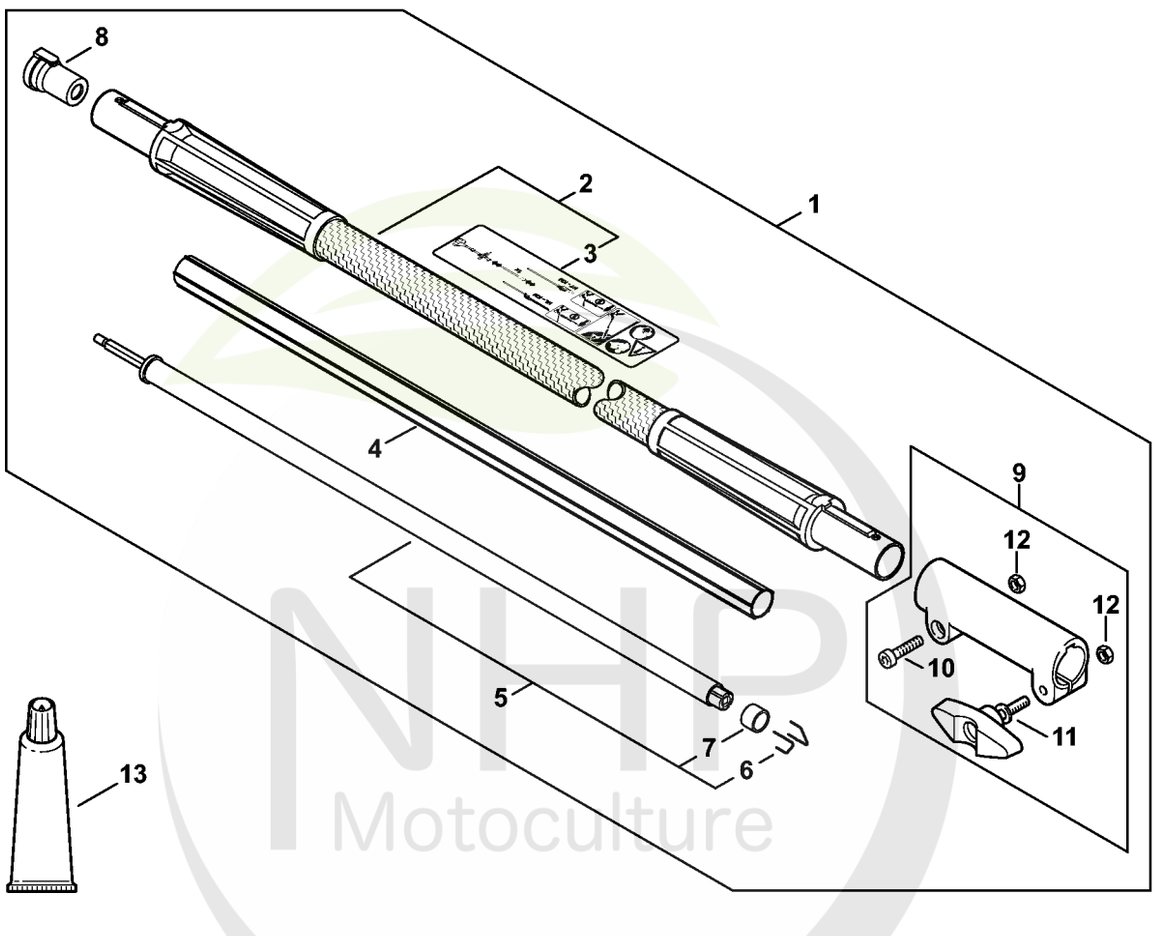

NHP Motoculture
Cultivez votre univers



IDENTIFIEZ LE REPÈRE

Puis retrouvez la référence correspondante dans la nomenclature associée.

Ouvrir la nomenclature - page 35

Outils, Accessoires optionnels

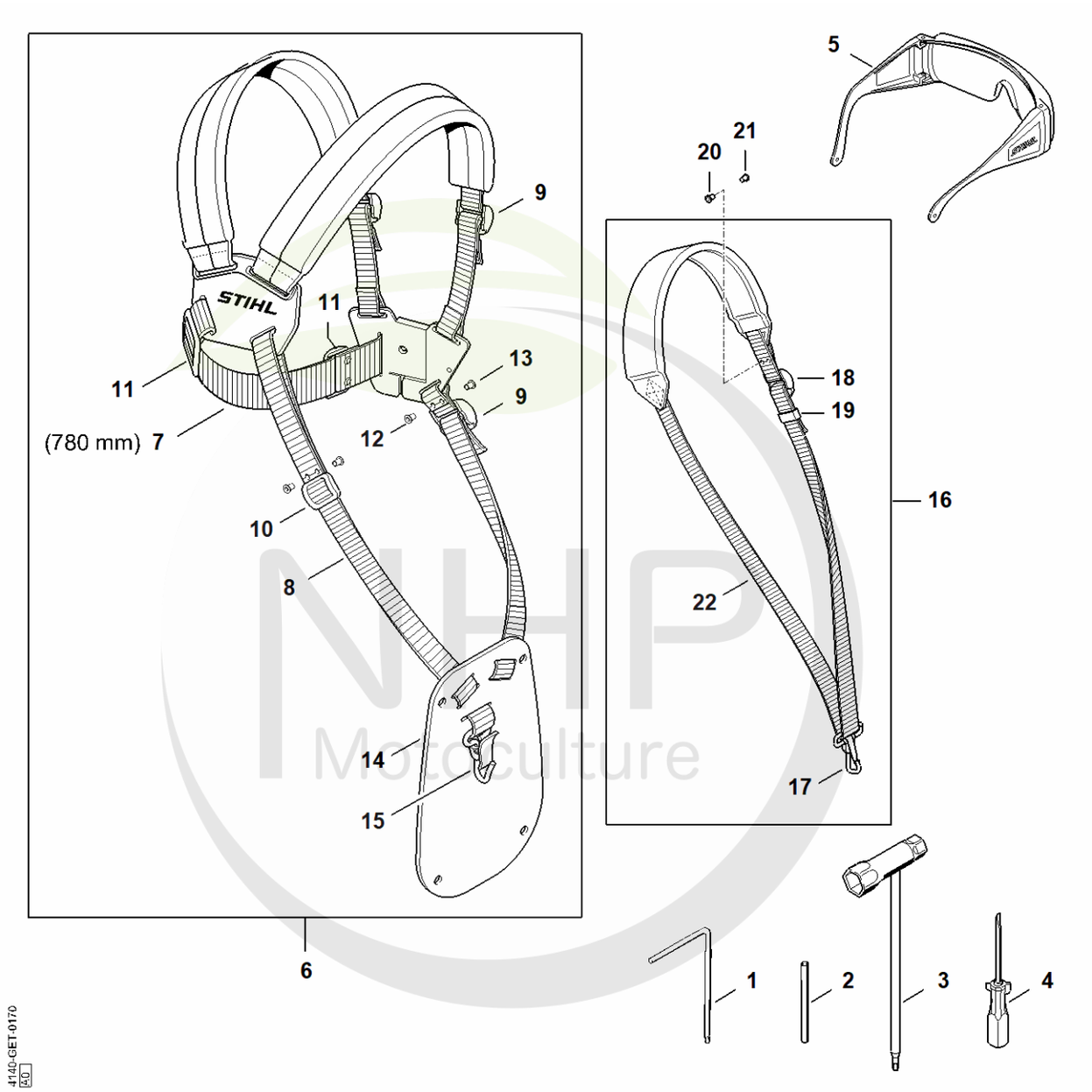

NHP Motoculture
Cultivez votre univers



CLIQUEZ SUR LES RÉFÉRENCES SOULIGNÉES

1 produit : accès direct à sa fiche NHP.
Plusieurs produits : recherche sur le site NHP.

21/22 références reliées au catalogue.

Outils, Accessoires optionnels

#	Numéro de pièce	Description	Quantité	Contient un ou plusieurs articles	Remarques
1	0812 370 1000	Tournevis T27x120x70	1		
2	4130 893 7800	Mandrin	1		
3	4128 890 3400	Clé multiple	1		
4	0000 890 2300	Tournevis	1		
5	0000 884 0307	Lunettes de protection	1		
6	4119 710 9001	Harnais	1	7 - 15	
7	0000 930 2242	Sangle 38 mm x 5 m	1		
8	0000 930 2241	Sangle 25 mm x 10 m	1		
9	4203 792 7200	Boucle de réglage	2		
10	4119 718 6300	Boucle de réglage	2		
11	4119 718 6310	Boucle de réglage	1		
12	9408 021 4530	Rivet, partie à riveter 4x8x6	12		
13	9409 021 4420	Rivet, partie tête 4x8	12		
14	4119 718 7400	Plaque de protection	1		
15	4147 710 6900	Mousqueton	1		
16	4119 710 9012	Harnais	1	17 - 19, 22	
17	4119 710 6900	Mousqueten	1		
18	4203 792 7200	Boucle de réglage	1		
19	4119 718 6320	Boucle de réglage	1		
20	9408 021 4530	Rivet, partie à riveter 4x8x6	4		
21	9409 021 4420	Rivet, partie tête 4x8	4		
22	0000 930 2241	Sangle 25 mm x 10 m	1		

NHP Motoculture
Cultivez votre univers



IDENTIFIEZ LE REPÈRE

Puis retrouvez la référence correspondante dans la nomenclature associée.

Ouvrir la nomenclature - page 37

Numéro de machine

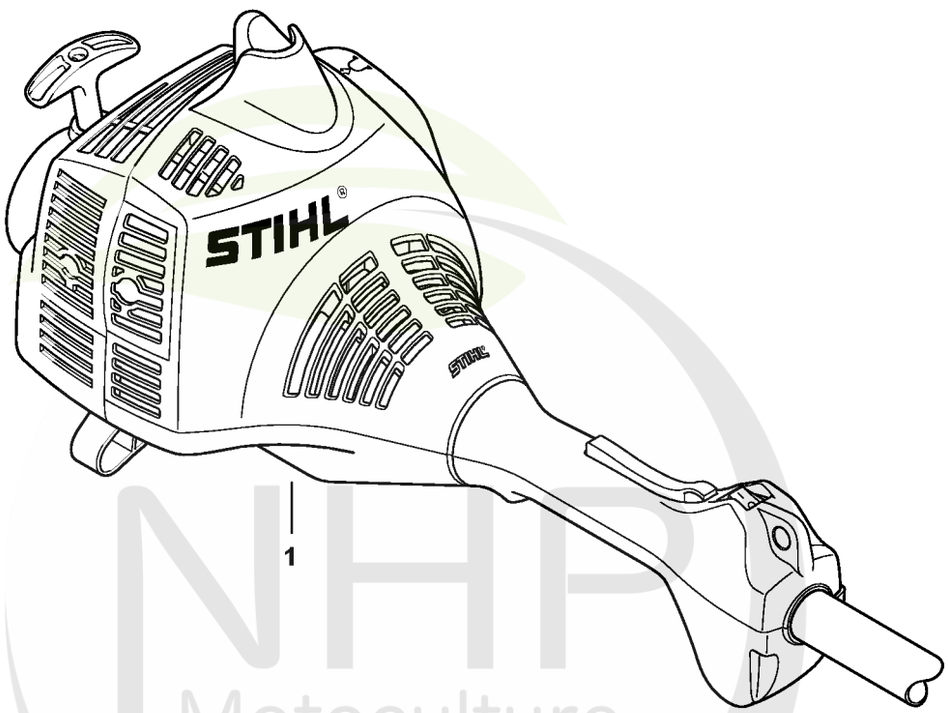

232ET077 SC

NHP Motoculture
Cultivez votre univers



CLIQUEZ SUR LES RÉFÉRENCES SOULIGNÉES

1 produit : accès direct à sa fiche NHP.
Plusieurs produits : recherche sur le site NHP.

0/0 références reliées au catalogue.

Numéro de machine

#	Numéro de pièce	Description	Quantité	Contient un ou plusieurs articles	Remarques
1		Emplacement du numéro de machine	1		

NHP Motoculture
Cultivez votre univers



IDENTIFIEZ LE REPÈRE

Puis retrouvez la référence correspondante dans la nomenclature associée.

Ouvrir la nomenclature - page 39

Consommables et matières auxiliaires

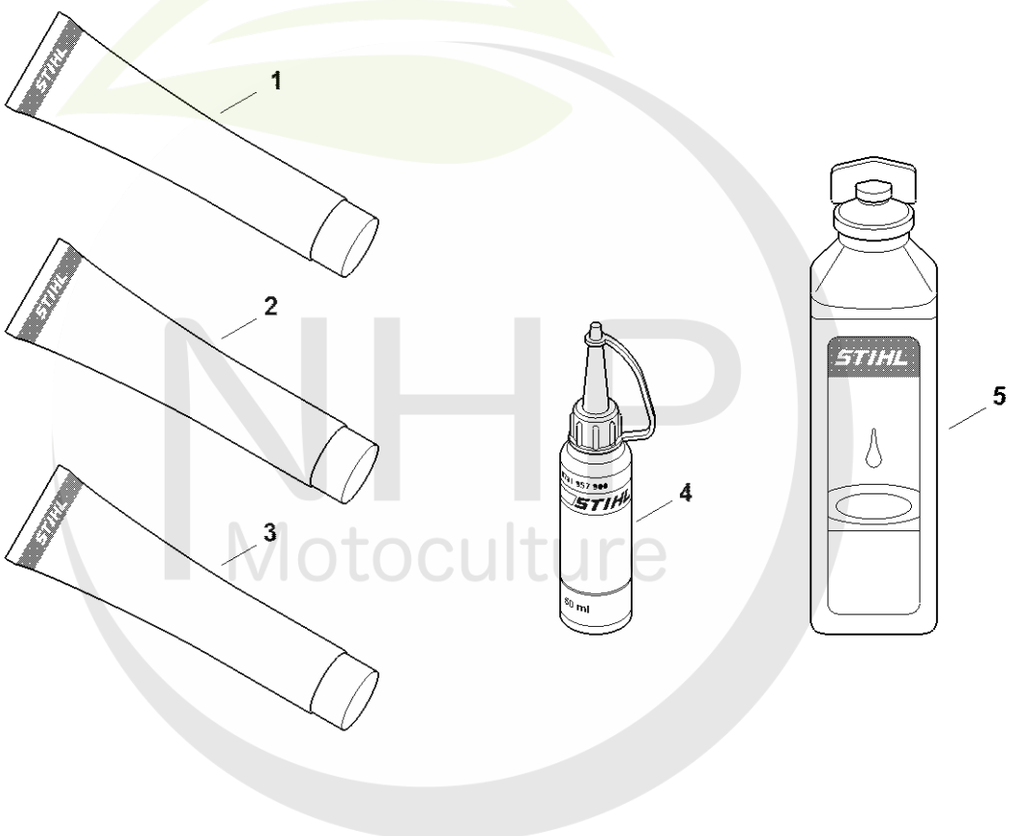

0000-GET-0170-A0

NHP Motoculture
Cultivez votre univers



CLIQUEZ SUR LES RÉFÉRENCES SOULIGNÉES

1 produit : accès direct à sa fiche NHP.
Plusieurs produits : recherche sur le site NHP.

11/11 références reliées au catalogue.

Consommables et matières auxiliaires

#	Numéro de pièce	Description	Quantité	Contient un ou plusieurs articles	Remarques
1	0781 120 1022	Graisse de transmission (Superlub FS, tube de 40 g)	1		
1	0781 120 1117	Graisse de transmission (tube de 80 g)	1		
1	0781 120 1118	Graisse de réducteur 225 g	1		
2	0781 120 1021	Graisse universelle (tube de 40 g)	1		
2	0781 120 1109	Graisse universelle (tube de 80 g)	1		
2	0781 120 1110	Graisse multifonctionnelle 225 g	1		
3	0783 830 2000	Pâte d'étanchéité Dirko HT rouge	1		
4	0781 957 9000	Produit antifriction OH 723	1		
5	0781 319 8401	HP 100ml	1		
5	0781 319 8052	HP Super 100ml	1		
5	0781 319 8060	HP Ultra 100ml	1		

NHP Motoculture
Cultivez votre univers