ÉCLATÉ INTERACTIF NHP MOTOCULTURE
Identifiez le repère, puis cliquez sur la référence soulignée.
Les références non soulignées ne sont pas retrouvées dans l'export.

KM 55

Liste des pièces
18.03.2025
France, français

Table des matières

Carter, Cylindre 2
Dispositif de lancement KM 55 4
Silencieux 6
Dispositif d'allumage, Embrayage 8
Carter moteur (Poignée tubulaire à deux mains) KM 55 10
Filtre à air, Réservoir d'essence 12
Carburateur 4140/34 15
Carburateur C1Q-S186, C1Q-S153, C1Q-S97 18
Carburateur C1Q-S71 21
Carburateur C1Q-S66 24
Poignée à deux mains 27
Tube complet, Poignée circulaire KM 55, KM 55 C-E 29
Carbon Rallonge de tube 1 m HT-KM, HL-KM 31
Outils, Accessoires optionnels 32
Numéro de machine 34
Consommables et matières auxiliaires 36



IDENTIFIEZ LE REPÈRE

Puis retrouvez la référence correspondante dans la nomenclature associée.

Ouvrir la nomenclature - page 3

Carter, Cylindre

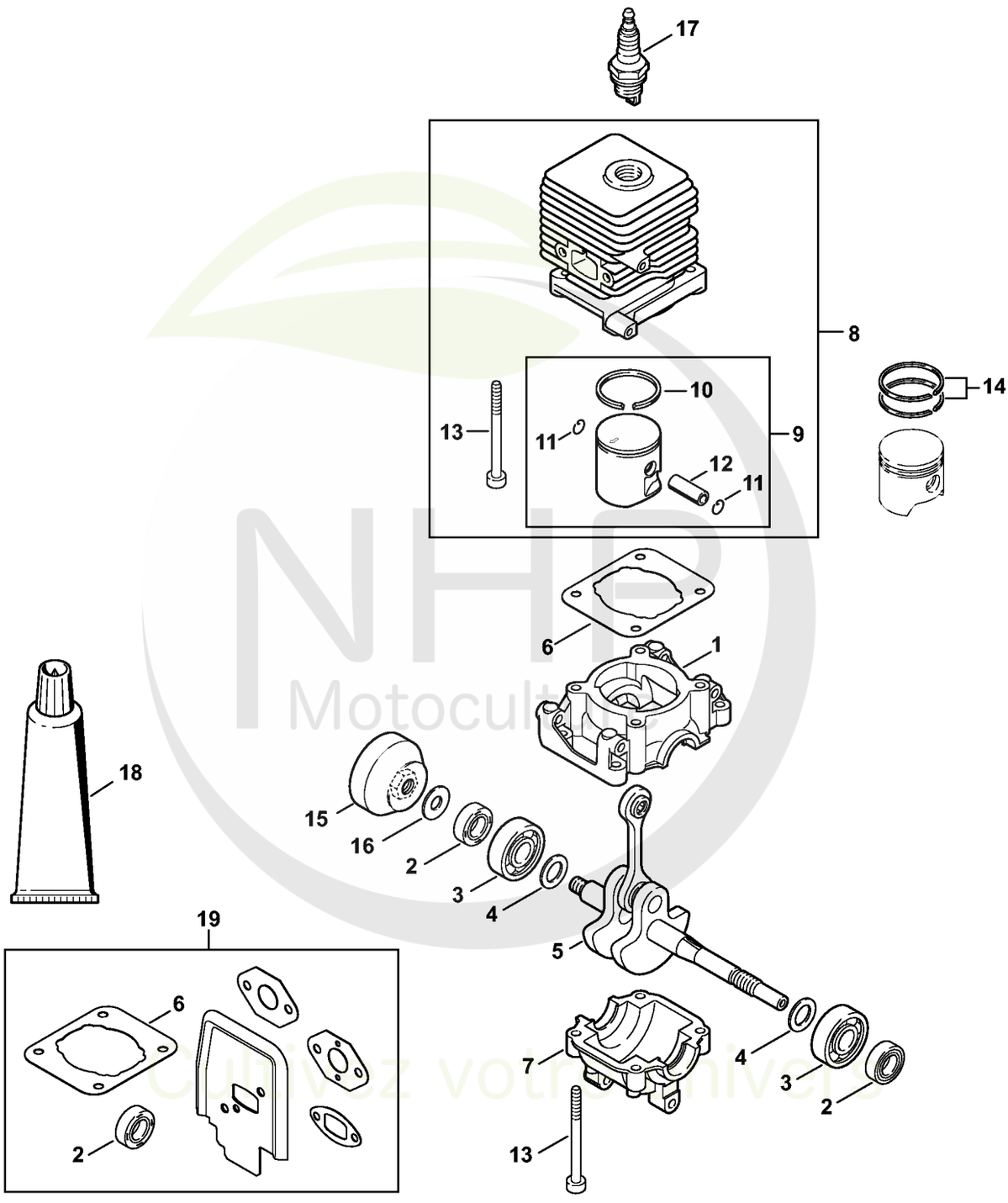

NHP Motoculture
Cultivez votre univers



CLIQUEZ SUR LES RÉFÉRENCES SOULIGNÉES

1 produit : accès direct à sa fiche NHP.
Plusieurs produits : recherche sur le site NHP.

18/21 références reliées au catalogue.

Carter, Cylindre

#	Numéro de pièce	Description	Quantité	Contient un ou plusieurs articles	Remarques
1	4140 021 0300	Carter de vilebrequin	1		
2	9639 003 1230	Bague d'étanchéité 12x22x7	2		
3	9503 003 0246	Roulement rainuré à billes 6201	2		
4	4140 036 0300	Rondelle	2		
5	4140 030 0401	Vilebrequin	1		
6	4140 029 2300	Joint de cylindre	1		
7	4140 021 2500	Carter inférieur	1		
8	4140 020 1204	Cylindre avec piston Ø 34 mm	1	9 - 13	
9	4140 030 2004	Piston Ø 34 mm	1	10 - 12	
10	4144 034 3000	Segment de piston Ø 34x1,2 mm	1		
11	9463 650 0807	Jonc d'arrêt 8x0,7	2		
12	4137 034 1500	Axe de piston 8x5x22	1		
13	9075 478 4268	Vis cylindrique IS-D5x60	4		
14	4137 034 3000	Segment de piston Ø 34x1,5 mm	2		
15	4140 195 0601	Roue de lanceur	1		
16	4117 162 8900	Rondelle	1		
17	0000 400 7000	Bougie NGK BPMR7A	1		
17	0000 400 7029	Bougie STIHL ZK C 14	1		
17	0000 400 7030	Bougie STIHL ZK C 14, Paquet de 40	1		
18	0783 830 2000	Pâte d'étanchéité Dirko HT rouge	1		
19	4140 007 1050	Jeu de joints	1	2, 6	

NHP Motoculture
Cultivez votre univers



IDENTIFIEZ LE REPÈRE

Puis retrouvez la référence correspondante dans la nomenclature associée.

Ouvrir la nomenclature - page 5

Dispositif de lancement KM 55

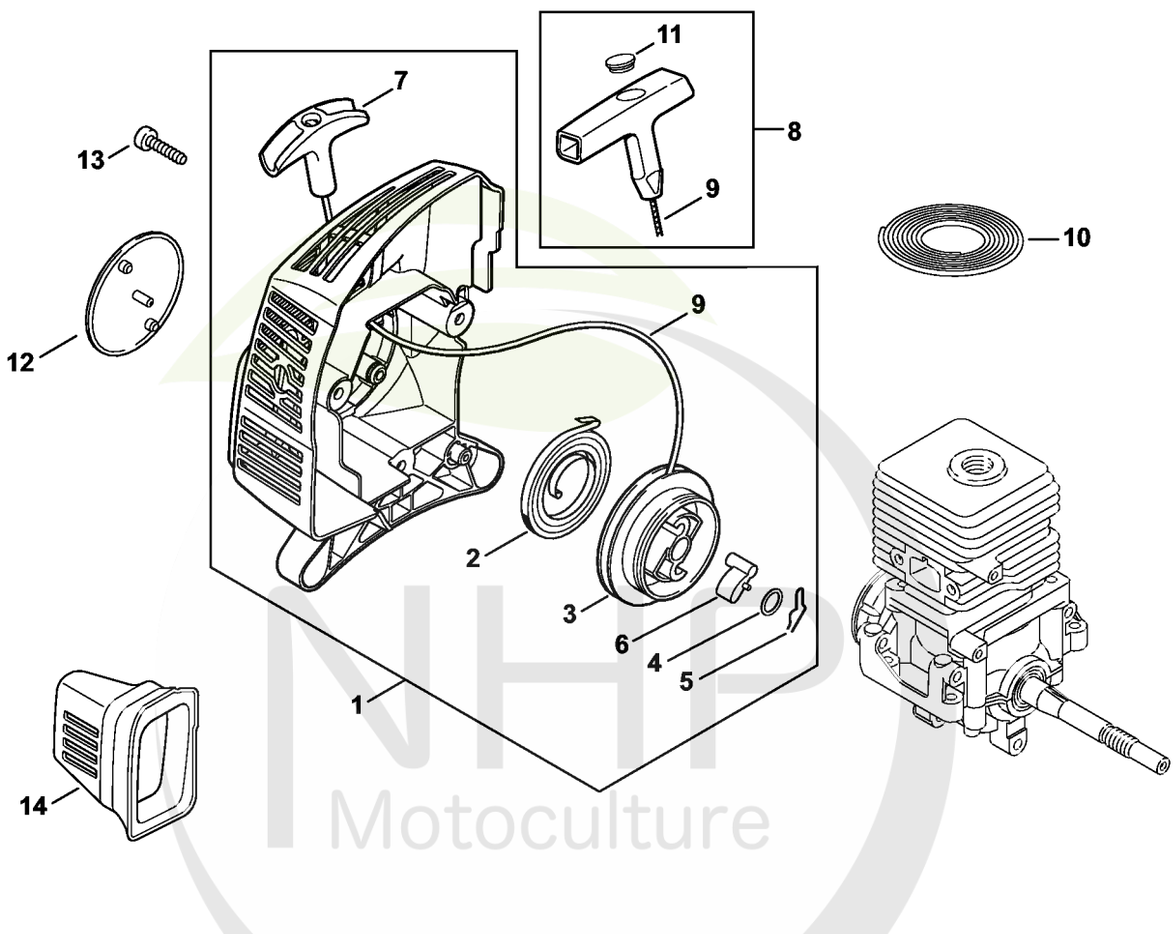

NHP Motoculture
Cultivez votre univers



CLIQUEZ SUR LES RÉFÉRENCES SOULIGNÉES

1 produit : accès direct à sa fiche NHP.
Plusieurs produits : recherche sur le site NHP.

15/15 références reliées au catalogue.

Dispositif de lancement KM 55

#	Numéro de pièce	Description	Quantité	Contient un ou plusieurs articles	Remarques
1	4140 190 4009	Dispositif de lancement	1	2 - 7, 9	
2	4140 190 0601	Ressort de rappel	1		
3	4128 195 0400	Poulie à câble	1		
4	0000 958 0923	Rondelle	1		
5	1118 195 3500	Ressort	1		
6	4116 195 7200	Cliquet	1		
7	4140 195 3400	Poignée	1		
8	0000 190 3404	Poignée ElastoStart Ø 3 mm	1	9, 11	
9	1120 195 8200	Câble de lancement Ø 3x1060 mm	1		
10	0000 930 2208	Câble de lancement Ø 3 mm x 30,5 m	1		
10	0000 930 2211	Câble de lancement Ø 3 mm x 60,8 m	1		
11	0000 195 7000	Capuchon	1		
12	4140 967 1511	Plaque matricule KM 55	1		
13	0000 951 1100	Vis	3		
14	4140 084 6801	Pièce d'écartement	1		

NHP Motoculture
Cultivez votre univers



IDENTIFIEZ LE REPÈRE

Puis retrouvez la référence correspondante dans la nomenclature associée.

Ouvrir la nomenclature - page 7

Silencieux

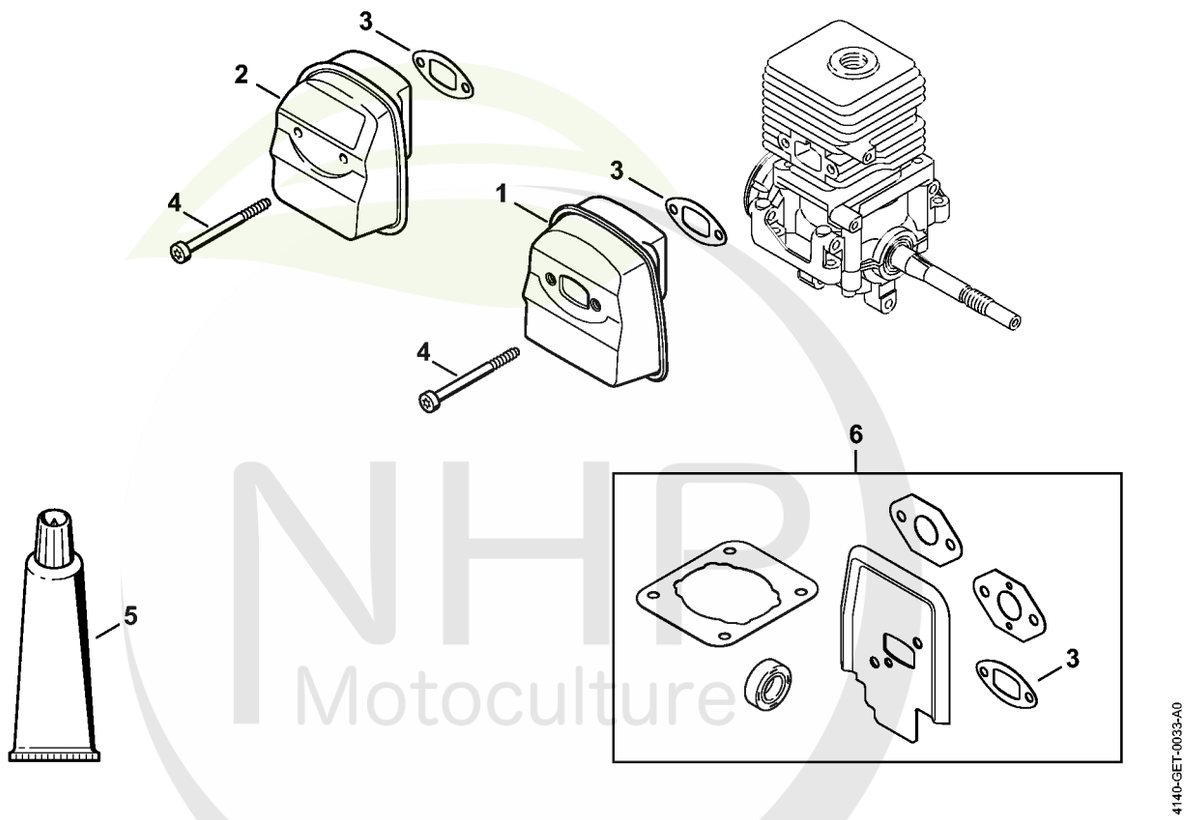

NHP Motoculture
Cultivez votre univers



CLIQUEZ SUR LES RÉFÉRENCES SOULIGNÉES

1 produit : accès direct à sa fiche NHP.
Plusieurs produits : recherche sur le site NHP.

5/6 références reliées au catalogue.

Silencieux

#	Numéro de pièce	Description	Quantité	Contient un ou plusieurs articles	Remarques
1	4140 140 0617	Silencieux	1		
2	4140 140 0600	Silencieux	1		
3	4140 149 0602	Joint de silencieux	1		
4	9075 478 4268	Vis cylindrique IS-D5x60	2		
5	0783 830 2000	Pâte d'étanchéité Dirko HT rouge	1		
6	4140 007 1050	Jeu de joints	1	3	

NHP Motoculture
Cultivez votre univers



IDENTIFIEZ LE REPÈRE

Puis retrouvez la référence correspondante dans la nomenclature associée.

Ouvrir la nomenclature - page 9

Dispositif d'allumage, Embrayage

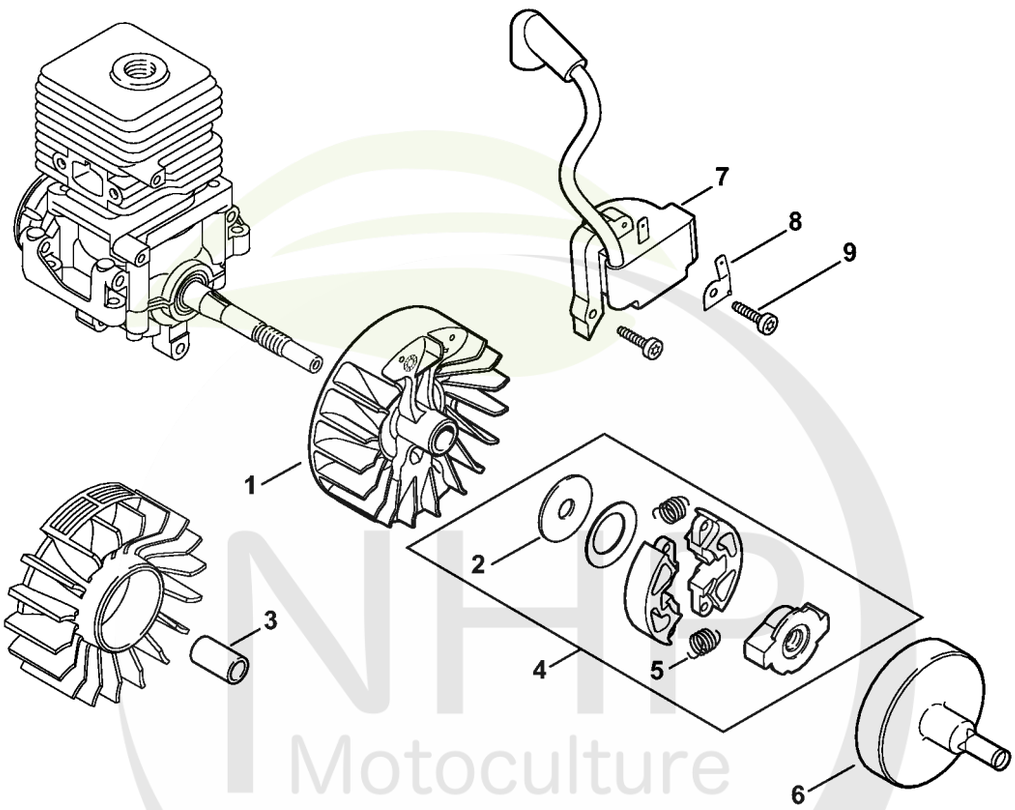

4140-GET-0036-A0

NHP Motoculture
Cultivez votre univers



CLIQUEZ SUR LES RÉFÉRENCES SOULIGNÉES

1 produit : accès direct à sa fiche NHP.
Plusieurs produits : recherche sur le site NHP.

9/9 références reliées au catalogue.

Dispositif d'allumage, Embrayage

#	Numéro de pièce	Description	Quantité	Contient un ou plusieurs articles	Remarques
1	4140 400 1202	Rotor	1		
2	4140 162 8900	Rondelle	1		
3	4140 162 9101	Douille d'ecartement	1		
4	4140 160 2005	Embrayage	1	2, 5	
5	4140 162 7901	Ressort de tension	2		
6	4140 160 2909	Cloche d'embrayage	1		
7	4140 400 1314	Module d'allumage	1		
8	4140 431 2100	Languette enfichable	1		
9	9075 478 3023	Vis cylindrique IS-D4x22	2		

NHP Motoculture
Cultivez votre univers



IDENTIFIEZ LE REPÈRE

Puis retrouvez la référence correspondante dans la nomenclature associée.

Ouvrir la nomenclature - page 11

Carter moteur (Poignée tubulaire à deux mains) KM 55

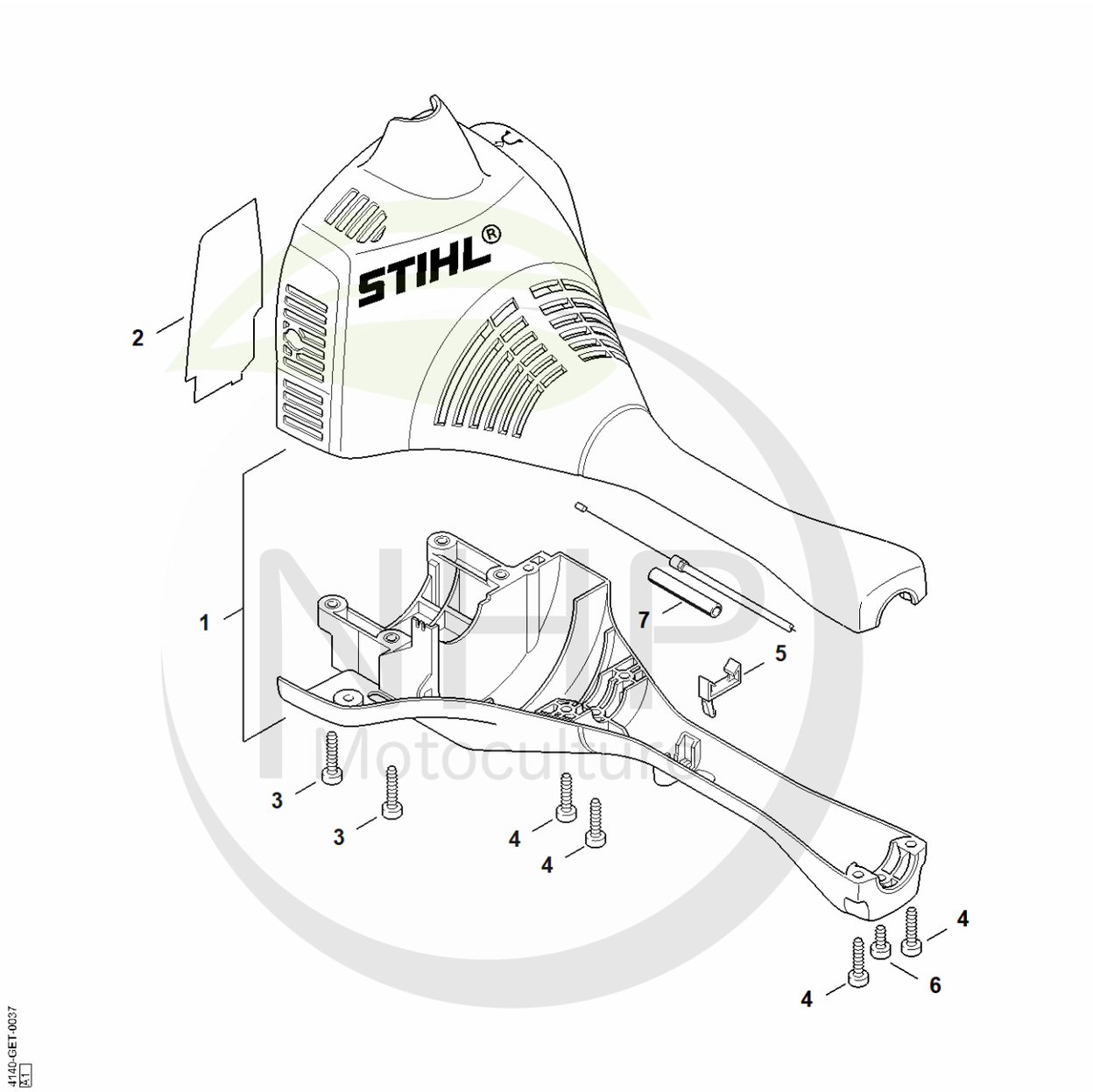

Motoculture
Cultivez votre univers



CLIQUEZ SUR LES RÉFÉRENCES SOULIGNÉES

1 produit : accès direct à sa fiche NHP.
Plusieurs produits : recherche sur le site NHP.

6/7 références reliées au catalogue.

Carter moteur (Poignée tubulaire à deux mains) KM 55

#	Numéro de pièce	Description	Quantité	Contient un ou plusieurs articles	Remarques
1	4140 020 3011	Carter moteur	1		
2	4140 084 8300	Feuille calorifuge	1		Cat.
3	9075 478 4159	Vis cylindrique IS-D5x24	4		
4	9075 478 4155	Vis cylindrique IS-D5x24	7		
5	4140 021 8900	Crampon	1		
6	9075 478 4095	Vis cylindrique IS-D5x12	1		
7	4140 182 3300	Gaine isolante	1		Cat.

NHP Motoculture
Cultivez votre univers



IDENTIFIEZ LE REPÈRE

Puis retrouvez la référence correspondante dans la nomenclature associée.

Ouvrir la nomenclature - page 13

Filtre à air, Réservoir d'essence

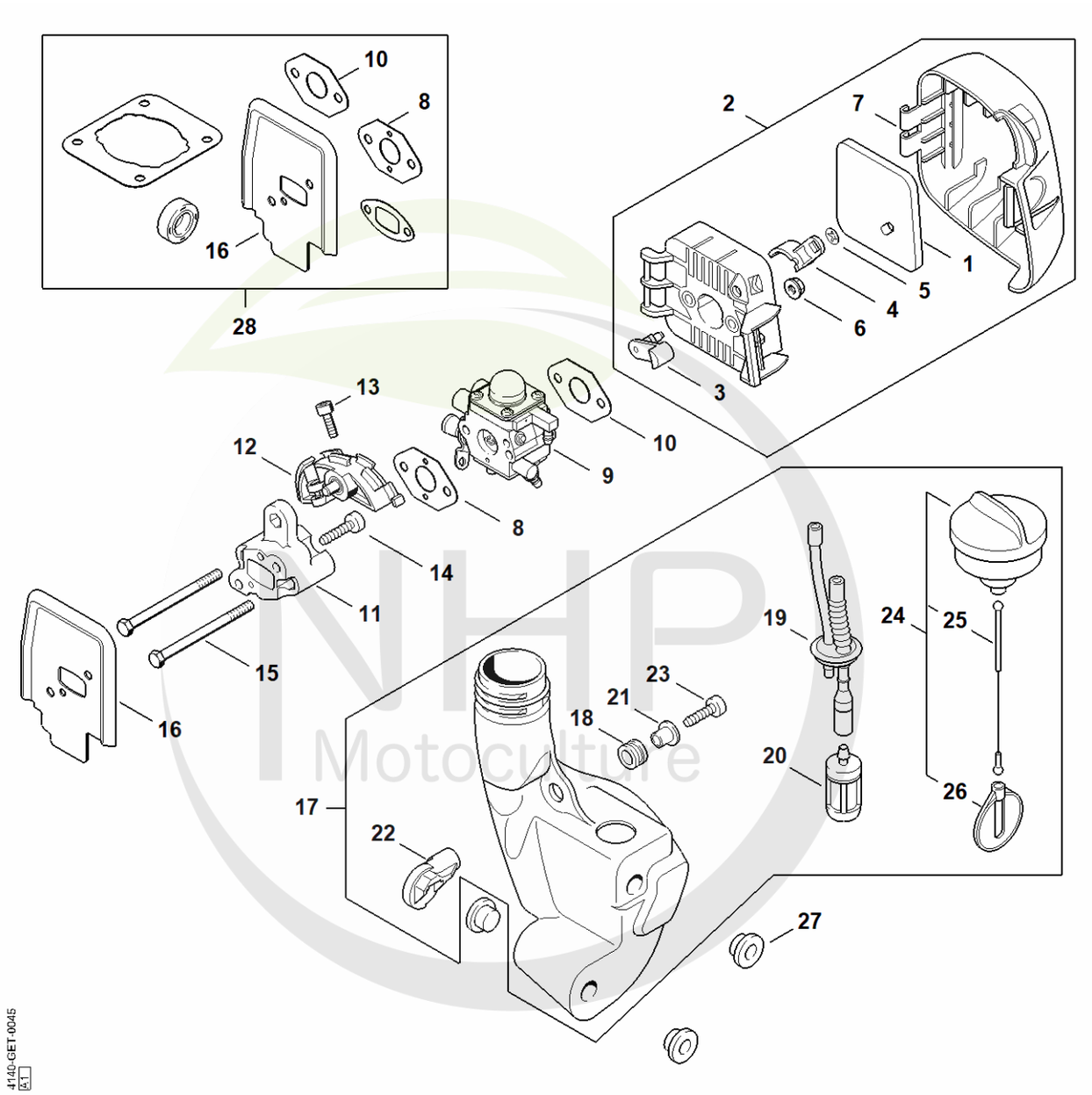

NHP Motoculture
Cultivez votre univers



CLIQUEZ SUR LES RÉFÉRENCES SOULIGNÉES

1 produit : accès direct à sa fiche NHP.
Plusieurs produits : recherche sur le site NHP.

22/26 références reliées au catalogue.

Filtre à air, Réservoir d'essence

#	Numéro de pièce	Description	Quantité	Contient un ou plusieurs articles	Remarques
1	4140 124 2800	Filtre	1		
2	4140 140 2851	Boîtier de filtre	1	1, 3 - 7	
3	4140 141 3700	Levier	1		
4	4140 141 3801	Volet de démarrage	1		
5	9417 003 7512	Clip-écrou 4,0x9,6x1,8	1		
6	9216 261 0700	Ecrou à six pans M5	2		
7	4140 141 0502	Couvercle de filtre	1		
8	4140 129 0900	Joint	1		
9	4140 120 0634	Carburateur 4140/34	1		
9	4140 120 0619	Carburateur C1Q-S186D	1		
9	4140 120 0606	Carburateur C1Q-S71	1		
9	4140 120 0603	Carburateur C1Q-S66	1		
10	4114 149 1205	Joint	1		
11	4140 121 1602	Bride intermédiaire	1		
12	4140 182 7601	Pièce de serrage	1		
13	9022 313 0680	Vis cylindrique IS M4x16	1		
14	9075 478 4159	Vis cylindrique IS-D5x24	2		
15	9007 319 1135	Vis à six pans M5x65	2		
16	4140 129 0906	Joint	1		
17	4232 350 0411	Réservoir d'essence	1	18 - 26	
18	1125 084 8900	Douille	1		
19	4140 358 7702	Tuyau	1		
20	0000 350 3502	Crépine d'aspiration	1		
21	0000 351 3201	Douille	1		
22	4140 353 2402	Support	1		
23	9074 478 4135	Vis IS P5x20	1		

NHP Motoculture
Cultivez votre univers



CLIQUEZ SUR LES RÉFÉRENCES SOULIGNÉES

1 produit : accès direct à sa fiche NHP.
Plusieurs produits : recherche sur le site NHP.

5/5 références reliées au catalogue.

Filtre à air, Réservoir d'essence

#	Numéro de pièce	Description	Quantité	Contient un ou plusieurs articles	Remarques
24	4128 350 0505	Bouchon de réservoir	1	25, 26	
25	0000 350 0900	Corde	1		
26	0000 353 0800	Pièce de sùreté	1		
27	4140 352 8100	Pièce intercalaire	3		
28	4140 007 1050	Jeu de joints	1	8, 12, 16	

NHP Motoculture
Cultivez votre univers



IDENTIFIEZ LE REPÈRE

Puis retrouvez la référence correspondante dans la nomenclature associée.

Ouvrir la nomenclature - page 16

Carburateur 4140/34

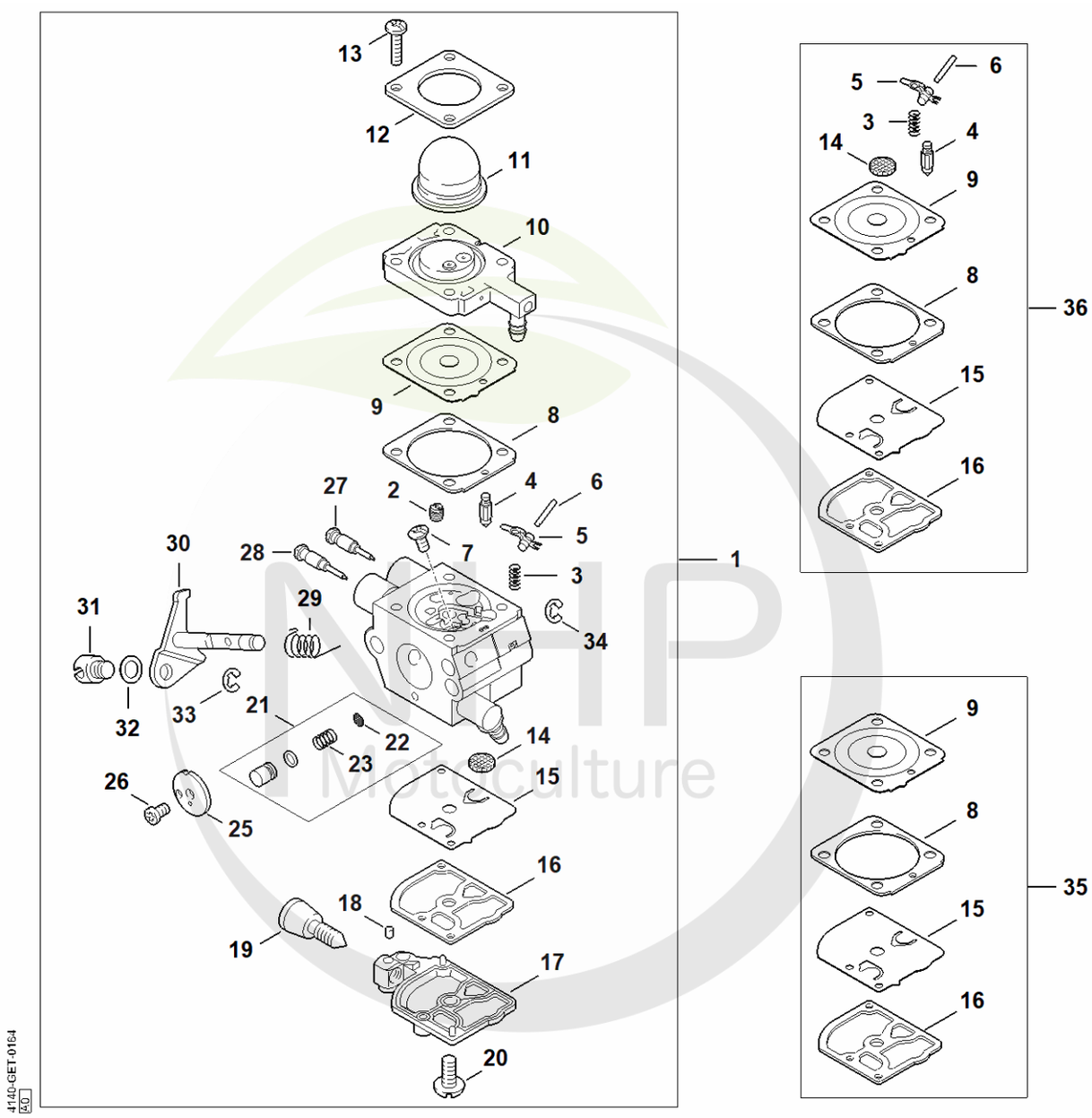

NHP Motoculture
Cultivez votre univers



CLIQUEZ SUR LES RÉFÉRENCES SOULIGNÉES

1 produit : accès direct à sa fiche NHP.
Plusieurs produits : recherche sur le site NHP.

23/26 références reliées au catalogue.

Carburateur 4140/34

#	Numéro de pièce	Description	Quantité	Contient un ou plusieurs articles	Remarques
1	4140 120 0634	Carburateur 4140/34	1	2 - 23, 25 - 31	
2	4228 121 5602	Gicleur fixe 0.39	1		
3	1120 122 3004	Ressort	1		
4	Z000 018 Z000	Pointeau d'admission	1		
5	1125 121 5000	Levier de réglage d'admission	1		
6	1120 121 9200	Axe	1		
7	1120 122 6600	Vis à embase	1		
8	4229 129 0901	Joint de réglage	1		
9	4229 121 4700	Membrane de réglage	1		
10	4314 120 2200	Bride	1		
11	4226 121 2700	Capuchon	1		
12	4140 121 0800	Couvercle	1		
13	4226 122 7100	Vis	4		
14	1123 121 7800	Tamis	1		
15	1129 121 4800	Membrane de pompe	1		
16	1123 129 0905	Joint de pompe	1		
17	1123 121 0800	Couvercle	1		
18	1125 122 4200	Pièce de serrage	1		
19	4140 122 6200	Vis de réglage de régime de ralenti	1		
20	1120 122 7800	Vis à tête bombée fraisée	1		
21	Z000 053 K062	Jeu de pièces poussoir	1	22, 23	
22	1120 121 7801	Tamis	1		
23	4180 122 3002	Ressort	1		
25	4229 121 3303	Papillon	1		
26	1125 122 7403	Vis à tête ronde	1		
27	Z000 030 Z156	Vis H de richesse à haut régime	1		

NHP Motoculture
Cultivez votre univers



CLIQUEZ SUR LES RÉFÉRENCES SOULIGNÉES

1 produit : accès direct à sa fiche NHP.
Plusieurs produits : recherche sur le site NHP.

7/9 références reliées au catalogue.

Carburateur 4140/34

#	Numéro de pièce	Description	Quantité	Contient un ou plusieurs articles	Remarques
28	Z000 031 Z009	Vis L de richesse au ralenti	1		
29	4140 122 3000	Ressort	1		
30	4140 120 7101	Axe de papillon avec levier	1		
31	4128 121 8900	Boulon	1		
32	4137 121 8600	Rondelle	1		
33	1120 122 9000	Circlip	1		
34	1125 122 9001	Circlip	1		
35	4228 007 1051	Jeu de pièces de carburateur	1	8, 9, 15, 16	
36	Z000 001 K037	Jeu de pièces de carburateur RB-100	1	3 - 6, 8, 9, 14 - 16	

NHP Motoculture
Cultivez votre univers



IDENTIFIEZ LE REPÈRE

Puis retrouvez la référence correspondante dans la nomenclature associée.

Ouvrir la nomenclature - page 19

Carburateur C1Q-S186, C1Q-S153, C1Q-S97

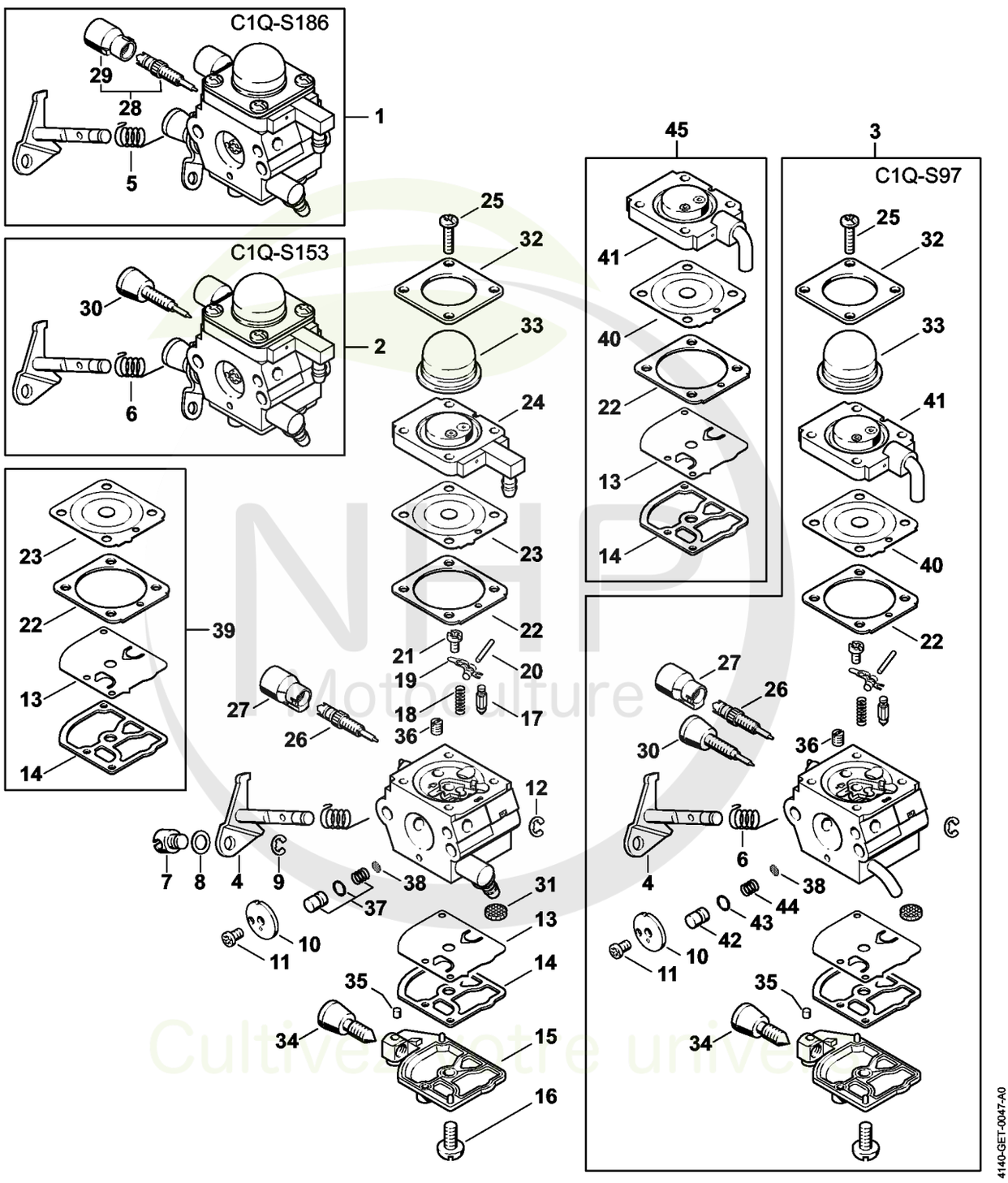

NHP Motoculture
Cultivez votre univers

CLIQUEZ SUR LES REFERENCES

CLIQUEZ SUR LES RÉFÉRENCES SOULIGNÉES

1 produit : accès direct à sa fiche NHP.
Plusieurs produits : recherche sur le site NHP.

24/25 références reliées au catalogue.

Carburateur C1Q-S186, C1Q-S153, C1Q-S97

#	Numéro de pièce	Description	Quantité	Contient un ou plusieurs articles	Remarques
1	4140 120 0619	Carburateur C1Q-S186D	1	4, 5, 7 - 29, 31 - 38	
2	4140 120 0616	Carburateur C1Q-S153	1	4, 6 - 27, 30 - 38	
3	4140 120 0612	Carburateur C1Q-S97A	1	4, 6, 22, 25 - 27, 30 - 36, 38, 40 - 44	
4	4140 120 7101	Axe de papillon avec levier	1		
5	4140 122 3000	Ressort	1		
6	1123 122 3000	Ressort	1		
7	4128 121 8900	Boulon	1		
8	4137 121 8600	Rondelle	1		
9	1120 122 9000	Circlip	1		
10	4229 121 3303	Papillon	1		
11	1125 122 7403	Vis à tête ronde	1		
12	1125 122 9001	Circlip	1		
13	1129 121 4800	Membrane de pompe	1		
14	1123 129 0905	Joint de pompe	1		
15	1123 121 0800	Couvercle	1		
16	1120 122 7800	Vis à tête bombée fraisée	1		
17	Z000 018 Z000	Pointeau d'admission	1		
18	1120 122 3004	Ressort	1		
19	1125 121 5000	Levier de réglage d'admission	1		
20	1120 121 9200	Axe	1		
21	1120 122 6600	Vis à embase	1		
22	4229 129 0901	Joint de réglage	1		
23	4229 121 4700	Membrane de réglage	1		
24	4314 120 2200	Bride	1		
25	4226 122 7100	Vis	4		

NHP Motoculture
Cultivez votre univers



CLIQUEZ SUR LES RÉFÉRENCES SOULIGNÉES

1 produit : accès direct à sa fiche NHP.
Plusieurs produits : recherche sur le site NHP.

19/20 références reliées au catalogue.

Carburateur C1Q-S186, C1Q-S153, C1Q-S97

#	Numéro de pièce	Description	Quantité	Contient un ou plusieurs articles	Remarques
26	4229 122 6701	Vis H de richesse à haut régime	1		
27	4229 121 2701	Capuchon	1		
28	4140 120 6800	Vis L de richesse au ralenti	1	29	
29	Z010 061 Z013	Capuchon de limitation de course de régl	1		
30	4140 122 6800	Vis L de richesse au ralenti	1		
31	1123 121 7800	Tamis	1		
32	4140 121 0800	Couvercle	1		
33	4226 121 2700	Capuchon	1		
34	4140 122 6200	Vis de réglage de régime de ralenti	1		
35	1125 122 4200	Pièce de serrage	1		
36	4228 121 5602	Gicleur fixe 0.39	1		
37	1123 120 9700	Jeu de Piston de pompe	1		
38	1120 121 7801	Tamis	1		
39	4228 007 1051	Jeu de pièces de carburateur	1	13, 14, 22, 23	
40	4229 121 4700	Membrane de réglage	1		
41	4228 120 2200	Bride	1		
42	4140 121 5800	Piston de pompe	1		
43	Z000 956 Z003	Joint torique FKM	1		
44	4180 122 3002	Ressort	1		
45	4140 007 1060	Jeu de pièces de carburateur	1	13, 14, 22, 40, 41	

NHP Motoculture
Cultivez votre univers



IDENTIFIEZ LE REPÈRE

Puis retrouvez la référence correspondante dans la nomenclature associée.

Ouvrir la nomenclature - page 22

Carburateur C1Q-S71

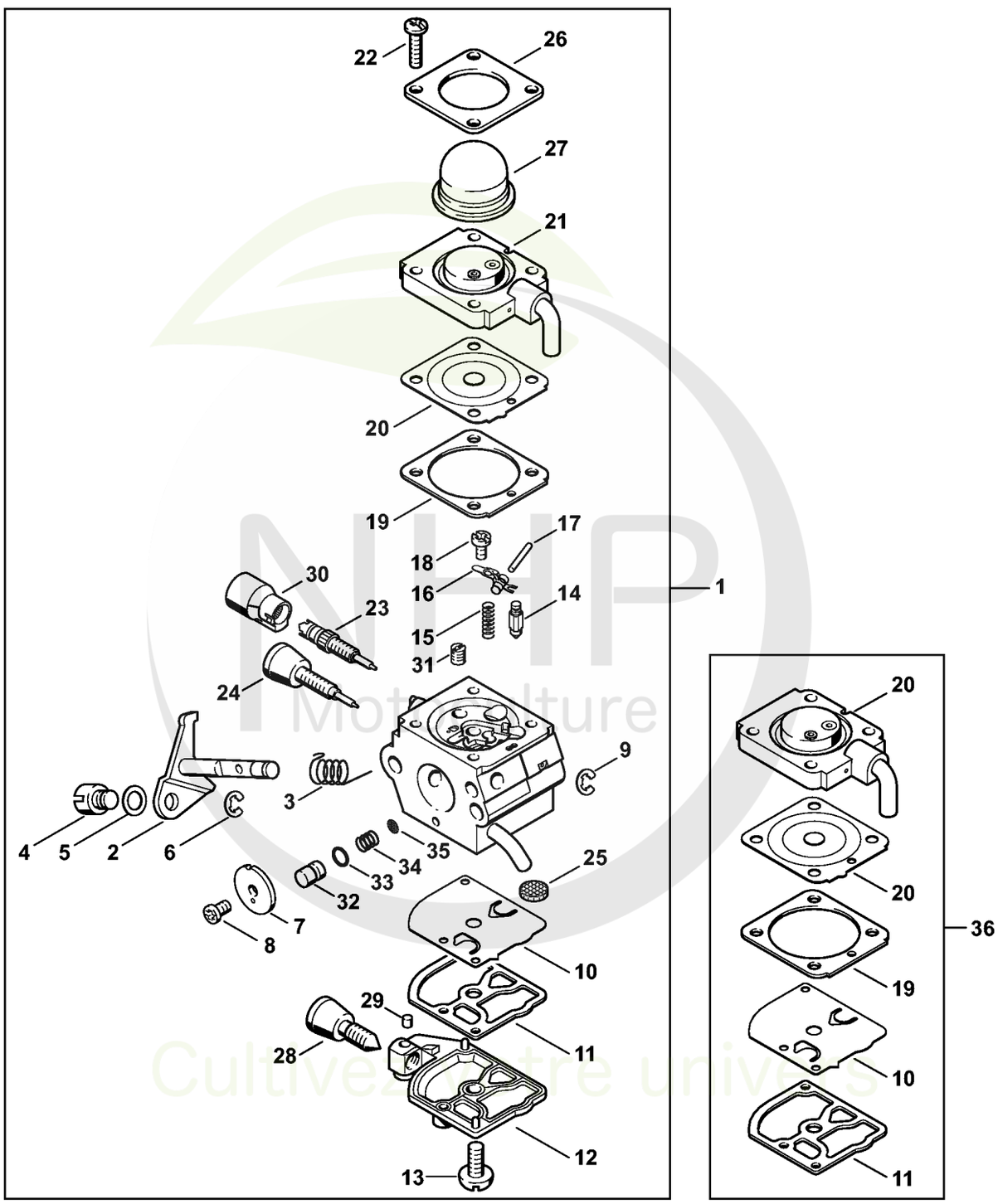

NHP Motoculture
Cultivez votre univers



CLIQUEZ SUR LES RÉFÉRENCES SOULIGNÉES

1 produit : accès direct à sa fiche NHP.
Plusieurs produits : recherche sur le site NHP.

25/26 références reliées au catalogue.

Carburateur C1Q-S71

#	Numéro de pièce	Description	Quantité	Contient un ou plusieurs articles	Remarques
1	4140 120 0606	Carburateur C1Q-S71	1	2 - 35	
2	4137 120 7100	Axe de papillon avec levier	1		
3	1123 122 3000	Ressort	1		
4	4137 121 8900	Boulon	1		
5	4137 121 8600	Rondelle	1		
6	1120 122 9000	Circlip	1		
7	4140 121 3302	Papillon	1		
8	1125 122 7403	Vis à tête ronde	1		
9	1125 122 9001	Circlip	1		
10	1129 121 4800	Membrane de pompe	1		
11	1123 129 0905	Joint de pompe	1		
12	1123 121 0800	Couvercle	1		
13	1120 122 7800	Vis à tête bombée fraisée	1		
14	Z000 018 Z000	Pointeau d'admission	1		
15	1120 122 3004	Ressort	1		
16	1125 121 5000	Levier de réglage d'admission	1		
17	1120 121 9200	Axe	1		
18	1120 122 6600	Vis à embase	1		
19	4229 129 0901	Joint de réglage	1		
20	4229 121 4700	Membrane de réglage	1		
21	4228 120 2200	Bride	1		
22	4226 122 7100	Vis	4		
23	4229 122 6701	Vis H de richesse à haut régime	1		
24	4229 122 6800	Vis L de richesse au ralenti	1		
25	1123 121 7800	Tamis	1		
26	4140 121 0800	Couvercle	1		

NHP Motoculture
Cultivez votre univers



CLIQUEZ SUR LES RÉFÉRENCES SOULIGNÉES

1 produit : accès direct à sa fiche NHP.
Plusieurs produits : recherche sur le site NHP.

10/10 références reliées au catalogue.

Carburateur C1Q-S71

#	Numéro de pièce	Description	Quantité	Contient un ou plusieurs articles	Remarques
27	4226 121 2700	Capuchon	1		
28	4229 122 6200	Vis de réglage de régime de ralenti	1		
29	1125 122 4200	Pièce de serrage	1		
30	4229 121 2701	Capuchon	1		
31	4228 121 5602	Gicleur fixe 0.39	1		
32	4229 121 5800	Piston de pompe	1		
33	4140 122 3600	Anneau de joint	1		
34	4229 122 3001	Ressort	1		
35	1120 121 7801	Tamis	1		
36	4140 007 1060	Jeu de pièces de carburateur	1	10, 11, 19 - 21	

NHP Motoculture
Cultivez votre univers



IDENTIFIEZ LE REPÈRE

Puis retrouvez la référence correspondante dans la nomenclature associée.

Ouvrir la nomenclature - page 25

Carburateur C1Q-S66

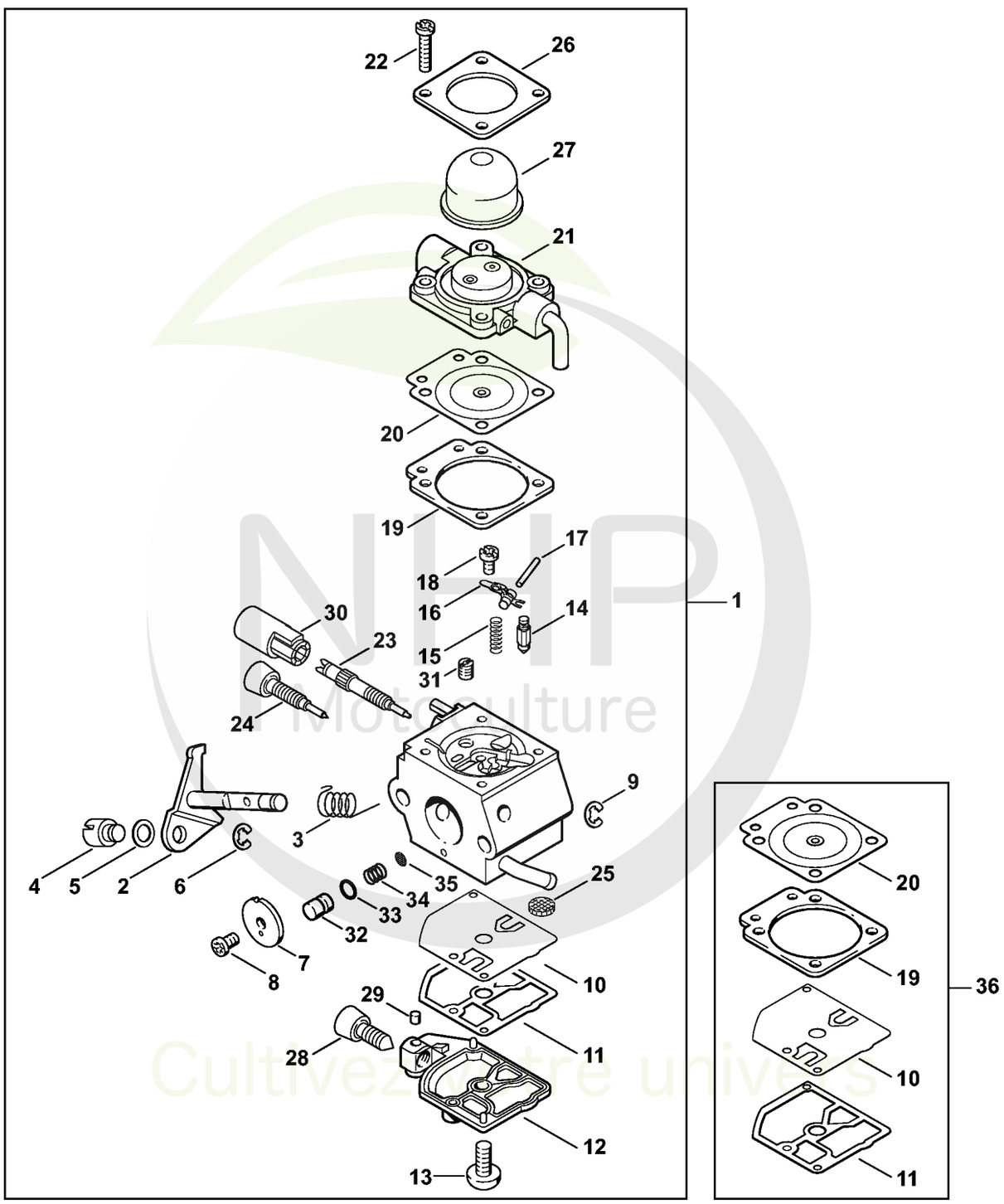

NHP Motoculture
Cultivez votre univers



CLIQUEZ SUR LES RÉFÉRENCES SOULIGNÉES

1 produit : accès direct à sa fiche NHP.
Plusieurs produits : recherche sur le site NHP.

25/26 références reliées au catalogue.

Carburateur C1Q-S66

#	Numéro de pièce	Description	Quantité	Contient un ou plusieurs articles	Remarques
1	4140 120 0603	Carburateur C1Q-S66	1	2 - 35	
2	4137 120 7100	Axe de papillon avec levier	1		
3	1123 122 3000	Ressort	1		
4	4137 121 8900	Boulon	1		
5	4137 121 8600	Rondelle	1		
6	1120 122 9000	Circlip	1		
7	4140 121 3302	Papillon	1		
8	1125 122 7403	Vis à tête ronde	1		
9	1125 122 9001	Circlip	1		
10	1129 121 4800	Membrane de pompe	1		
11	1123 129 0905	Joint de pompe	1		
12	1123 121 0800	Couvercle	1		
13	1120 122 7800	Vis à tête bombée fraisée	1		
14	Z000 018 Z000	Pointeau d'admission	1		
15	1120 122 3004	Ressort	1		
16	1125 121 5000	Levier de réglage d'admission	1		
17	1120 121 9200	Axe	1		
18	1120 122 6600	Vis à embase	1		
19	1129 129 0900	Joint de réglage	1		
20	4129 121 4700	Membrane de réglage	1		
21	4140 007 1060	Jeu de pièces de carburateur	1		
22	4226 122 7100	Vis	4		
23	4229 122 6700	Vis H de richesse à haut régime	1		
24	4229 122 6800	Vis L de richesse au ralenti	1		
25	1123 121 7800	Tamis	1		
26	4140 121 0800	Couvercle	1		

NHP Motoculture
Cultivez votre univers



CLIQUEZ SUR LES RÉFÉRENCES SOULIGNÉES

1 produit : accès direct à sa fiche NHP.
Plusieurs produits : recherche sur le site NHP.

10/10 références reliées au catalogue.

Carburateur C1Q-S66

#	Numéro de pièce	Description	Quantité	Contient un ou plusieurs articles	Remarques
27	4226 121 2700	Capuchon	1		
28	4229 122 6200	Vis de réglage de régime de ralenti	1		
29	1125 122 4200	Pièce de serrage	1		
30	4229 121 2700	Capuchon	1		
31	4229 121 5603	Gicleur fixe 0.37	1		
32	4229 121 5800	Piston de pompe	1		
33	4140 122 3600	Anneau de joint	1		
34	4229 122 3001	Ressort	1		
35	1120 121 7801	Tamis	1		
36	1129 007 1062	Jeu de pièces de carburateur	1	10, 11, 19, 20	

NHP Motoculture
Cultivez votre univers



IDENTIFIEZ LE REPÈRE

Puis retrouvez la référence correspondante dans la nomenclature associée.

Ouvrir la nomenclature - page 28

Poignée à deux mains

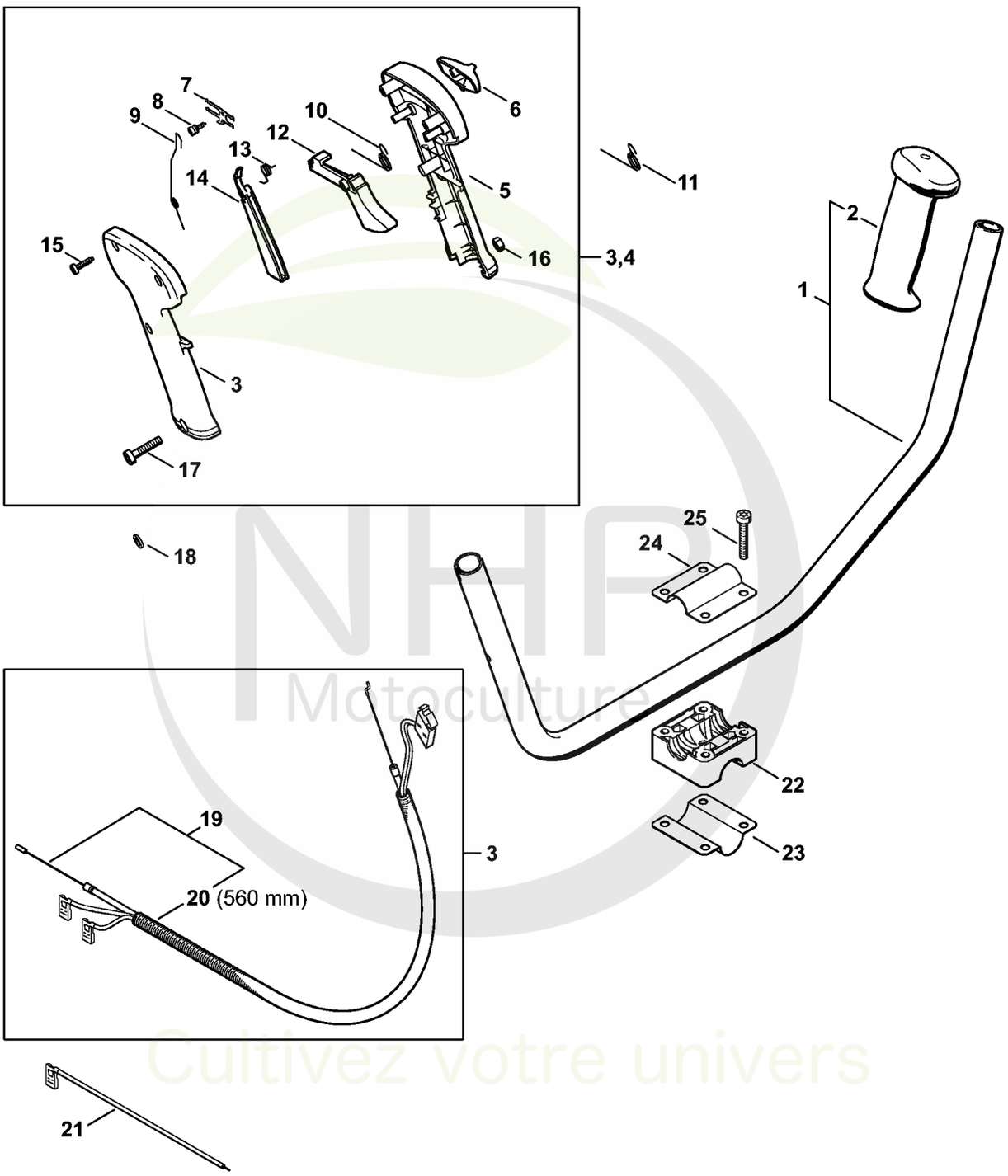

NHP Motoculture
Cultivez votre univers



CLIQUEZ SUR LES RÉFÉRENCES SOULIGNÉES

1 produit : accès direct à sa fiche NHP.
Plusieurs produits : recherche sur le site NHP.

25/25 références reliées au catalogue.

Poignée à deux mains

#	Numéro de pièce	Description	Quantité	Contient un ou plusieurs articles	Remarques
1	4137 790 1701	Poignée tubulaire	1	2	
2	4128 791 0300	Poignée gauche	1		
3	4140 790 1305	Poignée de commande	1	5 - 10, 12 - 17, 19, 20	
4	4140 790 1304	Poignée de commande	1	5 - 10, 12 - 17	
5	4140 790 0301	Poignée	1		
6	4128 182 1700	Curseur combiné	1		
7	4128 182 4201	Ressort d'encliquetage	1		
8	4128 182 6200	Vis à embase	1		
9	4128 182 4502	Ressort coudé	1		
10	4128 182 4504	Ressort coudé	1		
11	4128 182 4500	Ressort coudé	1		
12	4128 182 1000	Manette des gaz	1		
13	4128 182 4501	Ressort coudé	1		
14	4128 182 0800	Levier d'arrêt	1		
15	9074 478 3025	Vis cylindrique IS P4x16	3		
16	9214 320 0700	Ecrou de sécurité M5	1		
17	9022 346 1070	Vis cylindrique IS-M5x30	1		
18	9291 021 0120	Rondelle 5,3	1		
19	4140 180 1109	Câble de commande des gaz	1	20	
20	4203 711 7201	Tuyau 960 mm	1		
21	4140 440 1903	Câble 990 mm	1		
22	4137 791 6800	Pièce de serrage	1		
23	4130 791 0606	Monture de serrage	1		
24	4137 791 0900	Monture de serrage	1		
25	9022 341 1380	Vis cylindrique IS-M6x35	4		

NHP Motoculture
Cultivez votre univers



IDENTIFIEZ LE REPÈRE

Puis retrouvez la référence correspondante dans la nomenclature associée.

Ouvrir la nomenclature - page 30

Tube complet, Poignée circulaire KM 55, KM 55 C-E

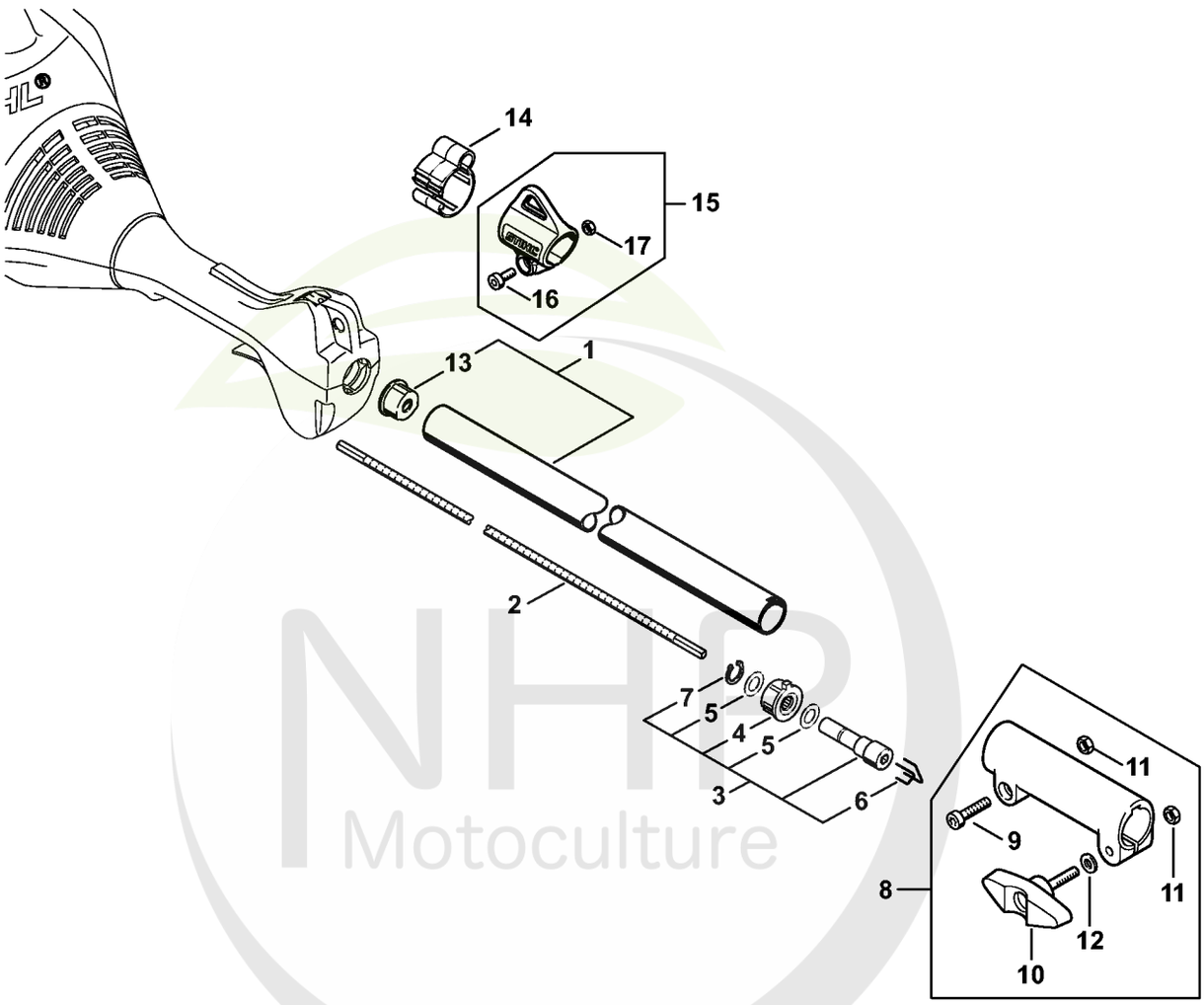

4140-GET-0052-A1

NHR Motoculture
Cultivez votre univers



CLIQUEZ SUR LES RÉFÉRENCES SOULIGNÉES

1 produit : accès direct à sa fiche NHP.
Plusieurs produits : recherche sur le site NHP.

17/17 références reliées au catalogue.

Tube complet, Poignée circulaire KM 55, KM 55 C-E

#	Numéro de pièce	Description	Quantité	Contient un ou plusieurs articles	Remarques
1	4140 710 7128	Tube complet Ø 25,4 mm	1	13	
2	4140 711 3203	Arbre d'entraînement	1		
3	4140 740 3501	Entraîneur	1	4 - 7	
4	4140 160 5201	Douille	1		
5	1118 162 8935	Rondelle	2		
6	4140 716 2200	Etrier	2		
7	9455 621 0850	Circlip 10x1	1		
8	4140 160 0700	Manchon d'accouplement	1	9 - 12	
9	9022 341 1350	Vis cylindrique IS-M6x25	1		
10	4140 790 7501	Vis à garrot	1		
11	9210 319 0900	Ecrou à six pans M6	2		
12	9291 021 0140	Rondelle 6,4	1		
13	4137 711 2101	Bouchon	1		
14	0000 182 2100	Support Ø 25,4 mm	1		
15	0000 790 8801	Oeillet de suspension	1	16, 17	
16	9022 341 0980	Vis cylindrique IS M5x16	1		
17	9210 261 0700	Écrou à six pans M5	1		

NHP Motoculture
Cultivez votre univers



IDENTIFIEZ LE REPÈRE

Puis retrouvez la référence correspondante dans la nomenclature associée.

Carbon Rallonge de tube 1 m HT-KM, HL-KM

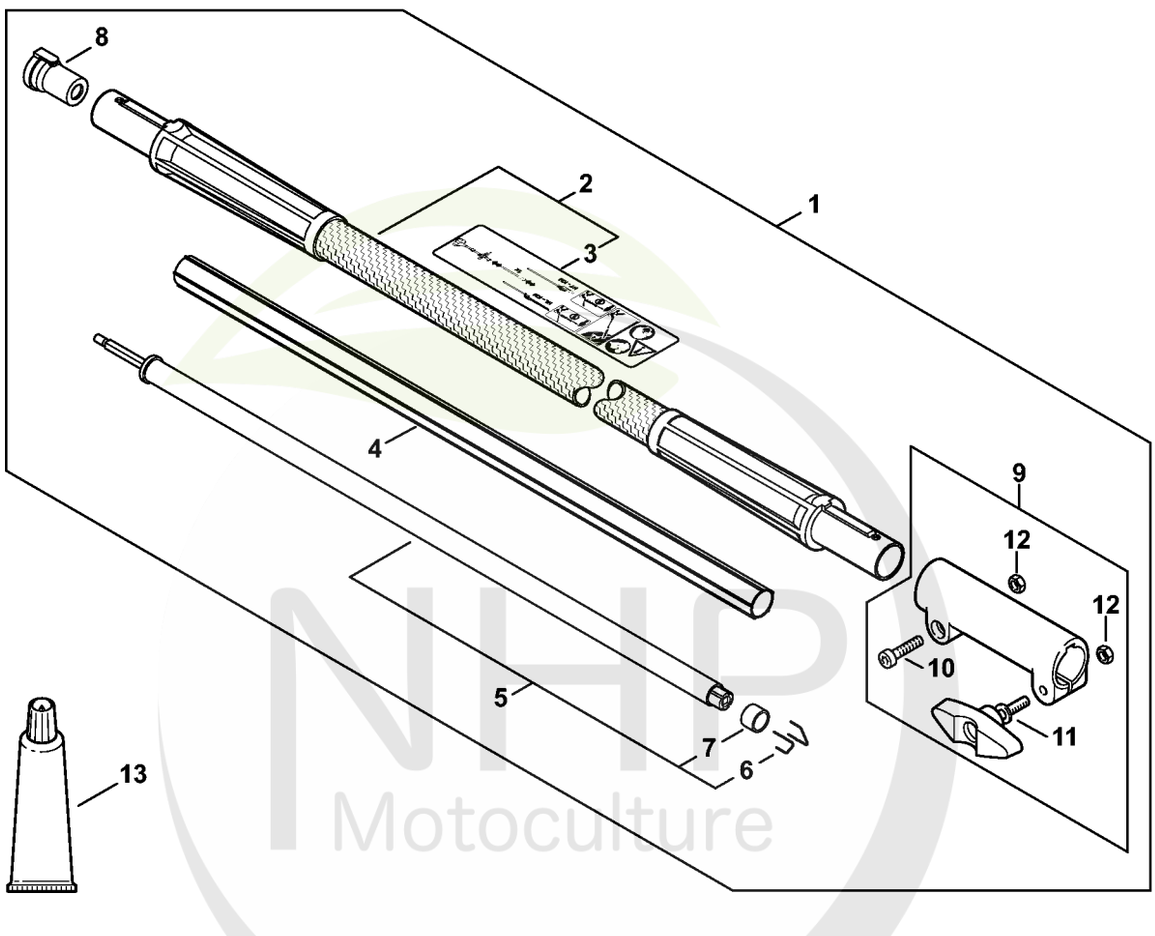

NHP Motoculture
Cultivez votre univers



IDENTIFIEZ LE REPÈRE

Puis retrouvez la référence correspondante dans la nomenclature associée.

Ouvrir la nomenclature - page 33

Outils, Accessoires optionnels

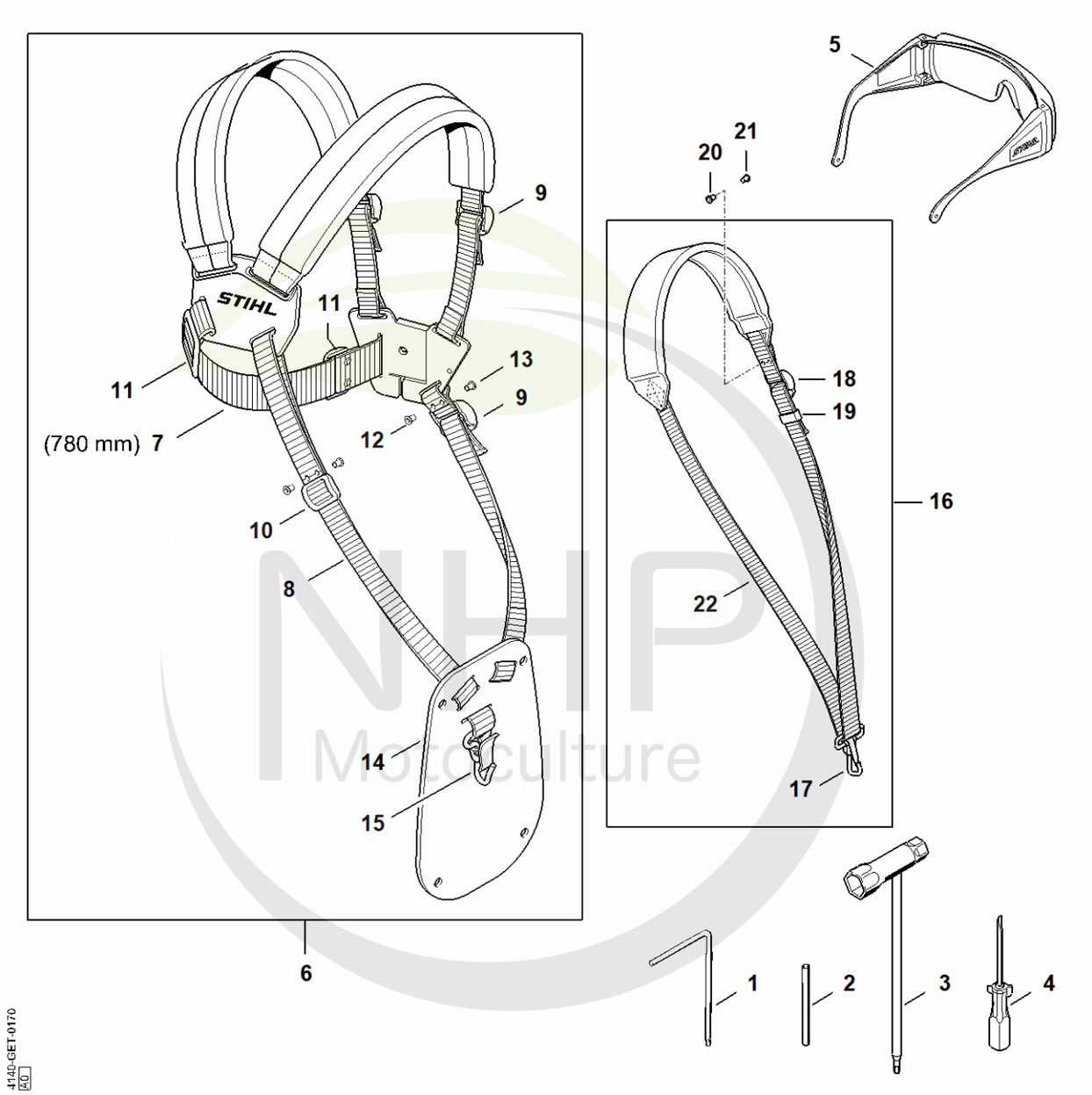

NHP Motoculture
Cultivez votre univers



CLIQUEZ SUR LES RÉFÉRENCES SOULIGNÉES

1 produit : accès direct à sa fiche NHP.
Plusieurs produits : recherche sur le site NHP.

21/22 références reliées au catalogue.

Outils, Accessoires optionnels

#	Numéro de pièce	Description	Quantité	Contient un ou plusieurs articles	Remarques
1	0812 370 1000	Tournevis T27x120x70	1		
2	4130 893 7800	Mandrin	1		
3	4128 890 3400	Clé multiple	1		
4	0000 890 2300	Tournevis	1		
5	0000 884 0307	Lunettes de protection	1		
6	4119 710 9001	Harnais	1	7 - 15	
7	0000 930 2242	Sangle 38 mm x 5 m	1		
8	0000 930 2241	Sangle 25 mm x 10 m	1		
9	4203 792 7200	Boucle de réglage	2		
10	4119 718 6300	Boucle de réglage	2		
11	4119 718 6310	Boucle de réglage	1		
12	9408 021 4530	Rivet, partie à riveter 4x8x6	12		
13	9409 021 4420	Rivet, partie tête 4x8	12		
14	4119 718 7400	Plaque de protection	1		
15	4147 710 6900	Mousqueton	1		
16	4119 710 9012	Harnais	1	17 - 19, 22	
17	4119 710 6900	Mousqueten	1		
18	4203 792 7200	Boucle de réglage	1		
19	4119 718 6320	Boucle de réglage	1		
20	9408 021 4530	Rivet, partie à riveter 4x8x6	4		
21	9409 021 4420	Rivet, partie tête 4x8	4		
22	0000 930 2241	Sangle 25 mm x 10 m	1		

NHP Motoculture
Cultivez votre univers



IDENTIFIEZ LE REPÈRE

Puis retrouvez la référence correspondante dans la nomenclature associée.

Ouvrir la nomenclature - page 35

Numéro de machine

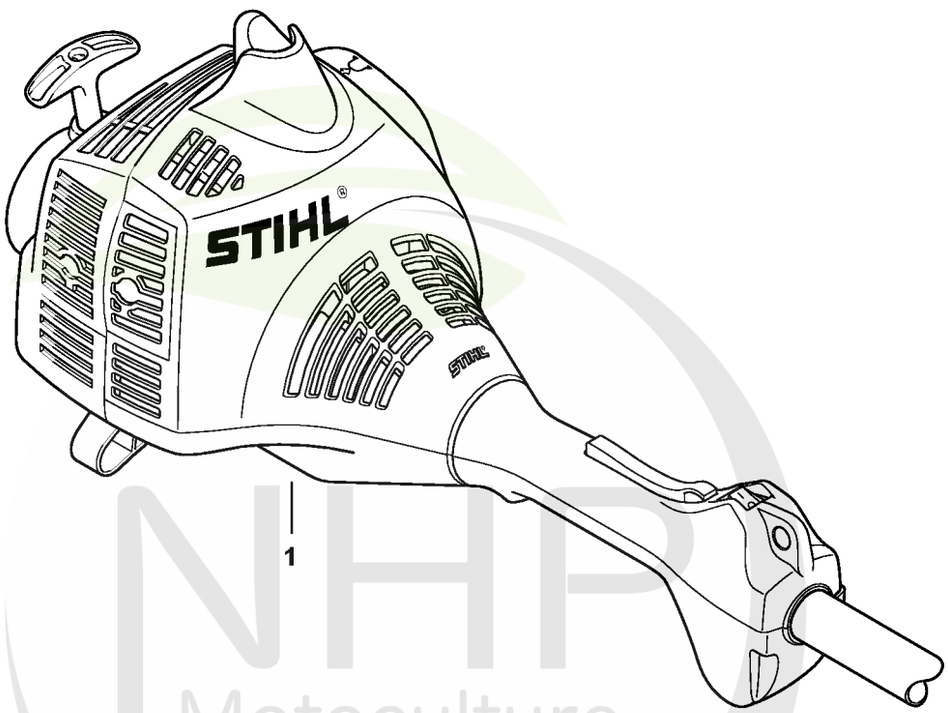

232ET077 SC

NHP Motoculture
Cultivez votre univers



CLIQUEZ SUR LES RÉFÉRENCES SOULIGNÉES

1 produit : accès direct à sa fiche NHP.
Plusieurs produits : recherche sur le site NHP.

0/0 références reliées au catalogue.

Numéro de machine

#	Numéro de pièce	Description	Quantité	Contient un ou plusieurs articles	Remarques
1		Emplacement du numéro de machine	1		

NHP Motoculture
Cultivez votre univers



IDENTIFIEZ LE REPÈRE

Puis retrouvez la référence correspondante dans la nomenclature associée.

Ouvrir la nomenclature - page 37

Consommables et matières auxiliaires

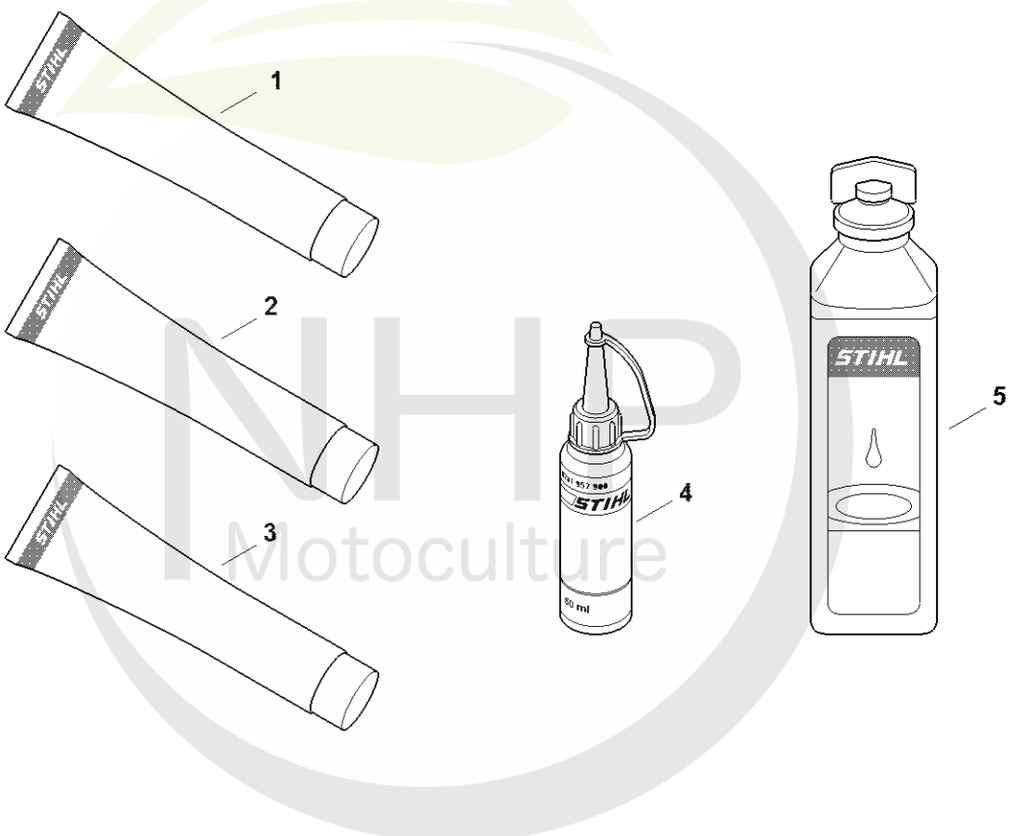

0000-GET-0170-A0

NHP Motoculture
Cultivez votre univers



CLIQUEZ SUR LES RÉFÉRENCES SOULIGNÉES

1 produit : accès direct à sa fiche NHP.
Plusieurs produits : recherche sur le site NHP.

11/11 références reliées au catalogue.

Consommables et matières auxiliaires

#	Numéro de pièce	Description	Quantité	Contient un ou plusieurs articles	Remarques
1	0781 120 1022	Graisse de transmission (Superlub FS, tube de 40 g)	1		
1	0781 120 1117	Graisse de transmission (tube de 80 g)	1		
1	0781 120 1118	Graisse de réducteur 225 g	1		
2	0781 120 1021	Graisse universelle (tube de 40 g)	1		
2	0781 120 1109	Graisse universelle (tube de 80 g)	1		
2	0781 120 1110	Graisse multifonctionnelle 225 g	1		
3	0783 830 2000	Pâte d'étanchéité Dirko HT rouge	1		
4	0781 957 9000	Produit antifriction OH 723	1		
5	0781 319 8401	HP 100ml	1		
5	0781 319 8052	HP Super 100ml	1		
5	0781 319 8060	HP Ultra 100ml	1		

NHP Motoculture
Cultivez votre univers