CLIQUEZ SUR LES REFERENCES

CLIQUEZ SUR LES RÉFÉRENCES SOULIGNÉES

1 produit : accès direct à sa fiche NHP.
Plusieurs produits : recherche sur le site NHP.

0/1 références reliées au catalogue.

STIHL

KM 56 C-E
Sélection: Carburateur C1M-S208, C1M-S146C Californie

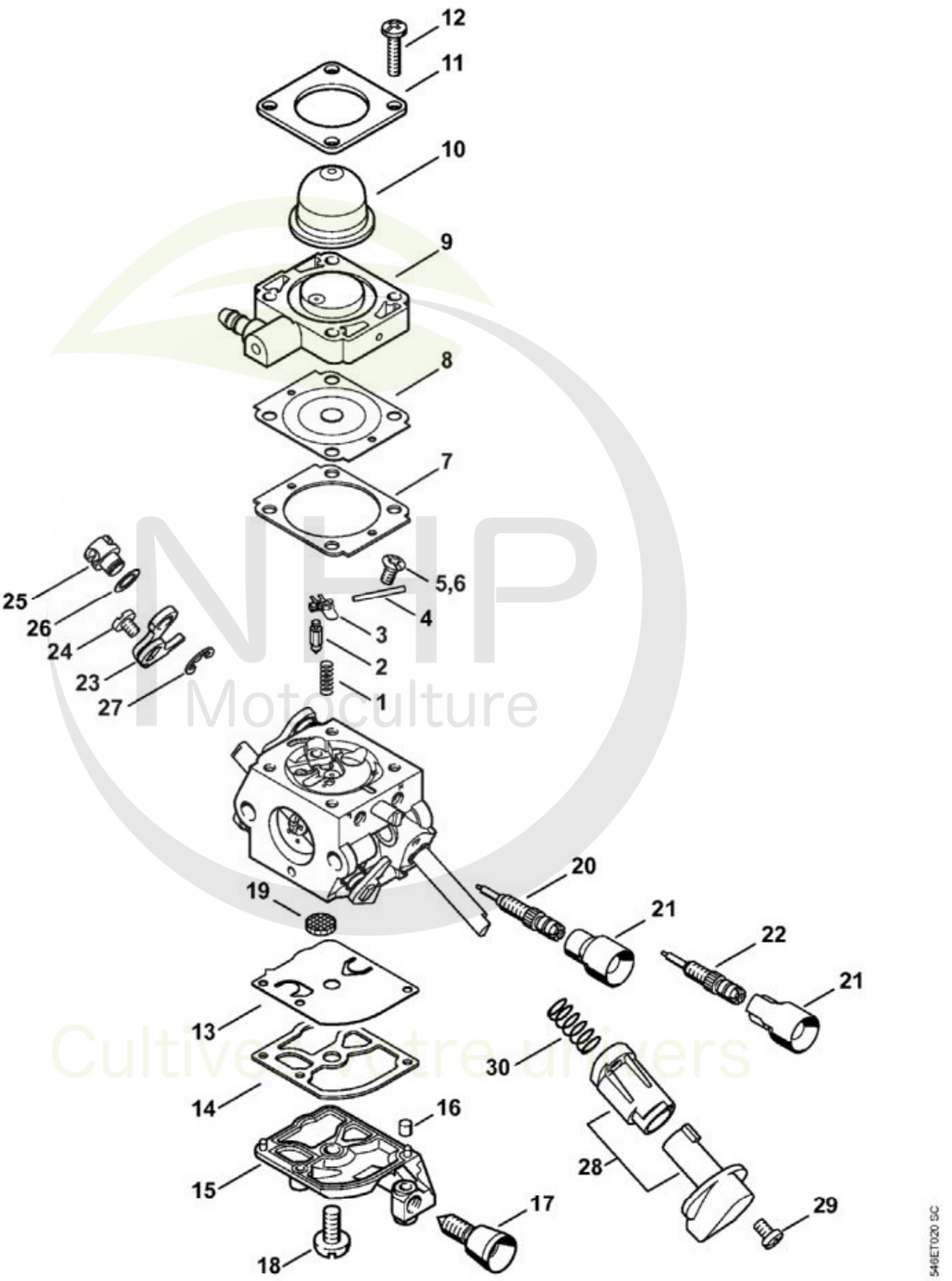

N°	Code article	Désignation	*	**	***
	4144 120 0604	Carburateur C1M-S208	[1 - 5, 7 - 30]		1



CLIQUEZ SUR LES RÉFÉRENCES SOULIGNÉES

1 produit : accès direct à sa fiche NHP.
Plusieurs produits : recherche sur le site NHP.

30/31 références reliées au catalogue.

N°	Code article	Désignation	*	**	***
	4144 120 0601	Carburateur C1M-S146C	[1 - 4, 6 - 30] (C)		1
1	4128 122 3000	Ressort			1
2	4116 121 5100	Pointeau d'admission			1
3	1125 121 5000	Levier de réglage d'admission			1
4	1120 121 9200	Axe			1
5	0000 122 7101	Vis			1
6	4241 122 6600	Vis à embase			1
7	4241 129 0901	Joint			1
8	4241 121 4700	Membrane de réglage			1
9	4144 120 2200	Bride			1
10	4226 121 2700	Capuchon			1
11	4140 121 0800	Couvercle			1
12	4241 122 7100	Vis			4
13	4241 121 4800	Membrane de pompe			1
14	1123 129 0905	Joint			1
15	4241 121 0800	Couvercle			1
16	1125 122 4200	Pièce de serrage			1
17	4140 122 6200	Vis de réglage de régime de ralenti			1
18	1120 122 7800	Vis à tête bombée fraisée			1
19	1123 121 7800	Tamis			1
20	4144 122 6801	Vis L de richesse au ralenti			1
21	4229 121 2701	Capuchon			2
22	4241 122 6700	Vis H de richesse à haut régime			1
23	4144 121 3500	Levier de papillon			1
24	9079 319 0280	Vis à tête plate M3x3,5			1
25	4144 121 8900	Boulon			1
26	4137 121 8600	Rondelle			1
27	1120 122 9000	Circlip			1
28	4144 180 9500	Bouton de réglage	[29, 30]		1
29	4144 122 7100	Vis			1
	4241 007 1002	Jeu de pièces de carburateur	[7, 8, 13, 14]		1

* (A) non illustré
(B) uniquement accessoire optionnel
(C) n'est plus livrable départ usine
(D) n'est pas livrable séparément
[..] y compris Fig. No.

** (02.2003) Open informations techniques
>xxx xxx xxxx] Pièce à utiliser jusqu'au n° de série

[xxxx xxx xxxx> Pièce à utiliser à partir du n° de série

*** Nombre de pièces(s) utilisée(s) lors de la production

**** Prix de vente unitaire brut hors taxes
Voir conditions générales de vente dans la rubrique 'Téléchargement'

NHP Motoculture

Cultivez votre univers

CLIQUEZ SUR LES REFERENCES

CLIQUEZ SUR LES RÉFÉRENCES SOULIGNÉES

1 produit : accès direct à sa fiche NHP.
Plusieurs produits : recherche sur le site NHP.

1/1 références reliées au catalogue.

STIHL

KM 56 C-E
Sélection: Carburateur C1M-S226, C1M-S207, C1M-S145C

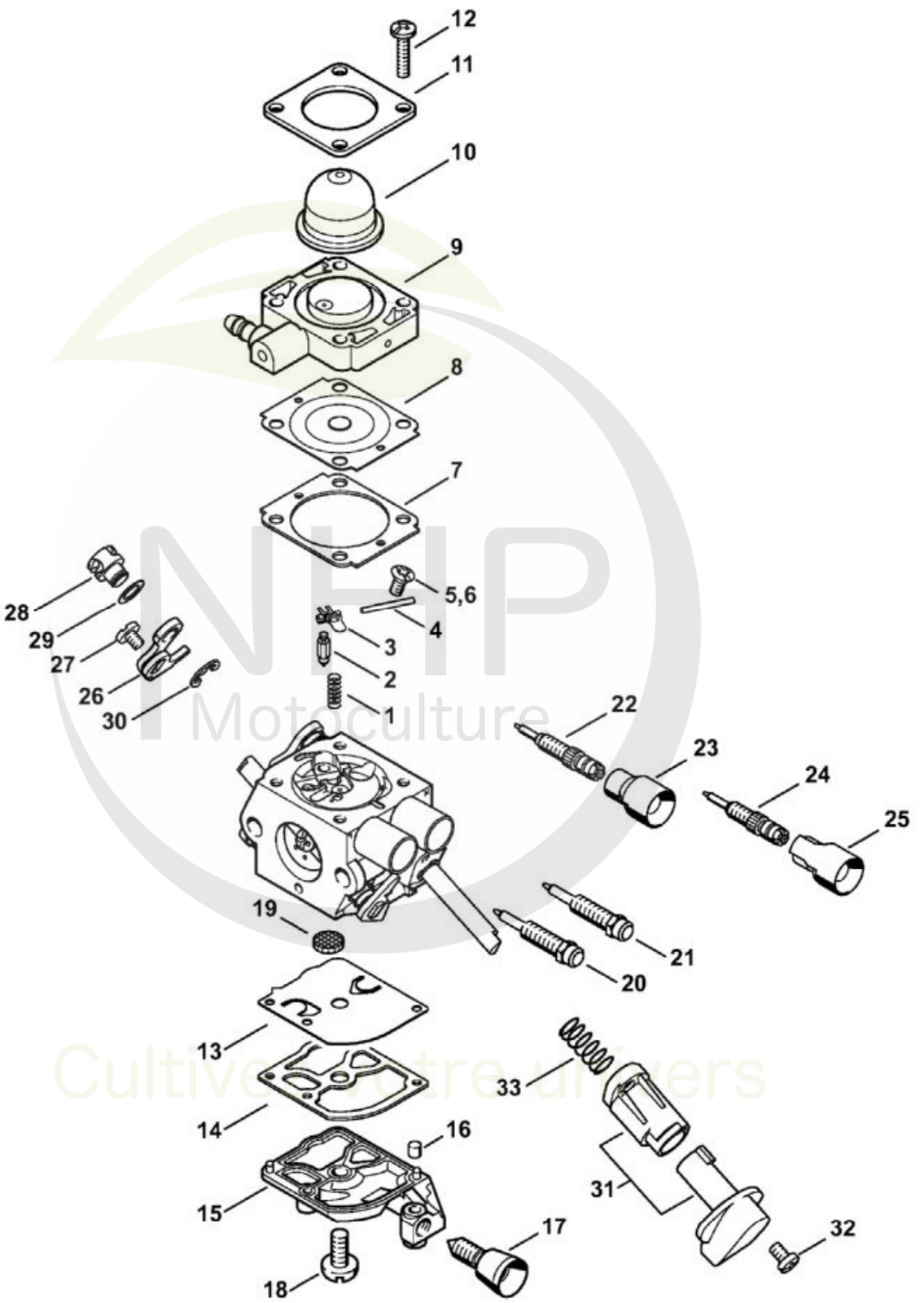

N°	Code article	Désignation	*	**	***
	4144 120 0605	Carburateur C1M-S226	[1-5,7-21,26-3		1



CLIQUEZ SUR LES RÉFÉRENCES SOULIGNÉES

1 produit : accès direct à sa fiche NHP.
Plusieurs produits : recherche sur le site NHP.

35/35 références reliées au catalogue.

N°	Code article	Désignation	*	**	***
	4144 120 0603	Carburateur C1M-S207	[1-5,7-19,22-33]		1
	4144 120 0600	Carburateur C1M-S145C	[1-4,6-19,22-3 (C)		1
1	4128 122 3000	Ressort			1
2	4116 121 5100	Pointeau d'admission			1
3	1125 121 5000	Levier de réglage d'admission			1
4	1120 121 9200	Axe			1
5	0000 122 7101	Vis			1
6	4241 122 6600	Vis à embase			1
7	4241 129 0901	Joint			1
8	4241 121 4700	Membrane de réglage			1
9	4144 120 2200	Bride			1
10	4226 121 2700	Capuchon			1
11	4140 121 0800	Couvercle			1
12	4241 122 7100	Vis			4
13	4241 121 4800	Membrane de pompe			1
14	1123 129 0905	Joint			1
15	4241 121 0800	Couvercle			1
16	1125 122 4200	Pièce de serrage			1
17	4140 122 6200	Vis de réglage de régime de ralenti			1
18	1120 122 7800	Vis à tête bombée fraisée			1
19	1123 121 7800	Tamis			1
20	4144 122 6802	Vis L de richesse au ralenti			1
21	4144 122 6700	Vis H de richesse à haut régime			1
22	4144 122 6801	Vis L de richesse au ralenti			1
23	4144 121 2700	Capuchon			1
24	4241 122 6700	Vis H de richesse à haut régime			1
25	4229 121 2701	Capuchon			1
26	4144 121 3500	Levier de papillon			1
27	9079 319 0280	Vis à tête plate M3x3,5			1
28	4144 121 8900	Boulon			1
29	4137 121 8600	Rondelle			1
30	1120 122 9000	Circlip			1
31	4144 180 9500	Bouton de réglage	[32, 33]		1
32	4144 122 7100	Vis			1
	4241 007 1002	Jeu de pièces de carburateur	[7,8,13,14]		1

* (A) non illustré
(B) uniquement accessoire optionnel
(C) n'est plus livrable départ usine
(D) n'est pas livrable séparément

NHP Motoculture
Cultivez votre univers

[..] y compris Fig. No.

**	(02.2003)	Open informations techniques
	>xxx xxx xxxx]	Pièce à utiliser jusqu'au n° de série
	[xxxx xxx xxxx>	Pièce à utiliser à partir du n° de série

*** Nombre de pièces(s) utilisée(s) lors de la production

**** Prix de vente unitaire brut hors taxes
Voir conditions générales de vente dans la rubrique 'Téléchargement'

NHP Motoculture

Cultivez votre univers

CLIQUEZ SUR LES REFERENCES

CLIQUEZ SUR LES RÉFÉRENCES SOULIGNÉES

1 produit : accès direct à sa fiche NHP.
Plusieurs produits : recherche sur le site NHP.

1/1 références reliées au catalogue.

STIHL

KM 56 C-E
Sélection: Carburateur C1M-S267A

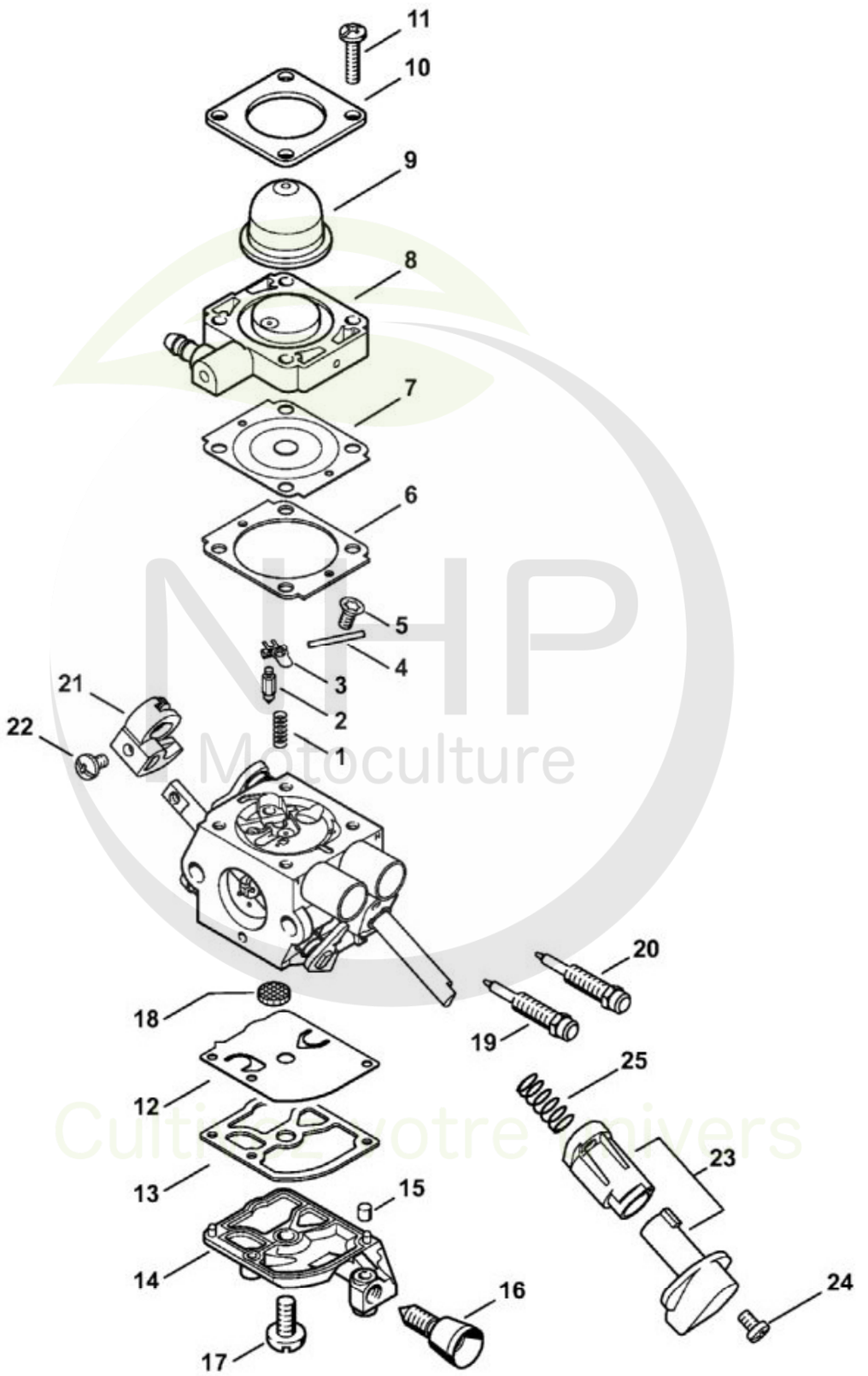

N°	Code article	Désignation	*	**	***
	4144 120 0608	Carburateur C1M-S267A	[1 - 25]		1



CLIQUEZ SUR LES RÉFÉRENCES SOULIGNÉES

1 produit : accès direct à sa fiche NHP.
Plusieurs produits : recherche sur le site NHP.

25/25 références reliées au catalogue.

N°	Code article	Désignation	*	**	***
1	4128 122 3000	Ressort			1
2	4116 121 5100	Pointeau d'admission			1
3	1125 121 5000	Levier de réglage d'admission			1
4	1120 121 9200	Axe			1
5	0000 122 7101	Vis			1
6	4241 129 0901	Joint			1
7	4241 121 4700	Membrane de réglage			1
8	4144 120 2200	Bride			1
9	4226 121 2700	Capuchon			1
10	4140 121 0800	Couvercle			1
11	4241 122 7100	Vis			4
12	4241 121 4800	Membrane de pompe			1
13	1123 129 0905	Joint			1
14	4241 121 0800	Couvercle			1
15	1125 122 4200	Pièce de serrage			1
16	4140 122 6200	Vis de réglage de régime de ralenti			1
17	1120 122 7800	Vis à tête bombée fraisée			1
18	1123 121 7800	Tamis			1
19	4144 122 6802	Vis L de richesse au ralenti			1
20	4144 122 6700	Vis H de richesse à haut régime			1
21	4144 121 3501	Levier de papillon			1
22	4132 122 6600	Vis à embase			1
23	4144 180 9500	Bouton de réglage	[24, 25]		1
24	4144 122 7100	Vis			1
	4241 007 1002	Jeu de pièces de carburateur	[6,7,12,13]		1

* (A) non illustré
(B) uniquement accessoire optionnel
(C) n'est plus livrable départ usine
(D) n'est pas livrable séparément
[..] y compris Fig. No.

** (02.2003) Open informations techniques
>xxx xxx xxxx] Pièce à utiliser jusqu'au n° de série
[xxxx xxx xxxx> Pièce à utiliser à partir du n° de série

*** Nombre de pièces(s) utilisée(s) lors de la production

**** Prix de vente unitaire brut hors taxes
Voir conditions générales de vente dans la rubrique 'Téléchargement'

NHP Motoculture
Cultivez votre univers

CLIQUEZ SUR LES REFERENCES

CLIQUEZ SUR LES RÉFÉRENCES SOULIGNÉES

1 produit : accès direct à sa fiche NHP.
Plusieurs produits : recherche sur le site NHP.

1/1 références reliées au catalogue.

KM 56 C-E
Sélection: Carter moteur (Poignée tubulaire à deux mains)

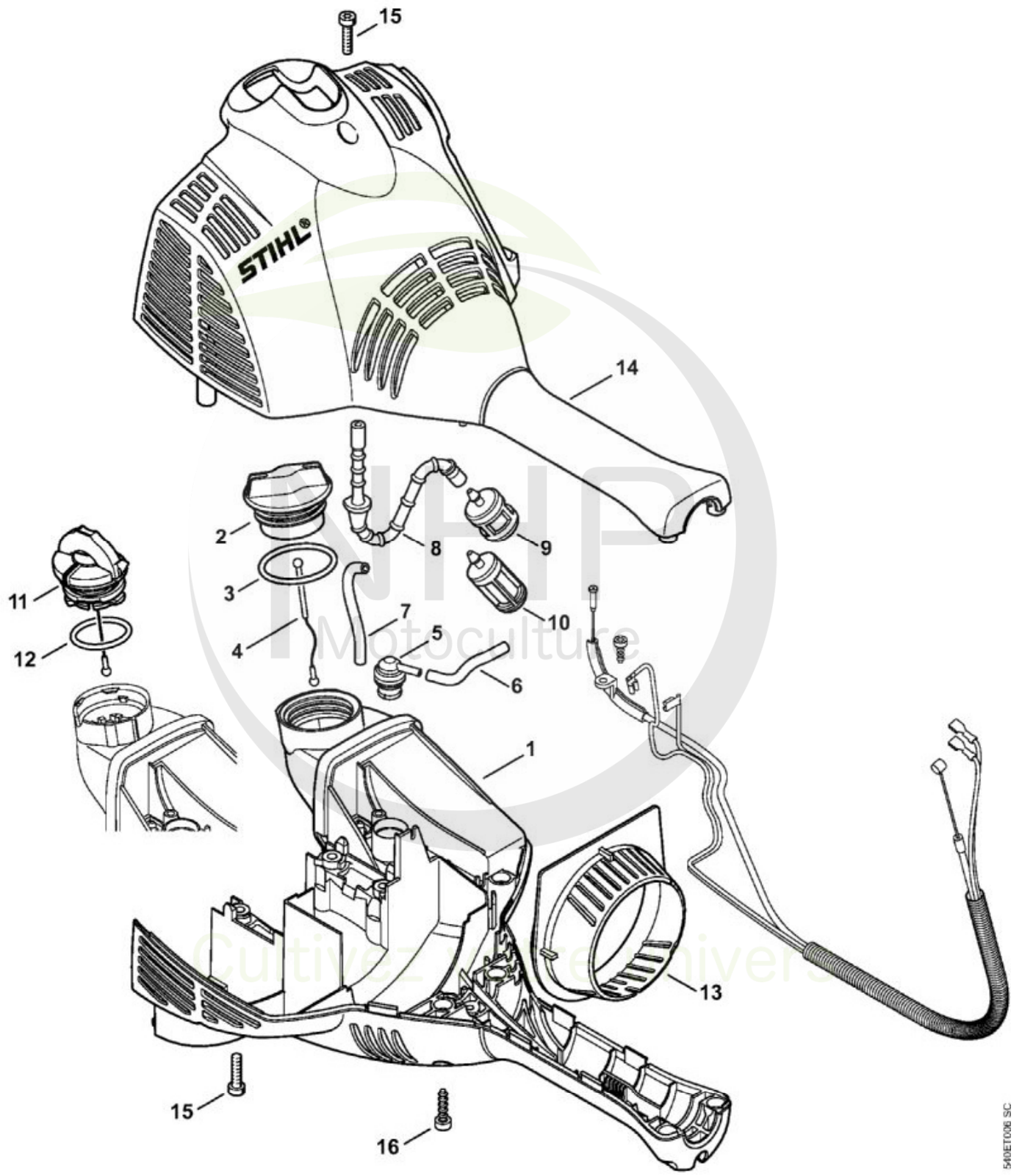

N°	Code article	Désignation	*	**	***
1	4144 020 3019	Carter moteur	[2 - 9]		1



CLIQUEZ SUR LES RÉFÉRENCES SOULIGNÉES

1 produit : accès direct à sa fiche NHP.
Plusieurs produits : recherche sur le site NHP.

13/14 références reliées au catalogue.

N°	Code article	Désignation	*	**	***
2	0000 350 0527	Bouchon de réservoir	[3, 4]		1
3	9645 951 3890	Joint torique 35x3-FPM 80			1
4	0000 350 0900	Corde			1
5	0000 350 5804	Aération de réservoir			1
	0000 930 2803	Tuyau 3,1x5,7 mm x 1 m, R3	(A,B)		1
8	4144 358 0800	Tuyau			1
9	0000 350 3513	Crépine d'aspiration			1
10	0000 350 3502	Crépine d'aspiration			1
11	0000 350 0532	Bouchon de réservoir	[12]		1
12	9645 948 7734	Joint torique 25x3,5			1
13	4144 084 2500	Déflecteur d'air	(C)		1
14	4144 080 1610	Capot			1
15	9075 478 4136	Vis cylindrique IS-D5x20			5
16	9074 477 4135	Vis cylindrique IS-P5x20			7

* (A) non illustré
(B) uniquement accessoire optionnel
(C) n'est plus livrable départ usine
(D) n'est pas livrable séparément
[..] y compris Fig. No.

** (02.2003) Open informations techniques
>xxx xxx xxxx] Pièce à utiliser jusqu'au n° de série
[xxxx xxx xxxx> Pièce à utiliser à partir du n° de série

*** Nombre de pièces(s) utilisée(s) lors de la production

**** Prix de vente unitaire brut hors taxes
Voir conditions générales de vente dans la rubrique 'Téléchargement'

NHP Motoculture
Cultivez votre univers

CLIQUEZ SUR LES REFERENCES

CLIQUEZ SUR LES RÉFÉRENCES SOULIGNÉES

1 produit : accès direct à sa fiche NHP.
Plusieurs produits : recherche sur le site NHP.

10/10 références reliées au catalogue.

STIHL

KM 56 C-E
Sélection: Carter, Cylindre

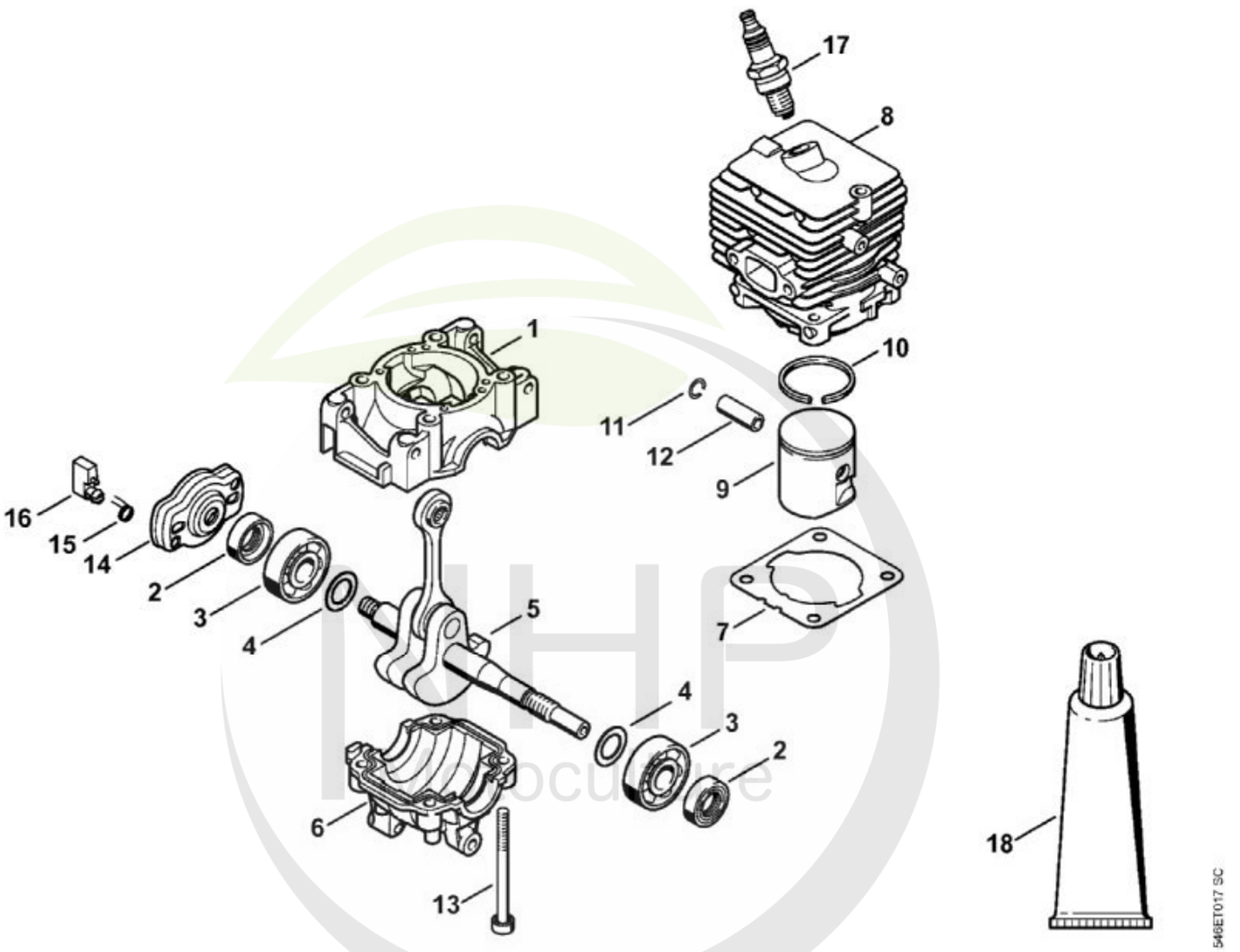

N°	Code article	Désignation	*	**	***
1	4144 021 0301	Carter de vilebrequin			1
2	9639 003 1230	Bague d'étanchéité 12x22x7			2
	4144 020 2050	Roulement rainuré à billes	[3, 4]		1
3	MD5_ 0x4 10a7	Roulement rainuré à billes 6201	(D)		2
4	MD5_ 0xf f350	Rondelle	(D)		2
5	4144 030 0400	Vilebrequin			1
6	4144 021 2500	Carter inférieur			1
7	4144 029 2301	Joint de cylindre			1
8	4144 020 1200	Cylindre avec piston Ø 34 mm	[9 - 13]		1
9	4144 030 2002	Piston Ø 34 mm	[10 - 12]		1
10	4144 034 3000	Segment de piston Ø 34x1,2 mm			1
11	9463 650 0805	Jonc d'arrêt 8x0,7			1



CLIQUEZ SUR LES RÉFÉRENCES SOULIGNÉES

1 produit : accès direct à sa fiche NHP.
Plusieurs produits : recherche sur le site NHP.

7/8 références reliées au catalogue.

N°	Code article	Désignation	*	**	***
12	4241 034 1500	Axe de piston 8x5x22			1
13	9075 478 4268	Vis cylindrique IS-D5x60			4
14	4140 190 2010	Entraîneur	[15, 16]		1
15	0000 998 0612	Ressort coudé			2
16	4133 195 7201	Cliquet			2
17	0000 400 7011	Bougie NGK CMR6H			1
18	0783 830 2000	Tube de pâte d'étanchéité Dirko HT rouge	(B)		1
	4144 007 1012	Jeu de joints	[2, 7]		1

* (A) non illustré
(B) uniquement accessoire optionnel
(C) n'est plus livrable départ usine
(D) n'est pas livrable séparément
[..] y compris Fig. No.

** (02.2003) Open informations techniques
>xxx xxx xxxx] Pièce à utiliser jusqu'au n° de série
[xxxx xxx xxxx> Pièce à utiliser à partir du n° de série

*** Nombre de pièces(s) utilisée(s) lors de la production

**** Prix de vente unitaire brut hors taxes
Voir conditions générales de vente dans la rubrique 'Téléchargement'

NHP Motoculture
Cultivez votre univers

CLIQUEZ SUR LES REFERENCES

CLIQUEZ SUR LES RÉFÉRENCES SOULIGNÉES

1 produit : accès direct à sa fiche NHP.
Plusieurs produits : recherche sur le site NHP.

12/12 références reliées au catalogue.

STIHL

KM 56 C-E
Sélection: Dispositif d'allumage, Embrayage

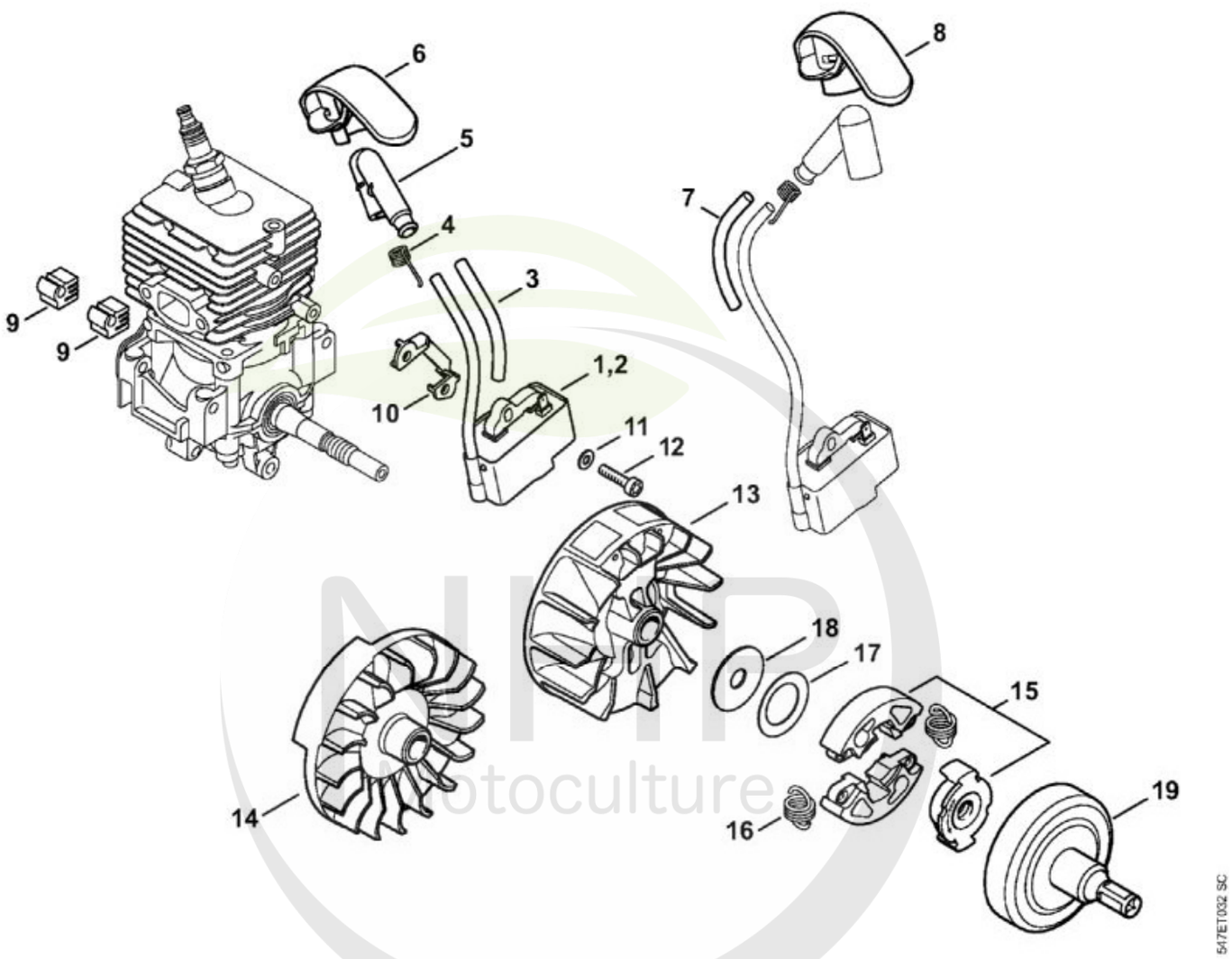

N°	Code article	Désignation	*	**	***
1	4144 400 1320	Module d'allumage	[3 - 5]		1
2	4144 400 1303	Module d'allumage	[3 - 6]		1
3	4144 442 0400	Gaine isolante			1
4	0000 998 0618	Ressort coudé			1
5	4144 405 1000	Contact de câble d'allumage			1
6	4144 405 8100	Capuchon de protection			1
7	4144 442 0401	Gaine isolante			1
8	4144 405 8101	Capuchon de protection			1
9	4144 448 1200	Attache de câble			2
10	4241 405 8000	Pièce isolante			1
11	9291 021 0100	Rondelle 4,3			2
12	9075 478 3018	Vis cylindrique IS-D4x18			2

NHP Motoculture
Cultivez votre univers



CLIQUEZ SUR LES RÉFÉRENCES SOULIGNÉES

1 produit : accès direct à sa fiche NHP.
Plusieurs produits : recherche sur le site NHP.

5/6 références reliées au catalogue.

N°	Code article	Désignation	*	**	***
13	4144 400 1203	Rotor			1
14	4144 400 1202	Rotor			1
15	4140 160 2005	Embrayage	[16 - 18]		1
16	4140 162 7901	Ressort de tension			2
18	4140 162 8900	Rondelle			1
19	4144 160 2900	Cloche d'embrayage			1

* (A) non illustré
(B) uniquement accessoire optionnel
(C) n'est plus livrable départ usine
(D) n'est pas livrable séparément
[..] y compris Fig. No.

** (02.2003) Open informations techniques
>xxx xxx xxxx] Pièce à utiliser jusqu'au n° de série
[xxxx xxx xxxx> Pièce à utiliser à partir du n° de série

*** Nombre de pièces(s) utilisée(s) lors de la production

**** Prix de vente unitaire brut hors taxes
Voir conditions générales de vente dans la rubrique 'Téléchargement'

NHP Motoculture
Cultivez votre univers

CLIQUEZ SUR LES REFERENCES

CLIQUEZ SUR LES RÉFÉRENCES SOULIGNÉES

1 produit : accès direct à sa fiche NHP.
Plusieurs produits : recherche sur le site NHP.

1/1 références reliées au catalogue.

STIHL

KM 56 C-E
Sélection: Dispositif de lancement

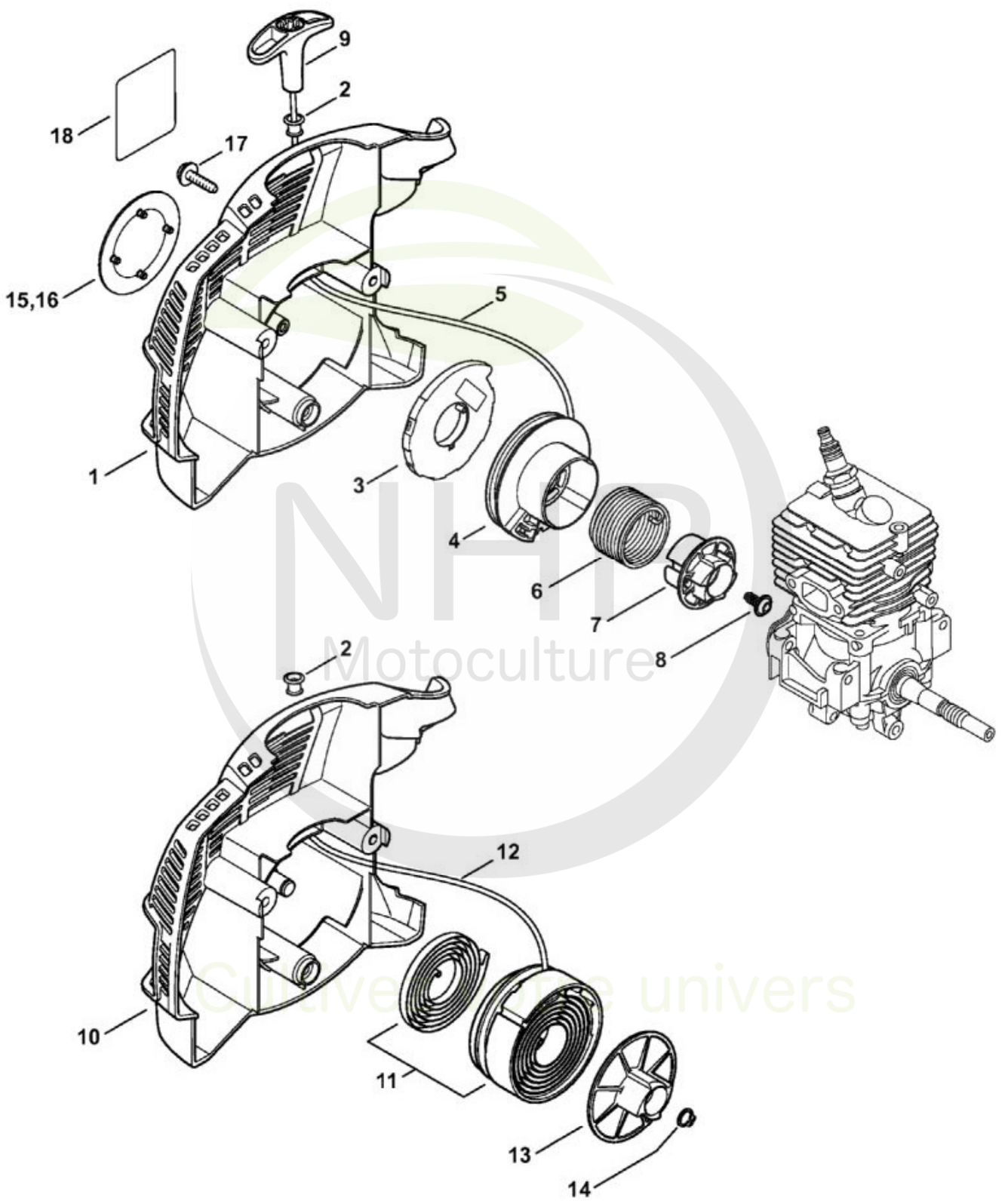

NHP Motoculture
Cultivez votre univers

N°	Code article	Désignation	*	**	***
	4144 190 4013	Dispositif de lancement	[1 - 9]		1



CLIQUEZ SUR LES RÉFÉRENCES SOULIGNÉES

1 produit : accès direct à sa fiche NHP.
Plusieurs produits : recherche sur le site NHP.

16/16 références reliées au catalogue.

N°	Code article	Désignation	*	**	***
1	4144 190 0406	Couvercle de lanceur	[2]		1
2	9416 868 6650	Rivet 6,5x0,5x8,8			1
3	4180 190 0600	Ressort de rappel			1
4	4144 195 0401	Poulie à câble			1
5	4137 195 8200	Câble de lancement Ø 2,7x910 mm			1
	0000 930 2281	Câble de lancement Ø 2,7 mm x 30,8 m	(A,B)		1
6	4149 195 3500	Ressort			1
7	4144 195 2001	Entraîneur			1
8	9104 003 0960	Vis Parker P5,5x12			1
9	4140 195 3400	Poignée			1
10	4144 190 0400	Couvercle de lanceur	[2]		1
11	4144 190 1111	Poulie à câble avec ressort de rappel			1
12	4237 195 8200	Câble de lancement Ø 2,7x1010 mm			1
13	4144 195 2000	Entraîneur			1
14	9455 621 0750	Circlip 9x1			1
17	0000 951 1100	Vis cylindrique IS-D5x20			3

* (A) non illustré
(B) uniquement accessoire optionnel
(C) n'est plus livrable départ usine
(D) n'est pas livrable séparément
[..] y compris Fig. No.

** (02.2003) Open informations techniques
>xxx xxx xxxx] Pièce à utiliser jusqu'au n° de série
[xxxx xxx xxxx> Pièce à utiliser à partir du n° de série

*** Nombre de pièces(s) utilisée(s) lors de la production

**** Prix de vente unitaire brut hors taxes
Voir conditions générales de vente dans la rubrique 'Téléchargement'

NHP Motoculture
Cultivez votre univers

CLIQUEZ SUR LES REFERENCES

CLIQUEZ SUR LES RÉFÉRENCES SOULIGNÉES

1 produit : accès direct à sa fiche NHP.
Plusieurs produits : recherche sur le site NHP.

11/12 références reliées au catalogue.

STIHL

KM 56 C-E
Sélection: Filtre à air, Bride intermédiaire

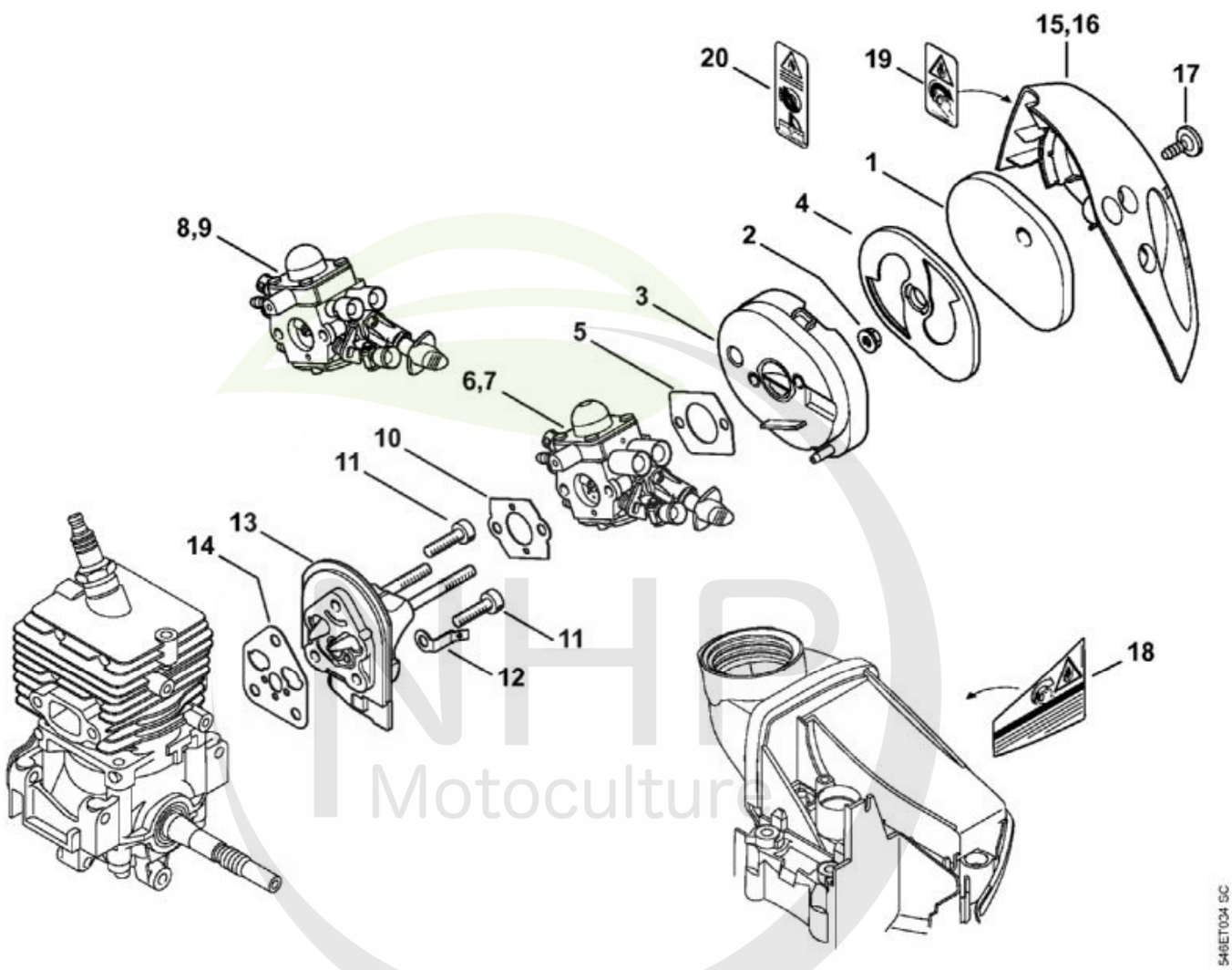

N°	Code article	Désignation	*	**	***
1	4144 124 2800	Filtre			1
2	9210 261 0700	Écrou à six pans M5			2
3	4144 140 2800	Boîtier de filtre	[4]		1
4	4144 121 6900	Chicane			1
5	4114 149 1205	Joint			1
6	4144 120 0608	Carburateur C1M-S267A			1
7	4144 120 0605	Carburateur C1M-S226			1
8	4144 120 0603	Carburateur C1M-S207			1
9	4144 120 0604	Carburateur C1M-S208			1
10	4128 129 0900	Joint			1
11	9075 478 4136	Vis cylindrique IS-D5x20			3
12	4144 431 2100	Languette enfichable			1

NHP Motoculture
Choisissez votre univers



CLIQUEZ SUR LES RÉFÉRENCES SOULIGNÉES

1 produit : accès direct à sa fiche NHP.
Plusieurs produits : recherche sur le site NHP.

5/5 références reliées au catalogue.

N°	Code article	Désignation	*	**	***
13	4144 120 2301	Bride intermédiaire			1
14	4144 129 0900	Joint			1
15	4144 140 1000	Couvercle de filtre	[17]		1
17	0000 951 1105	Vis cylindrique IS-P5x14			1
	4144 007 1012	Jeu de joints	[5, 10, 14]		1

* (A) non illustré
(B) uniquement accessoire optionnel
(C) n'est plus livrable départ usine
(D) n'est pas livrable séparément
[..] y compris Fig. No.

** (02.2003) Open informations techniques
>xxx xxx xxxx] Pièce à utiliser jusqu'au n° de série
[xxxx xxx xxxx> Pièce à utiliser à partir du n° de série

*** Nombre de pièces(s) utilisée(s) lors de la production

**** Prix de vente unitaire brut hors taxes
Voir conditions générales de vente dans la rubrique 'Téléchargement'

NHP Motoculture
Cultivez votre univers

CLIQUEZ SUR LES REFERENCES

CLIQUEZ SUR LES RÉFÉRENCES SOULIGNÉES

1 produit : accès direct à sa fiche NHP.
Plusieurs produits : recherche sur le site NHP.

1/1 références reliées au catalogue.

KM 56 C-E
Sélection: Outils, Accessoires optionnels

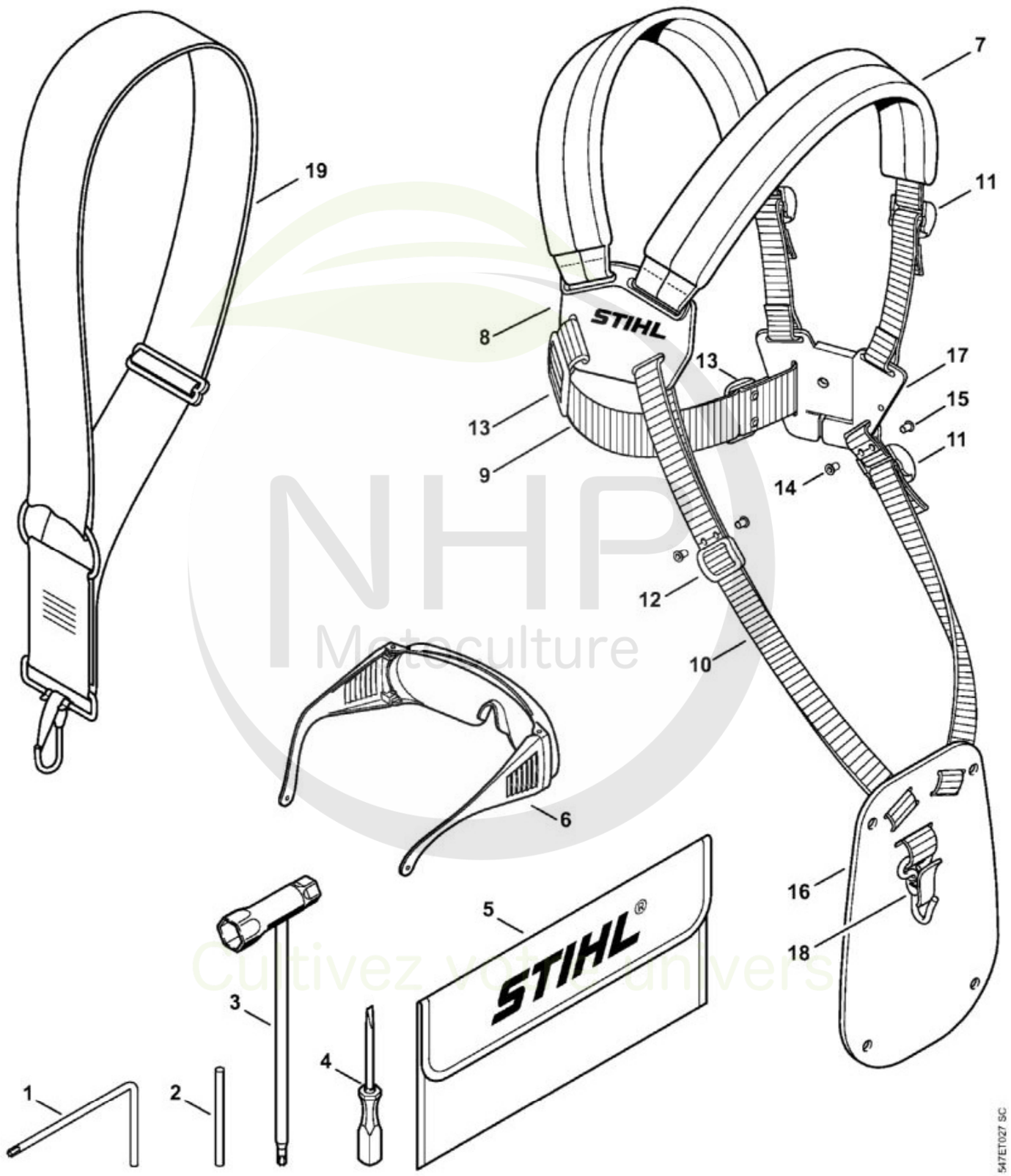

N°	Code article	Désignation	*	**	***
1	0812 370 1000	Tournevis T27x120x70			1



CLIQUEZ SUR LES RÉFÉRENCES SOULIGNÉES

1 produit : accès direct à sa fiche NHP.
Plusieurs produits : recherche sur le site NHP.

16/19 références reliées au catalogue.

N°	Code article	Désignation	*	**	***
2	4130 893 7800	Mandrin	(B)		1
3	4180 890 3400	Clé multiple			1
4	0000 890 2300	Tournevis	(B)		1
5	0000 891 0810	Pochette à outils	(B)		1
6	0000 884 0307	Lunettes de protection			1
7	4119 710 9001	Harnais	[8 - 18](B)		1
8	4119 710 6306	Plaque dorsale avec sangle			1
9	MD5_ 0xa d1d4	Sangle 38x780 mm	(D)		1
	0000 930 2242	Sangle 38 mm x 5 m	(A, B)		1
10	MD5_ 0x4 3115	Sangle 25 mm x 1,18 m	(D)		1
	0000 930 2241	Sangle 25 mm x 10 m	(A, B)		1
11	4203 792 7200	Boucle de réglage			3
12	4119 718 6300	Boucle de réglage			1
13	4119 718 6310	Boucle de réglage			2
14	9408 021 4530	Rivet, partie à riveter 4x8x6			12
15	9409 021 4420	Rivet, partie tête 4x8			12
16	4119 718 7400	Plaque de protection			1
	4119 710 6401	Fermeture avec sangle	[17]		1
17	4119 710 6400	Fermeture			1
18	4147 710 6900	Mousqueton			1
19	4130 710 9000	Bretelle			1

* (A) non illustré
(B) uniquement accessoire optionnel
(C) n'est plus livrable départ usine
(D) n'est pas livrable séparément
[..] y compris Fig. No.

** (02.2003) Open informations techniques
>xxx xxx xxxx] Pièce à utiliser jusqu'au n° de série
[xxxx xxx xxxx> Pièce à utiliser à partir du n° de série

*** Nombre de pièces(s) utilisée(s) lors de la production

**** Prix de vente unitaire brut hors taxes
Voir conditions générales de vente dans la rubrique 'Téléchargement'

NHP Motoculture
Cultivez votre univers

CLIQUEZ SUR LES REFERENCES

CLIQUEZ SUR LES RÉFÉRENCES SOULIGNÉES

1 produit : accès direct à sa fiche NHP.
Plusieurs produits : recherche sur le site NHP.

1/1 références reliées au catalogue.

STIHL

KM 56 C-E
Sélection: Poignée à deux mains

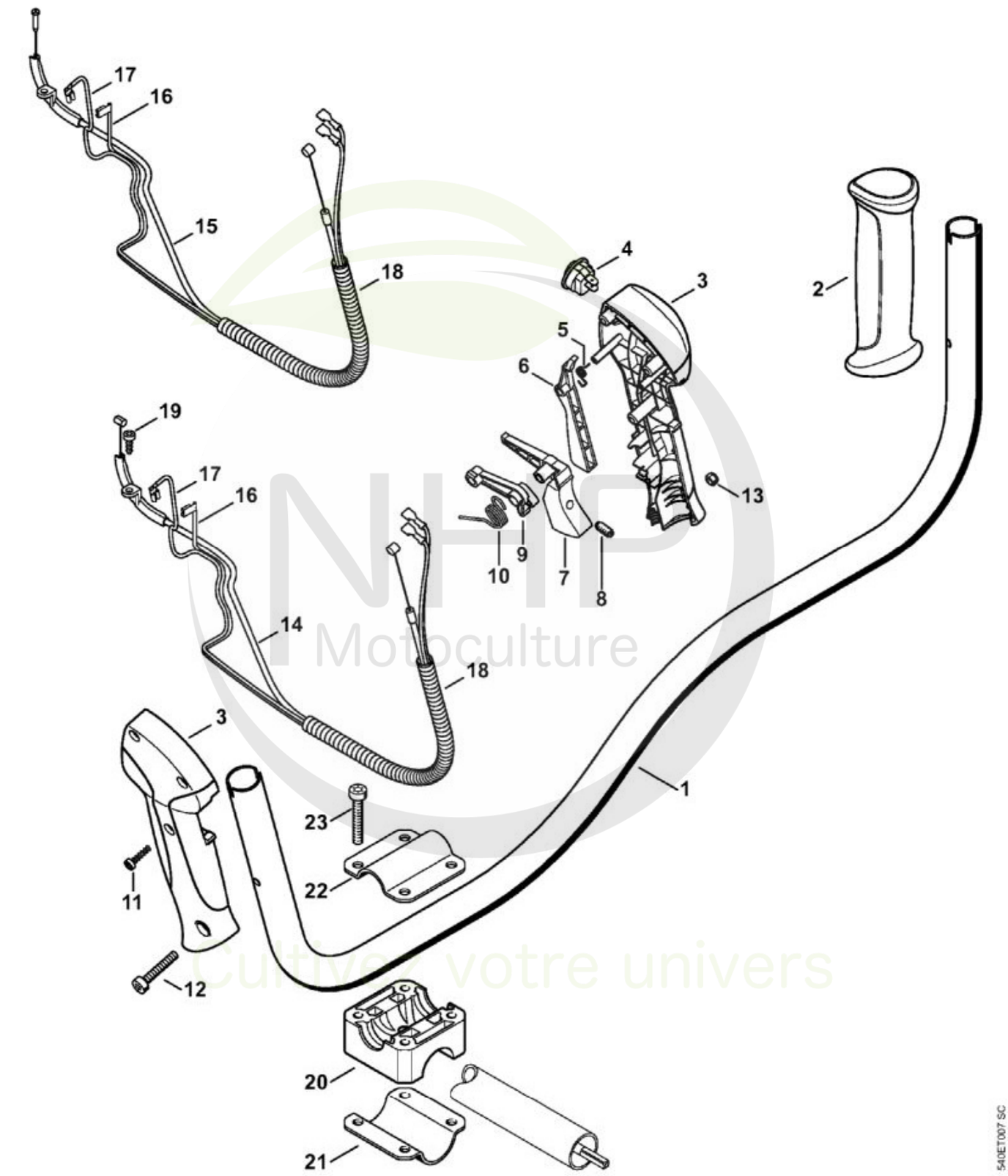

NHP Motoculture
Cultivez votre univers

N°	Code article	Désignation	*	**	***
1	4144 790 1700	Poignée tubulaire	[2]		1



CLIQUEZ SUR LES RÉFÉRENCES SOULIGNÉES

1 produit : accès direct à sa fiche NHP.
Plusieurs produits : recherche sur le site NHP.

24/25 références reliées au catalogue.

N°	Code article	Désignation	*	**	***
2	4147 791 0302	Poignée			1
	4144 790 1302	Poignée de commande	[3 - 14, 16 - 20]		1
	4144 790 1300	Poignée de commande	[3 - 13, 15 - 20]		1
3	4144 790 0300	Poignée			1
4	4144 430 0200	Interrupteur d'arrêt			1
5	4128 182 4501	Ressort coudé			1
6	4144 182 0800	Levier d'arrêt			1
7	4144 180 1501	Manette des gaz	[10]		1
8	0000 953 0808	Goujon fileté			1
9	4144 182 2801	Levier			1
10	4144 182 4500	Ressort coudé			1
11	9074 478 3025	Vis cylindrique IS-P4x16			3
13	9210 261 0700	Écrou à six pans M5			1
	4144 180 1105	Câble de commande des gaz	[14, 16 - 18]		1
14	4144 182 3203	Câble de commande des gaz			1
	4144 180 1101	Câble de commande des gaz	[15 - 18]		1
15	4144 182 3200	Câble de commande des gaz			1
16	4144 440 1911	Câble			1
17	4144 440 1910	Câble			1
	4203 711 7201	Tuyau 960 mm	(A,B)		1
19	9074 477 2995	Vis cylindrique IS-P4x12			1
20	4137 791 6800	Pièce de serrage			1
21	4130 791 0606	Monture de serrage			1
22	4137 791 0900	Monture de serrage			1
23	9022 341 1380	Vis cylindrique IS-M6x35			4

NHP Motoculture
Equipez votre univers

* (A) non illustré
(B) uniquement accessoire optionnel
(C) n'est plus livrable départ usine
(D) n'est pas livrable séparément
[..] y compris Fig. No.

** (02.2003) Open informations techniques
>xxx xxx xxxx] Pièce à utiliser jusqu'au n° de série
[xxxx xxx xxxx> Pièce à utiliser à partir du n° de série

*** Nombre de pièces(s) utilisée(s) lors de la production

**** Prix de vente unitaire brut hors taxes
Voir conditions générales de vente dans la rubrique 'Téléchargement'

CLIQUEZ SUR LES REFERENCES

CLIQUEZ SUR LES RÉFÉRENCES SOULIGNÉES

1 produit : accès direct à sa fiche NHP.
Plusieurs produits : recherche sur le site NHP.

4/4 références reliées au catalogue.

STIHL

KM 56 C-E
Sélection: Silencieux

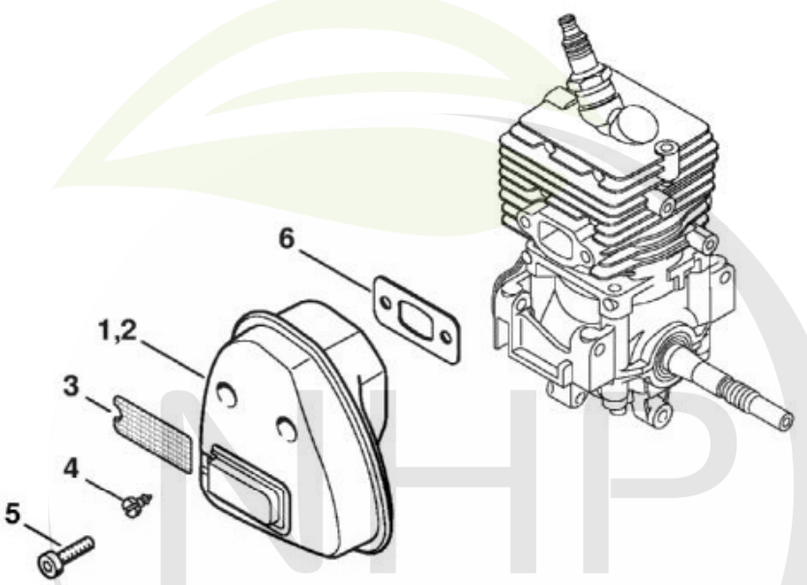

546ET003 SC

N°	Code article	Désignation	*	**	***
1	4144 140 0604	Silencieux			1
5	9075 478 4136	Vis cylindrique IS-D5x20			2
6	4144 149 0600	Joint de silencieux			1
	4144 007 1012	Jeu de joints	[6]		1

* (A) non illustré
(B) uniquement accessoire optionnel
(C) n'est plus livrable départ usine
(D) n'est pas livrable séparément
[..] y compris Fig. No.

** (02.2003) Open informations techniques
>xxx xxx xxxx] Pièce à utiliser jusqu'au n° de série
[xxxx xxx xxxx> Pièce à utiliser à partir du n° de série

NHP Motoculture
Choisissez votre univers

ÉCLATÉ INTERACTIF NHP MOTOCULTURE

Identifiez le repère, puis cliquez sur la référence soulignée.

Les références non soulignées ne sont pas retrouvées dans l'export.

*** Nombre de pièces(s) utilisée(s) lors de la production

**** Prix de vente unitaire brut hors taxes
Voir conditions générales de vente dans la rubrique 'Téléchargement'

NHP Motoculture
Cultivez votre univers

CLIQUEZ SUR LES REFERENCES

CLIQUEZ SUR LES RÉFÉRENCES SOULIGNÉES

1 produit : accès direct à sa fiche NHP.
Plusieurs produits : recherche sur le site NHP.

1/1 références reliées au catalogue.

STIHL

KM 56 C-E
Sélection: Tube complet, Poignée circulaire

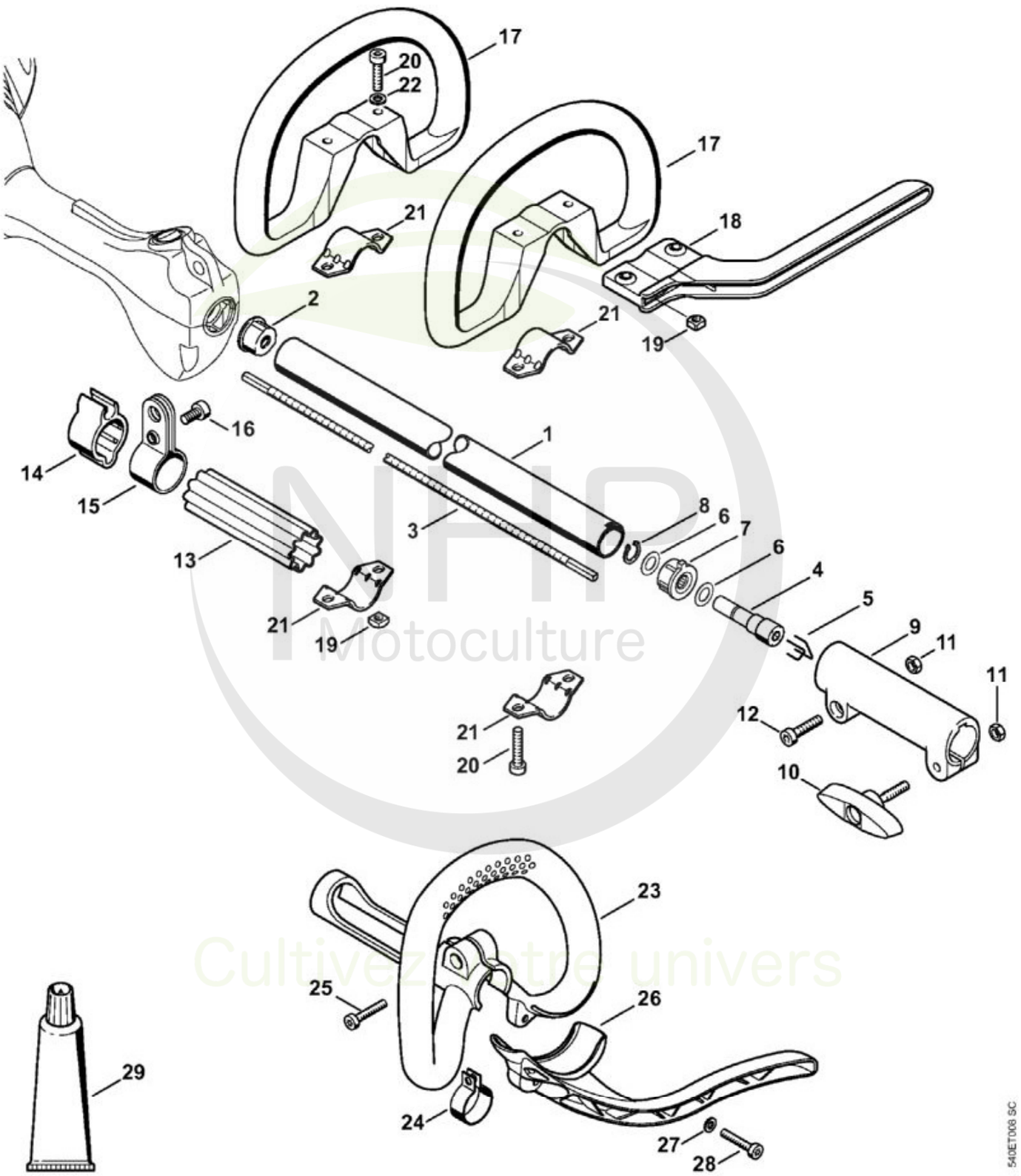

NHP Motoculture
Cultivez votre univers

N°	Code article	Désignation	*	**	***
1	4140 710 7128	Tube complet Ø 25,4 mm	[2]		1



CLIQUEZ SUR LES RÉFÉRENCES SOULIGNÉES

1 produit : accès direct à sa fiche NHP.
Plusieurs produits : recherche sur le site NHP.

15/15 références reliées au catalogue.

N°	Code article	Désignation	*	**	***
2	4137 711 2101	Bouchon			1
3	4140 711 3203	Arbre d'entraînement			1
4	4140 740 3501	Entraîneur	[5 - 8]		1
5	4140 716 2200	Etrier			2
6	1118 162 8935	Rondelle			2
7	4140 160 5201	Douille			1
8	9455 621 0850	Circlip 10x1			1
9	4140 160 0700	Manchon d'accouplement	[10 - 12]		1
10	4140 790 7501	Vis à garrot			1
11	9210 319 0900	Écrou à six pans M6			2
12	9022 341 1350	Vis cylindrique IS-M6x25			1
14	4119 182 2110	Support			1
15	4140 007 1006	Jeu de collier de serrage	[16]		1
16	9022 341 1270	Vis cylindrique IS-M6x14			1
29	0781 120 1110	Graisse de réducteur 225 g	(B)		1

* (A) non illustré
(B) uniquement accessoire optionnel
(C) n'est plus livrable départ usine
(D) n'est pas livrable séparément
[..] y compris Fig. No.

** (02.2003) Open informations techniques
>xxx xxx xxxx] Pièce à utiliser jusqu'au n° de série
[xxxx xxx xxxx> Pièce à utiliser à partir du n° de série

*** Nombre de pièces(s) utilisée(s) lors de la production

**** Prix de vente unitaire brut hors taxes
Voir conditions générales de vente dans la rubrique 'Téléchargement'

NHP
Cultivez votre univers