NHP Motoculture
Cultivez votre univers

ÉCLATÉ INTERACTIF NHP MOTOCULTURE
Identifiez le repère, puis cliquez sur la référence soulignée.
Les références non soulignées ne sont pas retrouvées dans l'export.

STIHL®

KM 56 RC-E

Liste des pièces
18.03.2025
France, français

Table des matières

Carter, Cylindre 2
Dispositif de lancement KM 56 C 4
Dispositif de lancement KM 56 RC 7
Silencieux 10
Dispositif d'allumage, Embrayage 12
Carter moteur (Poignée circulaire) KM 56 RC 15
Filtre à air, Bride intermédiaire 18
Carburateur C1M-S267 20
Carburateur C1M-S226, C1M-S207, C1M-S145 24
Poignée à deux mains KM 56 C 28
Tube complet KM 56 C 31
Tube complet, Poignée circulaire KM 56 RC 33
Rallonge de tube 0,5 m HL-KM 0°, HL-KM 135°, HT-KM, SP-KM KM 56 RC 36
Carbon Rallonge de tube 1 m HT-KM, HL-KM 38
Outils, Accessoires optionnels 40
Numéro de machine 42
Consommables et matières auxiliaires 44

NHP Motoculture
Cultivez votre univers



IDENTIFIEZ LE REPÈRE

Puis retrouvez la référence correspondante dans la nomenclature associée.

Ouvrir la nomenclature - page 3

Carter, Cylindre

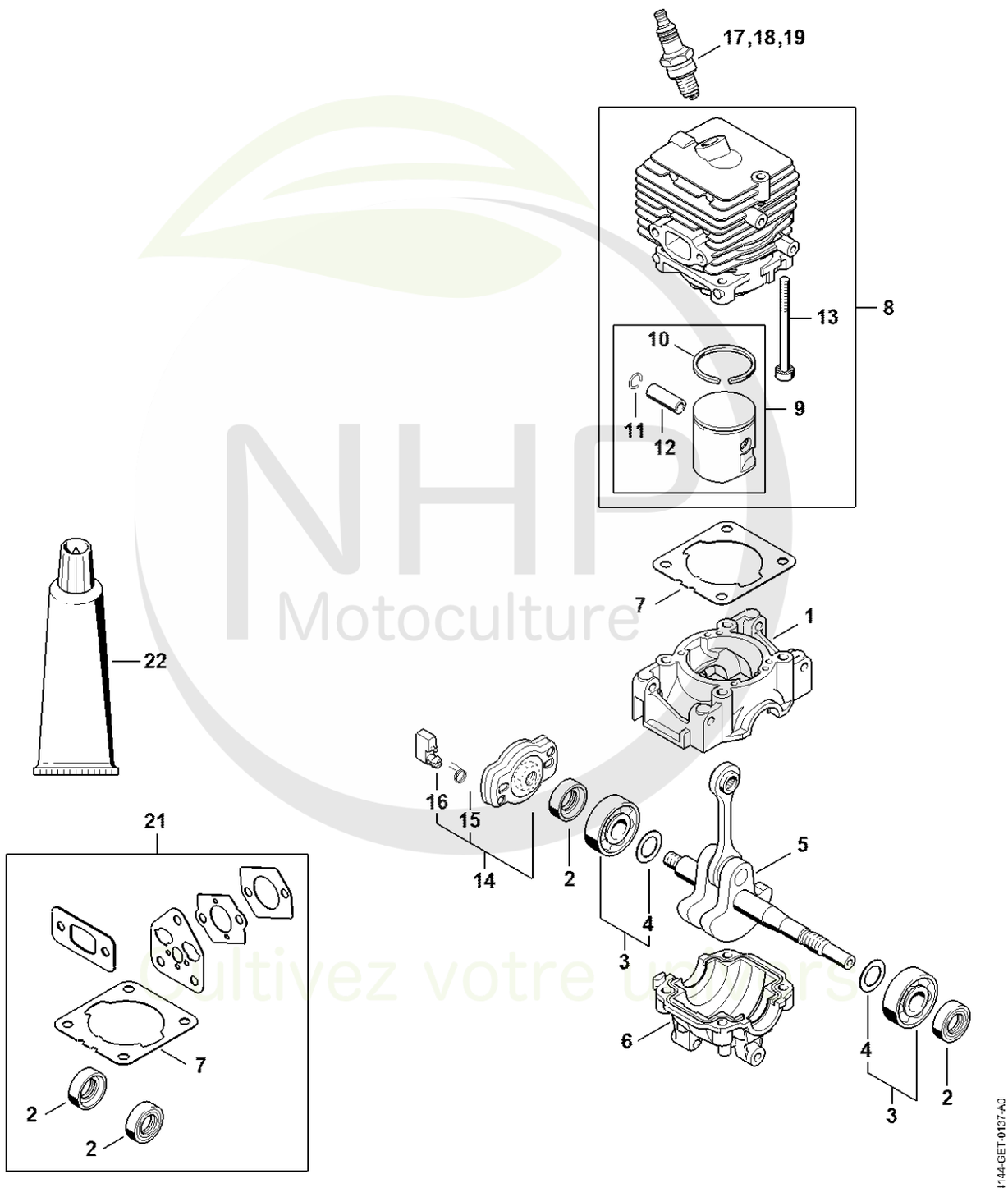

NHP Motoculture
Cultivez votre univers



CLIQUEZ SUR LES RÉFÉRENCES SOULIGNÉES

1 produit : accès direct à sa fiche NHP.
Plusieurs produits : recherche sur le site NHP.

17/20 références reliées au catalogue.

Carter, Cylindre

#	Numéro de pièce	Description	Quantité	Contient un ou plusieurs articles	Remarques
1	4144 021 0301	Carter de vilebrequin	1		
2	9639 003 1230	Bague d'étanchéité 12x22x7	2		
3	4144 020 2050	Roulement à billes	1	4	
4		Rondelle 9x15x0,2	2		
5	4144 030 0400	Vilebrequin	1		
6	4144 021 2500	Carter inférieur	1		
7	4144 029 2301	Joint de cylindre	1		
8	4144 020 1200	Cylindre avec piston Ø 34 mm	1	9 - 13	
9	4144 030 2002	Piston Ø 34 mm	1	10 - 12	
10	4144 034 3000	Segment de piston Ø 34x1,2 mm	1		
11	9463 650 0805	Jonc d'arrêt 8x0,7	1		
12	4241 034 1500	Axe de piston 8x5x22	1		
13	9075 478 4268	Vis cylindrique IS-D5x60	4		
14	4140 190 2010	Entraîneur	1	15, 16	
15	0000 998 0612	Ressort coudé	2		
16	4133 195 7201	Cliquet	2		
17	0000 400 7011	Bougie NGK CMR6H	1		
18	0000 400 7025	Bougie STIHL ZK C 10	1		
19	0000 400 7026	Bougie STIHL ZK C 10, Paquet de 40	1		
20	0783 830 2000	Pâte d'étanchéité Dirko HT rouge	1		
21	4144 007 1012	Jeu de joints	1	2, 7	

NHP Motoculture
Cultivez votre univers



IDENTIFIEZ LE REPÈRE

Puis retrouvez la référence correspondante dans la nomenclature associée.

Ouvrir la nomenclature - page 5

Dispositif de lancement KM 56 C

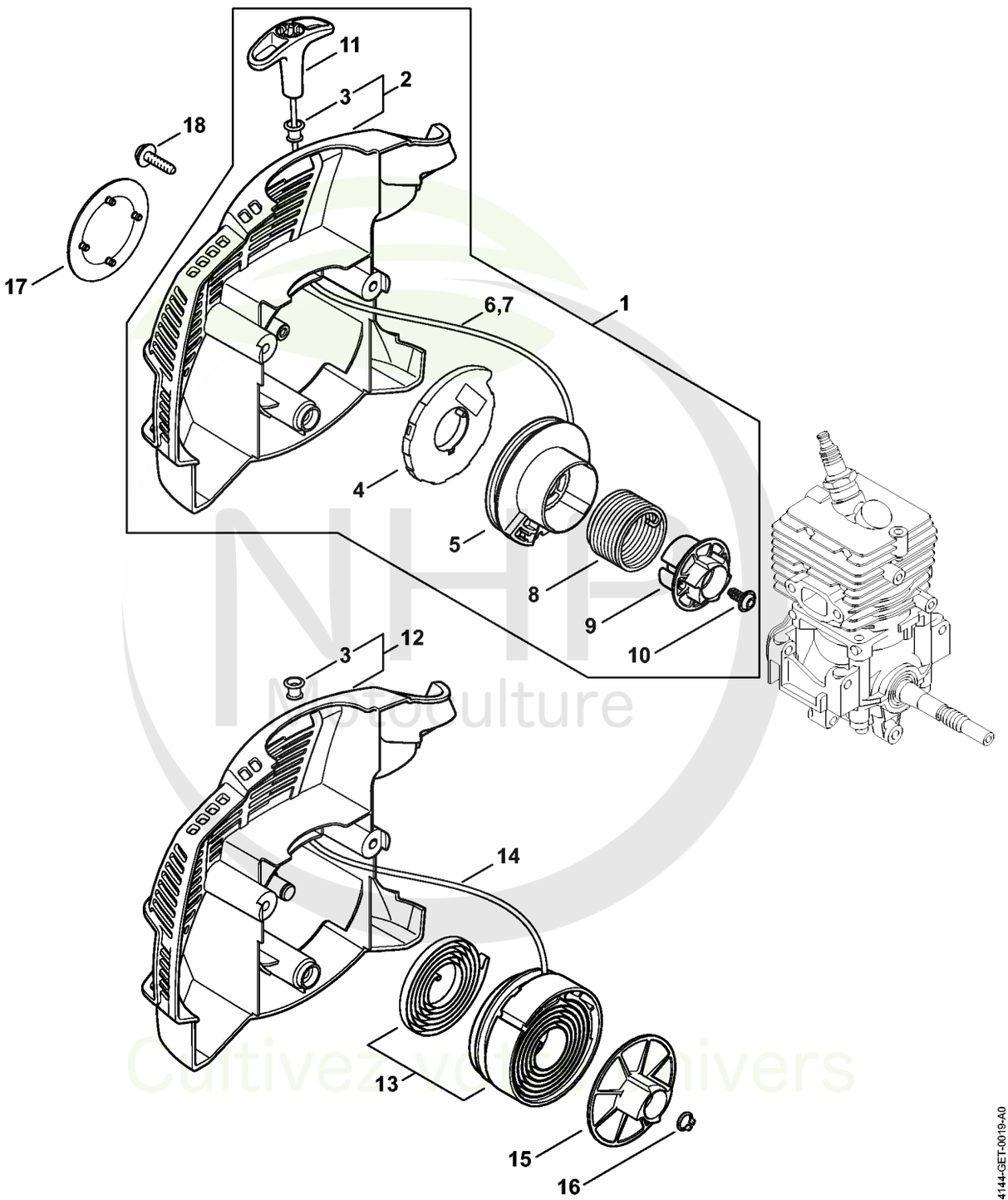

NHP Motoculture
Cultivez votre univers



CLIQUEZ SUR LES RÉFÉRENCES SOULIGNÉES

1 produit : accès direct à sa fiche NHP.
Plusieurs produits : recherche sur le site NHP.

16/17 références reliées au catalogue.

Dispositif de lancement KM 56 C

#	Numéro de pièce	Description	Quantité	Contient un ou plusieurs articles	Remarques
1	4144 190 4013	Dispositif de lancement	1	2 - 11	
2	4144 190 0406	Couvercle de lanceur Au-dessus du numéro de série: 297344436	1	3	
3	9416 868 6650	Rivet 6,5x0,5x8,8	1		
4	4180 190 0600	Ressort de rappel	1		
5	4144 195 0401	Poulie à câble Au-dessus du numéro de série: 297344436	1		
6	4137 195 8200	Câble de lancement Ø 2,7x910 mm Au-dessus du numéro de série: 297344436	1		
7	0000 930 2281	Câble de lancement Ø 2,7 mm x 30,8 m	1		
8	4149 195 3500	Ressort	1		
9	4144 195 2001	Entraîneur Au-dessus du numéro de série: 297344436	1		
10	9104 003 0960	Vis Parker P5,5x12 Au-dessus du numéro de série: 297344436	1		
11	4140 195 3400	Poignée	1		
12	4144 190 0400	Couvercle de lanceur Jusqu'au numéro de série: 297136240	1	3	
13	4144 190 1111	Poulie à câble avec ressort de rappel Jusqu'au numéro de série: 297136240	1		
14	4237 195 8200	Câble de lancement Ø 2,7x1010 mm Jusqu'au numéro de série: 297136240	1		
15	4144 195 2000	Entraîneur Jusqu'au numéro de série: 297136240	1		
16	9455 621 0750	Circlip 9x1 Jusqu'au numéro de série: 297136240	1		
17	4144 967 1504	Plaque matricule KM 56 C	1		

NHP Motoculture
Cultivez votre univers



CLIQUEZ SUR LES RÉFÉRENCES SOULIGNÉES

1 produit : accès direct à sa fiche NHP.
Plusieurs produits : recherche sur le site NHP.

1/1 références reliées au catalogue.

Dispositif de lancement KM 56 C

#	Numéro de pièce	Description	Quantité	Contient un ou plusieurs articles	Remarques
18	0000 951 1100	Vis	3		

NHP Motoculture
Cultivez votre univers



IDENTIFIEZ LE REPÈRE

Puis retrouvez la référence correspondante dans la nomenclature associée.

Ouvrir la nomenclature - page 8

Dispositif de lancement KM 56 RC

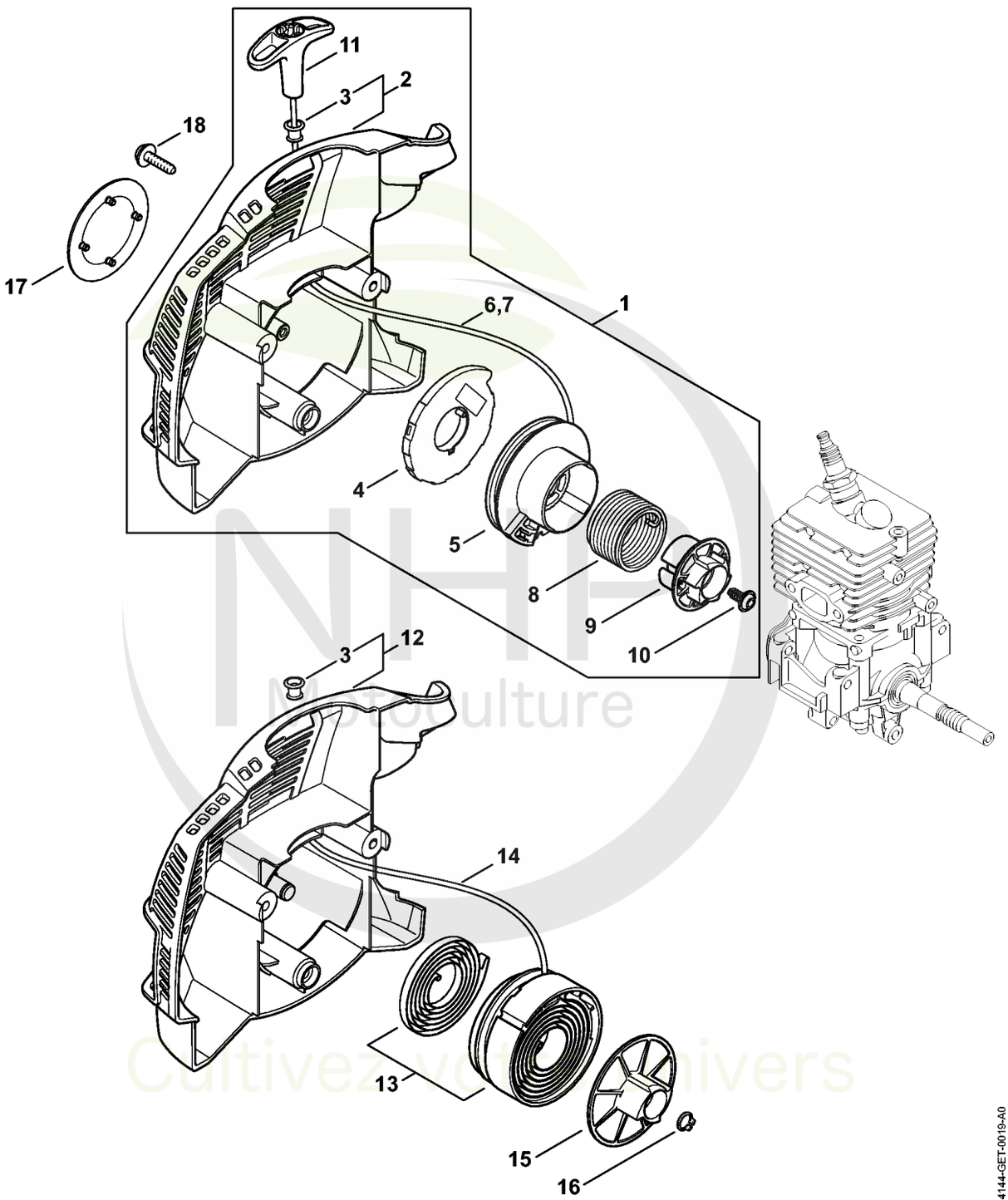

NHP Motoculture
Cultivez votre univers

CLIQUEZ SUR LES REFERENCES

CLIQUEZ SUR LES RÉFÉRENCES SOULIGNÉES

1 produit : accès direct à sa fiche NHP.
Plusieurs produits : recherche sur le site NHP.

17/17 références reliées au catalogue.

Dispositif de lancement KM 56 RC

#	Numéro de pièce	Description	Quantité	Contient un ou plusieurs articles	Remarques
1	4144 190 4013	Dispositif de lancement	1	2 - 11	
2	4144 190 0406	Couvercle de lanceur Au-dessus du numéro de série: 297344436	1	3	
3	9416 868 6650	Rivet 6,5x0,5x8,8	1		
4	4180 190 0600	Ressort de rappel	1		
5	4144 195 0401	Poulie à câble Au-dessus du numéro de série: 297344436	1		
6	4137 195 8200	Câble de lancement Ø 2,7x910 mm Au-dessus du numéro de série: 297344436	1		
7	0000 930 2281	Câble de lancement Ø 2,7 mm x 30,8 m	1		
8	4149 195 3500	Ressort	1		
9	4144 195 2001	Entraîneur Au-dessus du numéro de série: 297344436	1		
10	9104 003 0960	Vis Parker P5,5x12 Au-dessus du numéro de série: 297344436	1		
11	4140 195 3400	Poignée	1		
12	4144 190 0400	Couvercle de lanceur Jusqu'au numéro de série: 297136240	1	3	
13	4144 190 1111	Poulie à câble avec ressort de rappel Jusqu'au numéro de série: 297136240	1		
14	4237 195 8200	Câble de lancement Ø 2,7x1010 mm Jusqu'au numéro de série: 297136240	1		
15	4144 195 2000	Entraîneur Jusqu'au numéro de série: 297136240	1		
16	9455 621 0750	Circlip 9x1 Jusqu'au numéro de série: 297136240	1		
17	4144 967 1505	Plaque matricule KM 56 RC	1		

NHP Motoculture
Cultivez votre univers



CLIQUEZ SUR LES RÉFÉRENCES SOULIGNÉES

1 produit : accès direct à sa fiche NHP.
Plusieurs produits : recherche sur le site NHP.

1/1 références reliées au catalogue.

Dispositif de lancement KM 56 RC

#	Numéro de pièce	Description	Quantité	Contient un ou plusieurs articles	Remarques
18	0000 951 1100	Vis	3		

NHP
Motoculture
Cultivez votre univers



IDENTIFIEZ LE REPÈRE

Puis retrouvez la référence correspondante dans la nomenclature associée.

Ouvrir la nomenclature - page 11

Silencieux

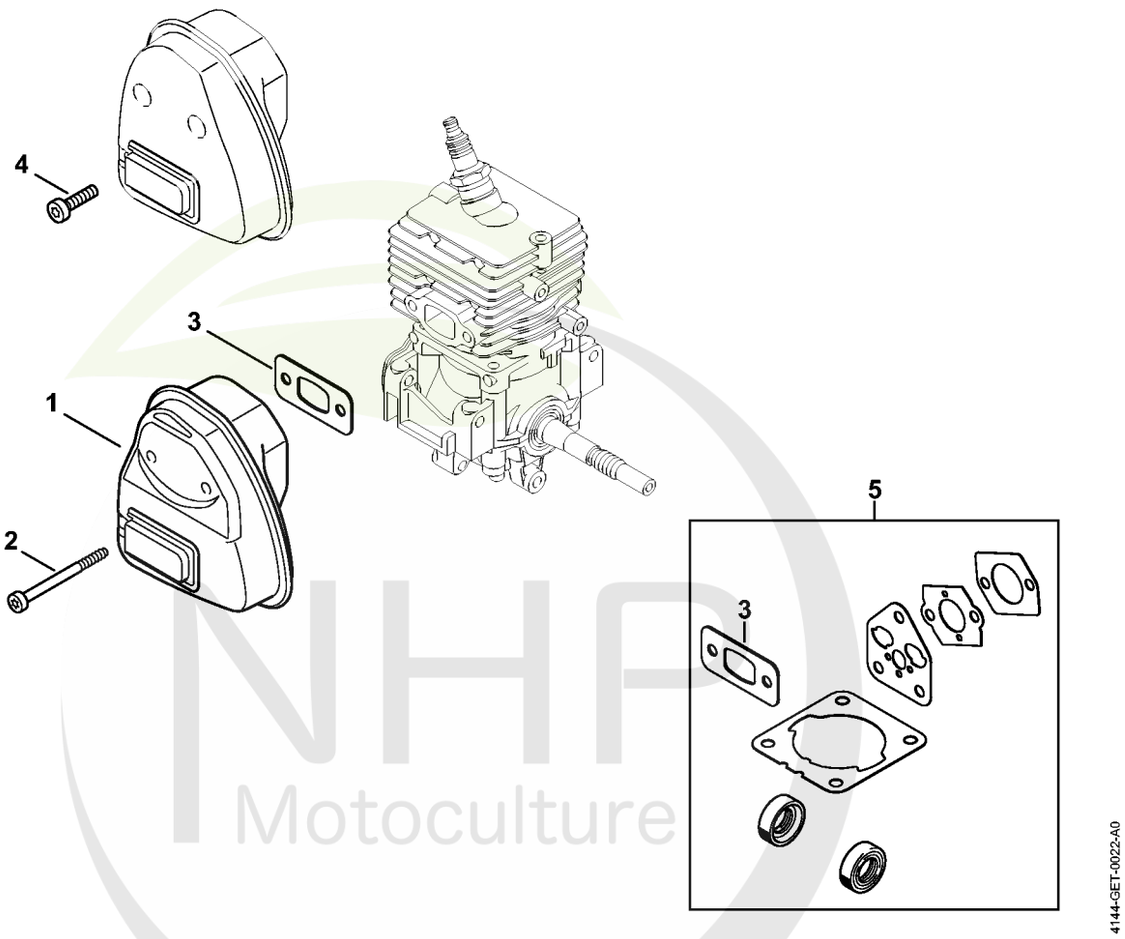

NHP Motoculture
Cultivez votre univers



CLIQUEZ SUR LES RÉFÉRENCES SOULIGNÉES

1 produit : accès direct à sa fiche NHP.
Plusieurs produits : recherche sur le site NHP.

5/5 références reliées au catalogue.

Silencieux

#	Numéro de pièce	Description	Quantité	Contient un ou plusieurs articles	Remarques
1	4144 140 0604	Silencieux	1		
2	9075 478 4268	Vis cylindrique IS-D5x60 Au-dessus du numéro de série: 291690993	2		
3	4144 149 0600	Joint de silencieux	1		
4	9075 478 4136	Vis cylindrique IS-D5x20 Jusqu'au numéro de série: 290999307	2		
5	4144 007 1012	Jeu de joints	1	3	

NHP Motoculture
Cultivez votre univers



IDENTIFIEZ LE REPÈRE

Puis retrouvez la référence correspondante dans la nomenclature associée.

Ouvrir la nomenclature - page 13

Dispositif d'allumage, Embrayage

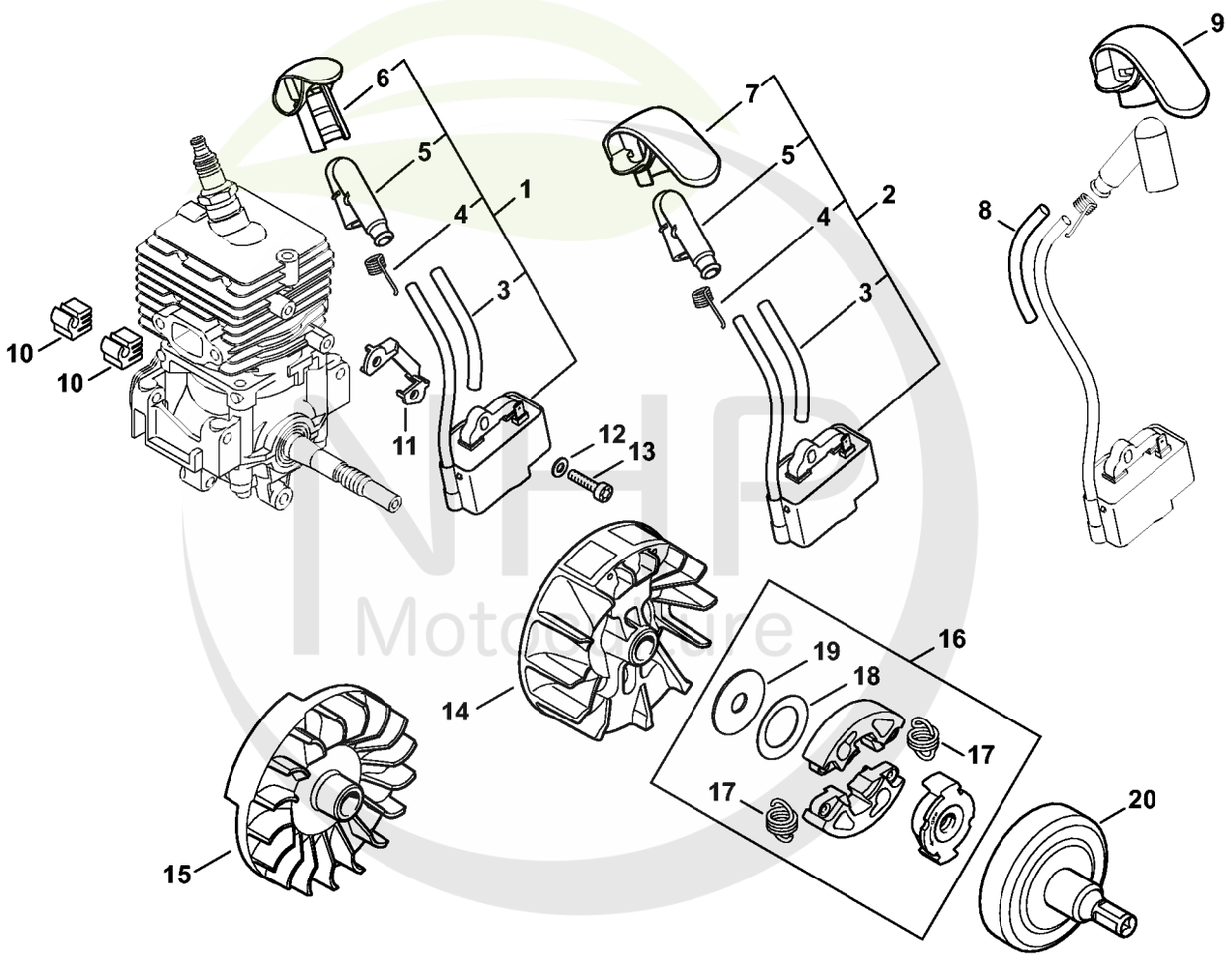

4144-GET-0024-A1

NHP Motoculture
Cultivez votre univers



CLIQUEZ SUR LES RÉFÉRENCES SOULIGNÉES

1 produit : accès direct à sa fiche NHP.
Plusieurs produits : recherche sur le site NHP.

17/17 références reliées au catalogue.

Dispositif d'allumage, Embrayage

#	Numéro de pièce	Description	Quantité	Contient un ou plusieurs articles	Remarques
1	4139 400 1302	Module d'allumage Au-dessus du numéro de série: 299394564	1	3 - 6	
2	4144 400 1303	Module d'allumage Jusqu'au numéro de série: 298973896	1	3 - 5, 7	
3	4144 442 0400	Gaine isolante	1		
4	0000 998 0618	Ressort coudé	1		
5	4144 405 1000	Contact de câble d'allumage	1		
6	4139 405 8100	Capuchon de protection	1		
7	4144 405 8100	Capuchon de protection	1		
8	4144 442 0401	Gaine isolante Au-dessus du numéro de série: 285589154 Jusqu'au numéro de série: 290999758	1		
9	4144 405 8101	Capuchon de protection Au-dessus du numéro de série: 285589154 Jusqu'au numéro de série: 290999758	1		
10	4144 448 1200	Attache de câble Au-dessus du numéro de série: 285589154 Jusqu'au numéro de série: 290999758	2		
11	4241 405 8000	Pièce isolante	1		
12	9291 021 0100	Rondelle 4,3	2		
13	9075 478 3018	Vis cylindrique IS-D4x18	2		
14	4144 400 1203	Rotor Au-dessus du numéro de série: 299394564	1		
15	4144 400 1202	Rotor Jusqu'au numéro de série: 298973896	1		
16	4140 160 2005	Embrayage	1	17 - 19	
17	4140 162 7901	Ressort de tension	2		

NHP Motoculture
Cultivez votre univers



CLIQUEZ SUR LES RÉFÉRENCES SOULIGNÉES

1 produit : accès direct à sa fiche NHP.
Plusieurs produits : recherche sur le site NHP.

2/2 références reliées au catalogue.

Dispositif d'allumage, Embrayage

#	Numéro de pièce	Description	Quantité	Contient un ou plusieurs articles	Remarques
18		Rondelle Belleville 31,7x20,4x0,4	1		
19	4140 162 8900	Rondelle	1		
20	4144 160 2904	Cloche d'embrayage	1		

NHP
Motoculture
Cultivez votre univers



IDENTIFIEZ LE REPÈRE

Puis retrouvez la référence correspondante dans la nomenclature associée.

Ouvrir la nomenclature - page 16

Carter moteur (Poignée circulaire) KM 56 RC

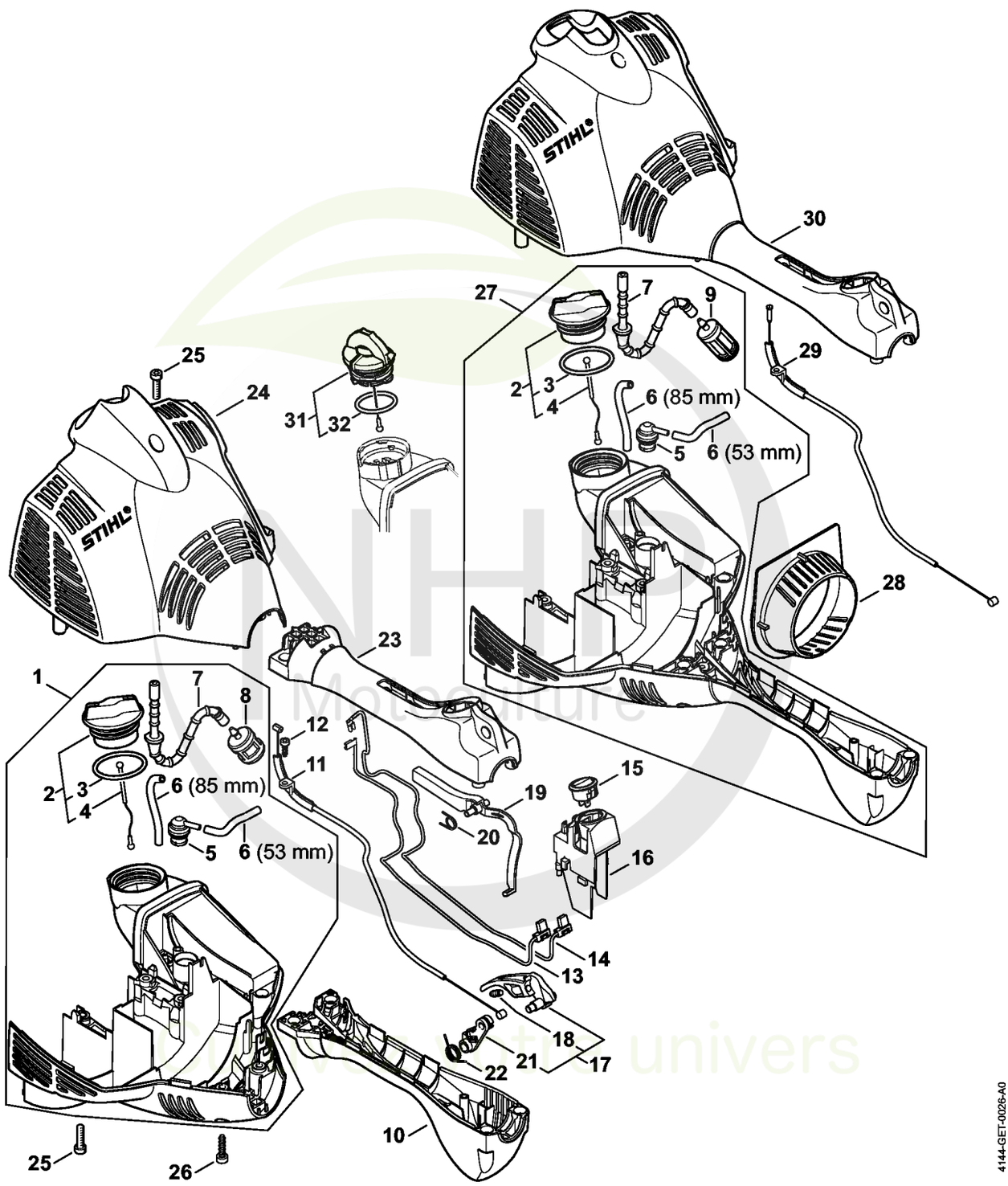



CLIQUEZ SUR LES RÉFÉRENCES SOULIGNÉES

1 produit : accès direct à sa fiche NHP.
Plusieurs produits : recherche sur le site NHP.

19/19 références reliées au catalogue.

Carter moteur (Poignée circulaire) KM 56 RC

#	Numéro de pièce	Description	Quantité	Contient un ou plusieurs articles	Remarques
1	4144 020 3027	Carter moteur Au-dessus du numéro de série: 297830576	1	2 - 8	
2	0000 350 0527	Bouchon de réservoir Au-dessus du numéro de série: 297830576	1	3, 4	
3	9645 951 3890	Joint torique 35x3-FPM 80 Au-dessus du numéro de série: 297830576	1		
4	0000 350 0900	Corde	1		
5	0000 350 5807	Aération de réservoir	1		
6	0000 930 2803	Tuyau 3,1x5,7 mm x 1 m, R3	1		
7	4144 358 0800	Tuyau	1		
8	0000 350 3513	Crépine d'aspiration	1		
9	0000 350 3502	Crépine d'aspiration	1		
10	4144 791 0806	Demi-poignée inférieure	1		
11	4144 180 1104	Câble de commande des gaz Au-dessus du numéro de série: 297830576	1		
12	9074 477 2995	Vis cylindrique IS-P4x12	1		
13	4144 440 1901	Câble	1		
14	4144 440 1900	Câble	1		
15	4144 430 0200	Interrupteur d'arrêt	1		
16	4144 791 5400	Support	1		
17	4144 180 1550	Manette des gaz	1	18, 21	
18		Goujon fileté	1		
19	4140 182 0800	Levier d'arrêt	1		
20	4140 182 4505	Ressort coudé	1		
21		Levier	1		

NHP Motoculture
Cultivez votre univers

CLIQUEZ SUR LES REFERENCES

CLIQUEZ SUR LES RÉFÉRENCES SOULIGNÉES

1 produit : accès direct à sa fiche NHP.
Plusieurs produits : recherche sur le site NHP.

10/11 références reliées au catalogue.

Carter moteur (Poignée circulaire) KM 56 RC

#	Numéro de pièce	Description	Quantité	Contient un ou plusieurs articles	Remarques
22	4144 182 4501	Ressort coudé	1		
23	4144 791 0807	Demi-poignée supérieure	1		
24	4144 080 1605	Capot Au-dessus du numéro de série: 297830576	1		
25	9075 478 4136	Vis cylindrique IS-D5x20	5		
26	9074 477 4135	Vis cylindrique IS-P5x20	7		
27	4144 020 3018	Carter moteur Jusqu'au numéro de série: 297676422	1	2 - 7, 9	
28	4144 084 2500	Déflecteur d'air Jusqu'au numéro de série: 297676422	1		
29	4144 180 1100	Câble de commande des gaz Jusqu'au numéro de série: 297676422	1		
30	4144 080 1600	Capot Jusqu'au numéro de série: 297676422	1		
31	0000 350 0532	Bouchon de réservoir Jusqu'au numéro de série: 297676422	1	32	
32	9645 948 7734	Joint torique 25x3,5 Jusqu'au numéro de série: 297676422	1		

NHP Motoculture
Cultivez votre univers



IDENTIFIEZ LE REPÈRE

Puis retrouvez la référence correspondante dans la nomenclature associée.

Ouvrir la nomenclature - page 19

Filtre à air, Bride intermédiaire

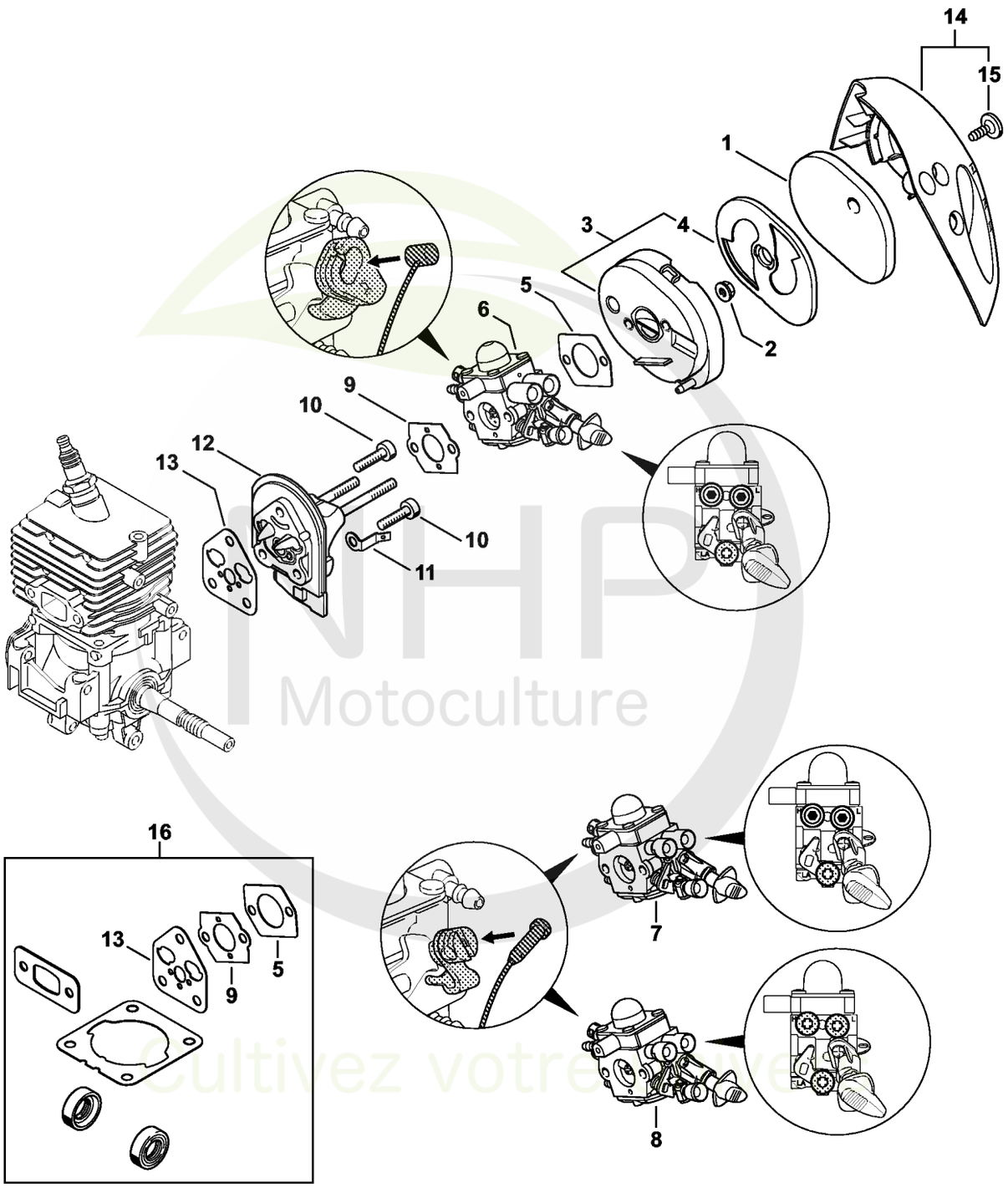

NHP Motoculture
Cultivez votre passion



CLIQUEZ SUR LES RÉFÉRENCES SOULIGNÉES

1 produit : accès direct à sa fiche NHP.
Plusieurs produits : recherche sur le site NHP.

16/16 références reliées au catalogue.

Filtre à air, Bride intermédiaire

#	Numéro de pièce	Description	Quantité	Contient un ou plusieurs articles	Remarques
1	4144 124 2800	Filtre	1		
2	9210 261 0700	Écrou à six pans M5	2		
3	4144 140 2800	Boîtier de filtre	1	4	
4	4144 121 6900	Chicane	1		
5	4114 149 1205	Joint	1		
6	4144 120 0608	Carburateur C1M-S267D Au-dessus du numéro de série: 297830576	1		
7	4144 120 0605	Carburateur C1M-S226B Au-dessus du numéro de série: 291622359 Jusqu'au numéro de série: 297676422	1		
8	4144 120 0603	Carburateur C1M-S207A Jusqu'au numéro de série: 294620097	1		
9	4128 129 0900	Joint	1		
10	9075 478 4136	Vis cylindrique IS-D5x20	3		
11	4144 431 2100	Languette enfichable	1		
12	4144 120 2301	Bride intermédiaire	1		
13	4144 129 0900	Joint	1		
14	4144 140 1000	Couvercle de filtre	1	15	
15	0000 951 1105	Vis IS-P5x14-T27	1		
16	4144 007 1012	Jeu de joints	1	5, 9, 13	

NHP Motoculture
Cultivez votre univers



IDENTIFIEZ LE REPÈRE

Puis retrouvez la référence correspondante dans la nomenclature associée.

Ouvrir la nomenclature - page 21

Carburateur C1M-S267

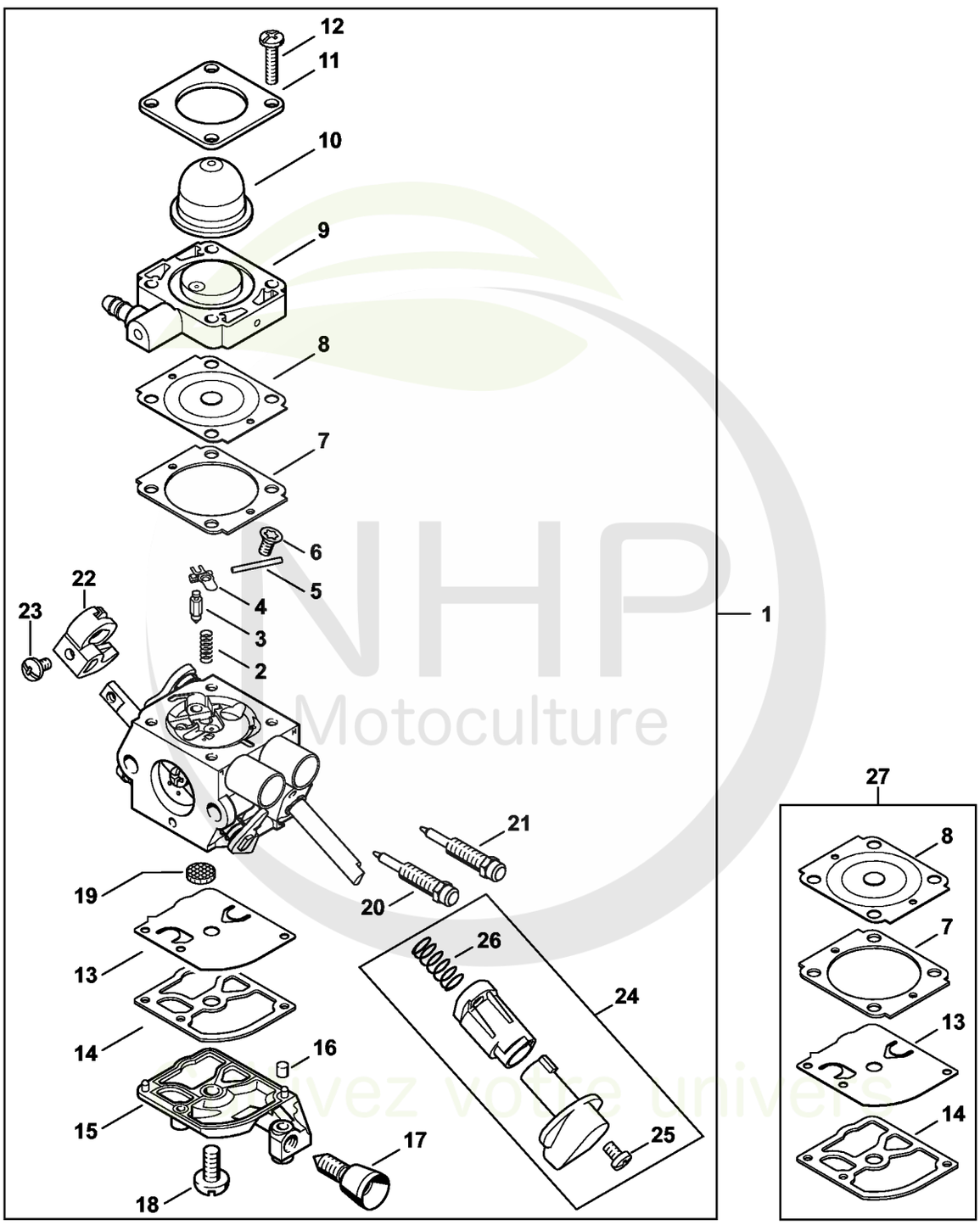

NHP Motoculture
Trouvez votre univers

CLIQUEZ SUR LES REFERENCES

CLIQUEZ SUR LES RÉFÉRENCES SOULIGNÉES

1 produit : accès direct à sa fiche NHP.
Plusieurs produits : recherche sur le site NHP.

12/12 références reliées au catalogue.

Carburateur C1M-S267

#	Numéro de pièce	Description	Quantité	Contient un ou plusieurs articles	Remarques
1	4144 120 0608	Carburateur C1M-S267D Au-dessus du numéro de série: 297830576	1	2 - 26	
2	4128 122 3000	Ressort Au-dessus du numéro de série: 297830576	1		
3	Z000 018 Z000	Pointeau d'admission Au-dessus du numéro de série: 297830576	1		
4	1125 121 5000	Levier de réglage d'admission Au-dessus du numéro de série: 297830576	1		
5	1120 121 9200	Axe Au-dessus du numéro de série: 297830576	1		
6	0000 122 7101	Vis Au-dessus du numéro de série: 297830576	1		
7	4241 129 0901	Joint de réglage Au-dessus du numéro de série: 297830576	1		
8	4241 121 4702	Membrane de réglage Au-dessus du numéro de série: 297830576	1		
9	4144 120 2200	Bride Au-dessus du numéro de série: 297830576	1		
10	4226 121 2700	Capuchon Au-dessus du numéro de série: 297830576	1		
11	4140 121 0800	Couvercle Au-dessus du numéro de série: 297830576	1		
12	4241 122 7100	Vis	4		

NHP Motoculture
Cultivez votre univers

CLIQUEZ SUR LES REFERENCES

CLIQUEZ SUR LES RÉFÉRENCES SOULIGNÉES

1 produit : accès direct à sa fiche NHP.
Plusieurs produits : recherche sur le site NHP.

11/11 références reliées au catalogue.

Carburateur C1M-S267

#	Numéro de pièce	Description	Quantité	Contient un ou plusieurs articles	Remarques
		Au-dessus du numéro de série: 297830576			
13	4241 121 4800	Membrane de pompe Au-dessus du numéro de série: 297830576	1		
14	1123 129 0905	Joint de pompe Au-dessus du numéro de série: 297830576	1		
15	4241 121 0800	Couvercle Au-dessus du numéro de série: 297830576	1		
16	1125 122 4200	Pièce de serrage Au-dessus du numéro de série: 297830576	1		
17	4140 122 6200	Vis de réglage de régime de ralenti Au-dessus du numéro de série: 297830576	1		
18	1120 122 7800	Vis à tête bombée fraisée Au-dessus du numéro de série: 297830576	1		
19	1123 121 7800	Tamis Au-dessus du numéro de série: 297830576	1		
20	4144 122 6802	Vis L de richesse au ralenti Au-dessus du numéro de série: 297830576	1		
21	4144 122 6700	Vis H de richesse à haut régime Au-dessus du numéro de série: 297830576	1		
22	4144 121 3501	Levier de papillon Au-dessus du numéro de série: 297830576	1		
23	4132 122 6600	Vis à embase Au-dessus du numéro de série: 297830576	1		

NHP Motoculture
Cultivez votre univers



CLIQUEZ SUR LES RÉFÉRENCES SOULIGNÉES

1 produit : accès direct à sa fiche NHP.
Plusieurs produits : recherche sur le site NHP.

3/3 références reliées au catalogue.

Carburateur C1M-S267

#	Numéro de pièce	Description	Quantité	Contient un ou plusieurs articles	Remarques
24	4144 180 9500	Bouton de réglage Au-dessus du numéro de série: 297830576	1	25, 26	
25	4144 122 7100	Vis Au-dessus du numéro de série: 297830576	1		
26		Ressort Au-dessus du numéro de série: 297830576	1		
27	4241 007 1700	Jeu de pièces de carburateur Au-dessus du numéro de série: 297830576	1	7, 8, 13, 14	

NHP Motoculture
Cultivez votre univers



IDENTIFIEZ LE REPÈRE

Puis retrouvez la référence correspondante dans la nomenclature associée.

Ouvrir la nomenclature - page 25

Carburateur C1M-S226, C1M-S207, C1M-S145

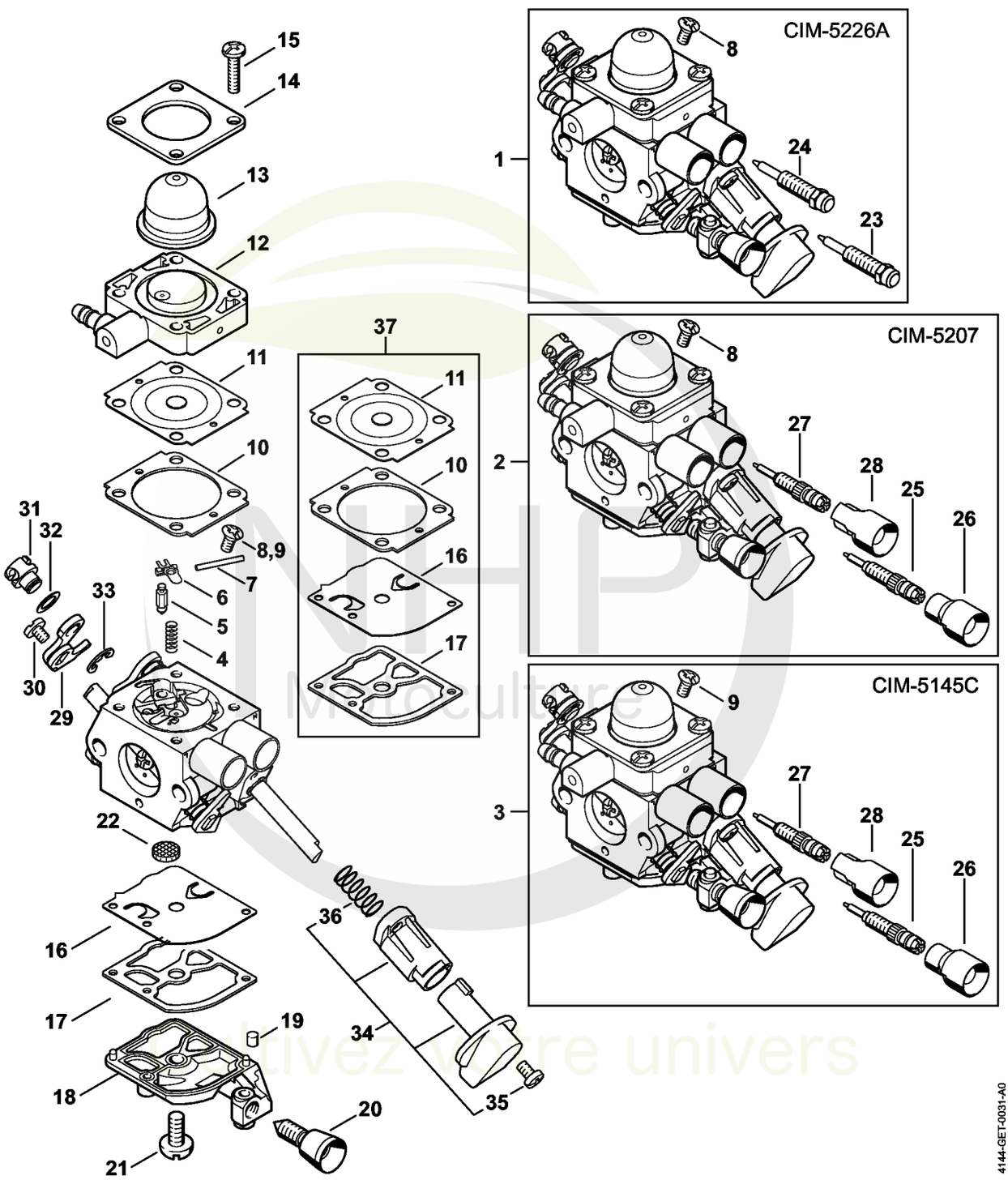

CLIQUEZ SUR LES REFERENCES

CLIQUEZ SUR LES RÉFÉRENCES SOULIGNÉES

1 produit : accès direct à sa fiche NHP.
Plusieurs produits : recherche sur le site NHP.

16/16 références reliées au catalogue.

Carburateur C1M-S226, C1M-S207, C1M-S145

#	Numéro de pièce	Description	Quantité	Contient un ou plusieurs articles	Remarques
1	4144 120 0605	Carburateur C1M-S226B Au-dessus du numéro de série: 291622359 Jusqu'au numéro de série: 297676422	1	4 - 8, 10 - 24, 29 - 36	
2	4144 120 0603	Carburateur C1M-S207A Jusqu'au numéro de série: 294620097	1	4 - 8, 10 - 36	
3	4144 120 0600	Carburateur C1M-S145C Jusqu'au numéro de série: 289084289	1	4 - 7, 9 - 22, 25 - 36	
4	4128 122 3000	Ressort Jusqu'au numéro de série: 297676422	1		
5	Z000 018 Z000	Pointeau d'admission Jusqu'au numéro de série: 297676422	1		
6	1125 121 5000	Levier de réglage d'admission Jusqu'au numéro de série: 297676422	1		
7	1120 121 9200	Axe Jusqu'au numéro de série: 297676422	1		
8	0000 122 7101	Vis Jusqu'au numéro de série: 297676422	1		
9	4241 122 6600	Vis à embase Jusqu'au numéro de série: 289084289	1		
10	4241 129 0901	Joint de réglage Jusqu'au numéro de série: 297676422	1		
11	4241 121 4702	Membrane de réglage Jusqu'au numéro de série: 297676422	1		
12	4144 120 2200	Bride Jusqu'au numéro de série: 297676422	1		
13	4226 121 2700	Capuchon Jusqu'au numéro de série: 297676422	1		
14	4140 121 0800	Couvercle Jusqu'au numéro de série: 297676422	1		
15	4241 122 7100	Vis Jusqu'au numéro de série: 297676422	4		
16	4241 121 4800	Membrane de pompe	1		

NHP Motoculture
Cultivez votre univers

CLIQUEZ SUR LES REFERENCES

CLIQUEZ SUR LES RÉFÉRENCES SOULIGNÉES

1 produit : accès direct à sa fiche NHP.
Plusieurs produits : recherche sur le site NHP.

14/14 références reliées au catalogue.

Carburateur C1M-S226, C1M-S207, C1M-S145

#	Numéro de pièce	Description	Quantité	Contient un ou plusieurs articles	Remarques
		Jusqu'au numéro de série: 297676422			
17	1123 129 0905	Joint de pompe Jusqu'au numéro de série: 297676422	1		
18	4241 121 0800	Couvercle Jusqu'au numéro de série: 297676422	1		
19	1125 122 4200	Pièce de serrage Jusqu'au numéro de série: 297676422	1		
20	4140 122 6200	Vis de réglage de régime de ralenti Jusqu'au numéro de série: 297676422	1		
21	1120 122 7800	Vis à tête bombée fraisée Jusqu'au numéro de série: 297676422	1		
22	1123 121 7800	Tamis Jusqu'au numéro de série: 297676422	1		
23	4144 122 6802	Vis L de richesse au ralenti Au-dessus du numéro de série: 291622359 Jusqu'au numéro de série: 297676422	1		
24	4144 122 6700	Vis H de richesse à haut régime Au-dessus du numéro de série: 291622359 Jusqu'au numéro de série: 297676422	1		
25	4144 122 6801	Vis L de richesse au ralenti Jusqu'au numéro de série: 294620097	1		
26	Z010 061 Z013	Capuchon de limitation de course de régl Jusqu'au numéro de série: 294620097	1		
27	4241 122 6700	Vis H de richesse à haut régime Jusqu'au numéro de série: 294620097	1		
28	4229 121 2701	Capuchon Jusqu'au numéro de série: 294620097	1		
29	4144 121 3500	Levier de papillon Jusqu'au numéro de série: 297676422	1		
30	9079 319 0280	Vis à tête plate M3x3,5	1		

NHP Motoculture
Cultivez votre univers

CLIQUEZ SUR LES REFERENCES

CLIQUEZ SUR LES RÉFÉRENCES SOULIGNÉES

1 produit : accès direct à sa fiche NHP.
Plusieurs produits : recherche sur le site NHP.

6/6 références reliées au catalogue.

Carburateur C1M-S226, C1M-S207, C1M-S145

#	Numéro de pièce	Description	Quantité	Contient un ou plusieurs articles	Remarques
		Jusqu'au numéro de série: 297676422			
31	4144 121 8900	Boulon Jusqu'au numéro de série: 297676422	1		
32	4137 121 8600	Rondelle Jusqu'au numéro de série: 297676422	1		
33	1120 122 9000	Circlip Jusqu'au numéro de série: 297676422	1		
34	4144 180 9500	Bouton de réglage Jusqu'au numéro de série: 297676422	1	35, 36	
35	4144 122 7100	Vis Jusqu'au numéro de série: 297676422	1		
36		Ressort Jusqu'au numéro de série: 297676422	1		
37	4241 007 1700	Jeu de pièces de carburateur Jusqu'au numéro de série: 297676422	1	10, 11, 16, 17	

NHP Motoculture
Cultivez votre univers



IDENTIFIEZ LE REPÈRE

Puis retrouvez la référence correspondante dans la nomenclature associée.

Ouvrir la nomenclature - page 29

Poignée à deux mains KM 56 C

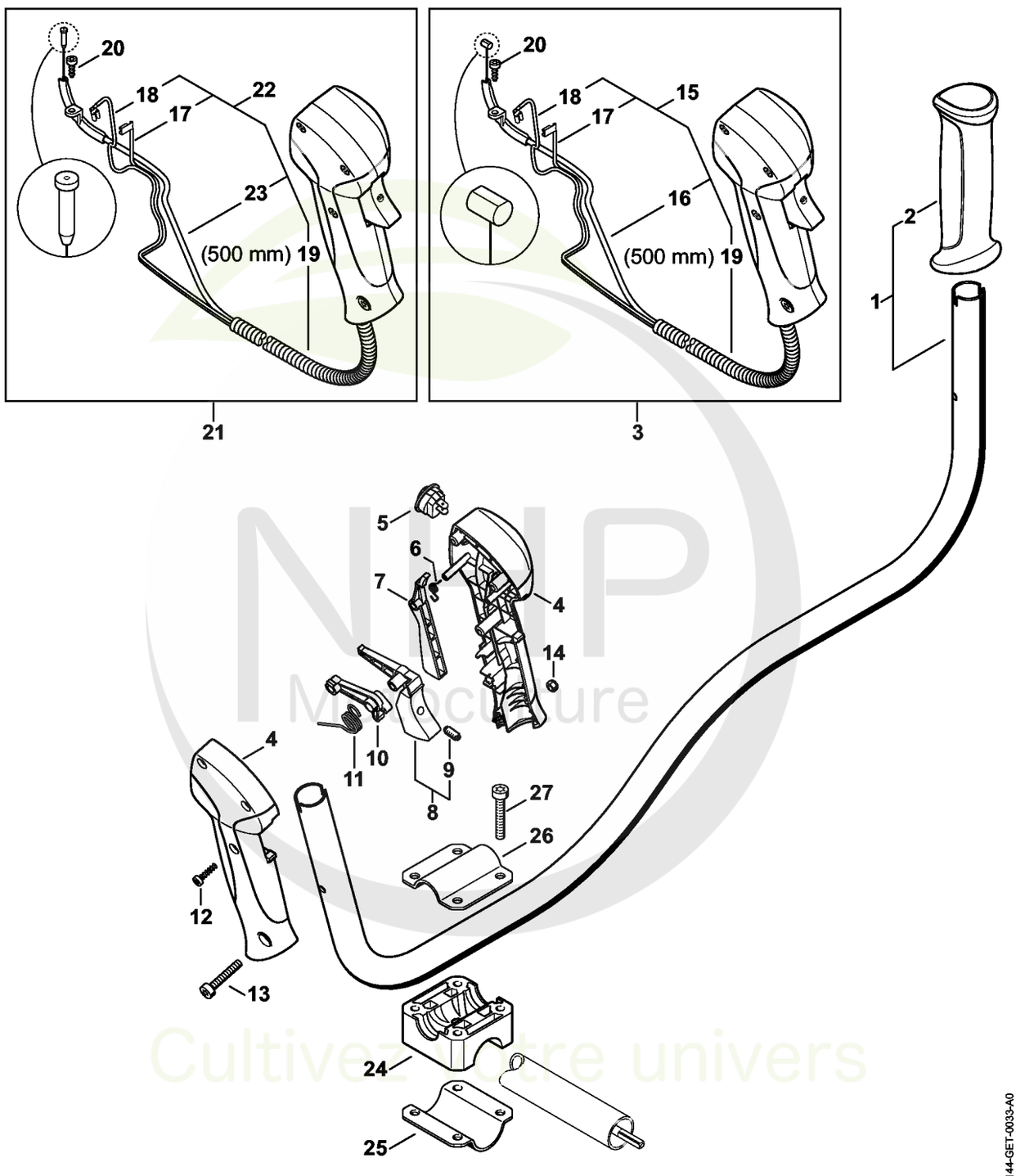

NHP Manufacture
Cultivez votre univers



CLIQUEZ SUR LES RÉFÉRENCES SOULIGNÉES

1 produit : accès direct à sa fiche NHP.
Plusieurs produits : recherche sur le site NHP.

25/26 références reliées au catalogue.

Poignée à deux mains KM 56 C

#	Numéro de pièce	Description	Quantité	Contient un ou plusieurs articles	Remarques
1	4144 790 1700	Poignée tubulaire	1	2	
2	4147 791 0302	Poignée	1		
3	4144 790 1302	Poignée de commande	1	4 - 20	
4	4144 790 0300	Poignée	1		
5	4144 430 0200	Interrupteur d'arrêt	1		
6	4128 182 4501	Ressort coudé	1		
7	4144 182 0800	Levier d'arrêt	1		
8	4144 180 1501	Manette des gaz	1	9	
9	0000 953 0808	Goujon fileté	1		
10	4144 182 2801	Levier	1		
11	4144 182 4500	Ressort coudé	1		
12	9074 478 3025	Vis cylindrique IS P4x16	3		
13	9022 346 1069	Vis cylindrique IS-M5x30	1		
14	9210 261 0700	Écrou à six pans M5	1		
15	4144 180 1105	Câble de commande des gaz	1	16 - 19	
16	4144 182 3203	Câble de commande des gaz	1		
17	4144 440 1911	Câble	1		
18	4144 440 1910	Câble	1		
19	4203 711 7201	Tuyau 960 mm	1		
20	9074 477 2995	Vis cylindrique IS-P4x12	1		
21	4144 790 1300	Poignée de commande	1	4 - 14, 17 - 20, 22, 23	
22	4144 180 1101	Câble de commande des gaz	1	17 - 19, 23	
23	4144 182 3200	Câble de commande des gaz	1		
24	4137 791 6800	Pièce de serrage	1		
25	4130 791 0606	Monture de serrage	1		
26	4137 791 0900	Monture de serrage	1		

NHP Motoculture
Cultivez votre univers



CLIQUEZ SUR LES RÉFÉRENCES SOULIGNÉES

1 produit : accès direct à sa fiche NHP.
Plusieurs produits : recherche sur le site NHP.

1/1 références reliées au catalogue.

Poignée à deux mains KM 56 C

#	Numéro de pièce	Description	Quantité	Contient un ou plusieurs articles	Remarques
27	9022 341 1380	Vis cylindrique IS-M6x35	4		

NHP Motoculture
Cultivez votre univers



IDENTIFIEZ LE REPÈRE

Puis retrouvez la référence correspondante dans la nomenclature associée.

Ouvrir la nomenclature - page 32

Tube complet KM 56 C

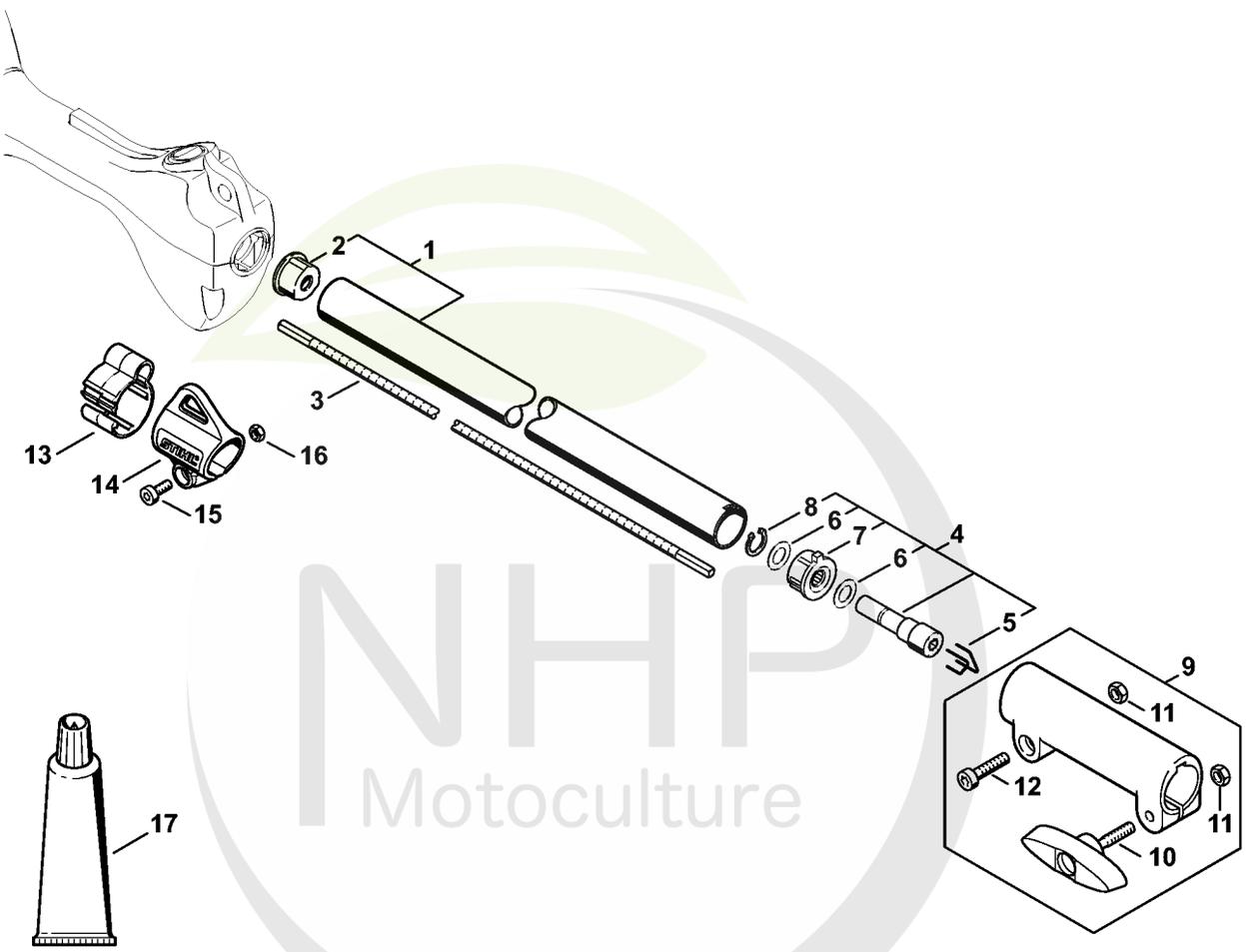

4144-GET-0034-A1

NHP Motoculture
Cultivez votre univers



CLIQUEZ SUR LES RÉFÉRENCES SOULIGNÉES

1 produit : accès direct à sa fiche NHP.
Plusieurs produits : recherche sur le site NHP.

17/17 références reliées au catalogue.

Tube complet KM 56 C

#	Numéro de pièce	Description	Quantité	Contient un ou plusieurs articles	Remarques
1	4140 710 7128	Tube complet Ø 25,4 mm	1	2	
2	4137 711 2101	Bouchon	1		
3	4140 711 3203	Arbre d'entraînement	1		
4	4140 740 3501	Entraîneur	1	5 - 8	
5	4140 716 2200	Etrier	2		
6	1118 162 8935	Rondelle	2		
7	4140 160 5201	Douille	1		
8	9455 621 0850	Circlip 10x1	1		
9	4140 160 0700	Manchon d'accouplement	1	10 - 12	
10	4140 790 7501	Vis à garrot	1		
11	9210 319 0900	Ecrou à six pans M6	2		
12	9022 341 1350	Vis cylindrique IS-M6x25	1		
13	0000 182 2100	Support Ø 25,4 mm	1		
14	0000 790 8803	Oeillet de suspension Ø 25,4	1	15, 16	
15	9022 341 0980	Vis cylindrique IS M5x16	1		
16	9210 261 0700	Écrou à six pans M5	1		
17	0781 120 1110	Graisse multifonctionnelle 225 g	1		

NHP Motoculture
Cultivez votre univers



IDENTIFIEZ LE REPÈRE

Puis retrouvez la référence correspondante dans la nomenclature associée.

Ouvrir la nomenclature - page 34

Tube complet, Poignée circulaire KM 56 RC

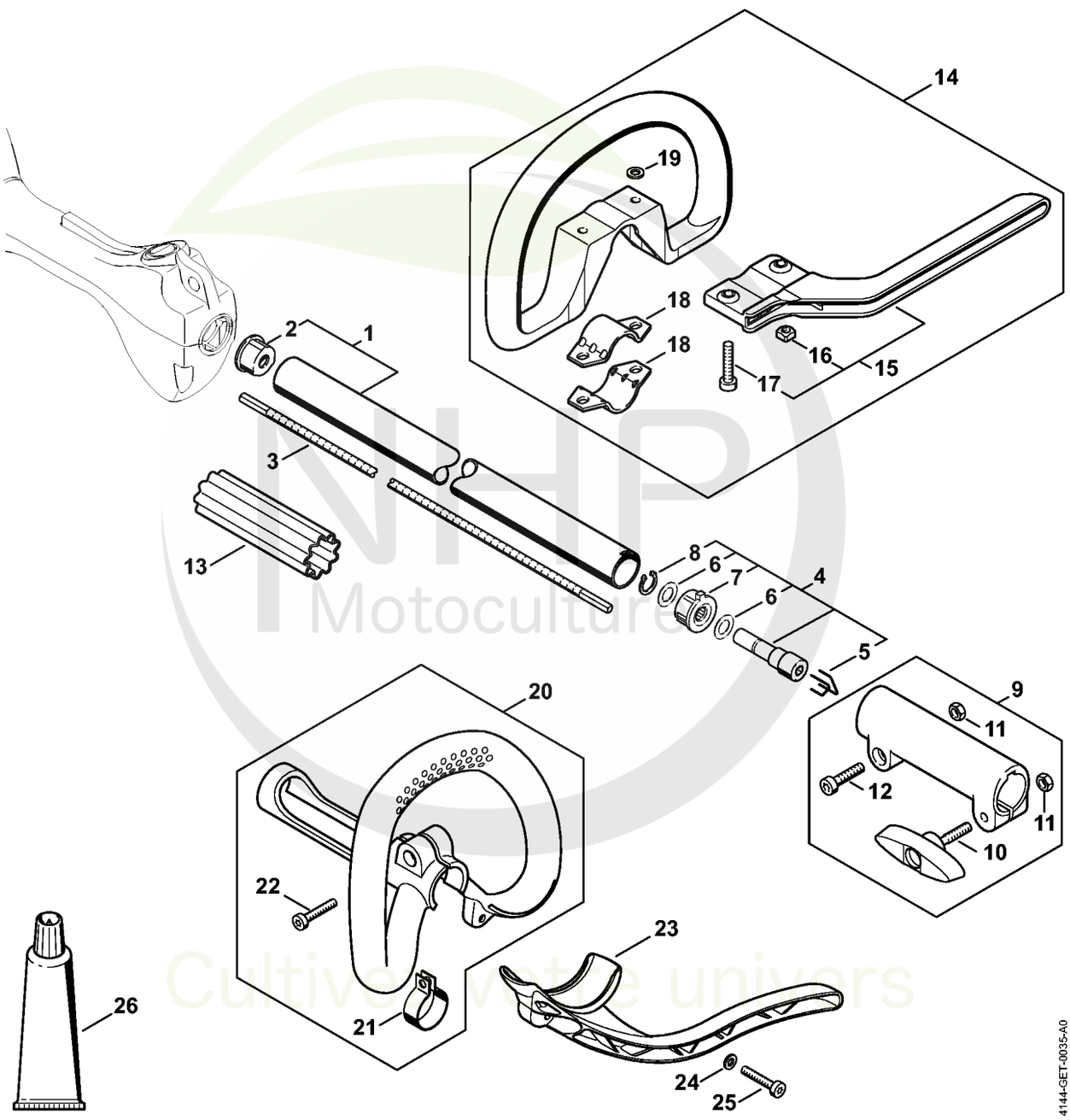

NHP Motoculture
Cultivez votre univers

CLIQUEZ SUR LES REFERENCES

CLIQUEZ SUR LES RÉFÉRENCES SOULIGNÉES

1 produit : accès direct à sa fiche NHP.
Plusieurs produits : recherche sur le site NHP.

19/19 références reliées au catalogue.

Tube complet, Poignée circulaire KM 56 RC

#	Numéro de pièce	Description	Quantité	Contient un ou plusieurs articles	Remarques
1	4140 710 7128	Tube complet Ø 25,4 mm	1	2	
2	4137 711 2101	Bouchon	1		
3	4140 711 3203	Arbre d'entraînement	1		
4	4140 740 3501	Entraîneur	1	5 - 8	
5	4140 716 2200	Etrier	2		
6	1118 162 8935	Rondelle	2		
7	4140 160 5201	Douille	1		
8	9455 621 0850	Circlip 10x1	1		
9	4140 160 0700	Manchon d'accouplement	1	10 - 12	
10	4140 790 7501	Vis à garrot	1		
11	9210 319 0900	Ecrou à six pans M6	2		
12	9022 341 1350	Vis cylindrique IS-M6x25	1		
13	0000 711 2500	Douille	1		
14	4180 790 3405	Poignée circulaire Au-dessus du numéro de série: 297344436	1	15 - 19	
15	4130 790 8450	Etrier Au-dessus du numéro de série: 297344436	1	16, 17	
16	9222 068 0900	Ecrou à quatre pans M6 Au-dessus du numéro de série: 297344436	2		
17	9022 341 1370	Vis cylindrique IS M6x30 Au-dessus du numéro de série: 297344436	2		
18	4123 791 7400	Bride de fixation Au-dessus du numéro de série: 297344436	2		
19	9291 021 0140	Rondelle 6,4 Au-dessus du numéro de série: 297344436	2		

NHP Motoculture
Découvrez votre univers



CLIQUEZ SUR LES RÉFÉRENCES SOULIGNÉES

1 produit : accès direct à sa fiche NHP.
Plusieurs produits : recherche sur le site NHP.

7/7 références reliées au catalogue.

Tube complet, Poignée circulaire KM 56 RC

#	Numéro de pièce	Description	Quantité	Contient un ou plusieurs articles	Remarques
20	4144 790 3402	Poignée circulaire Jusqu'au numéro de série: 296790323	1	21, 22	
21	4144 791 9400	Collier de serrage Jusqu'au numéro de série: 296790323	1		
22	9022 371 1020	Vis cylindrique IS M5x20 Jusqu'au numéro de série: 297675222	1		
23	4144 790 8400	Protection Jusqu'au numéro de série: 297675222	1		
24	9291 021 0120	Rondelle 5,3 Jusqu'au numéro de série: 297675222	1		
25	9022 371 1020	Vis cylindrique IS M5x20	1		
26	0781 120 1110	Graisse multifonctionnelle 225 g	1		

NHP Motoculture
Cultivez votre univers



IDENTIFIEZ LE REPÈRE

Puis retrouvez la référence correspondante dans la nomenclature associée.

Ouvrir la nomenclature - page 37

Rallonge de tube 0,5 m HL-KM 0°, HL-KM 135°, HT-KM, SP-KM KM 56 RC

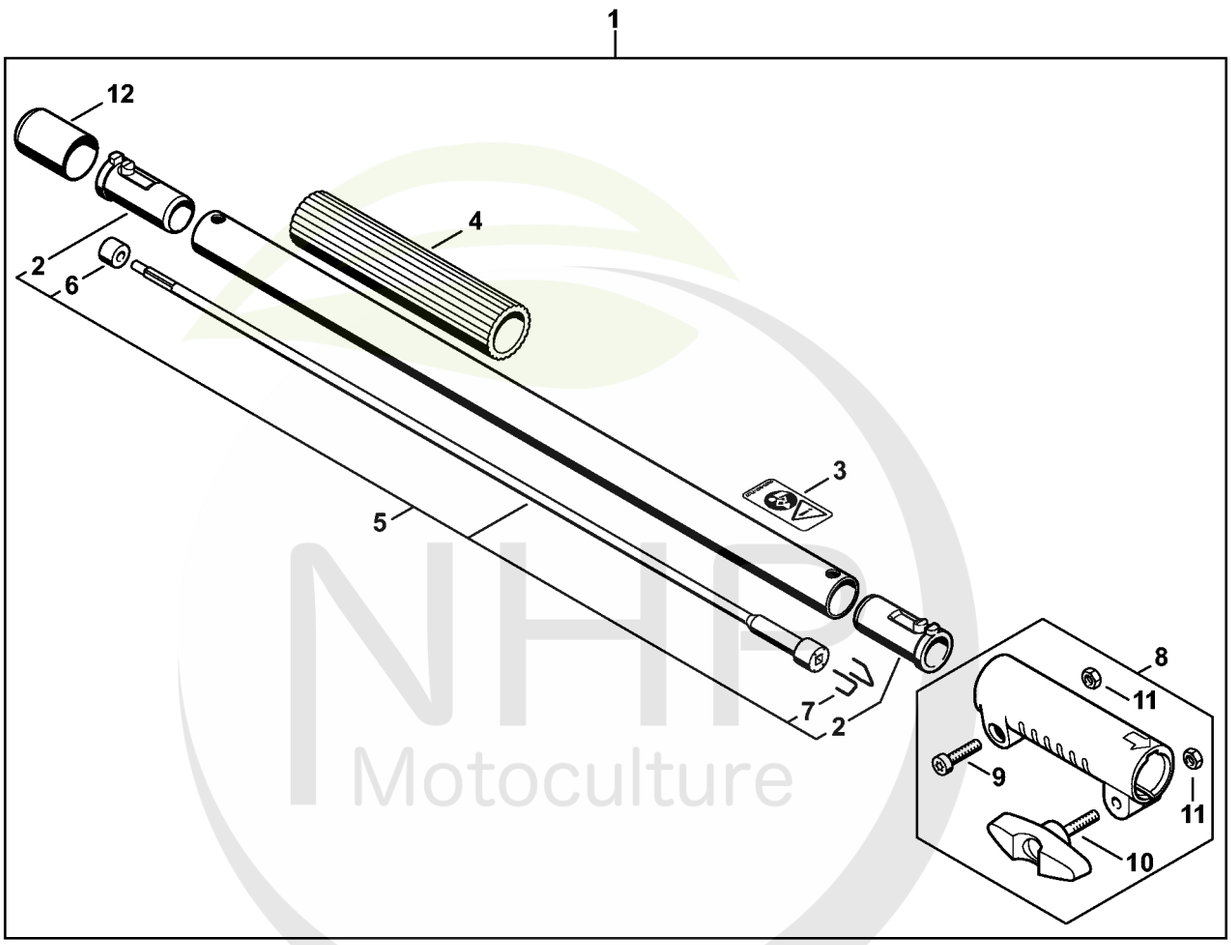

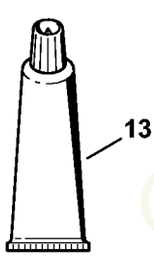

4144-GET-0037-A0

NHP Motoculture
Cultivez votre univers



CLIQUEZ SUR LES RÉFÉRENCES SOULIGNÉES

1 produit : accès direct à sa fiche NHP.
Plusieurs produits : recherche sur le site NHP.

13/13 références reliées au catalogue.

Rallonge de tube 0,5 m HL-KM 0°, HL-KM 135°, HT-KM, SP-KM KM 56 RC

#	Numéro de pièce	Description	Quantité	Contient un ou plusieurs articles	Remarques
1	0000 710 7100	Tube complet 0,5 m	1	2 - 12	
2	4140 791 7207	Douille	2		
3	0000 967 7327	Pictogramme d'avertissement	1		
4	4230 791 2000	Gaine de poignée 185 mm	1		
5	0000 710 3201	Arbre d'entraînement	1	2, 6, 7	
6	4140 711 2500	Douille	1		
7	4140 716 2200	Etrier	2		
8	4140 160 0700	Manchon d'accouplement	1	9 - 11	
9	9022 341 1350	Vis cylindrique IS-M6x25	1		
10	4140 790 7501	Vis à garrot	1		
11	9210 319 0900	Ecrou à six pans M6	2		
12	4133 717 2000	Capuchon	1		
13	0781 120 1110	Graisse multifonctionnelle 225 g	1		

NHP Motoculture
Cultivez votre univers



IDENTIFIEZ LE REPÈRE

Puis retrouvez la référence correspondante dans la nomenclature associée.

Ouvrir la nomenclature - page 39

Carbon Rallonge de tube 1 m HT-KM, HL-KM

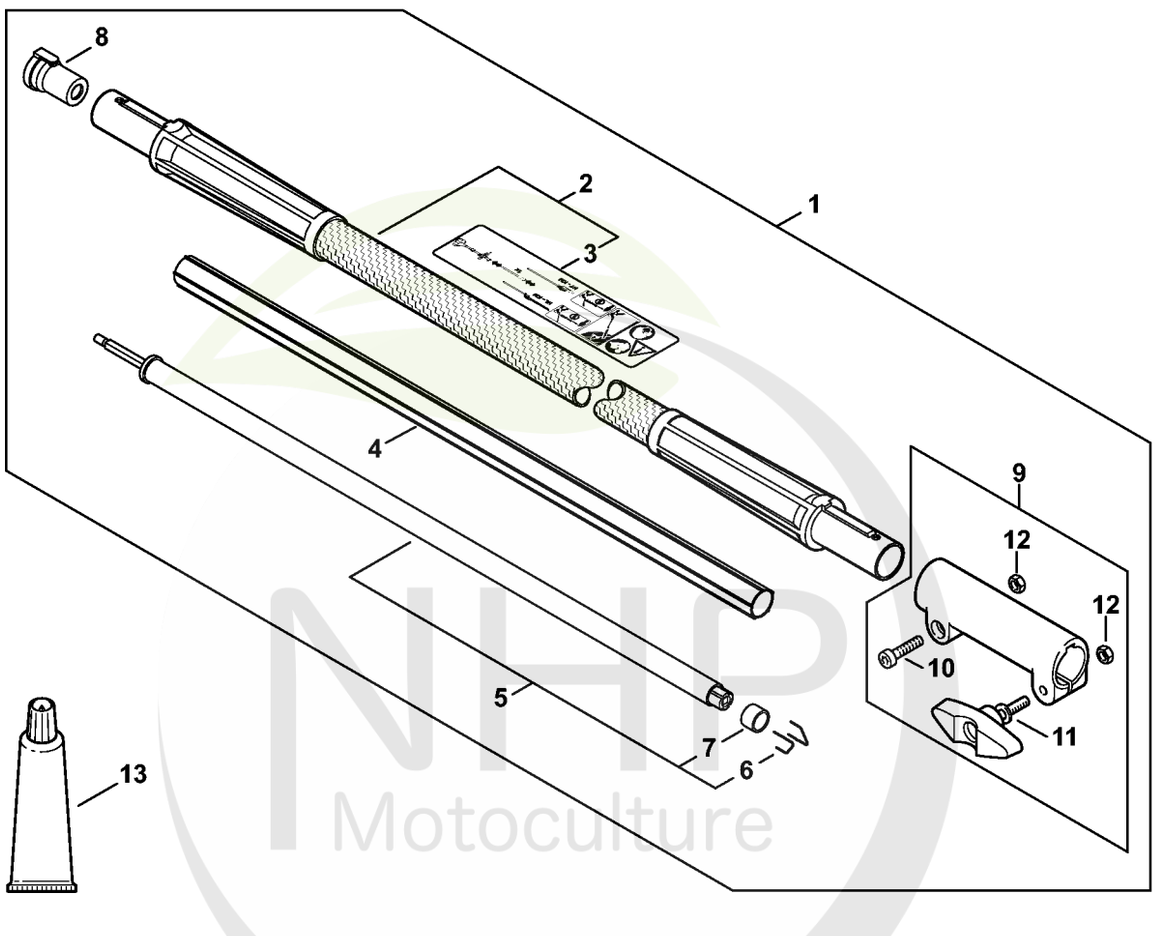

NHP Motoculture
Cultivez votre univers



CLIQUEZ SUR LES RÉFÉRENCES SOULIGNÉES

1 produit : accès direct à sa fiche NHP.
Plusieurs produits : recherche sur le site NHP.

11/13 références reliées au catalogue.

Carbon Rallonge de tube 1 m HT-KM, HL-KM

#	Numéro de pièce	Description	Quantité	Contient un ou plusieurs articles	Remarques
1	0000 710 7102	Tube complet 1 m	1	2 - 12	
2	0000 710 7103	Tube complet	1	3	
3	0000 967 4069	Plaque indicatrice	1		
4	4180 711 7300	Fourreau	1		
5	4180 710 3200	Arbre d'entraînement	1		
6	4140 716 2200	Etrier	2		
7	4180 711 2501	Douille	1		
8	4180 791 7204	Douille	2		
9	4140 160 0700	Manchon d'accouplement	1	10 - 12	
10	9022 341 1350	Vis cylindrique IS-M6x25	1		
11	4140 790 7501	Vis à garrot	1		
12	9210 319 0900	Ecrou à six pans M6	2		
13	0781 120 1109	Graisse universelle (tube de 80 g)	1		

NHP Motoculture
Cultivez votre univers



IDENTIFIEZ LE REPÈRE

Puis retrouvez la référence correspondante dans la nomenclature associée.

Ouvrir la nomenclature - page 41

Outils, Accessoires optionnels

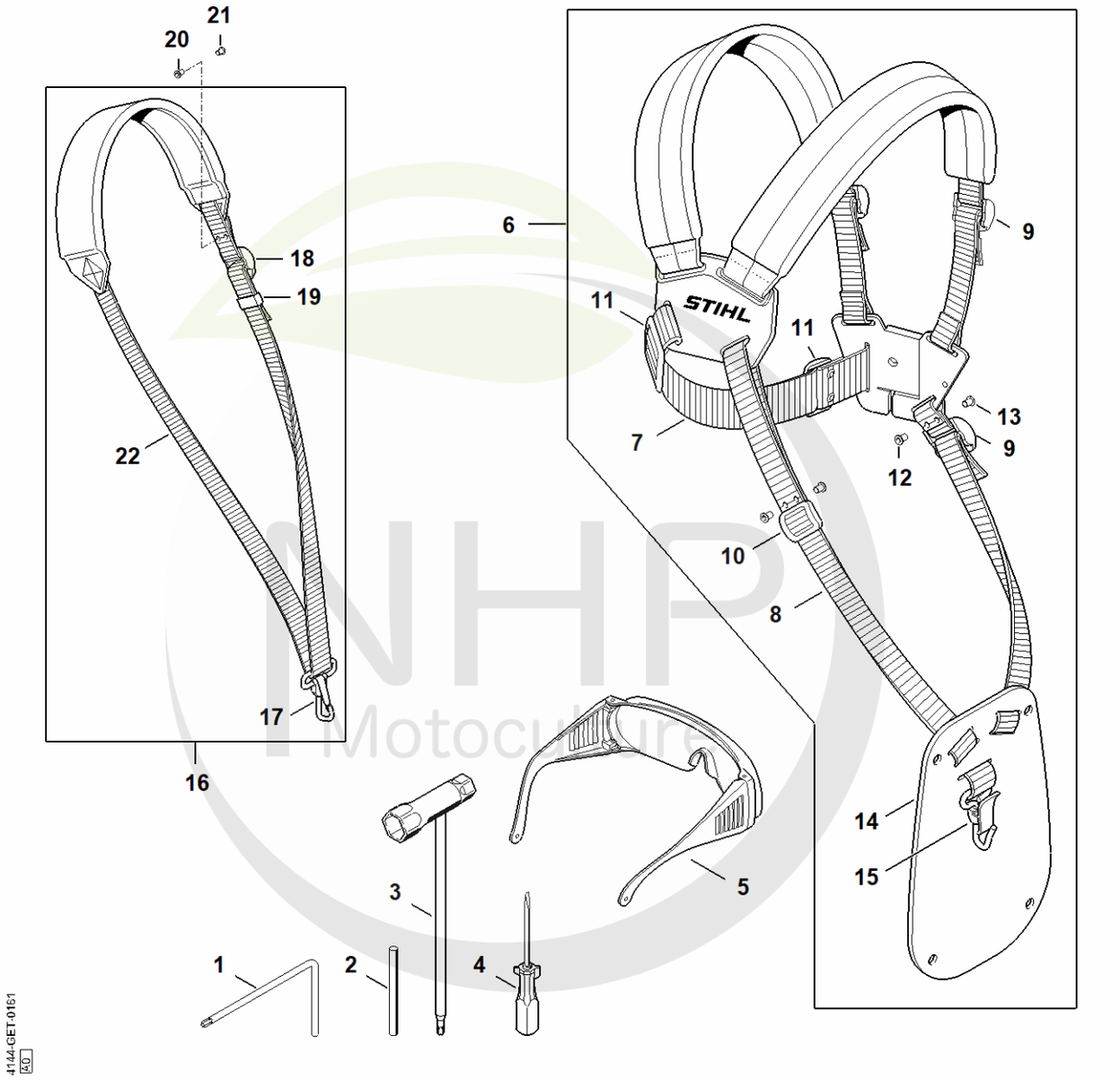

NHP Motoculture
Cultivez votre univers



CLIQUEZ SUR LES RÉFÉRENCES SOULIGNÉES

1 produit : accès direct à sa fiche NHP.
Plusieurs produits : recherche sur le site NHP.

21/22 références reliées au catalogue.

Outils, Accessoires optionnels

#	Numéro de pièce	Description	Quantité	Contient un ou plusieurs articles	Remarques
1	0812 370 1000	Tournevis T27x120x70	1		
2	4130 893 7800	Mandrin	1		
3	4180 890 3400	Clé multiple	1		
4	0000 890 2300	Tournevis	1		
5	0000 884 0307	Lunettes de protection	1		
6	4119 710 9001	Harnais	1	8 - 16	
7		Sangle 38x780 mm	1		
	0000 930 2242	Sangle 38 mm x 5 m	1		
8		Sangle 25 mm x 1,18 m	1		
	0000 930 2241	Sangle 25 mm x 10 m	1		
9	4203 792 7200	Boucle de réglage	3		
10	4119 718 6300	Boucle de réglage	1		
11	4119 718 6310	Boucle de réglage	2		
12	9408 021 4530	Rivet, partie à riveter 4x8x6	12		
13	9409 021 4420	Rivet, partie tête 4x8	12		
14	4119 718 7400	Plaque de protection	1		
15	4147 710 6900	Mousqueton	1		
16	4119 710 9012	Harnais	1	17 - 19, 22	
17	4119 710 6900	Mousqueten	1		
18	4203 792 7200	Boucle de réglage	1		
19	4119 718 6320	Boucle de réglage	1		
20	9408 021 4530	Rivet, partie à riveter 4x8x6	4		
21	9409 021 4420	Rivet, partie tête 4x8	4		
22	0000 930 2241	Sangle 25 mm x 10 m	1		

NHP Motoculture
Cultivez votre univers



IDENTIFIEZ LE REPÈRE

Puis retrouvez la référence correspondante dans la nomenclature associée.

Ouvrir la nomenclature - page 43

Numéro de machine

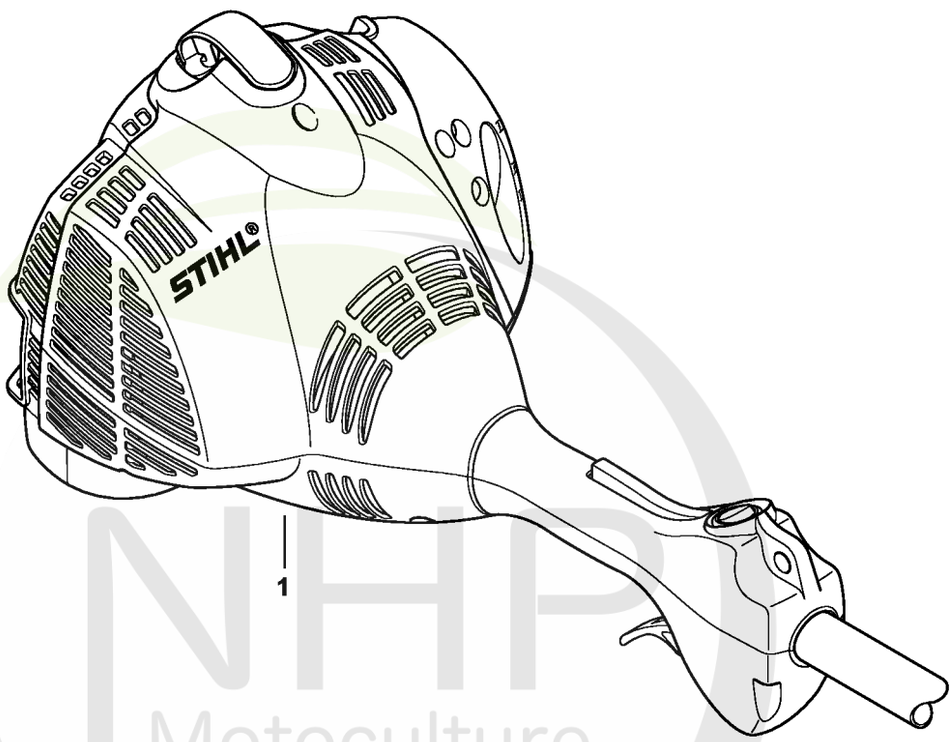

4144-GET-0043-A0

NHP Motoculture
Cultivez votre univers



CLIQUEZ SUR LES RÉFÉRENCES SOULIGNÉES

1 produit : accès direct à sa fiche NHP.
Plusieurs produits : recherche sur le site NHP.

0/0 références reliées au catalogue.

Numéro de machine

#	Numéro de pièce	Description	Quantité	Contient un ou plusieurs articles	Remarques
1		Emplacement du numéro de machine	1		

NHP Motoculture
Cultivez votre univers



IDENTIFIEZ LE REPÈRE

Puis retrouvez la référence correspondante dans la nomenclature associée.

Ouvrir la nomenclature - page 45

Consommables et matières auxiliaires

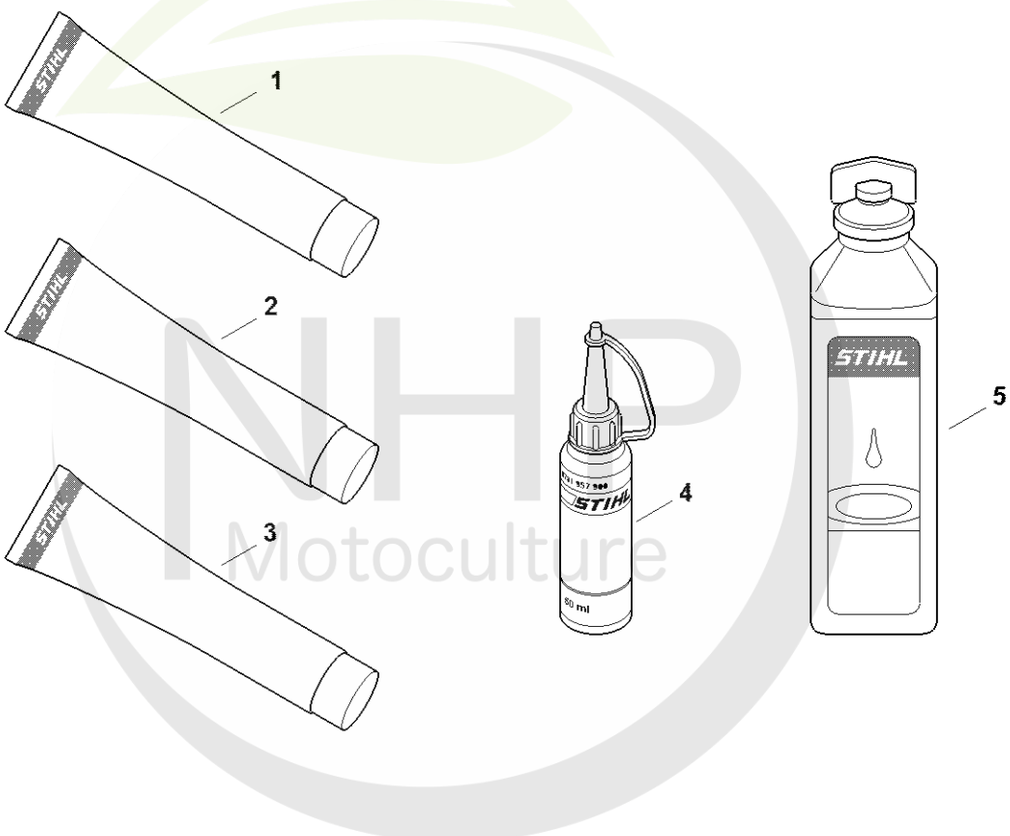

0000-GET-0170-A0

NHP Motoculture
Cultivez votre univers



CLIQUEZ SUR LES RÉFÉRENCES SOULIGNÉES

1 produit : accès direct à sa fiche NHP.
Plusieurs produits : recherche sur le site NHP.

11/11 références reliées au catalogue.

Consommables et matières auxiliaires

#	Numéro de pièce	Description	Quantité	Contient un ou plusieurs articles	Remarques
1	0781 120 1022	Graisse de transmission (Superlub FS, tube de 40 g)	1		
1	0781 120 1117	Graisse de transmission (tube de 80 g)	1		
1	0781 120 1118	Graisse de réducteur 225 g	1		
2	0781 120 1021	Graisse universelle (tube de 40 g)	1		
2	0781 120 1109	Graisse universelle (tube de 80 g)	1		
2	0781 120 1110	Graisse multifonctionnelle 225 g	1		
3	0783 830 2000	Pâte d'étanchéité Dirko HT rouge	1		
4	0781 957 9000	Produit antifriction OH 723	1		
5	0781 319 8401	HP 100ml	1		
5	0781 319 8052	HP Super 100ml	1		
5	0781 319 8060	HP Ultra 100ml	1		

NHP Motoculture
Cultivez votre univers