ÉCLATÉ INTERACTIF NHP MOTOCULTURE
Identifiez le repère, puis cliquez sur la référence soulignée.
Les références non soulignées ne sont pas retrouvées dans l'export.

KM 85 R

Liste des pièces
18.03.2025
France, français

Table des matières

Carter, Cylindre 2
Dispositif de lancement, Silencieux 4
Dispositif d'allumage, Embrayage 6
Filtre à air, Réservoir d'essence 8
Carburateur 4137/36 11
Carburateur 4137/28 14
Carburateur 4137/22 17
Carburateur C1Q-S157, C1Q-S69 (41.2017) (45.2009) 20
Carburateur C1Q-S80 BR (41.2017) 23
Carburateur C1Q-S63 (15.2003) 26
Poignée 29
Tube complet 31
Rallonge de tube 0,5 m HL-KM 0°, HL-KM 135°, HT-KM, SP-KM 33
Rallonge de tube 1 m HT-KM 35
Carbon Rallonge de tube 1 m HT-KM, HL-KM 37
Outils, Accessoires optionnels 39
Numéro de machine 41
Consommables et matières auxiliaires 43



IDENTIFIEZ LE REPÈRE

Puis retrouvez la référence correspondante dans la nomenclature associée.

Ouvrir la nomenclature - page 3

Carter, Cylindre

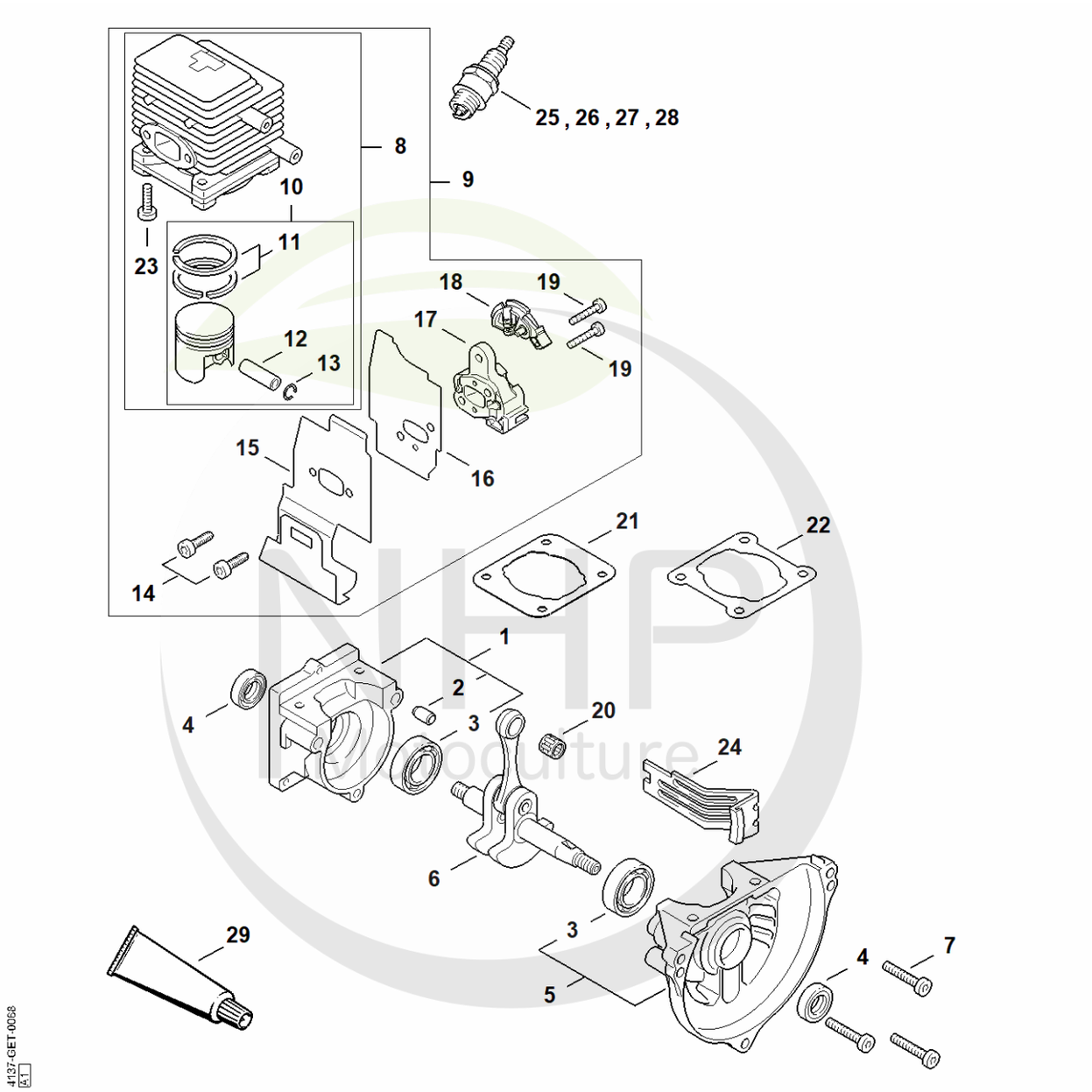

NHP
Motoculture
Cultivez votre univers



CLIQUEZ SUR LES RÉFÉRENCES SOULIGNÉES

1 produit : accès direct à sa fiche NHP.
Plusieurs produits : recherche sur le site NHP.

24/26 références reliées au catalogue.

Carter, Cylindre

#	Numéro de pièce	Description	Quantité	Contient un ou plusieurs articles	Remarques
1	4137 020 2800	Demi-carter de vilebrequin, côté lanceur	1	2, 3	
2	0000 988 8600	Douille	2		
3	9503 003 0242	Roulement rainuré à billes 6201	2		
4	9640 003 1195	Bague d'étanchéité 12x22x5	2		
5	4137 020 2601	Demi-carter de vilebrequin côté ventilat	1	3	
6	4137 030 0401	Vilebrequin	1		
7	9022 371 1050	Vis cylindrique IS-M5x25	3		
9	4137 007 1042	Jeu de pièces cylindre avec piston Ø 34 mm	1	8, 10 - 19, 23	
10	4137 030 2010	Piston Ø 34 mm	1	11 - 13	
11	4137 034 3000	Segment de piston Ø 34x1,5 mm	2		
12	4137 034 1500	Axe de piston 8x5x22	1		
13	9463 650 0805	Jonc d'arrêt 8x0,7	1		
14	9075 478 4085	Vis cylindrique IS-D5x18	2		
15	4137 149 0600	Joint de silencieux	1		
16	4137 129 0905	Joint	1		
17	4137 121 1603	Bride intermédiaire	1		
18	4137 182 7600	Pièce de serrage	1		
19	9075 478 4159	Vis cylindrique IS-D5x24	2		
20	9512 003 1830	Cage à aiguilles 8x11x10	1		
21	4140 029 2300	Joint de cylindre	1		
22	4137 029 2300	Joint de cylindre	1		
23	9075 478 4159	Vis cylindrique IS-D5x24	4		
24	4137 084 2200	Pièce de protection	1		
25	0000 400 7000	Bougie NGK BPMR7A	1		
26	1110 400 7005	Bougie Bosch WSR 6 F	1		
29	0783 830 2000	Pâte d'étanchéité Dirko HT rouge	1		

NHP Motoculture
Cultivez votre univers



IDENTIFIEZ LE REPÈRE

Puis retrouvez la référence correspondante dans la nomenclature associée.

Ouvrir la nomenclature - page 5

Dispositif de lancement, Silencieux

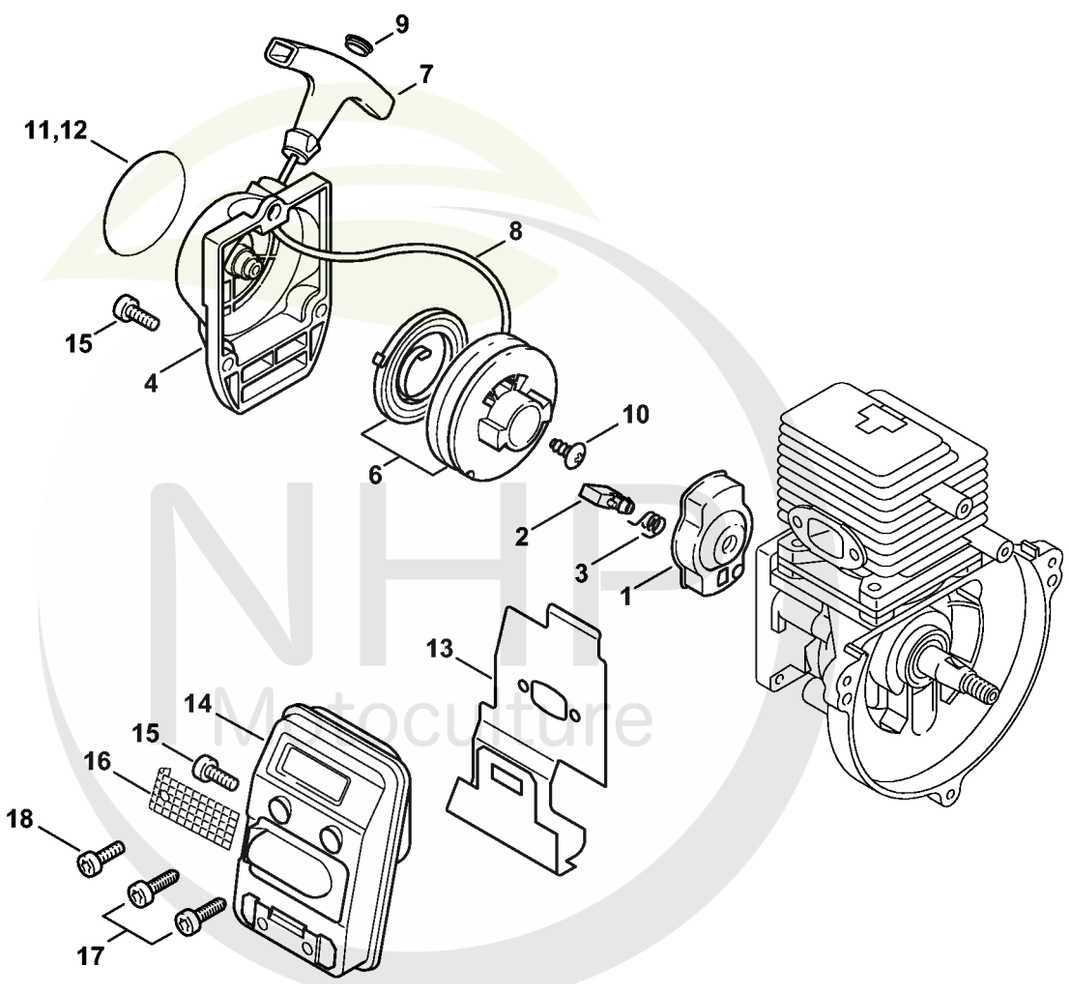

4137-GET-0029-A0

NHP Motoculture
Cultivez votre univers



CLIQUEZ SUR LES RÉFÉRENCES SOULIGNÉES

1 produit : accès direct à sa fiche NHP.
Plusieurs produits : recherche sur le site NHP.

18/18 références reliées au catalogue.

Dispositif de lancement, Silencieux

#	Numéro de pièce	Description	Quantité	Contient un ou plusieurs articles	Remarques
1	4133 190 2002	Entraîneur	1	2, 3	
2	4133 195 7201	Cliquet	1		
3	0000 998 0612	Ressort coudé	1		
	4137 190 4000	Dispositif de lancement	1	4 - 10	
4	4137 190 0400	Couvercle de lanceur	1		
6	4137 190 1100	Poulie à câble avec ressort de rappel	1		
7	0000 190 3403	Poignée ElastoStart Ø 2,7 mm	1	8, 9	
8	4137 195 8200	Câble de lancement Ø 2,7x910 mm	1		
	0000 930 2281	Câble de lancement Ø 2,7 mm x 30,8 m	1		
9	0000 195 7000	Capuchon	1		
10	9104 003 0960	Vis Parker P5,5x12	1		
12	4137 967 1523	Plaque matricule KM 85 R	1		
13	4137 149 0600	Joint de silencieux	1		
14	4137 140 0602	Silencieux	1	13, 16	
14	4137 140 0603	Silencieux	1	13	BR
15	9022 341 0980	Vis cylindrique IS M5x16	4		
16	4137 141 9000	Grille	1		AUS, NZ
18	9022 341 0980	Vis cylindrique IS M5x16	2		

NHP Motoculture
Cultivez votre univers



IDENTIFIEZ LE REPÈRE

Puis retrouvez la référence correspondante dans la nomenclature associée.

Ouvrir la nomenclature - page 7

Dispositif d'allumage, Embrayage

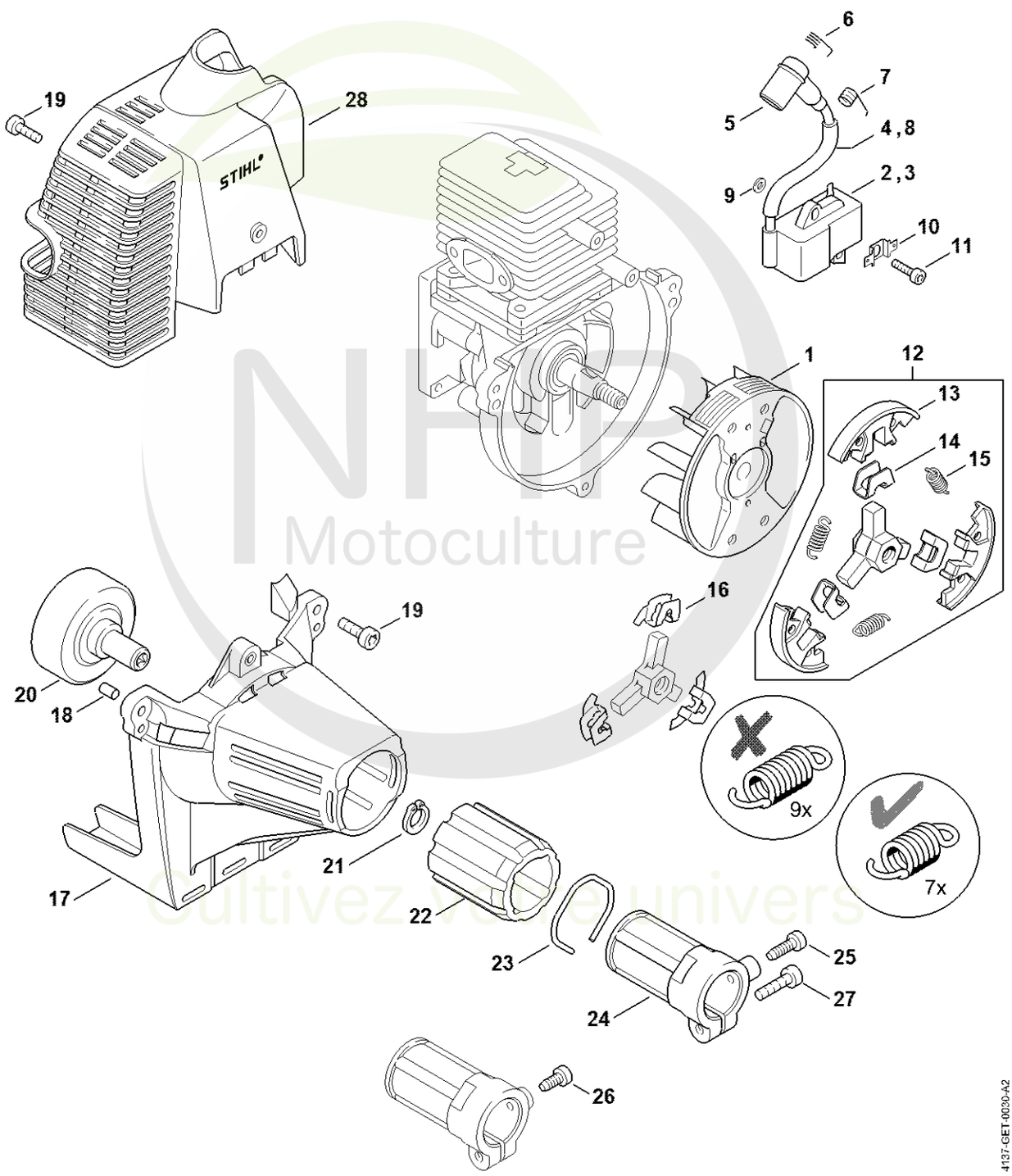

NHP Motoculture
Cultivez votre univers



CLIQUEZ SUR LES RÉFÉRENCES SOULIGNÉES

1 produit : accès direct à sa fiche NHP.
Plusieurs produits : recherche sur le site NHP.

23/25 références reliées au catalogue.

Dispositif d'allumage, Embrayage

#	Numéro de pièce	Description	Quantité	Contient un ou plusieurs articles	Remarques
1	4137 400 1200	Rotor	1		
3	4137 400 1350	Module d'allumage	1	4, 5, 7, 8	
5	1106 405 1000	Contact de câble d'allumage	1		
7	0000 998 0606	Ressort coudé	1		
8	4137 442 0400	Gaine isolante	1		
9	4137 404 9300	Rondelle	2		
10	4137 405 1600	Connecteur enfichable	1		
11	9022 371 0710	Vis cylindrique IS-M4x20	2		
12	4137 160 2004	Embrayage	1	13 - 15	
13	4137 162 0800	Masselotte	3		
14	1127 162 3000	Pièce de fixation	3		
15	0000 997 5515	Ressort de tension	3		
16	1121 162 3000	Pièce de fixation	3		
17	4137 080 1800	Carter de ventilateur	1	18	
18	9991 003 5087	Douille 7,5x6,8	3		
19	9022 341 0980	Vis cylindrique IS M5x16	4		
20	4137 160 2900	Cloche d'embrayage	1		
21	9455 621 1130	Circlip 12x1	1		
22	4137 791 9300	Pièce de caoutchouc	1		
23	9457 621 4481	Circlip	1		
24	4137 790 7202	Douille	1	25	
25	9075 478 4115	Vis cylindrique IS-D5x16	1		
26	9075 478 4095	Vis cylindrique IS-D5x12	1		
27	9022 371 1020	Vis cylindrique IS M5x20	1		
28	4137 080 1604	Capot	1		

NHP Motoculture
Cultivez votre univers



IDENTIFIEZ LE REPÈRE

Puis retrouvez la référence correspondante dans la nomenclature associée.

Ouvrir la nomenclature - page 9

Filtre à air, Réservoir d'essence

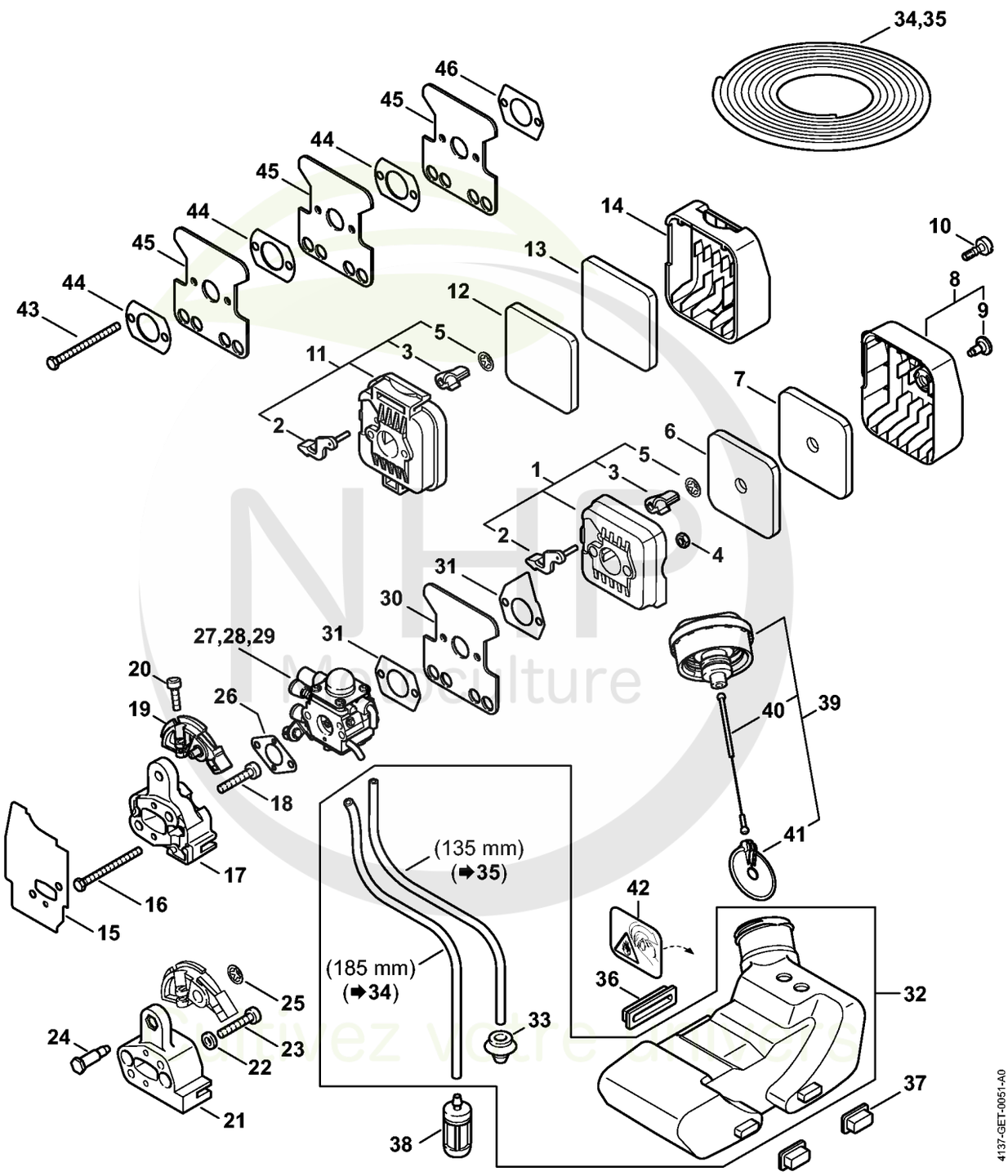



CLIQUEZ SUR LES RÉFÉRENCES SOULIGNÉES

1 produit : accès direct à sa fiche NHP.
Plusieurs produits : recherche sur le site NHP.

23/26 références reliées au catalogue.

Filtre à air, Réservoir d'essence

#	Numéro de pièce	Description	Quantité	Contient un ou plusieurs articles	Remarques
1	4137 140 2802	Boîtier de filtre	1	2, 3, 5	
2	4137 141 3700	Levier	1		
3	4137 141 3801	Volet de démarrage	1		
4	9210 261 0700	Écrou à six pans M5	2		
5	9417 003 7512	Clip-écrou 4,0x9,6x1,8	1		
6	4137 124 2801	Filtre	1		
7	4137 124 1501	Préfiltre	1		
8	4137 140 1001	Couvercle de filtre	1	9	
9	0000 951 1114	Vis M5x12	1		
10	9022 319 0981	Vis cylindrique IS-M5x17	1		
11	4137 140 2801	Boîtier de filtre	1	2, 3, 5	
12	4137 124 2800	Filtre	1		
13	4137 124 1500	Préfiltre	1		
14	4137 141 0500	Couvercle de filtre	1		
15	4137 129 0905	Joint	1		
16	9007 319 1130	Vis à six pans M5x62	2		
19	4137 182 7600	Pièce de serrage	1		
20	9022 313 0680	Vis cylindrique IS M4x16	1		
21	4137 121 1601	Bride intermédiaire	1		
22	9291 021 0121	Rondelle 5,3	2		
23	9022 371 1050	Vis cylindrique IS-M5x25	2		
24	4137 123 8900	Boulon	1		
25	9417 003 7512	Clip-écrou 4,0x9,6x1,8	1		
26	4137 129 0900	Joint	1		
27	4137 120 0628	Carburateur 4137/28	1		
29	4137 120 0606	Carburateur C1Q-S63A	1		

NHP Motoculture
Cultivez votre univers



CLIQUEZ SUR LES RÉFÉRENCES SOULIGNÉES

1 produit : accès direct à sa fiche NHP.
Plusieurs produits : recherche sur le site NHP.

16/17 références reliées au catalogue.

Filtre à air, Réservoir d'essence

#	Numéro de pièce	Description	Quantité	Contient un ou plusieurs articles	Remarques
30	4227 122 1805	Tôle calorifuge	1		
31	4114 149 1205	Joint	2		
32	4137 350 0410	Réservoir d'essence	1	33	
33	0000 989 0516	Douille	2		
34	0000 930 2803	Tuyau 3,1x5,7 mm x 1 m, R3	1		
35	0000 930 2803	Tuyau 3,1x5,7 mm x 1 m, R3	1		
36	4137 352 8100	Pièce intercalaire	1		
37	4137 352 8105	Pièce intercalaire	2		
38	0000 350 3502	Crépine d'aspiration	1		
39	4128 350 0505	Bouchon de réservoir	1	40, 41	
40	0000 350 0900	Corde	1		
41	0000 353 0800	Pièce de sùreté	1		
42	0000 967 3693	Pictogramme d'avertissement Bouchon de réservoir	1		USA, CDN
43	9007 319 1137	Vis à six pans M5x68	2		AUS, NZ
44	4119 122 1701	Tôle d'écartement	3		AUS, NZ
45	4227 122 1805	Tôle calorifuge	3		AUS, NZ
46	4114 149 1205	Joint	1		AUS, NZ

NHP Motoculture
Cultivez votre univers



IDENTIFIEZ LE REPÈRE

Puis retrouvez la référence correspondante dans la nomenclature associée.

Ouvrir la nomenclature - page 12

Carburateur 4137/36

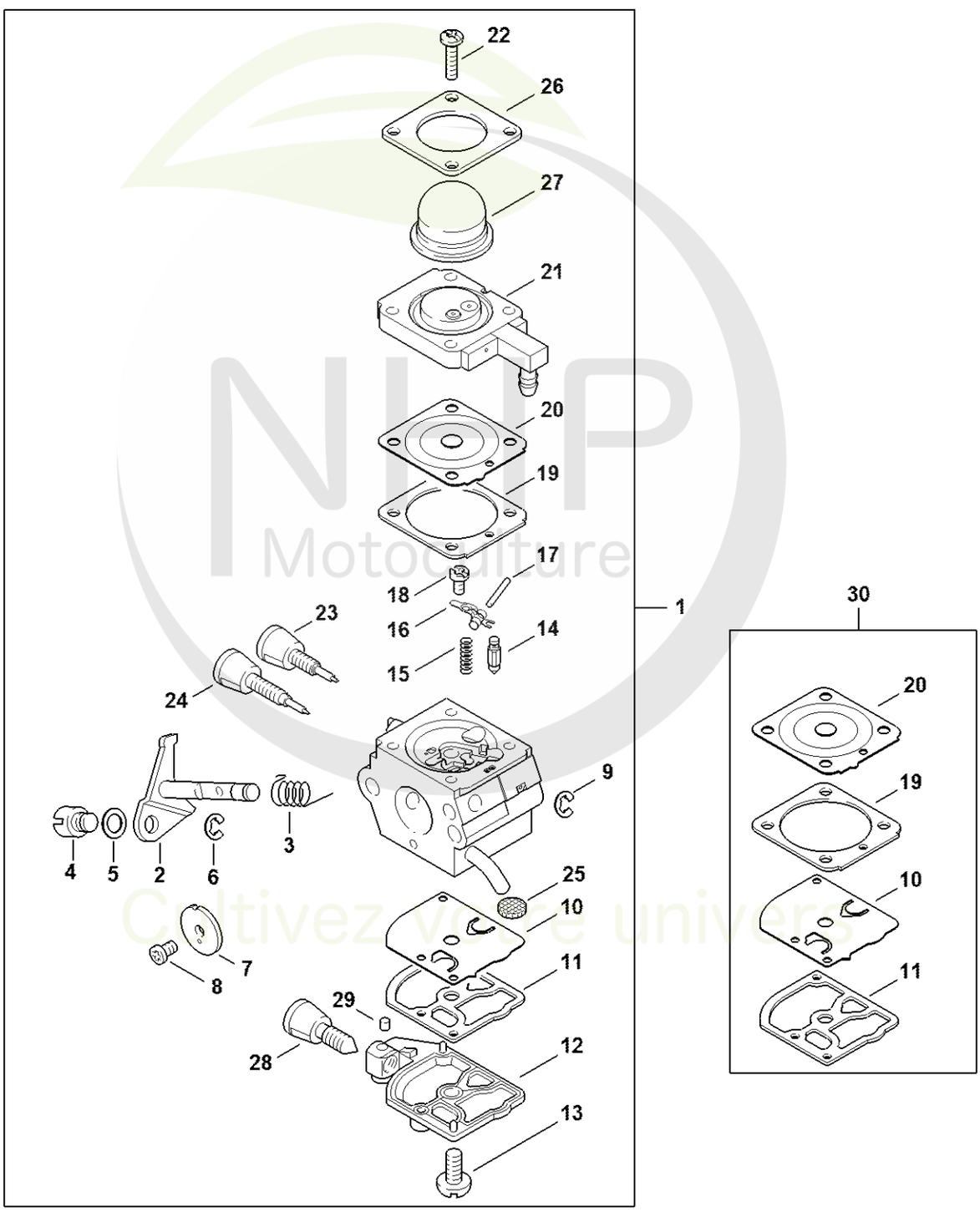

NLP Motoculture
Cultivez votre univers



CLIQUEZ SUR LES RÉFÉRENCES SOULIGNÉES

1 produit : accès direct à sa fiche NHP.
Plusieurs produits : recherche sur le site NHP.

21/26 références reliées au catalogue.

Carburateur 4137/36

#	Numéro de pièce	Description	Quantité	Contient un ou plusieurs articles	Remarques
1	4137 120 0636	Carburateur 4137/36	1	2 - 29	
2	4137 120 7102	Axe de papillon avec levier	1		
3	4137 122 3000	Ressort	1		
4	4128 121 8900	Boulon	1		
5	4137 121 8600	Rondelle	1		
6	1120 122 9000	Circlip	1		
7	4229 121 3303	Papillon	1		
8	1125 122 7403	Vis à tête ronde	1		
9	1125 122 9001	Circlip	1		
10	1129 121 4800	Membrane de pompe	1		
11	1123 129 0905	Joint de pompe	1		
12	4134 121 0802	Couvercle	1		
13	1120 122 7800	Vis à tête bombée fraisée	1		
14	Z000 018 Z000	Pointeau d'admission	1		
15	4128 122 3000	Ressort	1		
16	4229 121 5000	Levier de réglage d'admission	1		
17	1120 121 9200	Axe	1		
18	0000 122 7101	Vis	1		
19	4241 129 0901	Joint de réglage	1		
20	4241 121 4702	Membrane de réglage	1		
21	4137 120 2201	Bride	1		
22	4226 122 7100	Vis	4		
23	Z010 030 A013	Vis H de richesse à haut régime	1		
24	4229 122 6800	Vis L de richesse au ralenti	1		
25	1123 121 7800	Tamis	1		
26	4140 121 0800	Couvercle	1		

NHP Motoculture
Cultivez votre univers



CLIQUEZ SUR LES RÉFÉRENCES SOULIGNÉES

1 produit : accès direct à sa fiche NHP.
Plusieurs produits : recherche sur le site NHP.

4/4 références reliées au catalogue.

Carburateur 4137/36

#	Numéro de pièce	Description	Quantité	Contient un ou plusieurs articles	Remarques
27	4226 121 2700	Capuchon	1		
28	4140 122 6200	Vis de réglage de régime de ralenti	1		
29	1125 122 4200	Pièce de serrage	1		
30	4229 007 1060	Jeu de pièces de carburateur	1	10, 11, 19, 20	

NHP Motoculture
Cultivez votre univers



IDENTIFIEZ LE REPÈRE

Puis retrouvez la référence correspondante dans la nomenclature associée.

Ouvrir la nomenclature - page 15

Carburateur 4137/28

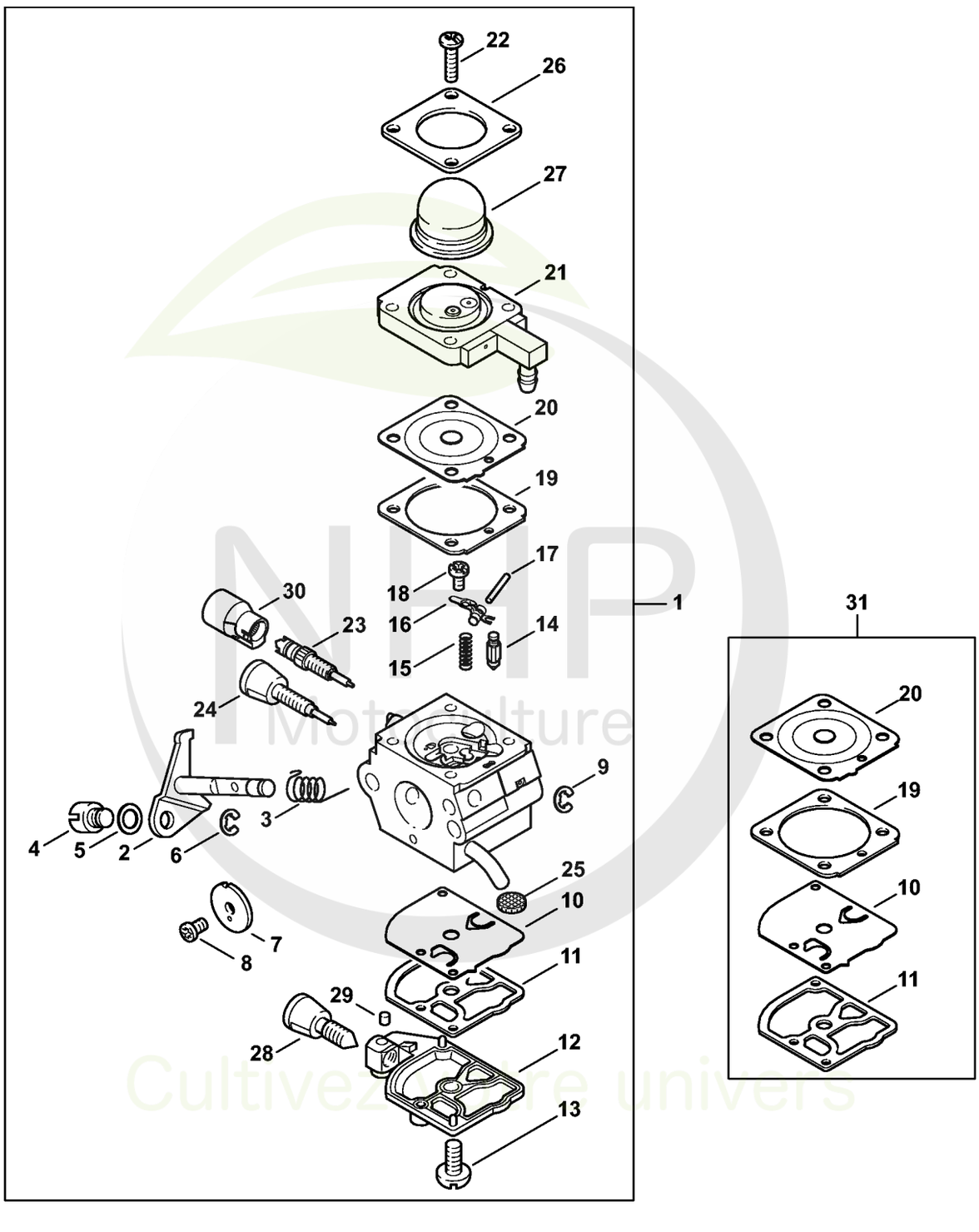

NHP Motoculture
Cultivez votre univers



CLIQUEZ SUR LES RÉFÉRENCES SOULIGNÉES

1 produit : accès direct à sa fiche NHP.
Plusieurs produits : recherche sur le site NHP.

23/26 références reliées au catalogue.

Carburateur 4137/28

#	Numéro de pièce	Description	Quantité	Contient un ou plusieurs articles	Remarques
1	4137 120 0628	Carburateur 4137/28	1	2 - 30	
2	4137 120 7102	Axe de papillon avec levier	1		
3	4137 122 3000	Ressort	1		
4	4128 121 8900	Boulon	1		
5	4137 121 8600	Rondelle	1		
6	1120 122 9000	Circlip	1		
7	4229 121 3303	Papillon	1		
8	1125 122 7403	Vis à tête ronde	1		
9	1125 122 9001	Circlip	1		
10	1129 121 4800	Membrane de pompe	1		
11	1123 129 0905	Joint de pompe	1		
12	4134 121 0802	Couvercle	1		
13	1120 122 7800	Vis à tête bombée fraisée	1		
14	Z000 018 Z000	Pointeau d'admission	1		
15	4128 122 3000	Ressort	1		
16	4229 121 5000	Levier de réglage d'admission	1		
17	1120 121 9200	Axe	1		
18	0000 122 7101	Vis	1		
19	4241 129 0901	Joint de réglage	1		
20	4241 121 4702	Membrane de réglage	1		
21	4137 120 2201	Bride	1		
22	4226 122 7100	Vis	4		
23	4229 122 6701	Vis H de richesse à haut régime	1		
24	4229 122 6800	Vis L de richesse au ralenti	1		
25	1120 121 7800	Tamis	1		
26	4140 121 0800	Couvercle	1		

NHP Motoculture
Cultivez votre univers



CLIQUEZ SUR LES RÉFÉRENCES SOULIGNÉES

1 produit : accès direct à sa fiche NHP.
Plusieurs produits : recherche sur le site NHP.

5/5 références reliées au catalogue.

Carburateur 4137/28

#	Numéro de pièce	Description	Quantité	Contient un ou plusieurs articles	Remarques
27	4226 121 2700	Capuchon	1		
28	4140 122 6200	Vis de réglage de régime de ralenti	1		
29	1125 122 4200	Pièce de serrage	1		
30	4229 121 2701	Capuchon	1		
31	4229 007 1060	Jeu de pièces de carburateur	1	10, 11, 19, 20	

NHP Motoculture
Cultivez votre univers



IDENTIFIEZ LE REPÈRE

Puis retrouvez la référence correspondante dans la nomenclature associée.

Ouvrir la nomenclature - page 18

Carburateur 4137/22

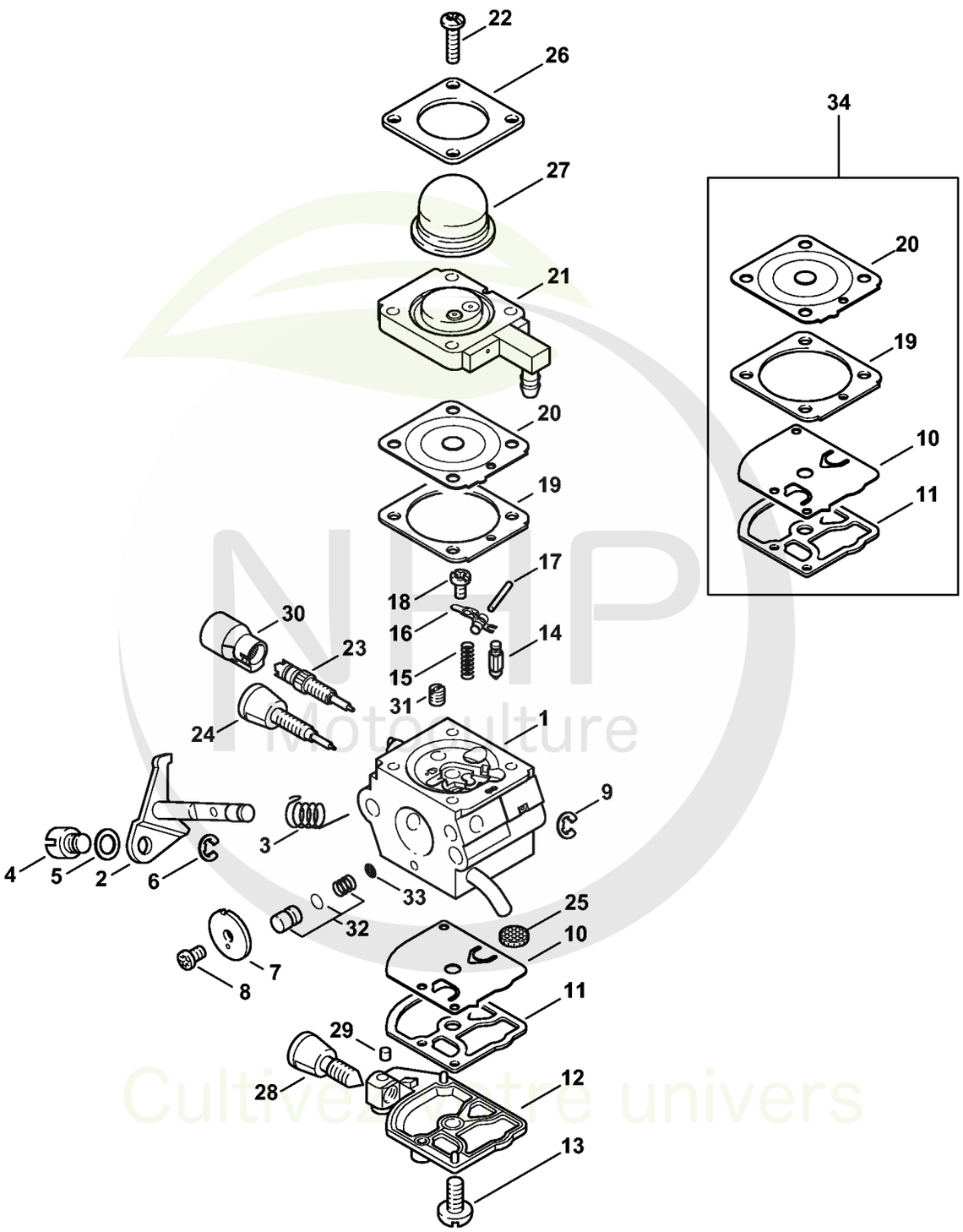

NHP Motoculture
Cultivez votre univers



CLIQUEZ SUR LES RÉFÉRENCES SOULIGNÉES

1 produit : accès direct à sa fiche NHP.
Plusieurs produits : recherche sur le site NHP.

25/26 références reliées au catalogue.

Carburateur 4137/22

#	Numéro de pièce	Description	Quantité	Contient un ou plusieurs articles	Remarques
1	4137 120 0622	Carburateur 4137/22	1	2 - 33	
2	4137 120 7100	Axe de papillon avec levier	1		
3	1123 122 3000	Ressort	1		
4	4128 121 8900	Boulon	1		
5	4137 121 8600	Rondelle	1		
6	1120 122 9000	Circlip	1		
7	4229 121 3303	Papillon	1		
8	1125 122 7403	Vis à tête ronde	1		
9	1125 122 9001	Circlip	1		
10	1129 121 4800	Membrane de pompe	1		
11	1123 129 0905	Joint de pompe	1		
12	4134 121 0802	Couvercle	1		
13	1120 122 7800	Vis à tête bombée fraisée	1		
14	4116 121 5100	Pointeau d'admission	1		
15	1120 122 3004	Ressort	1		
16	1125 121 5000	Levier de réglage d'admission	1		
17	1120 121 9200	Axe	1		
18	1120 122 6600	Vis à embase	1		
19	4229 129 0901	Joint de réglage	1		
20	4229 121 4700	Membrane de réglage	1		
21	4314 120 2200	Bride	1		
22	4226 122 7100	Vis	4		
23	4229 122 6701	Vis H de richesse à haut régime	1		
24	4229 122 6800	Vis L de richesse au ralenti	1		
25	1123 121 7800	Tamis	1		
26	4140 121 0800	Couvercle	1		

NHP Motoculture
Cultivez votre univers



CLIQUEZ SUR LES RÉFÉRENCES SOULIGNÉES

1 produit : accès direct à sa fiche NHP.
Plusieurs produits : recherche sur le site NHP.

8/8 références reliées au catalogue.

Carburateur 4137/22

#	Numéro de pièce	Description	Quantité	Contient un ou plusieurs articles	Remarques
27	4226 121 2700	Capuchon	1		
28	4140 122 6200	Vis de réglage de régime de ralenti	1		
29	1125 122 4200	Pièce de serrage	1		
30	4229 121 2701	Capuchon	1		
31	4229 121 5602	Gicleur fixe 0.35	1		
32	4314 007 1053	Jeu de Piston de pompe	1	33	
33	1120 121 7801	Tamis	1		
34	4229 007 1060	Jeu de pièces de carburateur	1	10, 11, 19, 20	

NHP Motoculture
Cultivez votre univers



IDENTIFIEZ LE REPÈRE

Puis retrouvez la référence correspondante dans la nomenclature associée.

Ouvrir la nomenclature - page 21

Carburateur C1Q-S157, C1Q-S69 (41.2017) (45.2009)

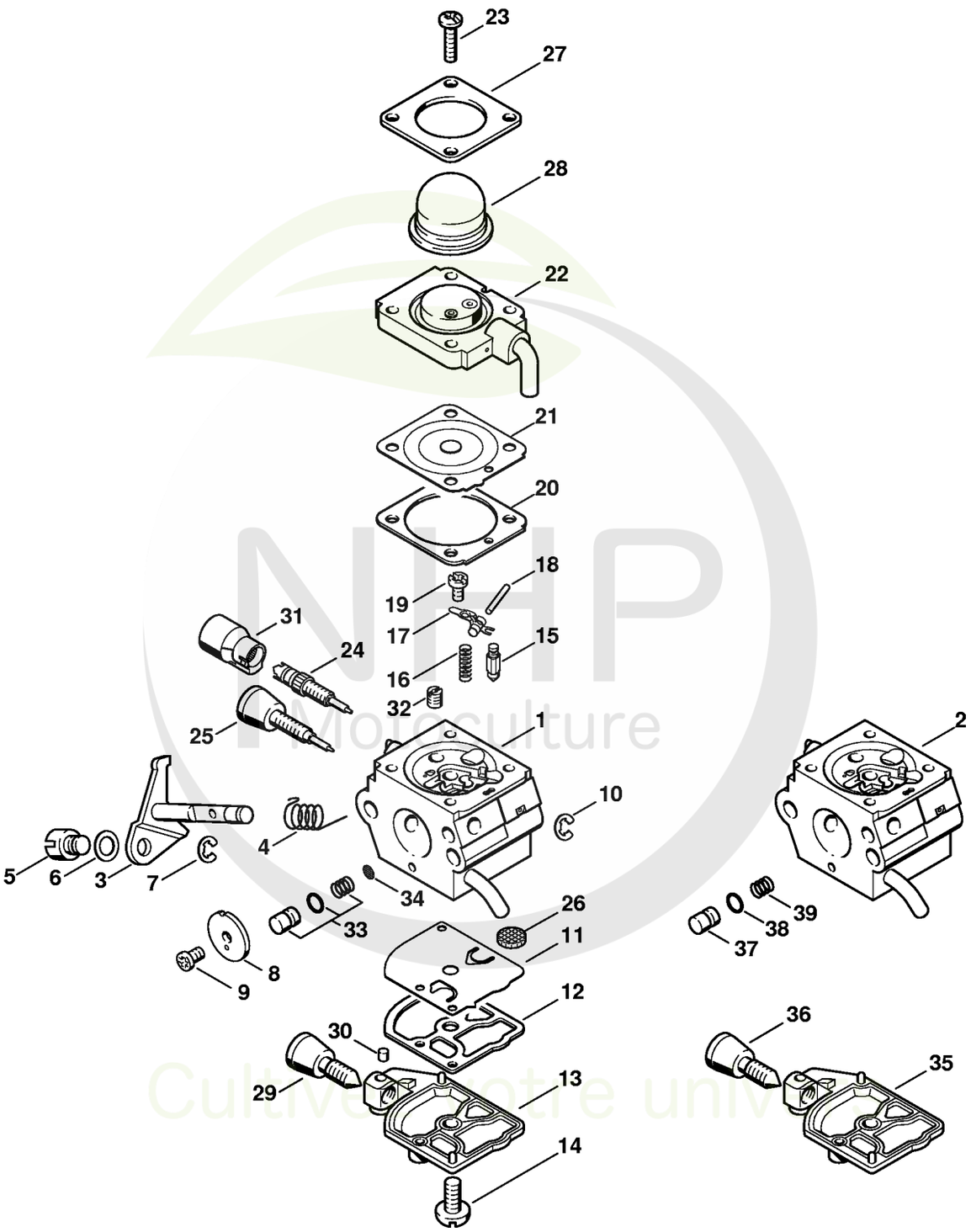



CLIQUEZ SUR LES RÉFÉRENCES SOULIGNÉES

1 produit : accès direct à sa fiche NHP.
Plusieurs produits : recherche sur le site NHP.

24/26 références reliées au catalogue.

Carburateur C1Q-S157, C1Q-S69 (41.2017) (45.2009)

#	Numéro de pièce	Description	Quantité	Contient un ou plusieurs articles	Remarques
1	4137 120 0614	Carburateur C1Q-S157C	1	3 - 34	
2	4137 120 0608	Carburateur C1Q-S69A	1	3 - 12, 14 - 28, 30 - 32, 34 - 39	
3	4137 120 7100	Axe de papillon avec levier	1		
4	1123 122 3000	Ressort	1		
5	4128 121 8900	Boulon	1		
6	4137 121 8600	Rondelle	1		
7	1120 122 9000	Circlip	1		
8	4229 121 3303	Papillon	1		
9	1125 122 7403	Vis à tête ronde	1		
10	1125 122 9001	Circlip	1		
11	1129 121 4800	Membrane de pompe	1		
12	1123 129 0905	Joint de pompe	1		
13	4134 121 0802	Couvercle	1		
14	1120 122 7800	Vis à tête bombée fraisée	1		
15	Z000 018 Z000	Pointeau d'admission	1		
16	1120 122 3004	Ressort	1		
17	1125 121 5000	Levier de réglage d'admission	1		
18	1120 121 9200	Axe	1		
19	1120 122 6600	Vis à embase	1		
20	4229 129 0901	Joint de réglage	1		
21	4229 121 4700	Membrane de réglage	1		
22	4228 120 2200	Bride	1		
23	4226 122 7100	Vis	4		
24	4229 122 6701	Vis H de richesse à haut régime	1		
25	4229 122 6800	Vis L de richesse au ralenti	1		
26	1123 121 7800	Tamis	1		

NHP Motoculture
Cultivez votre univers



CLIQUEZ SUR LES RÉFÉRENCES SOULIGNÉES

1 produit : accès direct à sa fiche NHP.
Plusieurs produits : recherche sur le site NHP.

14/14 références reliées au catalogue.

Carburateur C1Q-S157, C1Q-S69 (41.2017) (45.2009)

#	Numéro de pièce	Description	Quantité	Contient un ou plusieurs articles	Remarques
27	4140 121 0800	Couvercle	1		
28	4226 121 2700	Capuchon	1		
29	4140 122 6200	Vis de réglage de régime de ralenti	1		
30	1125 122 4200	Pièce de serrage	1		
31	4229 121 2701	Capuchon	1		
32	4229 121 5602	Gicleur fixe 0.35	1		
33	4314 007 1053	Jeu de Piston de pompe	1	34	
34	1120 121 7801	Tamis	1		
35	1123 121 0800	Couvercle	1		
36	4180 122 6200	Vis de réglage de régime de ralenti	1		
37	4229 121 5800	Piston de pompe	1		
38	4140 122 3600	Anneau de joint	1		
39	4229 122 3001	Ressort	1		
	4140 007 1060	Jeu de pièces de carburateur	1	11, 12, 20 - 22	

NHP Motoculture
Cultivez votre univers



IDENTIFIEZ LE REPÈRE

Puis retrouvez la référence correspondante dans la nomenclature associée.

Ouvrir la nomenclature - page 24

Carburateur C1Q-S80 BR (41.2017)

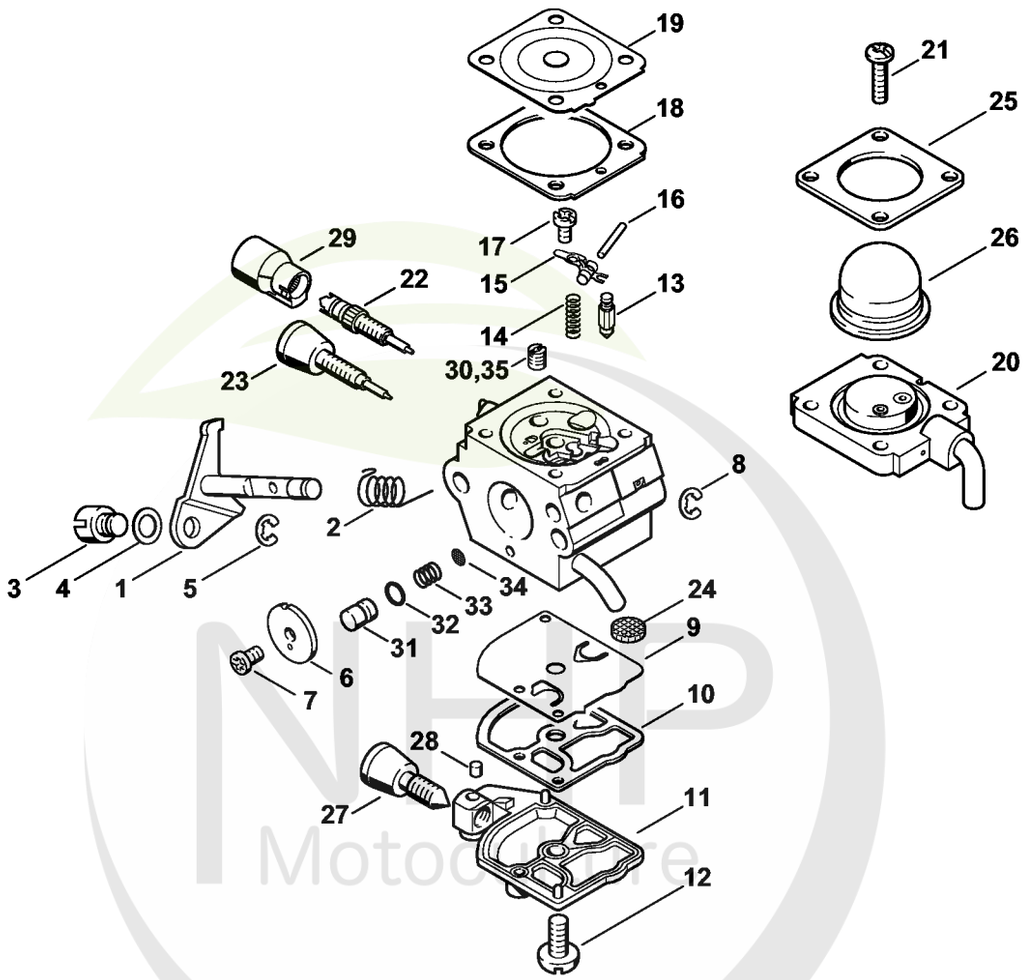

NHP Motoculture
Cultivez votre univers



CLIQUEZ SUR LES RÉFÉRENCES SOULIGNÉES

1 produit : accès direct à sa fiche NHP.
Plusieurs produits : recherche sur le site NHP.

25/26 références reliées au catalogue.

Carburateur C1Q-S80 BR (41.2017)

#	Numéro de pièce	Description	Quantité	Contient un ou plusieurs articles	Remarques
	4137 120 0611	Carburateur C1Q-S80F	1	1 - 34	BR
1	4137 120 7100	Axe de papillon avec levier	1		
2	1123 122 3000	Ressort	1		
3	4128 121 8900	Boulon	1		
4	4137 121 8600	Rondelle	1		
5	1120 122 9000	Circlip	1		
6	4229 121 3303	Papillon	1		
7	1125 122 7403	Vis à tête ronde	1		
8	1125 122 9001	Circlip	1		
9	1129 121 4800	Membrane de pompe	1		
10	1123 129 0905	Joint de pompe	1		
11	1123 121 0800	Couvercle	1		
12	1120 122 7800	Vis à tête bombée fraisée	1		
13	Z000 018 Z000	Pointeau d'admission	1		
14	1120 122 3004	Ressort	1		
15	1125 121 5000	Levier de réglage d'admission	1		
16	1120 121 9200	Axe	1		
17	1120 122 6600	Vis à embase	1		
18	4229 129 0901	Joint de réglage	1		
19	4229 121 4700	Membrane de réglage	1		
20	4228 120 2200	Bride	1		
21	4226 122 7100	Vis	4		
22	4229 122 6701	Vis H de richesse à haut régime	1		
23	4229 122 6800	Vis L de richesse au ralenti	1		
24	1123 121 7800	Tamis	1		
25	4140 121 0800	Couvercle	1		

NHP Motoculture
Cultivez votre univers



CLIQUEZ SUR LES RÉFÉRENCES SOULIGNÉES

1 produit : accès direct à sa fiche NHP.
Plusieurs produits : recherche sur le site NHP.

11/11 références reliées au catalogue.

Carburateur C1Q-S80 BR (41.2017)

#	Numéro de pièce	Description	Quantité	Contient un ou plusieurs articles	Remarques
26	4226 121 2700	Capuchon	1		
27	4180 122 6200	Vis de réglage de régime de ralenti	1		
28	1125 122 4200	Pièce de serrage	1		
29	4229 121 2701	Capuchon	1		
30	1123 121 5602	Gicleur fixe 0.46	1		
31	4229 121 5800	Piston de pompe	1		
32	4140 122 3600	Anneau de joint	1		
33	4229 122 3001	Ressort	1		
34	1120 121 7801	Tamis	1		
35	1130 121 5601	Gicleur fixe 0.44	1		Gicleur pour altitude
	4140 007 1060	Jeu de pièces de carburateur	1	9, 10, 18 - 20	

NHP Motoculture
Cultivez votre univers



IDENTIFIEZ LE REPÈRE

Puis retrouvez la référence correspondante dans la nomenclature associée.

Ouvrir la nomenclature - page 27

Carburateur C1Q-S63 (15.2003)

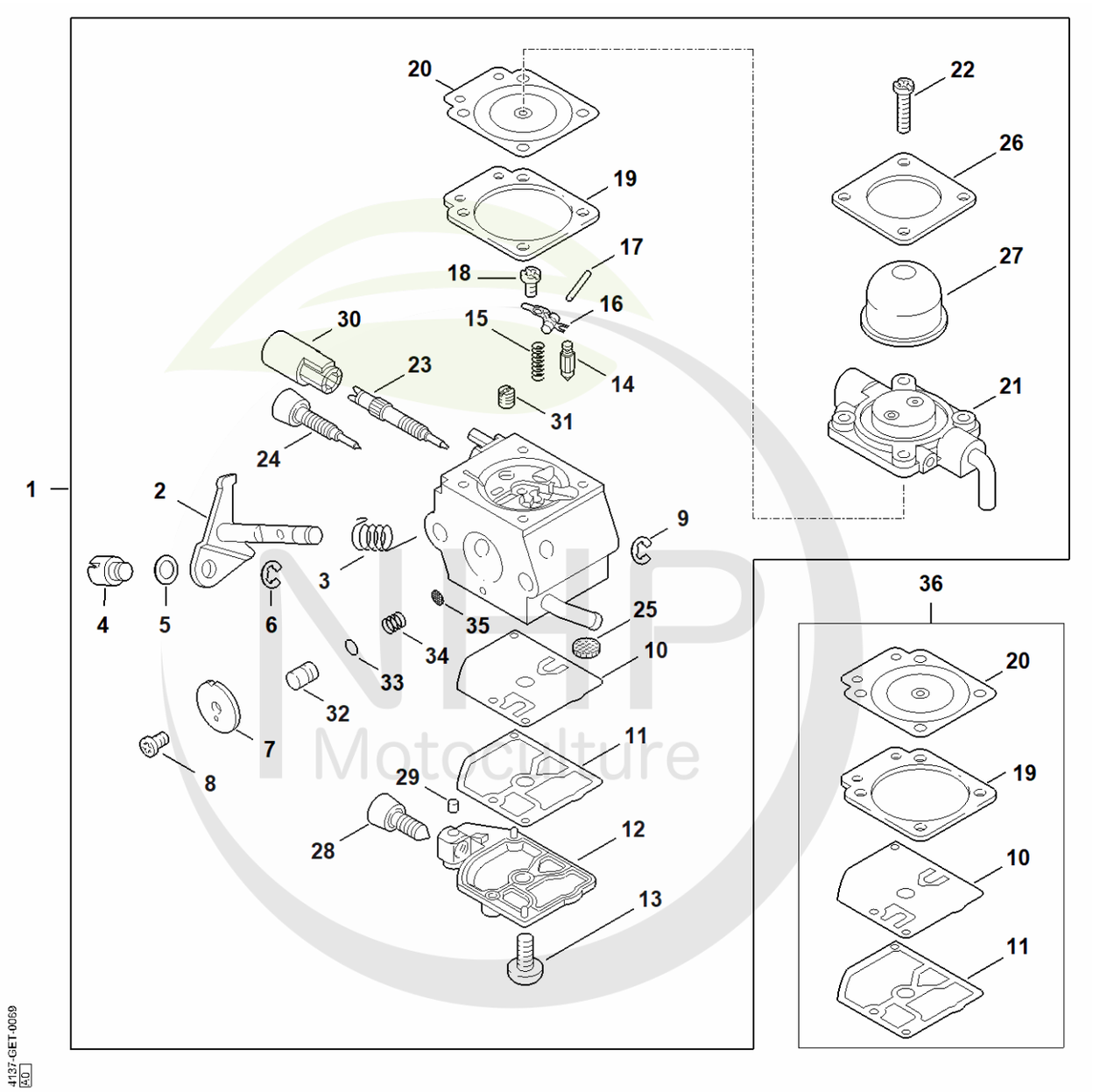

NHP Motoculture
Cultivez votre univers



CLIQUEZ SUR LES RÉFÉRENCES SOULIGNÉES

1 produit : accès direct à sa fiche NHP.
Plusieurs produits : recherche sur le site NHP.

25/26 références reliées au catalogue.

Carburateur C1Q-S63 (15.2003)

#	Numéro de pièce	Description	Quantité	Contient un ou plusieurs articles	Remarques
1	4137 120 0606	Carburateur C1Q-S63A	1	2 - 35	
2	4137 120 7100	Axe de papillon avec levier	1		
3	1123 122 3000	Ressort	1		
4	4128 121 8900	Boulon	1		
5	4137 121 8600	Rondelle	1		
6	1120 122 9000	Circlip	1		
7	4229 121 3303	Papillon	1		
8	1125 122 7403	Vis à tête ronde	1		
9	1125 122 9001	Circlip	1		
10	1129 121 4800	Membrane de pompe	1		
11	1123 129 0905	Joint de pompe	1		
12	1123 121 0800	Couvercle	1		
13	1120 122 7800	Vis à tête bombée fraisée	1		
14	Z000 018 Z000	Pointeau d'admission	1		
15	1120 122 3004	Ressort	1		
16	1125 121 5000	Levier de réglage d'admission	1		
17	1120 121 9200	Axe	1		
18	1120 122 6600	Vis à embase	1		
19	1129 129 0900	Joint de réglage	1		
20	4129 121 4700	Membrane de réglage	1		
21	4140 120 2200	Bride	1		
22	4226 122 7100	Vis	4		
23	4229 122 6700	Vis H de richesse à haut régime	1		
24	4229 122 6800	Vis L de richesse au ralenti	1		
25	1123 121 7800	Tamis	1		
26	4140 121 0800	Couvercle	1		

NHP Motoculture
Cultivez votre univers



CLIQUEZ SUR LES RÉFÉRENCES SOULIGNÉES

1 produit : accès direct à sa fiche NHP.
Plusieurs produits : recherche sur le site NHP.

10/10 références reliées au catalogue.

Carburateur C1Q-S63 (15.2003)

#	Numéro de pièce	Description	Quantité	Contient un ou plusieurs articles	Remarques
27	4226 121 2700	Capuchon	1		
28	4229 122 6200	Vis de réglage de régime de ralenti	1		
29	1125 122 4200	Pièce de serrage	1		
30	4229 121 2700	Capuchon	1		
31	4137 121 5603	Gicleur fixe 0.34	1		
32	4229 121 5800	Piston de pompe	1		
33	4140 122 3600	Anneau de joint	1		
34	4229 122 3001	Ressort	1		
35	1120 121 7801	Tamis	1		
36	1129 007 1062	Jeu de pièces de carburateur	1	10, 11, 19, 20	

NHP Motoculture
Cultivez votre univers



IDENTIFIEZ LE REPÈRE

Puis retrouvez la référence correspondante dans la nomenclature associée.

Ouvrir la nomenclature - page 30

Poignée

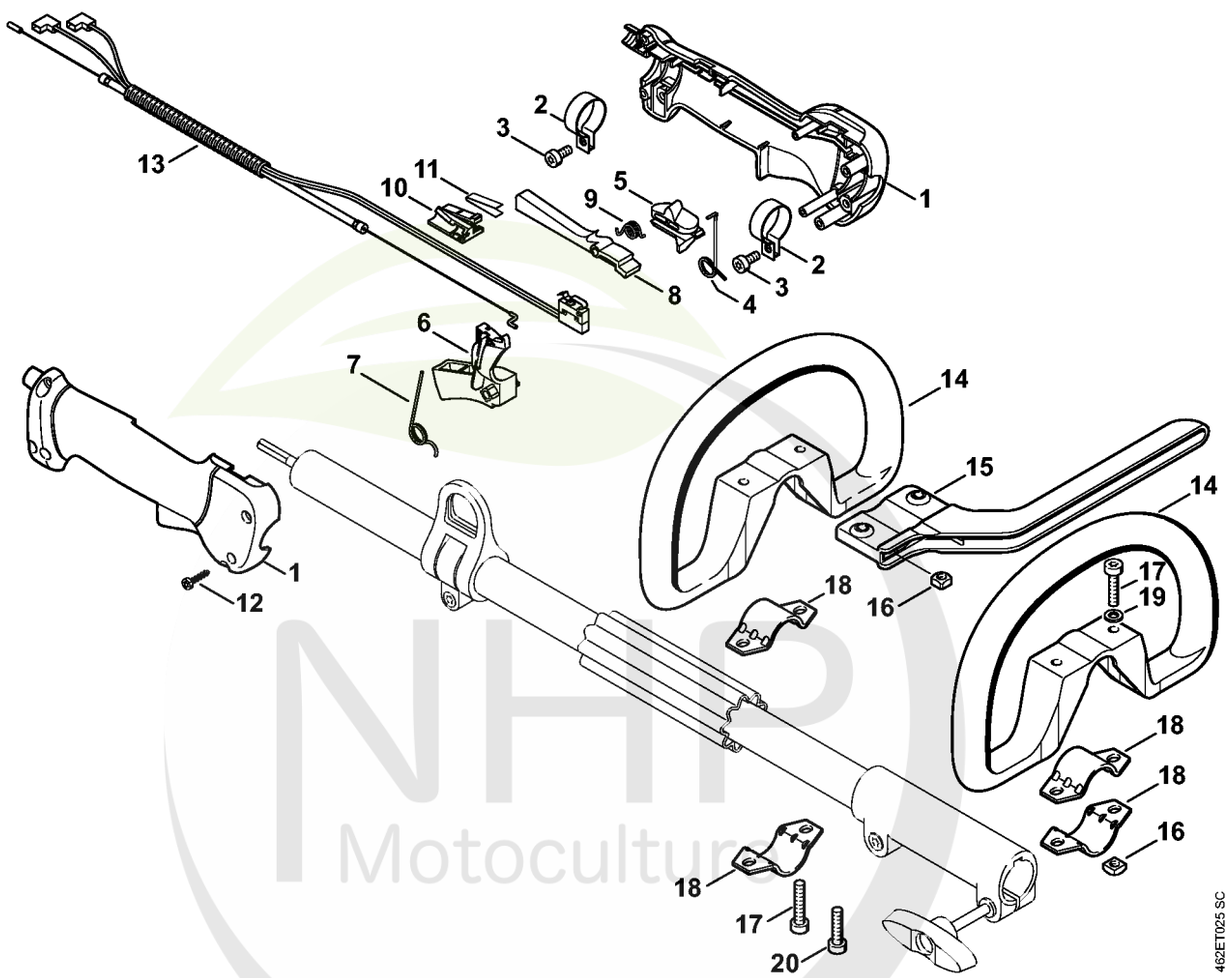

NHP Motoculture
Cultivez votre univers



CLIQUEZ SUR LES RÉFÉRENCES SOULIGNÉES

1 produit : accès direct à sa fiche NHP.
Plusieurs produits : recherche sur le site NHP.

21/21 références reliées au catalogue.

Poignée

#	Numéro de pièce	Description	Quantité	Contient un ou plusieurs articles	Remarques
	4137 790 1307	Poignée de commande	1	1 - 12	
1	4137 790 0300	Poignée	1		
2	4137 791 9400	Collier de serrage	2		
3	9022 341 0960	Vis cylindrique IS-M5x12	2		
4	4137 182 4505	Ressort coudé	1		
5	4137 182 1701	Curseur combiné	1		
6	4137 182 1001	Manette des gaz	1		
7	4137 182 4504	Ressort coudé	1		
8	4137 182 0802	Levier d'arrêt	1		
9	4128 182 4501	Ressort coudé	1		
10	4128 793 3000	Curseur	1		
11	4128 791 3100	Ressort	1		
12	9074 478 3025	Vis cylindrique IS P4x16	4		
13	4137 180 1107	Câble de commande des gaz	1		
14	4180 790 3405	Poignée circulaire	1	15 - 19	
15	4130 790 8450	Etrier	1	16, 17	
16	9222 068 0900	Ecrou à quatre pans M6	2		
17	9022 341 1370	Vis cylindrique IS M6x30	2		
18	4123 791 7400	Bride de fixation	2		
19	9291 021 0140	Rondelle 6,4	2		
20	9022 341 1350	Vis cylindrique IS-M6x25	2		

NHP Motoculture
Cultivez votre univers



IDENTIFIEZ LE REPÈRE

Puis retrouvez la référence correspondante dans la nomenclature associée.

Ouvrir la nomenclature - page 32

Tube complet

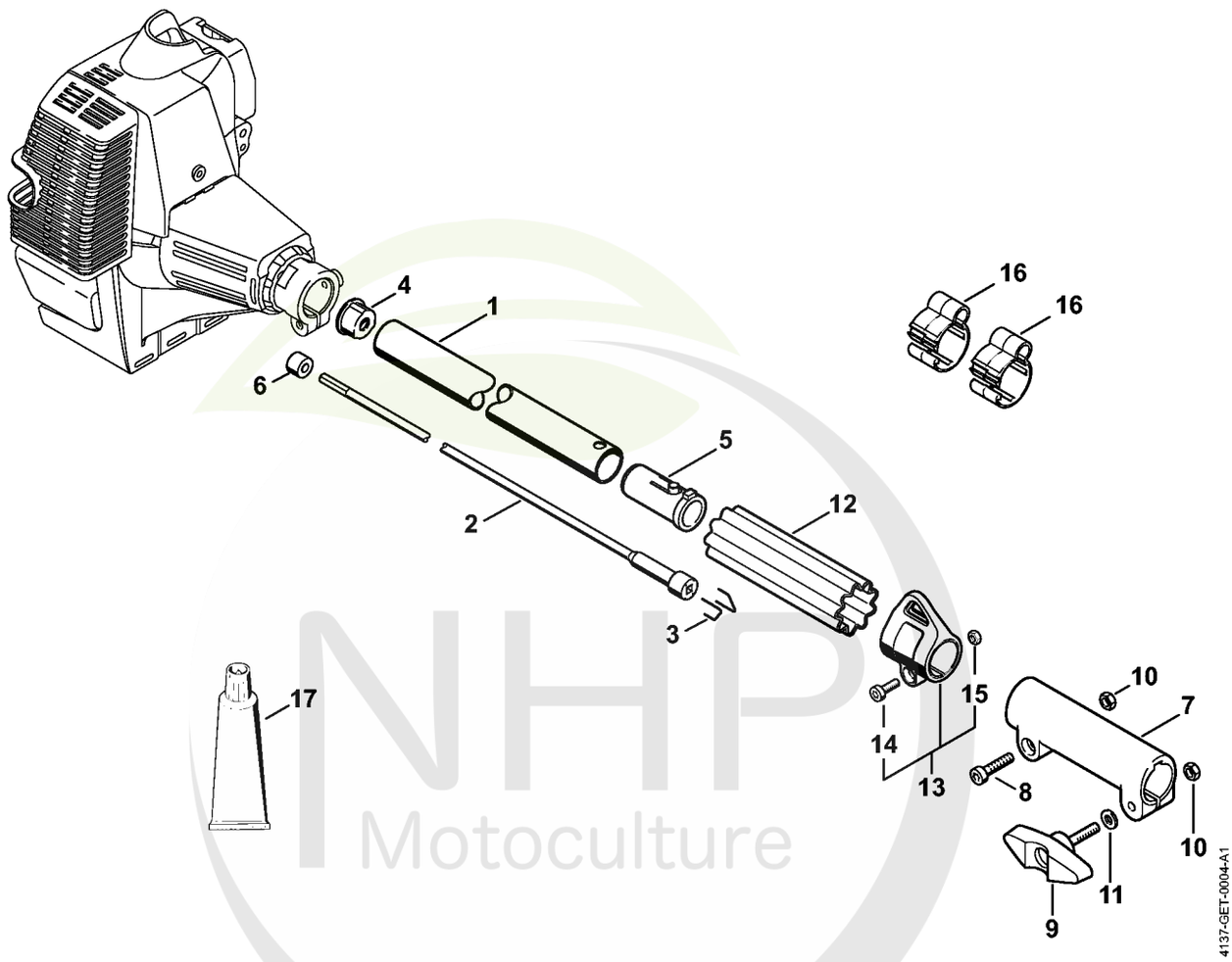

NHP Motoculture
Cultivez votre univers



CLIQUEZ SUR LES RÉFÉRENCES SOULIGNÉES

1 produit : accès direct à sa fiche NHP.
Plusieurs produits : recherche sur le site NHP.

17/17 références reliées au catalogue.

Tube complet

#	Numéro de pièce	Description	Quantité	Contient un ou plusieurs articles	Remarques
1	4140 710 7120	Tube complet Ø 25,4 mm x 0,64 m	1	4	
2	4140 710 3220	Arbre d'entraînement	1	3, 5, 6	
3	4140 716 2200	Etrier	2		
4	4137 711 2101	Bouchon	1		
5	4140 791 7207	Douille	1		
6	4140 711 2500	Douille	1		
7	4140 160 0700	Manchon d'accouplement	1	8 - 11	
8	9022 341 1350	Vis cylindrique IS-M6x25	1		
9	4140 790 7501	Vis à garrot	1		
10	9210 319 0900	Ecrou à six pans M6	2		
11	9291 021 0140	Rondelle 6,4	1		
12	0000 711 2500	Douille	1		
13	0000 790 8803	Oeillet de suspension Ø 25,4	1	14, 15	
14	9022 341 0980	Vis cylindrique IS M5x16	1		
15	9210 261 0700	Écrou à six pans M5	1		
16	0000 182 2100	Support Ø 25,4 mm	2		
17	0781 120 1110	Graisse multifonctionnelle 225 g	1		

NHP Motoculture
Cultivez votre univers



IDENTIFIEZ LE REPÈRE

Puis retrouvez la référence correspondante dans la nomenclature associée.

Ouvrir la nomenclature - page 34

Rallonge de tube 0,5 m HL-KM 0°, HL-KM 135°, HT-KM, SP-KM

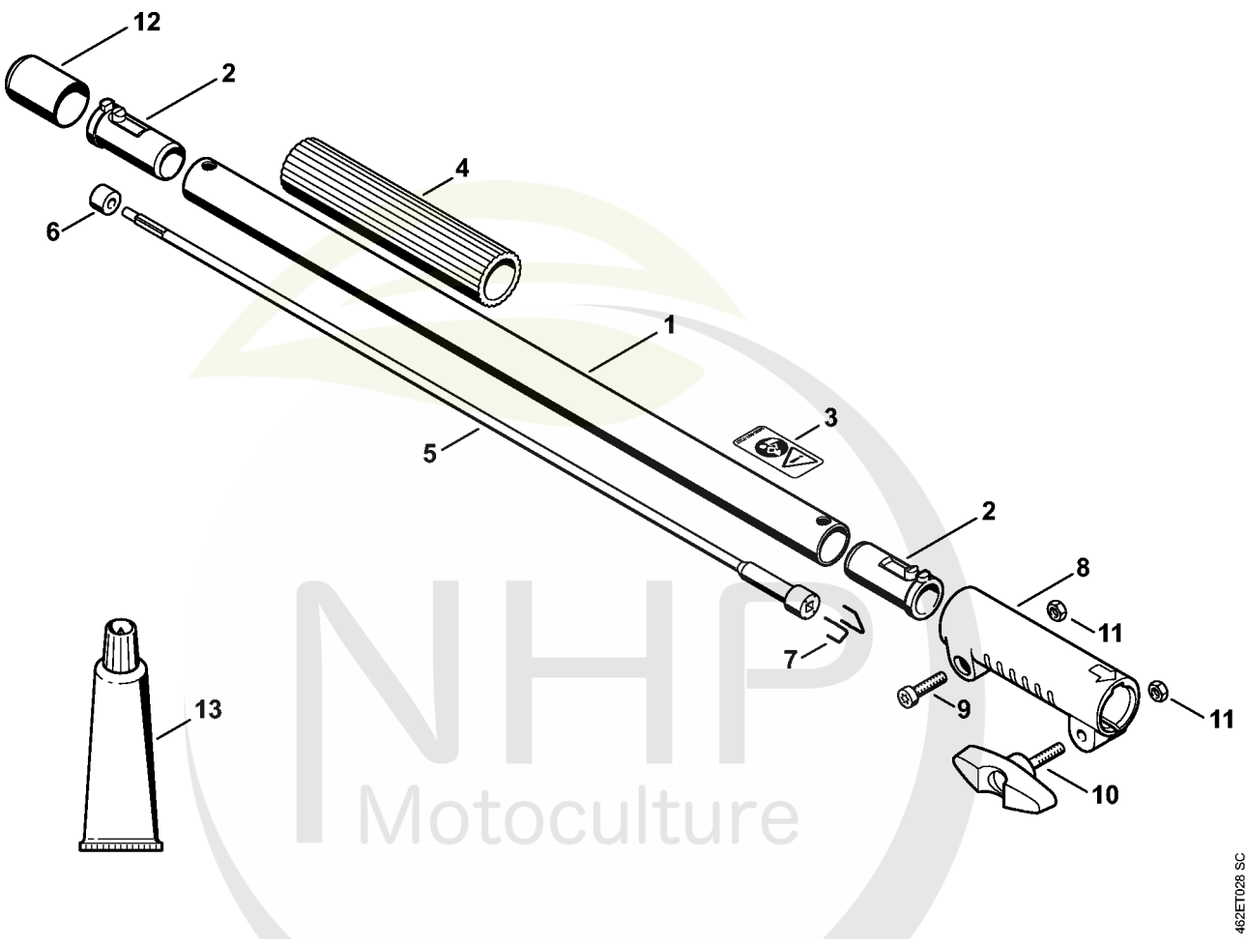

NHP Motoculture
Cultivez votre univers



CLIQUEZ SUR LES RÉFÉRENCES SOULIGNÉES

1 produit : accès direct à sa fiche NHP.
Plusieurs produits : recherche sur le site NHP.

13/13 références reliées au catalogue.

Rallonge de tube 0,5 m HL-KM 0°, HL-KM 135°, HT-KM, SP-KM

#	Numéro de pièce	Description	Quantité	Contient un ou plusieurs articles	Remarques
1	0000 710 7100	Tube complet 0,5 m	1	2 - 12	
2	4140 791 7207	Douille	2		
3	0000 967 7327	Pictogramme d'avertissement	1		
4	4230 791 2000	Gaine de poignée 185 mm	1		
5	0000 710 3201	Arbre d'entraînement	1	2, 6, 7	
6	4140 711 2500	Douille	1		
7	4140 716 2200	Etrier	2		
8	4140 160 0700	Manchon d'accouplement	1	9 - 11	
9	9022 341 1350	Vis cylindrique IS-M6x25	1		
10	4140 790 7501	Vis à garrot	1		
11	9210 319 0900	Ecrou à six pans M6	2		
12	4133 717 2000	Capuchon	1		
13	0781 120 1110	Graisse multifonctionnelle 225 g	1		

NHP Motoculture
Cultivez votre univers



IDENTIFIEZ LE REPÈRE

Puis retrouvez la référence correspondante dans la nomenclature associée.

Ouvrir la nomenclature - page 36

Rallonge de tube 1 m HT-KM

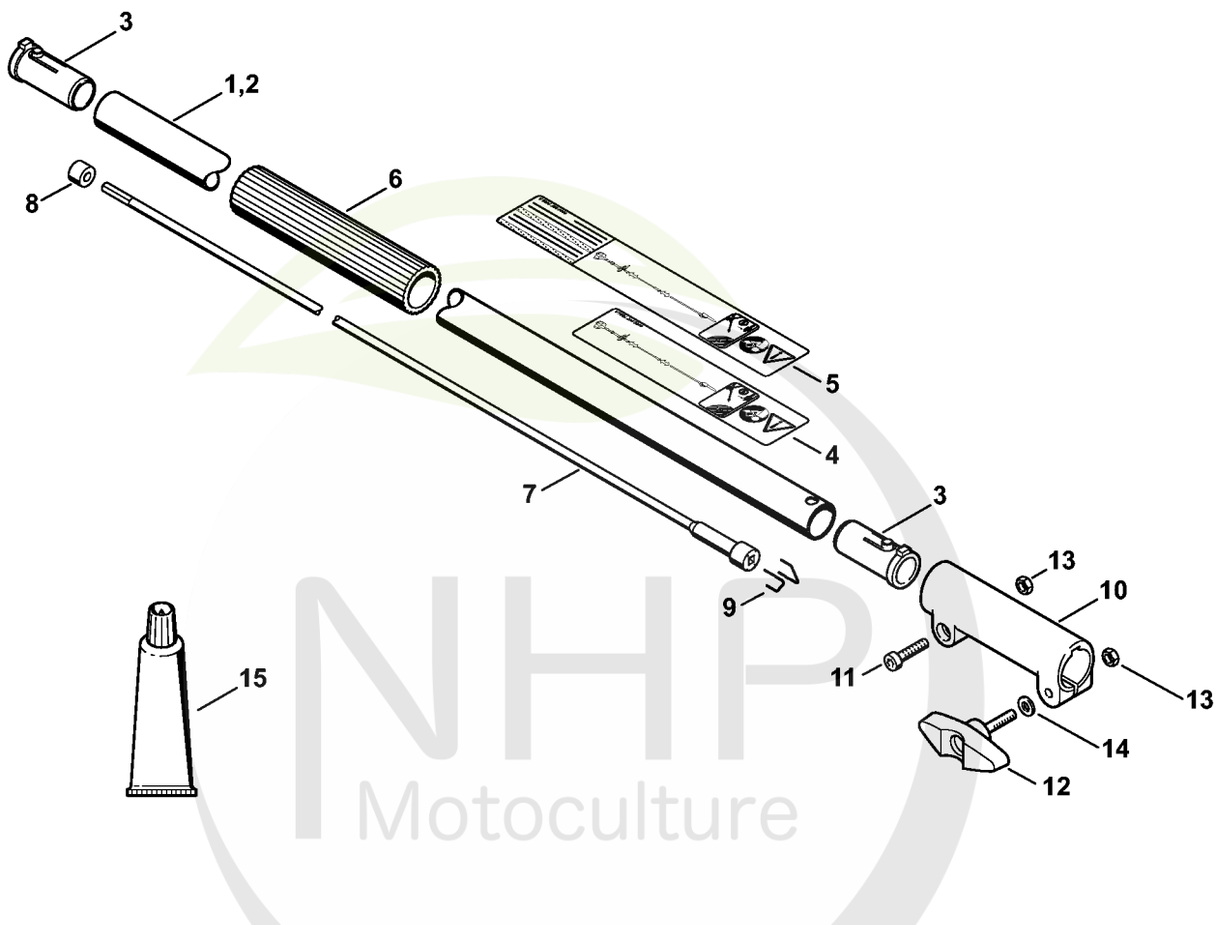

NHP Motoculture
Cultivez votre univers



CLIQUEZ SUR LES RÉFÉRENCES SOULIGNÉES

1 produit : accès direct à sa fiche NHP.
Plusieurs produits : recherche sur le site NHP.

13/15 références reliées au catalogue.

Rallonge de tube 1 m HT-KM

#	Numéro de pièce	Description	Quantité	Contient un ou plusieurs articles	Remarques
1	4140 710 7131	Tube complet 1 m	1	3, 4, 6 - 13	
2	4140 710 7143	Tube complet 1 m	1	3, 5 - 13	USA
3	4140 791 7207	Douille	2		
4	0000 967 7324	Pictogramme d'avertissement	1		
5	0000 967 3639	Plaque indicatrice	1		USA
6	4230 791 2000	Gaine de poignée 185 mm	1		
7	4140 710 3200	Arbre d'entraînement	1	3, 8, 9	
8	4140 711 2500	Douille	1		
9	4140 716 2200	Etrier	2		
10	4140 160 0700	Manchon d'accouplement	1	11 - 13	
11	9022 341 1350	Vis cylindrique IS-M6x25	1		
12	4140 790 7501	Vis à garrot	1		
13	9210 319 0900	Ecrou à six pans M6	2		
14	9291 021 0140	Rondelle 6,4	1		
15	0781 120 1110	Graisse multifonctionnelle 225 g	1		

NHP Motoculture
Cultivez votre univers



IDENTIFIEZ LE REPÈRE

Puis retrouvez la référence correspondante dans la nomenclature associée.

Ouvrir la nomenclature - page 38

Carbon Rallonge de tube 1 m HT-KM, HL-KM

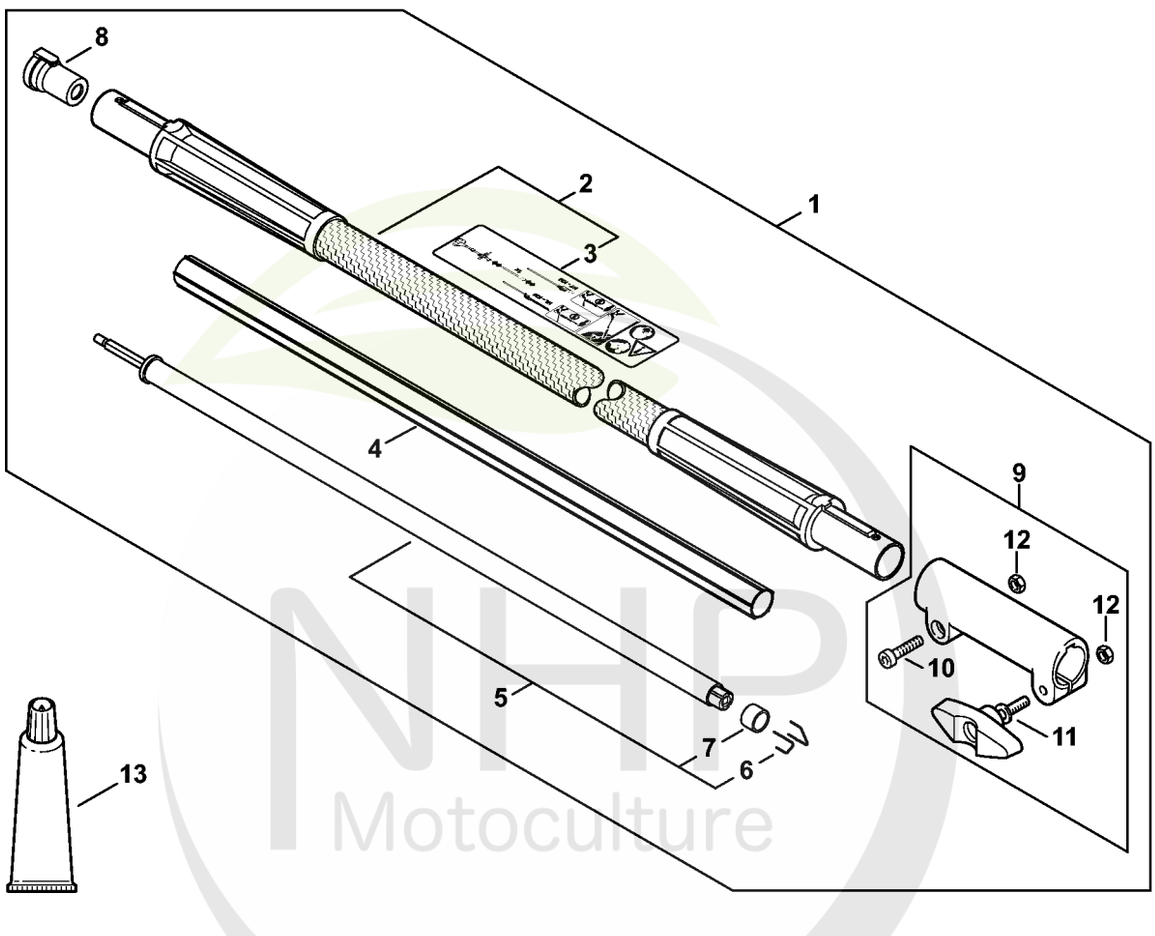

NHP Motoculture
Cultivez votre univers



CLIQUEZ SUR LES RÉFÉRENCES SOULIGNÉES

1 produit : accès direct à sa fiche NHP.
Plusieurs produits : recherche sur le site NHP.

11/13 références reliées au catalogue.

Carbon Rallonge de tube 1 m HT-KM, HL-KM

#	Numéro de pièce	Description	Quantité	Contient un ou plusieurs articles	Remarques
1	0000 710 7102	Tube complet 1 m	1	2 - 12	
2	0000 710 7103	Tube complet	1	3	
3	0000 967 4069	Plaque indicatrice	1		
4	4180 711 7300	Fourreau	1		
5	4180 710 3200	Arbre d'entraînement	1		
6	4140 716 2200	Etrier	2		
7	4180 711 2501	Douille	1		
8	4180 791 7204	Douille	2		
9	4140 160 0700	Manchon d'accouplement	1	10 - 12	
10	9022 341 1350	Vis cylindrique IS-M6x25	1		
11	4140 790 7501	Vis à garrot	1		
12	9210 319 0900	Ecrou à six pans M6	2		
13	0781 120 1109	Graisse universelle (tube de 80 g)	1		

NHP Motoculture
Cultivez votre univers



IDENTIFIEZ LE REPÈRE

Puis retrouvez la référence correspondante dans la nomenclature associée.

Ouvrir la nomenclature - page 40

Outils, Accessoires optionnels

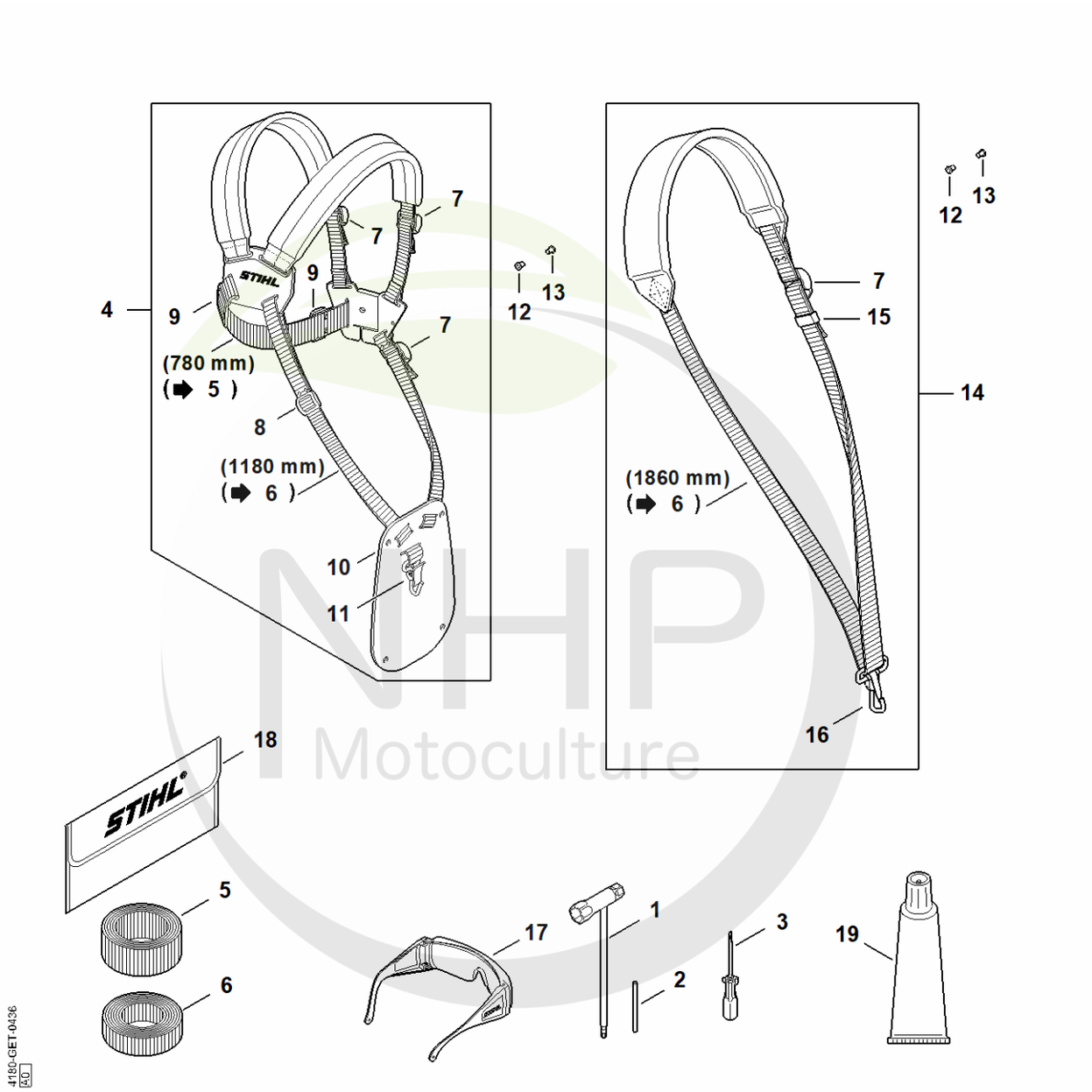

NHP Motoculture
Cultivez votre univers



CLIQUEZ SUR LES RÉFÉRENCES SOULIGNÉES

1 produit : accès direct à sa fiche NHP.
Plusieurs produits : recherche sur le site NHP.

17/19 références reliées au catalogue.

Outils, Accessoires optionnels

#	Numéro de pièce	Description	Quantité	Contient un ou plusieurs articles	Remarques
1	4128 890 3400	Clé multiple	1		
2	4130 893 7800	Mandrin	1		
3	0000 890 2300	Tournevis	1		
4	4119 710 9001	Harnais	1	5 - 11	
5	0000 930 2242	Sangle 38 mm x 5 m	1		
6	0000 930 2241	Sangle 25 mm x 10 m	1		
7	4203 792 7200	Boucle de réglage	3		
8	4119 718 6300	Boucle de réglage	1		
9	4119 718 6310	Boucle de réglage	2		
10	4119 718 7400	Plaque de protection	1		
11	4147 710 6900	Mousqueton	1		
12	9408 021 4530	Rivet, partie à riveter 4x8x6	1		(quantité suivant besoin)
13	9409 021 4420	Rivet, partie tête 4x8	1		(quantité suivant besoin)
14	4119 710 9012	Harnais	1	6, 7, 15, 16	
15	4119 718 6320	Boucle de réglage	1		
16	4119 710 6900	Mousqueten	1		
17	0000 884 0307	Lunettes de protection	1		
18	0000 891 0810	Pochette à outils	1		
19	0783 830 2000	Pâte d'étanchéité Dirko HT rouge	1		

NHP Motoculture
Cultivez votre univers



IDENTIFIEZ LE REPÈRE

Puis retrouvez la référence correspondante dans la nomenclature associée.

Ouvrir la nomenclature - page 42

Numéro de machine

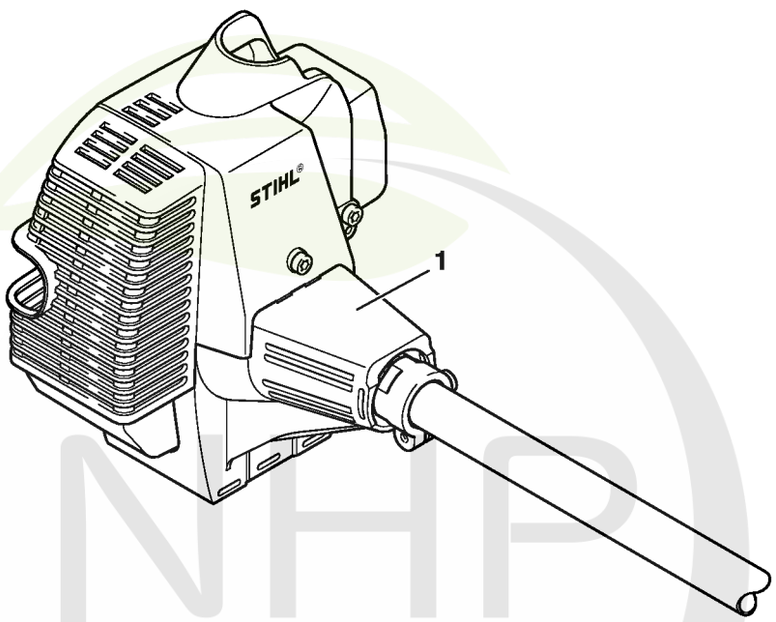

392ET095 SC

NHP Motoculture
Cultivez votre univers



CLIQUEZ SUR LES RÉFÉRENCES SOULIGNÉES

1 produit : accès direct à sa fiche NHP.
Plusieurs produits : recherche sur le site NHP.

0/0 références reliées au catalogue.

Numéro de machine

#	Numéro de pièce	Description	Quantité	Contient un ou plusieurs articles	Remarques
1		Emplacement du numéro de machine	1		

NHP Motoculture
Cultivez votre univers



IDENTIFIEZ LE REPÈRE

Puis retrouvez la référence correspondante dans la nomenclature associée.

Ouvrir la nomenclature - page 44

Consommables et matières auxiliaires

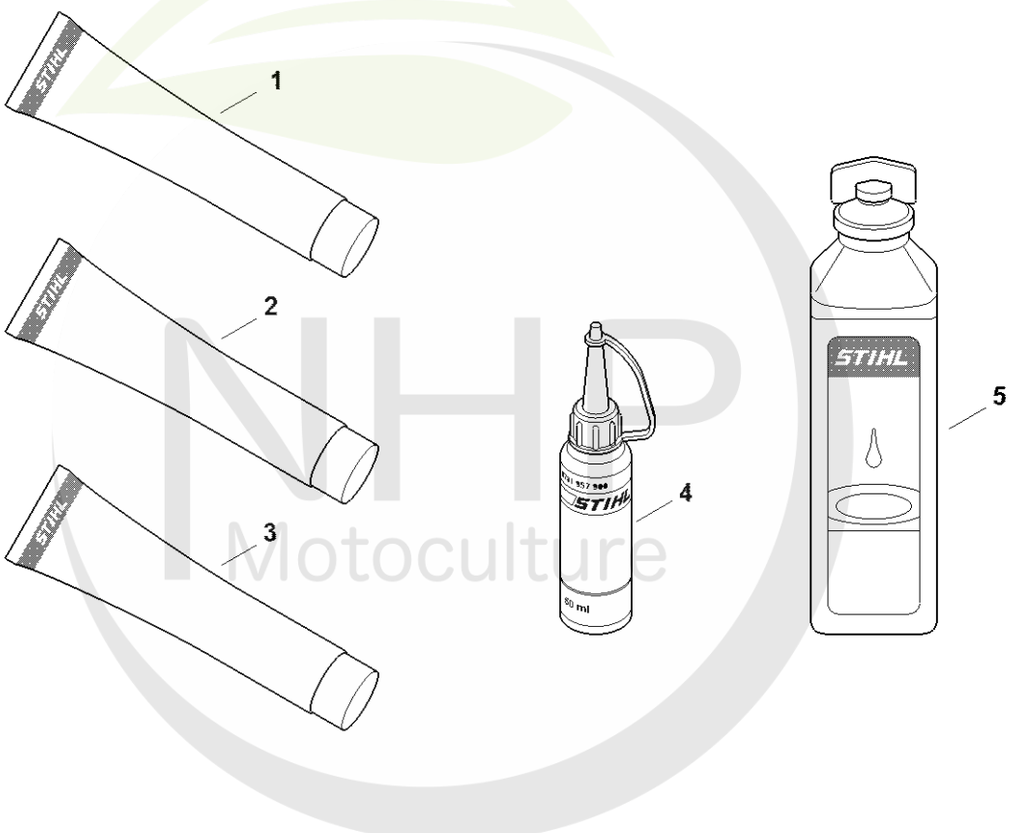

0000-GET-0170-A0

NHP Motoculture
Cultivez votre univers



CLIQUEZ SUR LES RÉFÉRENCES SOULIGNÉES

1 produit : accès direct à sa fiche NHP.
Plusieurs produits : recherche sur le site NHP.

11/11 références reliées au catalogue.

Consommables et matières auxiliaires

#	Numéro de pièce	Description	Quantité	Contient un ou plusieurs articles	Remarques
1	0781 120 1022	Graisse de transmission (Superlub FS, tube de 40 g)	1		
1	0781 120 1117	Graisse de transmission (tube de 80 g)	1		
1	0781 120 1118	Graisse de réducteur 225 g	1		
2	0781 120 1021	Graisse universelle (tube de 40 g)	1		
2	0781 120 1109	Graisse universelle (tube de 80 g)	1		
2	0781 120 1110	Graisse multifonctionnelle 225 g	1		
3	0783 830 2000	Pâte d'étanchéité Dirko HT rouge	1		
4	0781 957 9000	Produit antifriction OH 723	1		
5	0781 319 8401	HP 100ml	1		
5	0781 319 8052	HP Super 100ml	1		
5	0781 319 8060	HP Ultra 100ml	1		

NHP Motoculture
Cultivez votre univers