ÉCLATÉ INTERACTIF NHP MOTOCULTURE
Identifiez le repère, puis cliquez sur la référence soulignée.
Les références non soulignées ne sont pas retrouvées dans l'export.

KM 85

Liste des pièces
18.03.2025
France, français

Table des matières

Carter, Cylindre 2
Dispositif de lancement, Silencieux 4
Dispositif d'allumage, Embrayage 6
Filtre à air, Réservoir d'essence 8
Carburateur 4137/36 11
Carburateur 4137/28 14
Carburateur 4137/22 17
Carburateur C1Q-S157, C1Q-S69 (41.2017) (45.2009) 20
Carburateur C1Q-S80 BR (41.2017) 23
Carburateur C1Q-S63 (15.2003) 26
Poignée à deux mains 29
Poignée tubulaire à deux mains (15.2003) 32
Poignée tubulaire à deux mains BR, PRC 34
Tube complet 36
Rallonge de tube 0,5 m HL-KM 0°, HL-KM 135°, HT-KM, SP-KM 38
Rallonge de tube 1 m HT-KM 40
Carbon Rallonge de tube 1 m HT-KM, HL-KM 41
Outils, Accessoires optionnels 42
Numéro de machine 44
Consommables et matières auxiliaires 46

Liste des pièces KM 85, 18.03.2025 © ANDREAS STIHL AG & Co. KG



IDENTIFIEZ LE REPÈRE

Puis retrouvez la référence correspondante dans la nomenclature associée.

Ouvrir la nomenclature - page 3

Carter, Cylindre

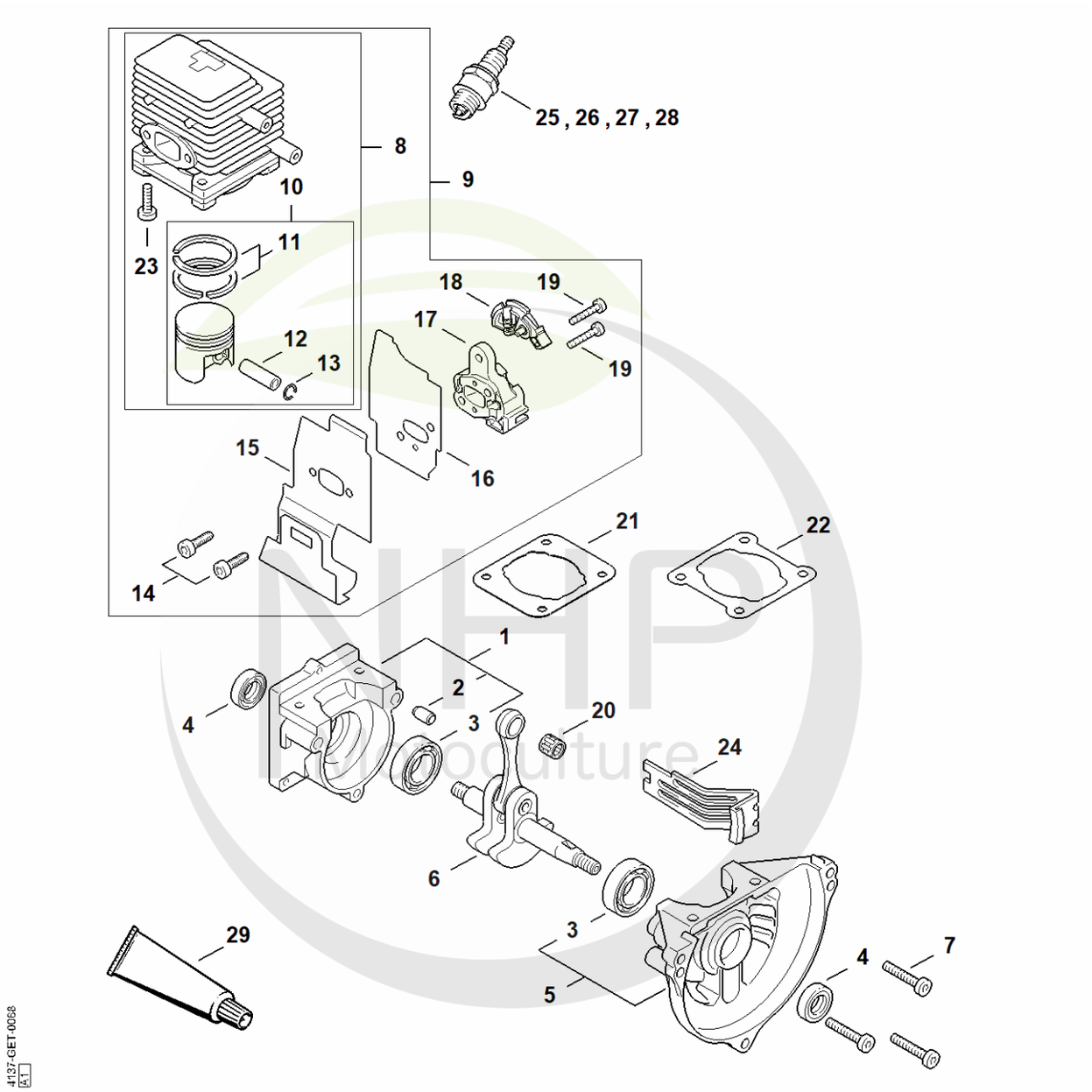

NHP
Cultivez votre univers



CLIQUEZ SUR LES RÉFÉRENCES SOULIGNÉES

1 produit : accès direct à sa fiche NHP.
Plusieurs produits : recherche sur le site NHP.

24/26 références reliées au catalogue.

Carter, Cylindre

#	Numéro de pièce	Description	Quantité	Contient un ou plusieurs articles	Remarques
1	4137 020 2800	Demi-carter de vilebrequin, côté lanceur	1	2, 3	
2	0000 988 8600	Douille	2		
3	9503 003 0242	Roulement rainuré à billes 6201	2		
4	9640 003 1195	Bague d'étanchéité 12x22x5	2		
5	4137 020 2601	Demi-carter de vilebrequin côté ventilat	1	3	
6	4137 030 0401	Vilebrequin	1		
7	9022 371 1050	Vis cylindrique IS-M5x25	3		
9	4137 007 1042	Jeu de pièces cylindre avec piston Ø 34 mm	1	8, 10 - 19, 23	
10	4137 030 2010	Piston Ø 34 mm	1	11 - 13	
11	4137 034 3000	Segment de piston Ø 34x1,5 mm	2		
12	4137 034 1500	Axe de piston 8x5x22	1		
13	9463 650 0805	Jonc d'arrêt 8x0,7	1		
14	9075 478 4085	Vis cylindrique IS-D5x18	2		
15	4137 149 0600	Joint de silencieux	1		
16	4137 129 0905	Joint	1		
17	4137 121 1603	Bride intermédiaire	1		
18	4137 182 7600	Pièce de serrage	1		
19	9075 478 4159	Vis cylindrique IS-D5x24	2		
20	9512 003 1830	Cage à aiguilles 8x11x10	1		
21	4140 029 2300	Joint de cylindre	1		
22	4137 029 2300	Joint de cylindre	1		
23	9075 478 4159	Vis cylindrique IS-D5x24	4		
24	4137 084 2200	Pièce de protection	1		
25	0000 400 7000	Bougie NGK BPMR7A	1		
26	1110 400 7005	Bougie Bosch WSR 6 F	1		
29	0783 830 2000	Pâte d'étanchéité Dirko HT rouge	1		

NHP Motoculture
Cultivez votre univers



IDENTIFIEZ LE REPÈRE

Puis retrouvez la référence correspondante dans la nomenclature associée.

Ouvrir la nomenclature - page 5

Dispositif de lancement, Silencieux

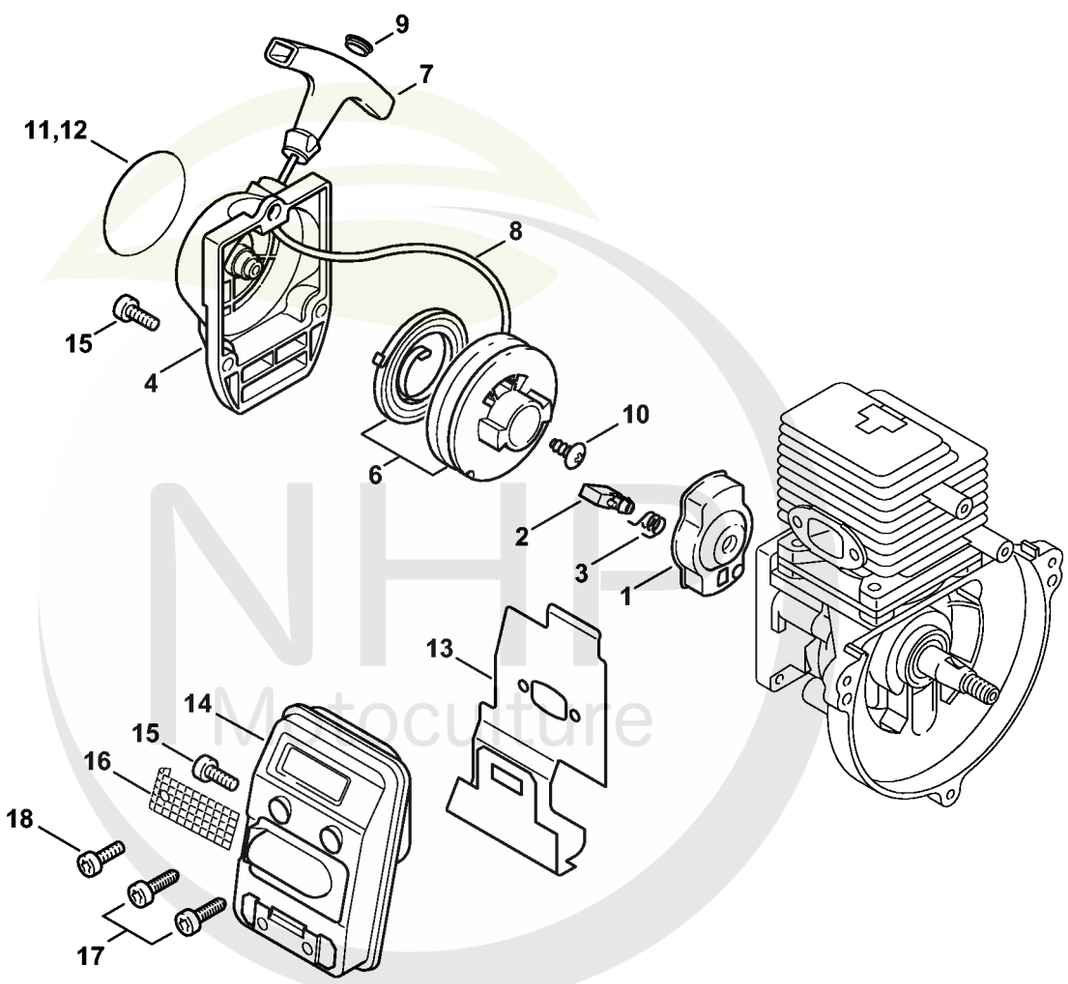

4137-GET-0029-A0

NHF Motoculture
Cultivez votre univers



CLIQUEZ SUR LES RÉFÉRENCES SOULIGNÉES

1 produit : accès direct à sa fiche NHP.
Plusieurs produits : recherche sur le site NHP.

16/17 références reliées au catalogue.

Dispositif de lancement, Silencieux

#	Numéro de pièce	Description	Quantité	Contient un ou plusieurs articles	Remarques
1	4133 190 2002	Entraîneur	1	2, 3	
2	4133 195 7201	Cliquet	1		
3	0000 998 0612	Ressort coudé	1		
	4137 190 4000	Dispositif de lancement	1	4 - 10	
4	4137 190 0400	Couvercle de lanceur	1		
6	4137 190 1100	Poulie à câble avec ressort de rappel	1		
7	0000 190 3403	Poignée ElastoStart Ø 2,7 mm	1	8, 9	
8	4137 195 8200	Câble de lancement Ø 2,7x910 mm	1		
	0000 930 2281	Câble de lancement Ø 2,7 mm x 30,8 m	1		
9	0000 195 7000	Capuchon	1		
10	9104 003 0960	Vis Parker P5,5x12	1		
11	4137 967 1522	Plaque matricule KM 85	1		
13	4137 149 0600	Joint de silencieux	1		
14	4137 140 0602	Silencieux	1	13, 16	
14	4137 140 0603	Silencieux	1	13	BR
15	9022 341 0980	Vis cylindrique IS M5x16	4		
18	9022 341 0980	Vis cylindrique IS M5x16	2		

NHP Motoculture
Cultivez votre univers



IDENTIFIEZ LE REPÈRE

Puis retrouvez la référence correspondante dans la nomenclature associée.

Ouvrir la nomenclature - page 7

Dispositif d'allumage, Embrayage

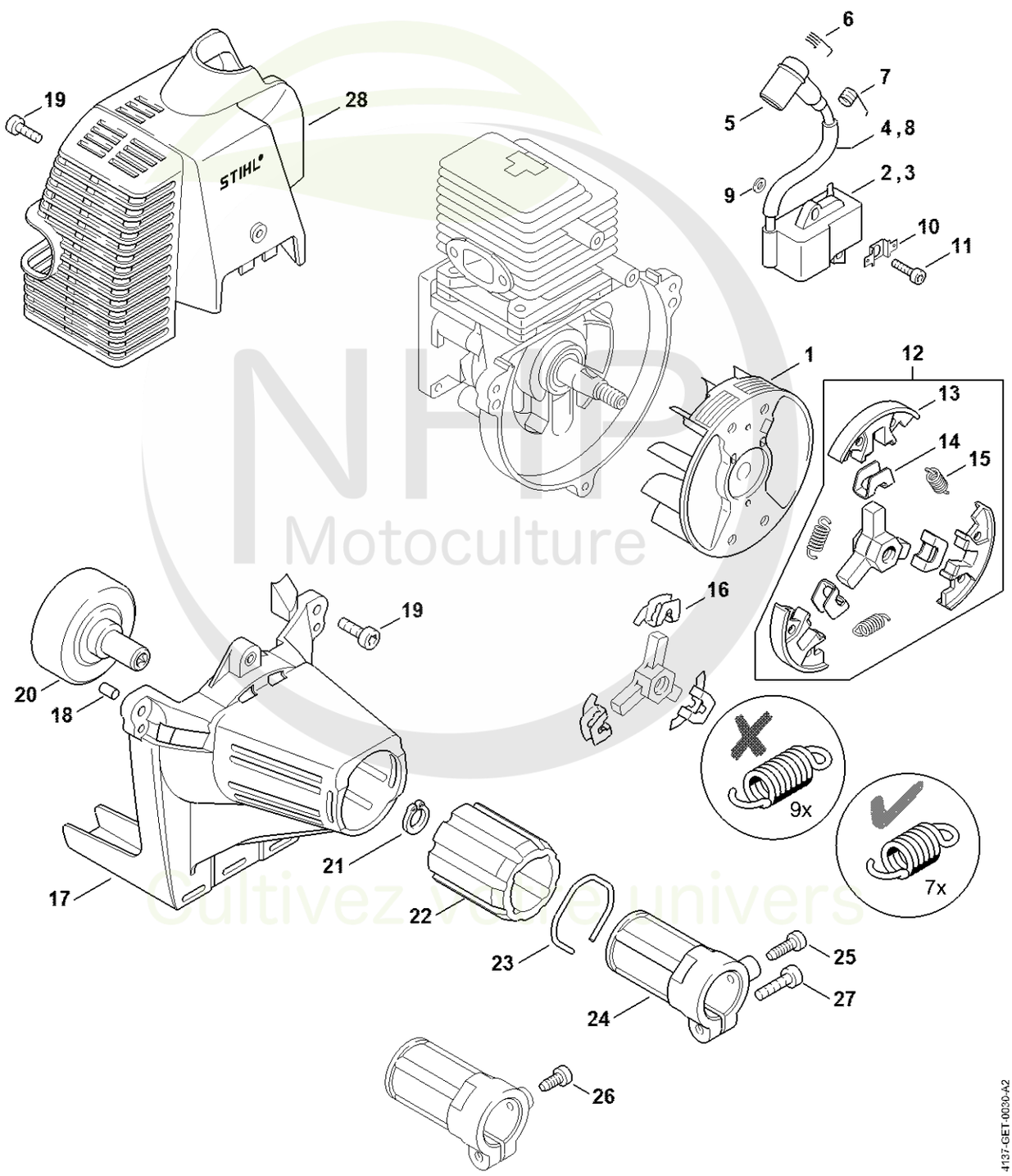

NHP Motoculture
Cultivez votre univers



CLIQUEZ SUR LES RÉFÉRENCES SOULIGNÉES

1 produit : accès direct à sa fiche NHP.
Plusieurs produits : recherche sur le site NHP.

23/25 références reliées au catalogue.

Dispositif d'allumage, Embrayage

#	Numéro de pièce	Description	Quantité	Contient un ou plusieurs articles	Remarques
1	4137 400 1200	Rotor	1		
3	4137 400 1350	Module d'allumage	1	4, 5, 7, 8	
5	1106 405 1000	Contact de câble d'allumage	1		
7	0000 998 0606	Ressort coudé	1		
8	4137 442 0400	Gaine isolante	1		
9	4137 404 9300	Rondelle	2		
10	4137 405 1600	Connecteur enfichable	1		
11	9022 371 0710	Vis cylindrique IS-M4x20	2		
12	4137 160 2004	Embrayage	1	13 - 15	
13	4137 162 0800	Masselotte	3		
14	1127 162 3000	Pièce de fixation	3		
15	0000 997 5515	Ressort de tension	3		
16	1121 162 3000	Pièce de fixation	3		
17	4137 080 1800	Carter de ventilateur	1	18	
18	9991 003 5087	Douille 7,5x6,8	3		
19	9022 341 0980	Vis cylindrique IS M5x16	4		
20	4137 160 2900	Cloche d'embrayage	1		
21	9455 621 1130	Circlip 12x1	1		
22	4137 791 9300	Pièce de caoutchouc	1		
23	9457 621 4481	Circlip	1		
24	4137 790 7202	Douille	1	25	
25	9075 478 4115	Vis cylindrique IS-D5x16	1		
26	9075 478 4095	Vis cylindrique IS-D5x12	1		
27	9022 371 1020	Vis cylindrique IS M5x20	1		
28	4137 080 1604	Capot	1		

NHP Motoculture
Cultivez votre univers



IDENTIFIEZ LE REPÈRE

Puis retrouvez la référence correspondante dans la nomenclature associée.

Ouvrir la nomenclature - page 9

Filtre à air, Réservoir d'essence

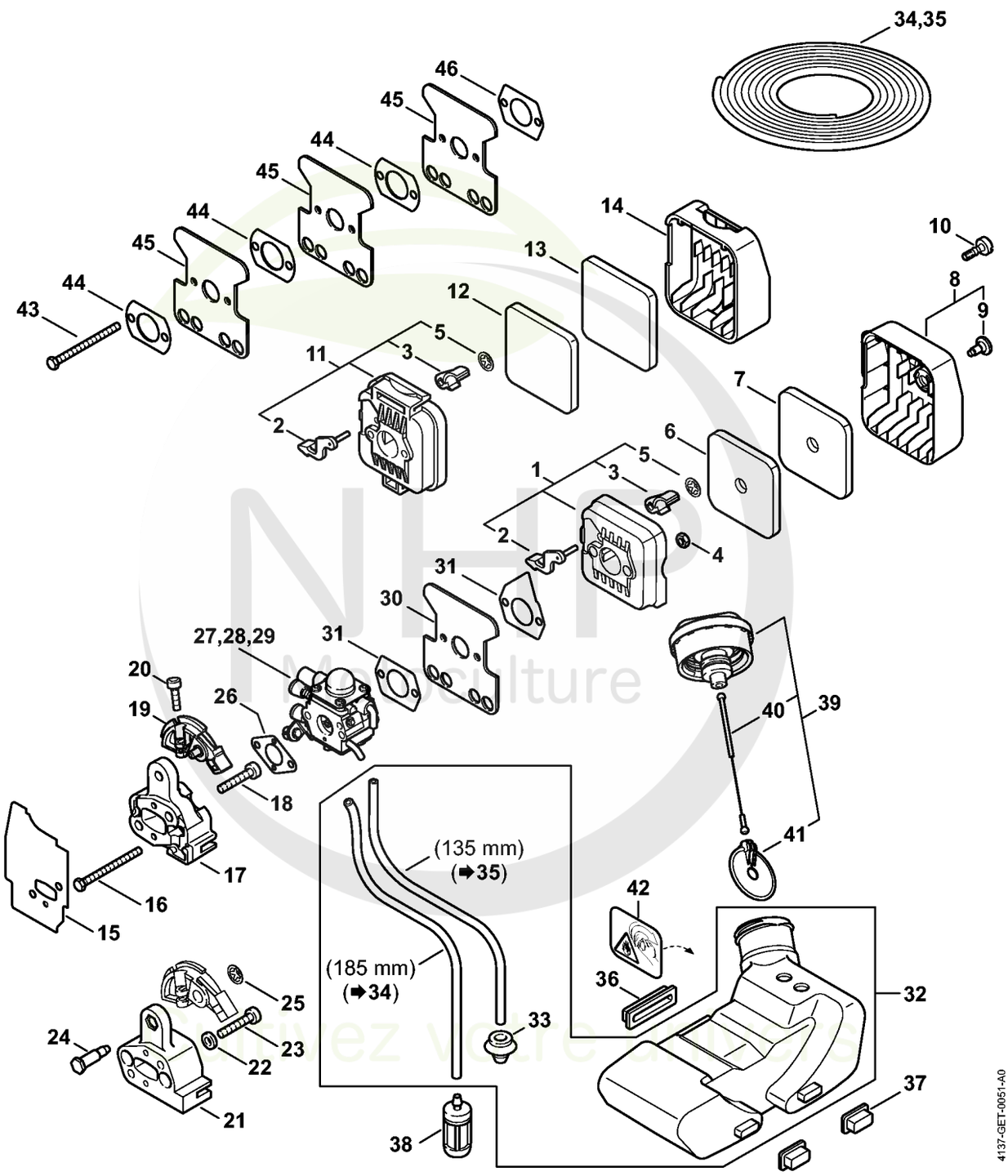



CLIQUEZ SUR LES RÉFÉRENCES SOULIGNÉES

1 produit : accès direct à sa fiche NHP.
Plusieurs produits : recherche sur le site NHP.

23/26 références reliées au catalogue.

Filtre à air, Réservoir d'essence

#	Numéro de pièce	Description	Quantité	Contient un ou plusieurs articles	Remarques
1	4137 140 2802	Boîtier de filtre	1	2, 3, 5	
2	4137 141 3700	Levier	1		
3	4137 141 3801	Volet de démarrage	1		
4	9210 261 0700	Écrou à six pans M5	2		
5	9417 003 7512	Clip-écrou 4,0x9,6x1,8	1		
6	4137 124 2801	Filtre	1		
7	4137 124 1501	Préfiltre	1		
8	4137 140 1001	Couvercle de filtre	1	9	
9	0000 951 1114	Vis M5x12	1		
10	9022 319 0981	Vis cylindrique IS-M5x17	1		
11	4137 140 2801	Boîtier de filtre	1	2, 3, 5	
12	4137 124 2800	Filtre	1		
13	4137 124 1500	Préfiltre	1		
14	4137 141 0500	Couvercle de filtre	1		
15	4137 129 0905	Joint	1		
16	9007 319 1130	Vis à six pans M5x62	2		
19	4137 182 7600	Pièce de serrage	1		
20	9022 313 0680	Vis cylindrique IS M4x16	1		
21	4137 121 1601	Bride intermédiaire	1		
22	9291 021 0121	Rondelle 5,3	2		
23	9022 371 1050	Vis cylindrique IS-M5x25	2		
24	4137 123 8900	Boulon	1		
25	9417 003 7512	Clip-écrou 4,0x9,6x1,8	1		
26	4137 129 0900	Joint	1		
27	4137 120 0628	Carburateur 4137/28	1		
29	4137 120 0606	Carburateur C1Q-S63A	1		

NHP Motoculture
Cultivez votre univers



CLIQUEZ SUR LES RÉFÉRENCES SOULIGNÉES

1 produit : accès direct à sa fiche NHP.
Plusieurs produits : recherche sur le site NHP.

16/17 références reliées au catalogue.

Filtre à air, Réservoir d'essence

#	Numéro de pièce	Description	Quantité	Contient un ou plusieurs articles	Remarques
30	4227 122 1805	Tôle calorifuge	1		
31	4114 149 1205	Joint	2		
32	4137 350 0410	Réservoir d'essence	1	33	
33	0000 989 0516	Douille	2		
34	0000 930 2803	Tuyau 3,1x5,7 mm x 1 m, R3	1		
35	0000 930 2803	Tuyau 3,1x5,7 mm x 1 m, R3	1		
36	4137 352 8100	Pièce intercalaire	1		
37	4137 352 8105	Pièce intercalaire	2		
38	0000 350 3502	Crépine d'aspiration	1		
39	4128 350 0505	Bouchon de réservoir	1	40, 41	
40	0000 350 0900	Corde	1		
41	0000 353 0800	Pièce de sùreté	1		
42	0000 967 3693	Pictogramme d'avertissement Bouchon de réservoir	1		USA, CDN
43	9007 319 1137	Vis à six pans M5x68	2		AUS, NZ
44	4119 122 1701	Tôle d'écartement	3		AUS, NZ
45	4227 122 1805	Tôle calorifuge	3		AUS, NZ
46	4114 149 1205	Joint	1		AUS, NZ

NHP Motoculture
Cultivez votre univers



IDENTIFIEZ LE REPÈRE

Puis retrouvez la référence correspondante dans la nomenclature associée.

Ouvrir la nomenclature - page 12

Carburateur 4137/36

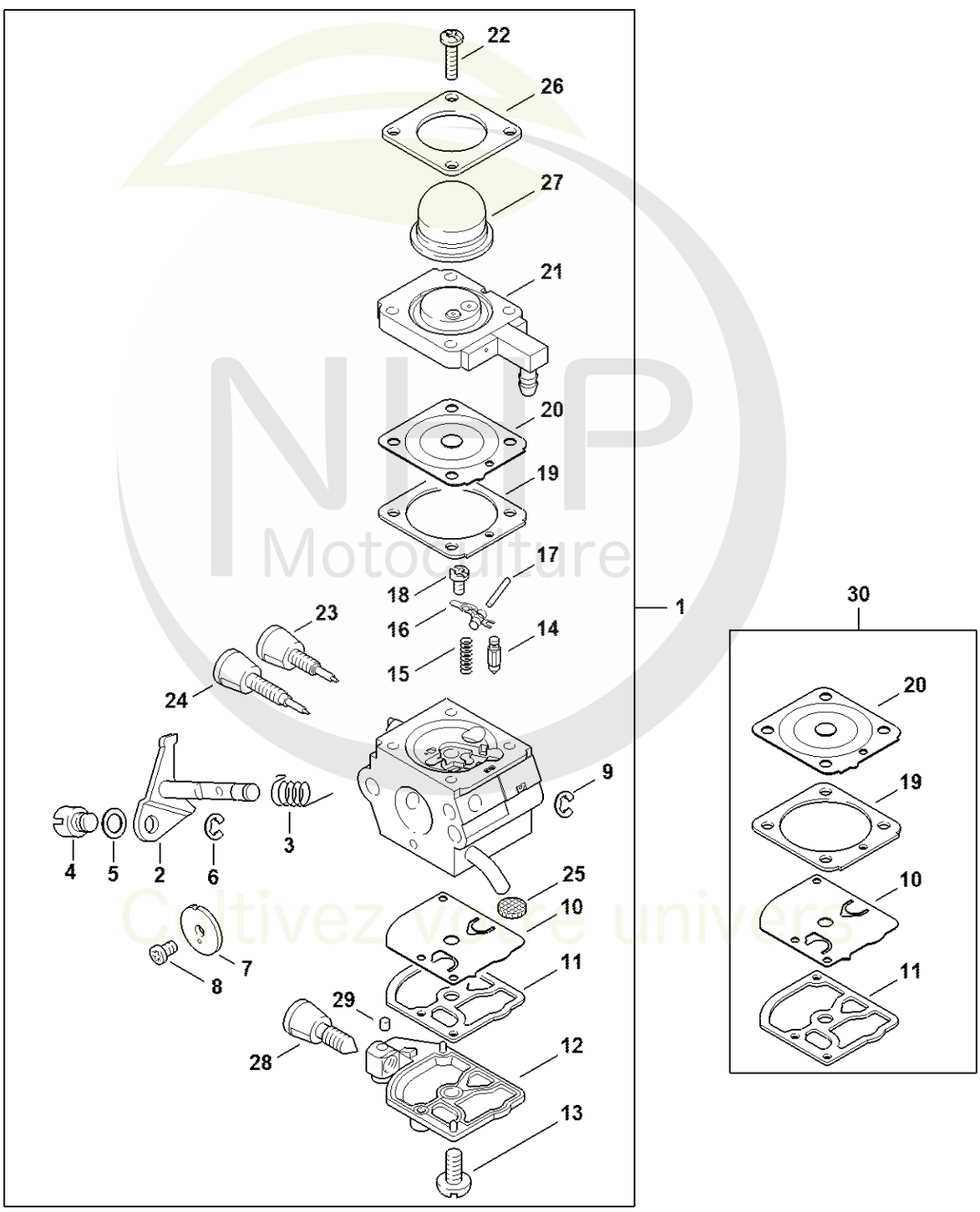

NLP Motoculture
Cultivez votre univers



CLIQUEZ SUR LES RÉFÉRENCES SOULIGNÉES

1 produit : accès direct à sa fiche NHP.
Plusieurs produits : recherche sur le site NHP.

21/26 références reliées au catalogue.

Carburateur 4137/36

#	Numéro de pièce	Description	Quantité	Contient un ou plusieurs articles	Remarques
1	4137 120 0636	Carburateur 4137/36	1	2 - 29	
2	4137 120 7102	Axe de papillon avec levier	1		
3	4137 122 3000	Ressort	1		
4	4128 121 8900	Boulon	1		
5	4137 121 8600	Rondelle	1		
6	1120 122 9000	Circlip	1		
7	4229 121 3303	Papillon	1		
8	1125 122 7403	Vis à tête ronde	1		
9	1125 122 9001	Circlip	1		
10	1129 121 4800	Membrane de pompe	1		
11	1123 129 0905	Joint de pompe	1		
12	4134 121 0802	Couvercle	1		
13	1120 122 7800	Vis à tête bombée fraisée	1		
14	Z000 018 Z000	Pointeau d'admission	1		
15	4128 122 3000	Ressort	1		
16	4229 121 5000	Levier de réglage d'admission	1		
17	1120 121 9200	Axe	1		
18	0000 122 7101	Vis	1		
19	4241 129 0901	Joint de réglage	1		
20	4241 121 4702	Membrane de réglage	1		
21	4137 120 2201	Bride	1		
22	4226 122 7100	Vis	4		
23	Z010 030 A013	Vis H de richesse à haut régime	1		
24	4229 122 6800	Vis L de richesse au ralenti	1		
25	1123 121 7800	Tamis	1		
26	4140 121 0800	Couvercle	1		

NHP Motoculture
Cultivez votre univers



CLIQUEZ SUR LES RÉFÉRENCES SOULIGNÉES

1 produit : accès direct à sa fiche NHP.
Plusieurs produits : recherche sur le site NHP.

4/4 références reliées au catalogue.

Carburateur 4137/36

#	Numéro de pièce	Description	Quantité	Contient un ou plusieurs articles	Remarques
27	4226 121 2700	Capuchon	1		
28	4140 122 6200	Vis de réglage de régime de ralenti	1		
29	1125 122 4200	Pièce de serrage	1		
30	4229 007 1060	Jeu de pièces de carburateur	1	10, 11, 19, 20	

NHP Motoculture
Cultivez votre univers



IDENTIFIEZ LE REPÈRE

Puis retrouvez la référence correspondante dans la nomenclature associée.

Ouvrir la nomenclature - page 15

Carburateur 4137/28

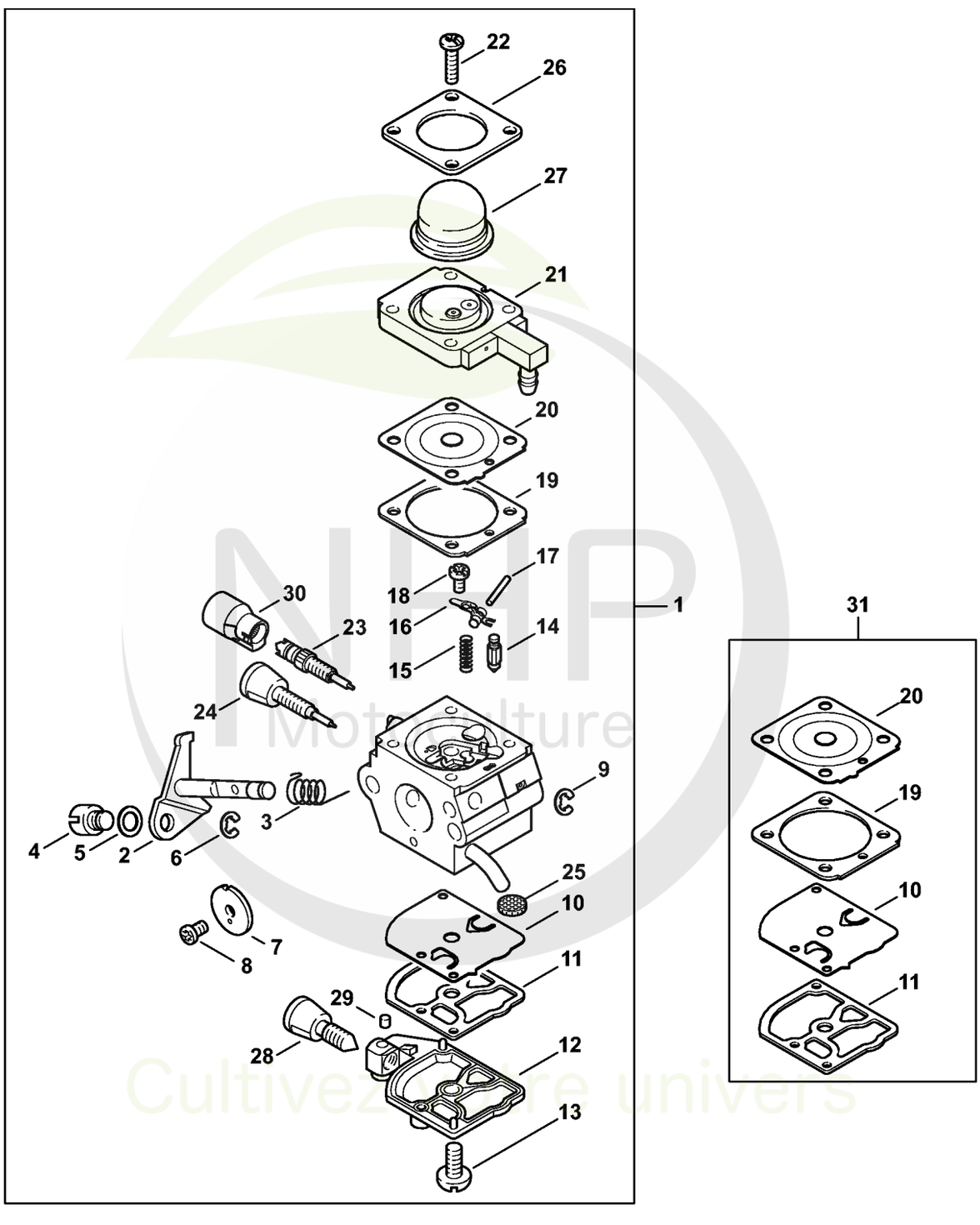

NHP Motoculture
Cultivez votre univers



CLIQUEZ SUR LES RÉFÉRENCES SOULIGNÉES

1 produit : accès direct à sa fiche NHP.
Plusieurs produits : recherche sur le site NHP.

23/26 références reliées au catalogue.

Carburateur 4137/28

#	Numéro de pièce	Description	Quantité	Contient un ou plusieurs articles	Remarques
1	4137 120 0628	Carburateur 4137/28	1	2 - 30	
2	4137 120 7102	Axe de papillon avec levier	1		
3	4137 122 3000	Ressort	1		
4	4128 121 8900	Boulon	1		
5	4137 121 8600	Rondelle	1		
6	1120 122 9000	Circlip	1		
7	4229 121 3303	Papillon	1		
8	1125 122 7403	Vis à tête ronde	1		
9	1125 122 9001	Circlip	1		
10	1129 121 4800	Membrane de pompe	1		
11	1123 129 0905	Joint de pompe	1		
12	4134 121 0802	Couvercle	1		
13	1120 122 7800	Vis à tête bombée fraisée	1		
14	Z000 018 Z000	Pointeau d'admission	1		
15	4128 122 3000	Ressort	1		
16	4229 121 5000	Levier de réglage d'admission	1		
17	1120 121 9200	Axe	1		
18	0000 122 7101	Vis	1		
19	4241 129 0901	Joint de réglage	1		
20	4241 121 4702	Membrane de réglage	1		
21	4137 120 2201	Bride	1		
22	4226 122 7100	Vis	4		
23	4229 122 6701	Vis H de richesse à haut régime	1		
24	4229 122 6800	Vis L de richesse au ralenti	1		
25	1120 121 7800	Tamis	1		
26	4140 121 0800	Couvercle	1		

NHP Motoculture
Cultivez votre univers



CLIQUEZ SUR LES RÉFÉRENCES SOULIGNÉES

1 produit : accès direct à sa fiche NHP.
Plusieurs produits : recherche sur le site NHP.

5/5 références reliées au catalogue.

Carburateur 4137/28

#	Numéro de pièce	Description	Quantité	Contient un ou plusieurs articles	Remarques
27	4226 121 2700	Capuchon	1		
28	4140 122 6200	Vis de réglage de régime de ralenti	1		
29	1125 122 4200	Pièce de serrage	1		
30	4229 121 2701	Capuchon	1		
31	4229 007 1060	Jeu de pièces de carburateur	1	10, 11, 19, 20	

NHP Motoculture
Cultivez votre univers



IDENTIFIEZ LE REPÈRE

Puis retrouvez la référence correspondante dans la nomenclature associée.

Ouvrir la nomenclature - page 18

Carburateur 4137/22

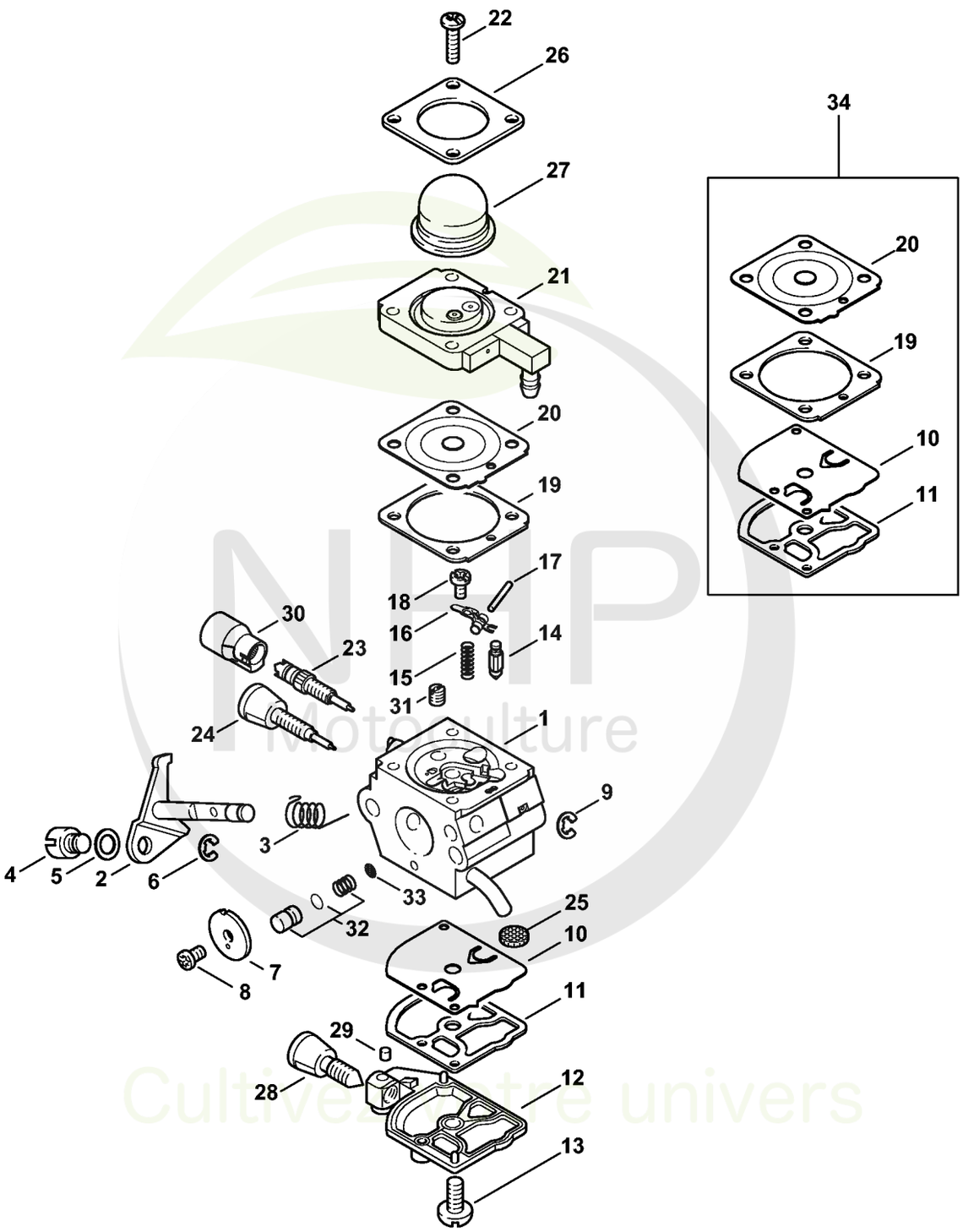

NHP Motoculture
Cultivez votre univers



CLIQUEZ SUR LES RÉFÉRENCES SOULIGNÉES

1 produit : accès direct à sa fiche NHP.
Plusieurs produits : recherche sur le site NHP.

25/26 références reliées au catalogue.

Carburateur 4137/22

#	Numéro de pièce	Description	Quantité	Contient un ou plusieurs articles	Remarques
1	4137 120 0622	Carburateur 4137/22	1	2 - 33	
2	4137 120 7100	Axe de papillon avec levier	1		
3	1123 122 3000	Ressort	1		
4	4128 121 8900	Boulon	1		
5	4137 121 8600	Rondelle	1		
6	1120 122 9000	Circlip	1		
7	4229 121 3303	Papillon	1		
8	1125 122 7403	Vis à tête ronde	1		
9	1125 122 9001	Circlip	1		
10	1129 121 4800	Membrane de pompe	1		
11	1123 129 0905	Joint de pompe	1		
12	4134 121 0802	Couvercle	1		
13	1120 122 7800	Vis à tête bombée fraisée	1		
14	4116 121 5100	Pointeau d'admission	1		
15	1120 122 3004	Ressort	1		
16	1125 121 5000	Levier de réglage d'admission	1		
17	1120 121 9200	Axe	1		
18	1120 122 6600	Vis à embase	1		
19	4229 129 0901	Joint de réglage	1		
20	4229 121 4700	Membrane de réglage	1		
21	4314 120 2200	Bride	1		
22	4226 122 7100	Vis	4		
23	4229 122 6701	Vis H de richesse à haut régime	1		
24	4229 122 6800	Vis L de richesse au ralenti	1		
25	1123 121 7800	Tamis	1		
26	4140 121 0800	Couvercle	1		

NHP Motoculture
Cultivez votre univers



CLIQUEZ SUR LES RÉFÉRENCES SOULIGNÉES

1 produit : accès direct à sa fiche NHP.
Plusieurs produits : recherche sur le site NHP.

8/8 références reliées au catalogue.

Carburateur 4137/22

#	Numéro de pièce	Description	Quantité	Contient un ou plusieurs articles	Remarques
27	4226 121 2700	Capuchon	1		
28	4140 122 6200	Vis de réglage de régime de ralenti	1		
29	1125 122 4200	Pièce de serrage	1		
30	4229 121 2701	Capuchon	1		
31	4229 121 5602	Gicleur fixe 0.35	1		
32	4314 007 1053	Jeu de Piston de pompe	1	33	
33	1120 121 7801	Tamis	1		
34	4229 007 1060	Jeu de pièces de carburateur	1	10, 11, 19, 20	

NHP Motoculture
Cultivez votre univers



IDENTIFIEZ LE REPÈRE

Puis retrouvez la référence correspondante dans la nomenclature associée.

Ouvrir la nomenclature - page 21

Carburateur C1Q-S157, C1Q-S69 (41.2017) (45.2009)

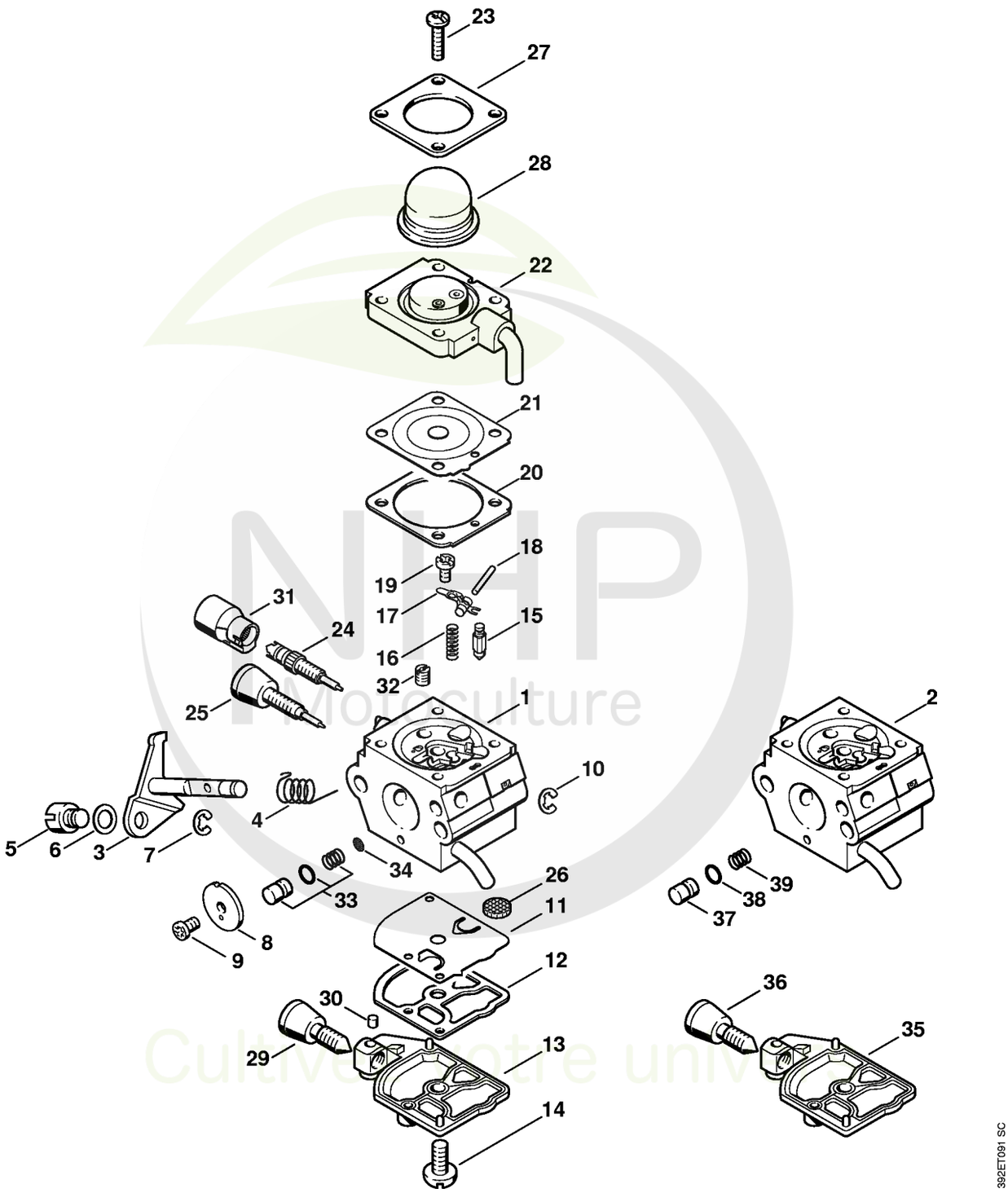

NHP Motoculture
Cultivez votre univ



CLIQUEZ SUR LES RÉFÉRENCES SOULIGNÉES

1 produit : accès direct à sa fiche NHP.
Plusieurs produits : recherche sur le site NHP.

24/26 références reliées au catalogue.

Carburateur C1Q-S157, C1Q-S69 (41.2017) (45.2009)

#	Numéro de pièce	Description	Quantité	Contient un ou plusieurs articles	Remarques
1	4137 120 0614	Carburateur C1Q-S157C	1	3 - 34	
2	4137 120 0608	Carburateur C1Q-S69A	1	3 - 12, 14 - 28, 30 - 32, 34 - 39	
3	4137 120 7100	Axe de papillon avec levier	1		
4	1123 122 3000	Ressort	1		
5	4128 121 8900	Boulon	1		
6	4137 121 8600	Rondelle	1		
7	1120 122 9000	Circlip	1		
8	4229 121 3303	Papillon	1		
9	1125 122 7403	Vis à tête ronde	1		
10	1125 122 9001	Circlip	1		
11	1129 121 4800	Membrane de pompe	1		
12	1123 129 0905	Joint de pompe	1		
13	4134 121 0802	Couvercle	1		
14	1120 122 7800	Vis à tête bombée fraisée	1		
15	Z000 018 Z000	Pointeau d'admission	1		
16	1120 122 3004	Ressort	1		
17	1125 121 5000	Levier de réglage d'admission	1		
18	1120 121 9200	Axe	1		
19	1120 122 6600	Vis à embase	1		
20	4229 129 0901	Joint de réglage	1		
21	4229 121 4700	Membrane de réglage	1		
22	4228 120 2200	Bride	1		
23	4226 122 7100	Vis	4		
24	4229 122 6701	Vis H de richesse à haut régime	1		
25	4229 122 6800	Vis L de richesse au ralenti	1		
26	1123 121 7800	Tamis	1		

NHP Motoculture
Cultivez votre univers



CLIQUEZ SUR LES RÉFÉRENCES SOULIGNÉES

1 produit : accès direct à sa fiche NHP.
Plusieurs produits : recherche sur le site NHP.

14/14 références reliées au catalogue.

Carburateur C1Q-S157, C1Q-S69 (41.2017) (45.2009)

#	Numéro de pièce	Description	Quantité	Contient un ou plusieurs articles	Remarques
27	4140 121 0800	Couvercle	1		
28	4226 121 2700	Capuchon	1		
29	4140 122 6200	Vis de réglage de régime de ralenti	1		
30	1125 122 4200	Pièce de serrage	1		
31	4229 121 2701	Capuchon	1		
32	4229 121 5602	Gicleur fixe 0.35	1		
33	4314 007 1053	Jeu de Piston de pompe	1	34	
34	1120 121 7801	Tamis	1		
35	1123 121 0800	Couvercle	1		
36	4180 122 6200	Vis de réglage de régime de ralenti	1		
37	4229 121 5800	Piston de pompe	1		
38	4140 122 3600	Anneau de joint	1		
39	4229 122 3001	Ressort	1		
	4140 007 1060	Jeu de pièces de carburateur	1	11, 12, 20 - 22	

NHP Motoculture
Cultivez votre univers



IDENTIFIEZ LE REPÈRE

Puis retrouvez la référence correspondante dans la nomenclature associée.

Ouvrir la nomenclature - page 24

Carburateur C1Q-S80 BR (41.2017)

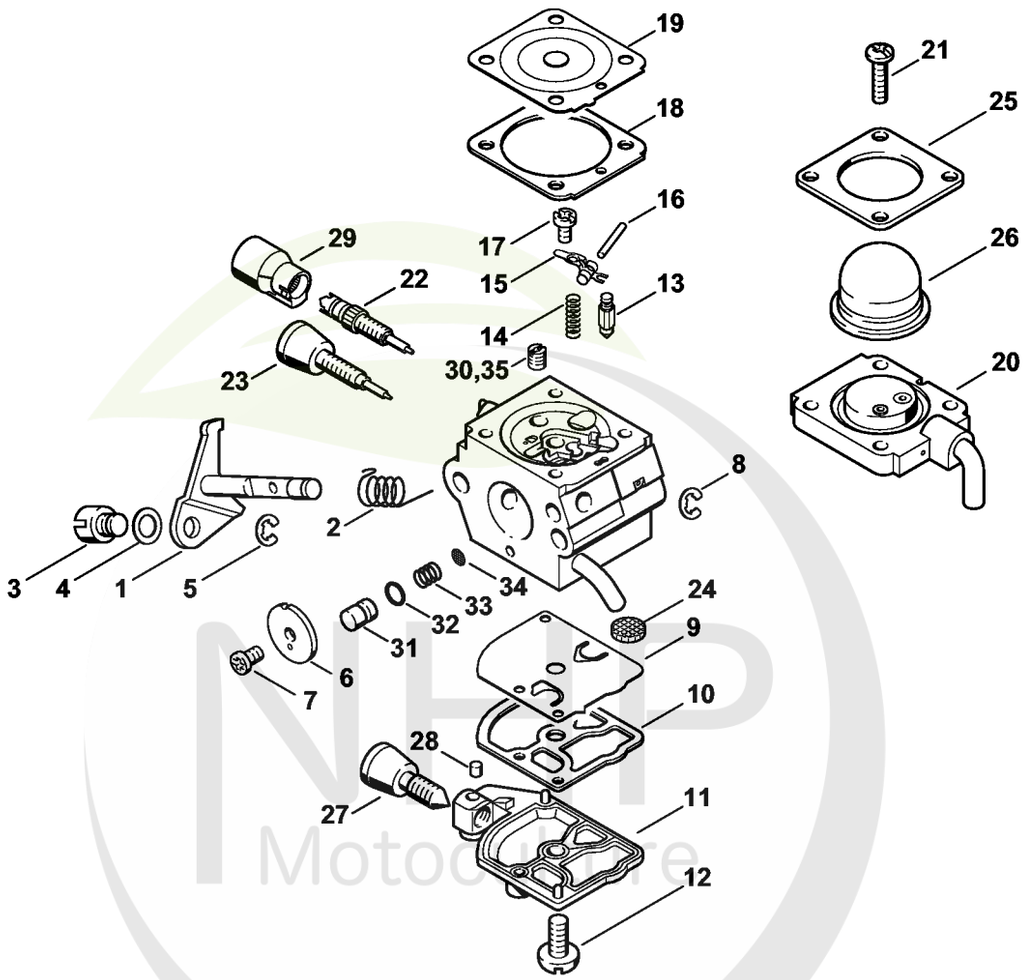

NHP Motoculture
Cultivez votre univers



CLIQUEZ SUR LES RÉFÉRENCES SOULIGNÉES

1 produit : accès direct à sa fiche NHP.
Plusieurs produits : recherche sur le site NHP.

25/26 références reliées au catalogue.

Carburateur C1Q-S80 BR (41.2017)

#	Numéro de pièce	Description	Quantité	Contient un ou plusieurs articles	Remarques
	4137 120 0611	Carburateur C1Q-S80F	1	1 - 34	BR
1	4137 120 7100	Axe de papillon avec levier	1		
2	1123 122 3000	Ressort	1		
3	4128 121 8900	Boulon	1		
4	4137 121 8600	Rondelle	1		
5	1120 122 9000	Circlip	1		
6	4229 121 3303	Papillon	1		
7	1125 122 7403	Vis à tête ronde	1		
8	1125 122 9001	Circlip	1		
9	1129 121 4800	Membrane de pompe	1		
10	1123 129 0905	Joint de pompe	1		
11	1123 121 0800	Couvercle	1		
12	1120 122 7800	Vis à tête bombée fraisée	1		
13	Z000 018 Z000	Pointeau d'admission	1		
14	1120 122 3004	Ressort	1		
15	1125 121 5000	Levier de réglage d'admission	1		
16	1120 121 9200	Axe	1		
17	1120 122 6600	Vis à embase	1		
18	4229 129 0901	Joint de réglage	1		
19	4229 121 4700	Membrane de réglage	1		
20	4228 120 2200	Bride	1		
21	4226 122 7100	Vis	4		
22	4229 122 6701	Vis H de richesse à haut régime	1		
23	4229 122 6800	Vis L de richesse au ralenti	1		
24	1123 121 7800	Tamis	1		
25	4140 121 0800	Couvercle	1		

NHP Motoculture
Cultivez votre univers



CLIQUEZ SUR LES RÉFÉRENCES SOULIGNÉES

1 produit : accès direct à sa fiche NHP.
Plusieurs produits : recherche sur le site NHP.

11/11 références reliées au catalogue.

Carburateur C1Q-S80 BR (41.2017)

#	Numéro de pièce	Description	Quantité	Contient un ou plusieurs articles	Remarques
26	4226 121 2700	Capuchon	1		
27	4180 122 6200	Vis de réglage de régime de ralenti	1		
28	1125 122 4200	Pièce de serrage	1		
29	4229 121 2701	Capuchon	1		
30	1123 121 5602	Gicleur fixe 0.46	1		
31	4229 121 5800	Piston de pompe	1		
32	4140 122 3600	Anneau de joint	1		
33	4229 122 3001	Ressort	1		
34	1120 121 7801	Tamis	1		
35	1130 121 5601	Gicleur fixe 0.44	1		Gicleur pour altitude
	4140 007 1060	Jeu de pièces de carburateur	1	9, 10, 18 - 20	

NHP Motoculture
Cultivez votre univers



IDENTIFIEZ LE REPÈRE

Puis retrouvez la référence correspondante dans la nomenclature associée.

Ouvrir la nomenclature - page 27

Carburateur C1Q-S63 (15.2003)

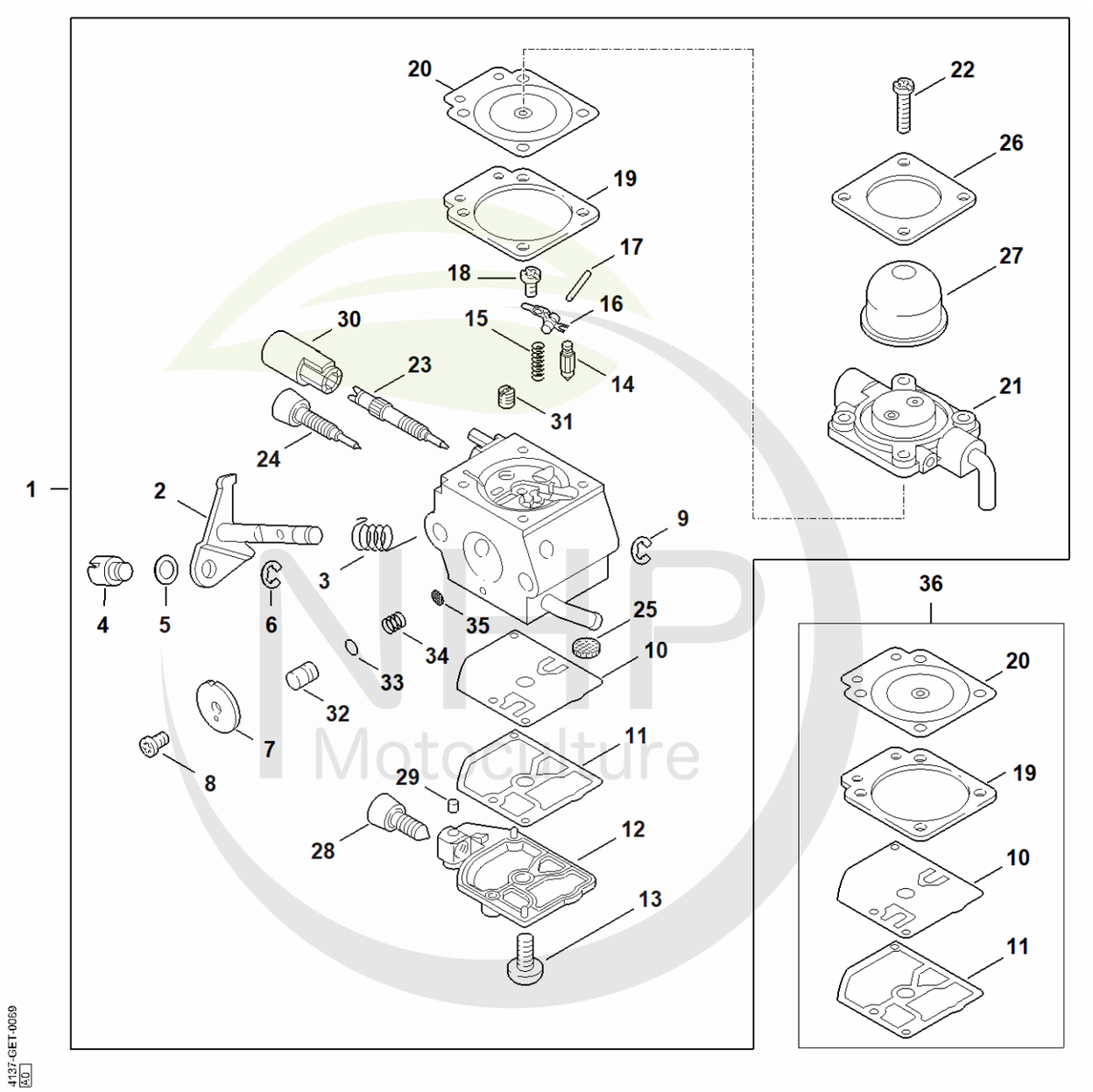

NHP Motoculture
Cultivez votre univers



CLIQUEZ SUR LES RÉFÉRENCES SOULIGNÉES

1 produit : accès direct à sa fiche NHP.
Plusieurs produits : recherche sur le site NHP.

25/26 références reliées au catalogue.

Carburateur C1Q-S63 (15.2003)

#	Numéro de pièce	Description	Quantité	Contient un ou plusieurs articles	Remarques
1	4137 120 0606	Carburateur C1Q-S63A	1	2 - 35	
2	4137 120 7100	Axe de papillon avec levier	1		
3	1123 122 3000	Ressort	1		
4	4128 121 8900	Boulon	1		
5	4137 121 8600	Rondelle	1		
6	1120 122 9000	Circlip	1		
7	4229 121 3303	Papillon	1		
8	1125 122 7403	Vis à tête ronde	1		
9	1125 122 9001	Circlip	1		
10	1129 121 4800	Membrane de pompe	1		
11	1123 129 0905	Joint de pompe	1		
12	1123 121 0800	Couvercle	1		
13	1120 122 7800	Vis à tête bombée fraisée	1		
14	Z000 018 Z000	Pointeau d'admission	1		
15	1120 122 3004	Ressort	1		
16	1125 121 5000	Levier de réglage d'admission	1		
17	1120 121 9200	Axe	1		
18	1120 122 6600	Vis à embase	1		
19	1129 129 0900	Joint de réglage	1		
20	4129 121 4700	Membrane de réglage	1		
21	4140 120 2200	Bride	1		
22	4226 122 7100	Vis	4		
23	4229 122 6700	Vis H de richesse à haut régime	1		
24	4229 122 6800	Vis L de richesse au ralenti	1		
25	1123 121 7800	Tamis	1		
26	4140 121 0800	Couvercle	1		

NHP Motoculture
Cultivez votre univers



CLIQUEZ SUR LES RÉFÉRENCES SOULIGNÉES

1 produit : accès direct à sa fiche NHP.
Plusieurs produits : recherche sur le site NHP.

10/10 références reliées au catalogue.

Carburateur C1Q-S63 (15.2003)

#	Numéro de pièce	Description	Quantité	Contient un ou plusieurs articles	Remarques
27	4226 121 2700	Capuchon	1		
28	4229 122 6200	Vis de réglage de régime de ralenti	1		
29	1125 122 4200	Pièce de serrage	1		
30	4229 121 2700	Capuchon	1		
31	4137 121 5603	Gicleur fixe 0.34	1		
32	4229 121 5800	Piston de pompe	1		
33	4140 122 3600	Anneau de joint	1		
34	4229 122 3001	Ressort	1		
35	1120 121 7801	Tamis	1		
36	1129 007 1062	Jeu de pièces de carburateur	1	10, 11, 19, 20	

NHP Motoculture
Cultivez votre univers



IDENTIFIEZ LE REPÈRE

Puis retrouvez la référence correspondante dans la nomenclature associée.

Ouvrir la nomenclature - page 30

Poignée à deux mains

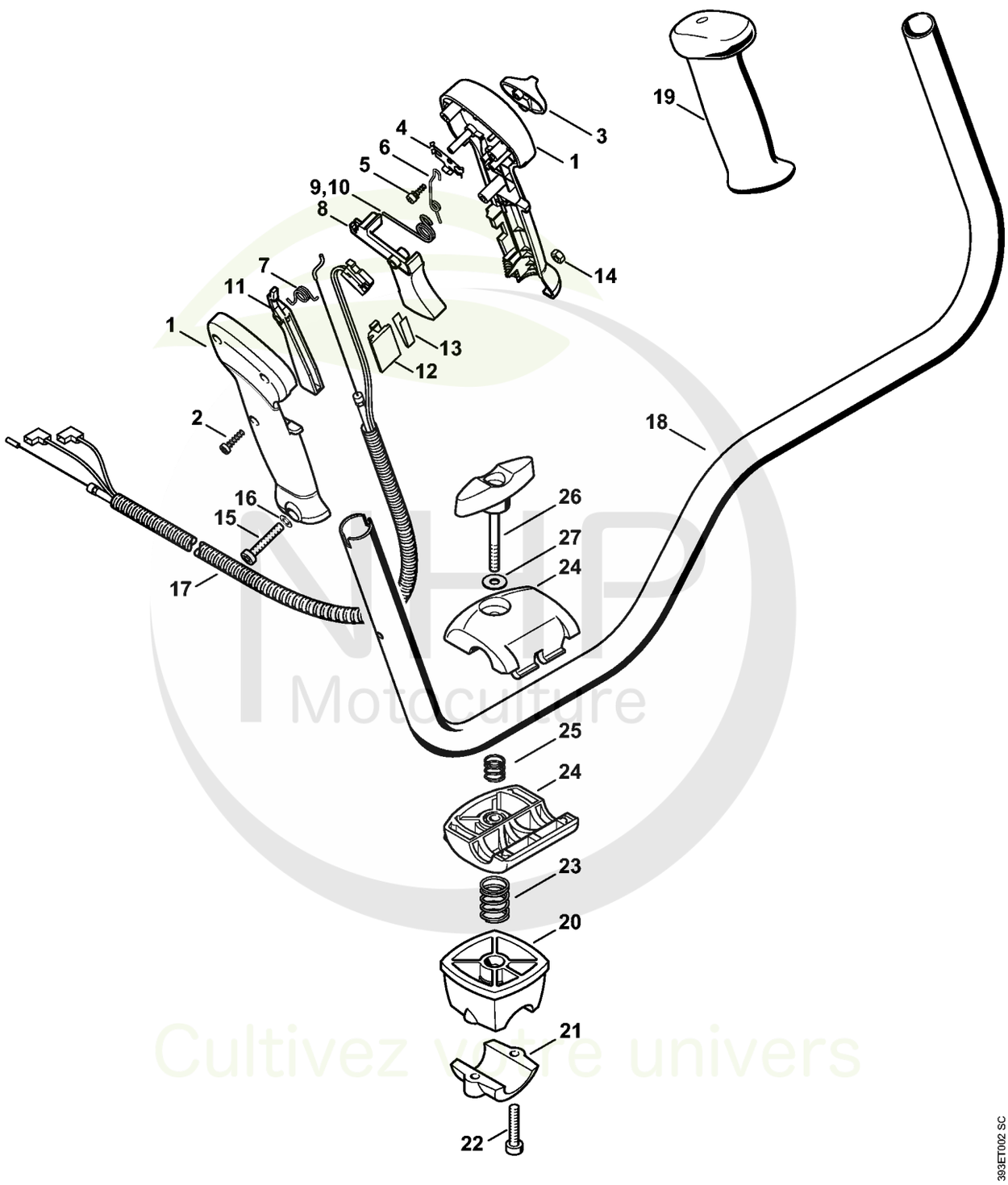

NHP Motoculture
Cultivez votre univers



CLIQUEZ SUR LES RÉFÉRENCES SOULIGNÉES

1 produit : accès direct à sa fiche NHP.
Plusieurs produits : recherche sur le site NHP.

26/26 références reliées au catalogue.

Poignée à deux mains

#	Numéro de pièce	Description	Quantité	Contient un ou plusieurs articles	Remarques
	4128 790 1309	Poignée de commande	1	1 - 9, 11 - 15	
1	4128 790 0304	Poignée droite	1	9	
2	9074 478 3025	Vis cylindrique IS P4x16	3		
3	4128 182 1700	Curseur combiné	1		
4	4128 182 4201	Ressort d'encliquetage	1		
5	4128 182 6200	Vis à embase	1		
6	4128 182 4502	Ressort coudé	1		
7	4128 182 4501	Ressort coudé	1		
8	4128 182 1000	Manette des gaz	1		
9	4128 182 4504	Ressort coudé	1		
10	4128 182 4500	Ressort coudé	1		
11	4128 182 0800	Levier d'arrêt	1		
12	4128 793 3000	Curseur	1		
13	4128 791 3100	Ressort	1		
14	9214 320 0700	Ecrou de sécurité M5	1		
15	9022 346 1070	Vis cylindrique IS-M5x30	1		
16	9291 021 0120	Rondelle 5,3	1		
17	4137 180 1109	Câble de commande des gaz	1		
18	4128 790 1701	Poignée tubulaire	1	19	
19	4128 791 0300	Poignée gauche	1		
	4134 790 3200	Crampon de tube de poignée	1	20 - 26	
20	4134 790 7600	Support	1		
21	4134 791 0900	Elément de serrage	1		
22	9022 341 1370	Vis cylindrique IS M6x30	2		
23	0000 997 1701	Ressort de pression	1		
24	4128 790 4800	Monture de serrage	1		

NHP Motoculture
Cultivez votre univers



CLIQUEZ SUR LES RÉFÉRENCES SOULIGNÉES

1 produit : accès direct à sa fiche NHP.
Plusieurs produits : recherche sur le site NHP.

3/3 références reliées au catalogue.

Poignée à deux mains

#	Numéro de pièce	Description	Quantité	Contient un ou plusieurs articles	Remarques
25	0000 997 1304	Ressort de pression	1		
26	4128 790 7501	Vis à garrot	1		
27	9291 021 0140	Rondelle 6,4	1		

NHP Motoculture
Cultivez votre univers



IDENTIFIEZ LE REPÈRE

Puis retrouvez la référence correspondante dans la nomenclature associée.

Ouvrir la nomenclature - page 33

Poignée tubulaire à deux mains (15.2003)

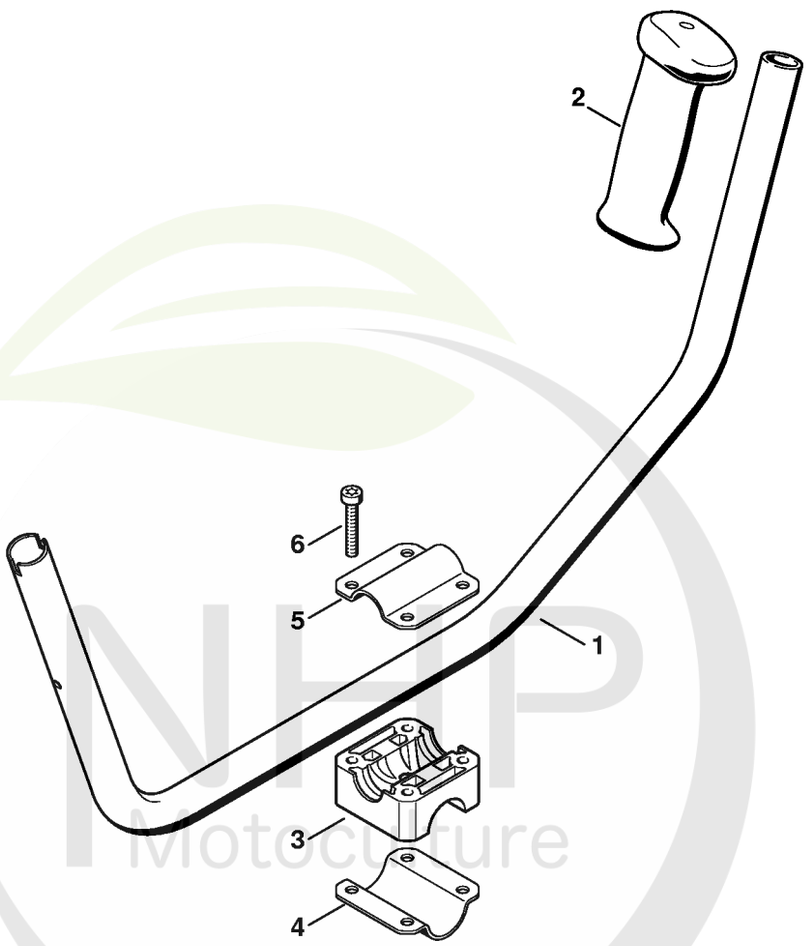

462ET012 SC

NHP Motoculture
Cultivez votre univers



CLIQUEZ SUR LES RÉFÉRENCES SOULIGNÉES

1 produit : accès direct à sa fiche NHP.
Plusieurs produits : recherche sur le site NHP.

6/6 références reliées au catalogue.

Poignée tubulaire à deux mains (15.2003)

#	Numéro de pièce	Description	Quantité	Contient un ou plusieurs articles	Remarques
1	4137 790 1701	Poignée tubulaire	1	2	
2	4128 791 0300	Poignée gauche	1		
3	4137 791 6800	Pièce de serrage	1		
4	4130 791 0606	Monture de serrage	1		
5	4137 791 0900	Monture de serrage	1		
6	9022 341 1380	Vis cylindrique IS-M6x35	4		

NHP Motoculture
Cultivez votre univers



IDENTIFIEZ LE REPÈRE

Puis retrouvez la référence correspondante dans la nomenclature associée.

Ouvrir la nomenclature - page 35

Poignée tubulaire à deux mains BR, PRC

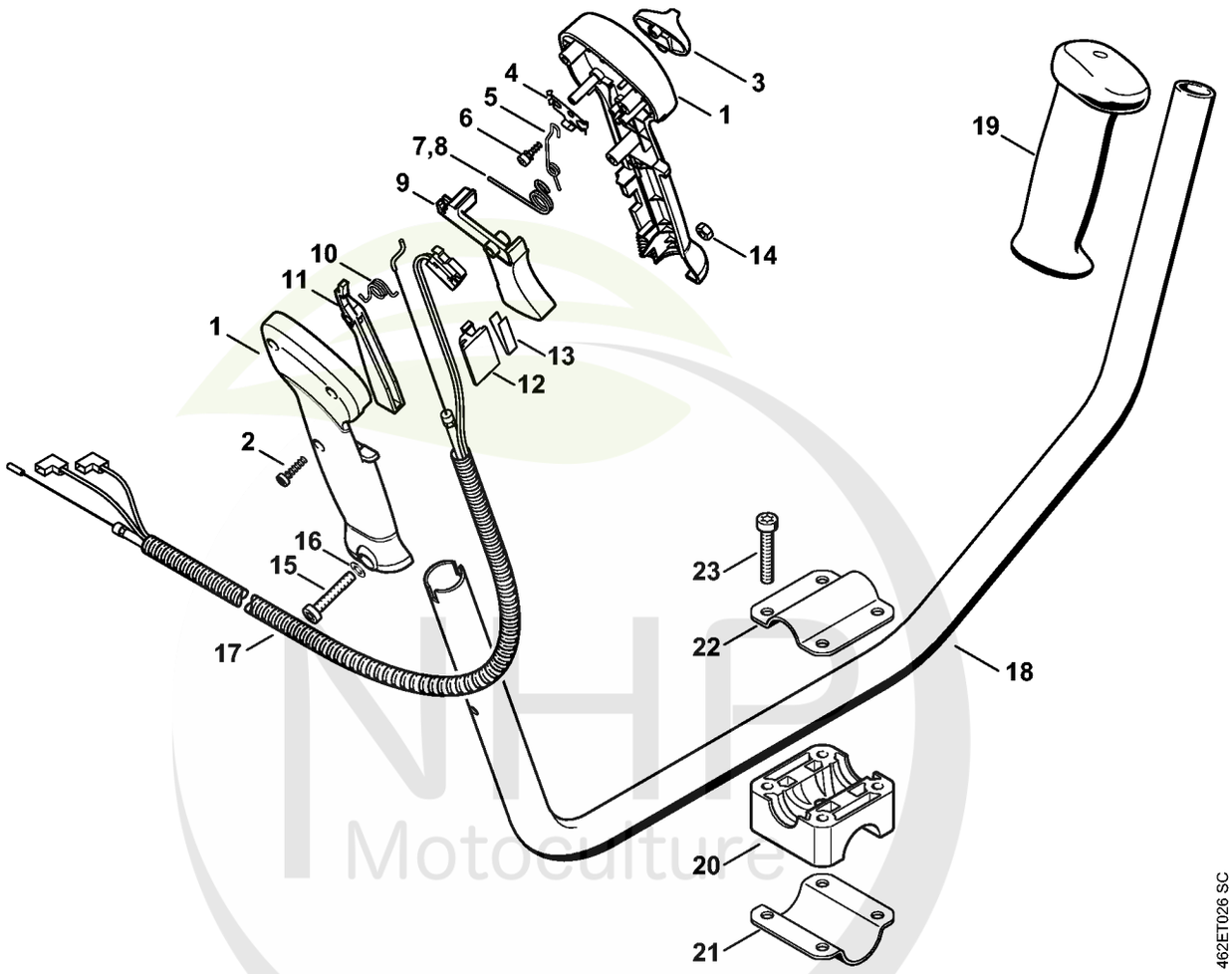

MHP Motoculture
Cultivez votre univers



CLIQUEZ SUR LES RÉFÉRENCES SOULIGNÉES

1 produit : accès direct à sa fiche NHP.
Plusieurs produits : recherche sur le site NHP.

24/24 références reliées au catalogue.

Poignée tubulaire à deux mains BR, PRC

#	Numéro de pièce	Description	Quantité	Contient un ou plusieurs articles	Remarques
	4128 790 1309	Poignée de commande	1	1 - 9, 11 - 15	
1	4128 790 0304	Poignée droite	1	9	
2	9074 478 3025	Vis cylindrique IS P4x16	3		
3	4128 182 1700	Curseur combiné	1		
4	4128 182 4201	Ressort d'encliquetage	1		
5	4128 182 6200	Vis à embase	1		
6	4128 182 4502	Ressort coudé	1		
7	4128 182 4501	Ressort coudé	1		
8	4128 182 1000	Manette des gaz	1		
9	4128 182 4504	Ressort coudé	1		
10	4128 182 4500	Ressort coudé	1		
11	4128 182 0800	Levier d'arrêt	1		
12	4128 793 3000	Curseur	1		
13	4128 791 3100	Ressort	1		
14	9214 320 0700	Ecrou de sécurité M5	1		
15	9022 346 1070	Vis cylindrique IS-M5x30	1		
16	9291 021 0120	Rondelle 5,3	1		
17	4137 180 1109	Câble de commande des gaz	1		
18	4137 790 1701	Poignée tubulaire	1	19	
19	4128 791 0300	Poignée gauche	1		
20	4137 791 6800	Pièce de serrage	1		
21	4130 791 0606	Monture de serrage	1		
22	4137 791 0900	Monture de serrage	1		
23	9022 341 1380	Vis cylindrique IS-M6x35	4		

NHP Motoculture
Cultivez votre univers



IDENTIFIEZ LE REPÈRE

Puis retrouvez la référence correspondante dans la nomenclature associée.

Ouvrir la nomenclature - page 37

Tube complet

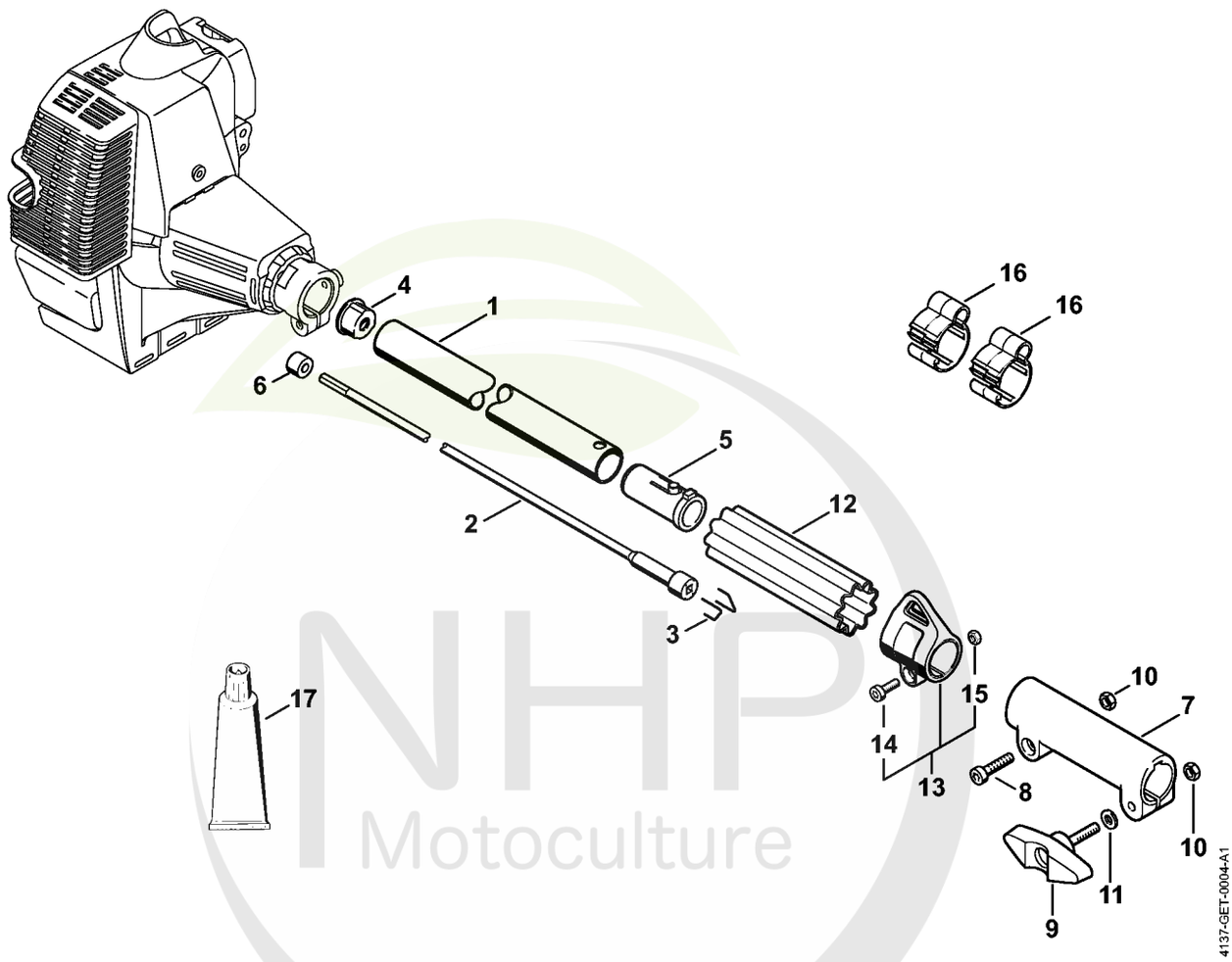

NHP Motoculture
Cultivez votre univers



CLIQUEZ SUR LES RÉFÉRENCES SOULIGNÉES

1 produit : accès direct à sa fiche NHP.
Plusieurs produits : recherche sur le site NHP.

17/17 références reliées au catalogue.

Tube complet

#	Numéro de pièce	Description	Quantité	Contient un ou plusieurs articles	Remarques
1	4140 710 7120	Tube complet Ø 25,4 mm x 0,64 m	1	4	
2	4140 710 3220	Arbre d'entraînement	1	3, 5, 6	
3	4140 716 2200	Etrier	2		
4	4137 711 2101	Bouchon	1		
5	4140 791 7207	Douille	1		
6	4140 711 2500	Douille	1		
7	4140 160 0700	Manchon d'accouplement	1	8 - 11	
8	9022 341 1350	Vis cylindrique IS-M6x25	1		
9	4140 790 7501	Vis à garrot	1		
10	9210 319 0900	Ecrou à six pans M6	2		
11	9291 021 0140	Rondelle 6,4	1		
12	0000 711 2500	Douille	1		
13	0000 790 8803	Oeillet de suspension Ø 25,4	1	14, 15	
14	9022 341 0980	Vis cylindrique IS M5x16	1		
15	9210 261 0700	Écrou à six pans M5	1		
16	0000 182 2100	Support Ø 25,4 mm	2		
17	0781 120 1110	Graisse multifonctionnelle 225 g	1		

NHP Motoculture
Cultivez votre univers



IDENTIFIEZ LE REPÈRE

Puis retrouvez la référence correspondante dans la nomenclature associée.

Ouvrir la nomenclature - page 39

Rallonge de tube 0,5 m HL-KM 0°, HL-KM 135°, HT-KM, SP-KM

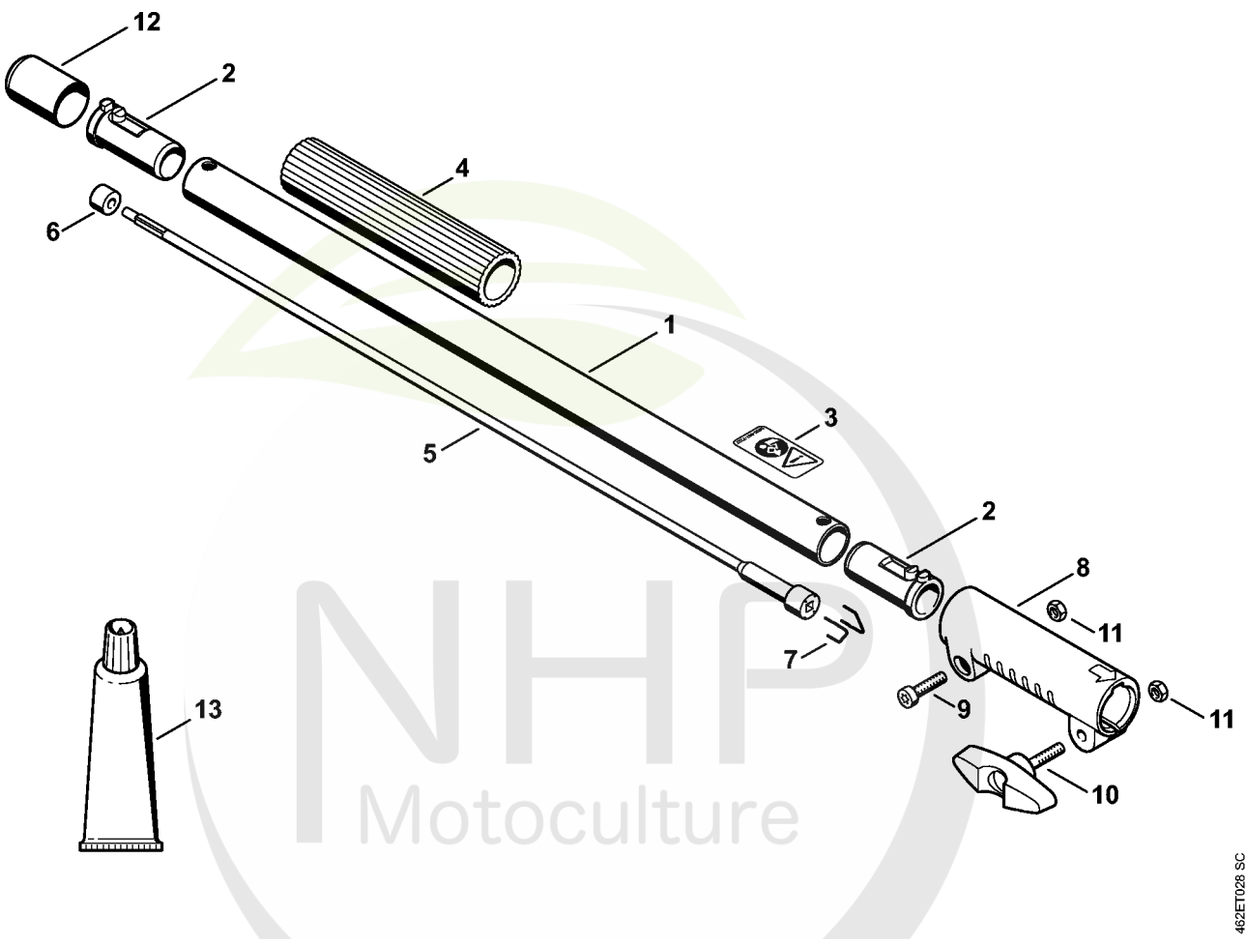

NHP Motoculture
Cultivez votre univers



CLIQUEZ SUR LES RÉFÉRENCES SOULIGNÉES

1 produit : accès direct à sa fiche NHP.
Plusieurs produits : recherche sur le site NHP.

13/13 références reliées au catalogue.

Rallonge de tube 0,5 m HL-KM 0°, HL-KM 135°, HT-KM, SP-KM

#	Numéro de pièce	Description	Quantité	Contient un ou plusieurs articles	Remarques
1	0000 710 7100	Tube complet 0,5 m	1	2 - 12	
2	4140 791 7207	Douille	2		
3	0000 967 7327	Pictogramme d'avertissement	1		
4	4230 791 2000	Gaine de poignée 185 mm	1		
5	0000 710 3201	Arbre d'entraînement	1	2, 6, 7	
6	4140 711 2500	Douille	1		
7	4140 716 2200	Etrier	2		
8	4140 160 0700	Manchon d'accouplement	1	9 - 11	
9	9022 341 1350	Vis cylindrique IS-M6x25	1		
10	4140 790 7501	Vis à garrot	1		
11	9210 319 0900	Ecrou à six pans M6	2		
12	4133 717 2000	Capuchon	1		
13	0781 120 1110	Graisse multifonctionnelle 225 g	1		

NHP Motoculture
Cultivez votre univers



IDENTIFIEZ LE REPÈRE

Puis retrouvez la référence correspondante dans la nomenclature associée.

Rallonge de tube 1 m HT-KM

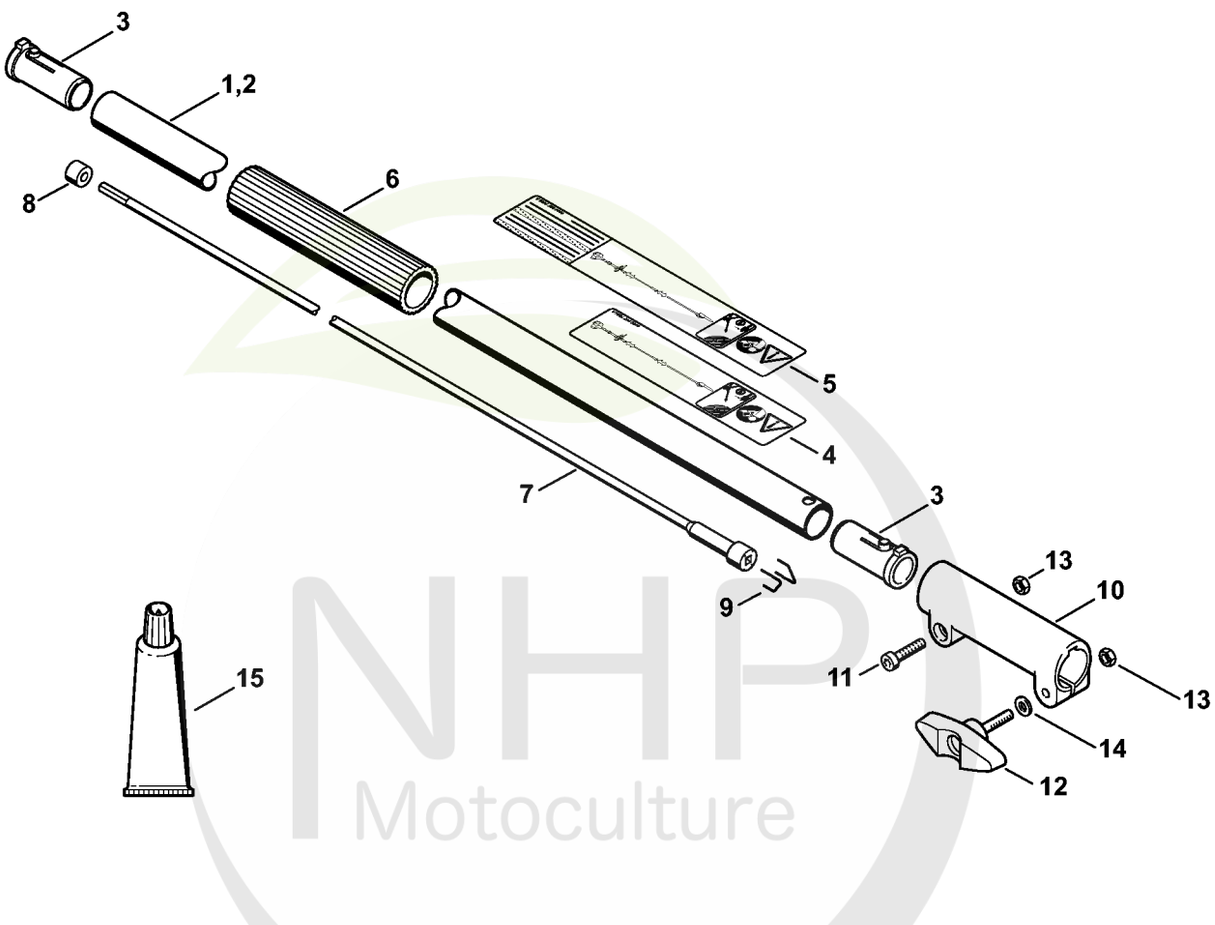

NHP Motoculture
Cultivez votre univers



IDENTIFIEZ LE REPÈRE

Puis retrouvez la référence correspondante dans la nomenclature associée.

Carbon Rallonge de tube 1 m HT-KM, HL-KM

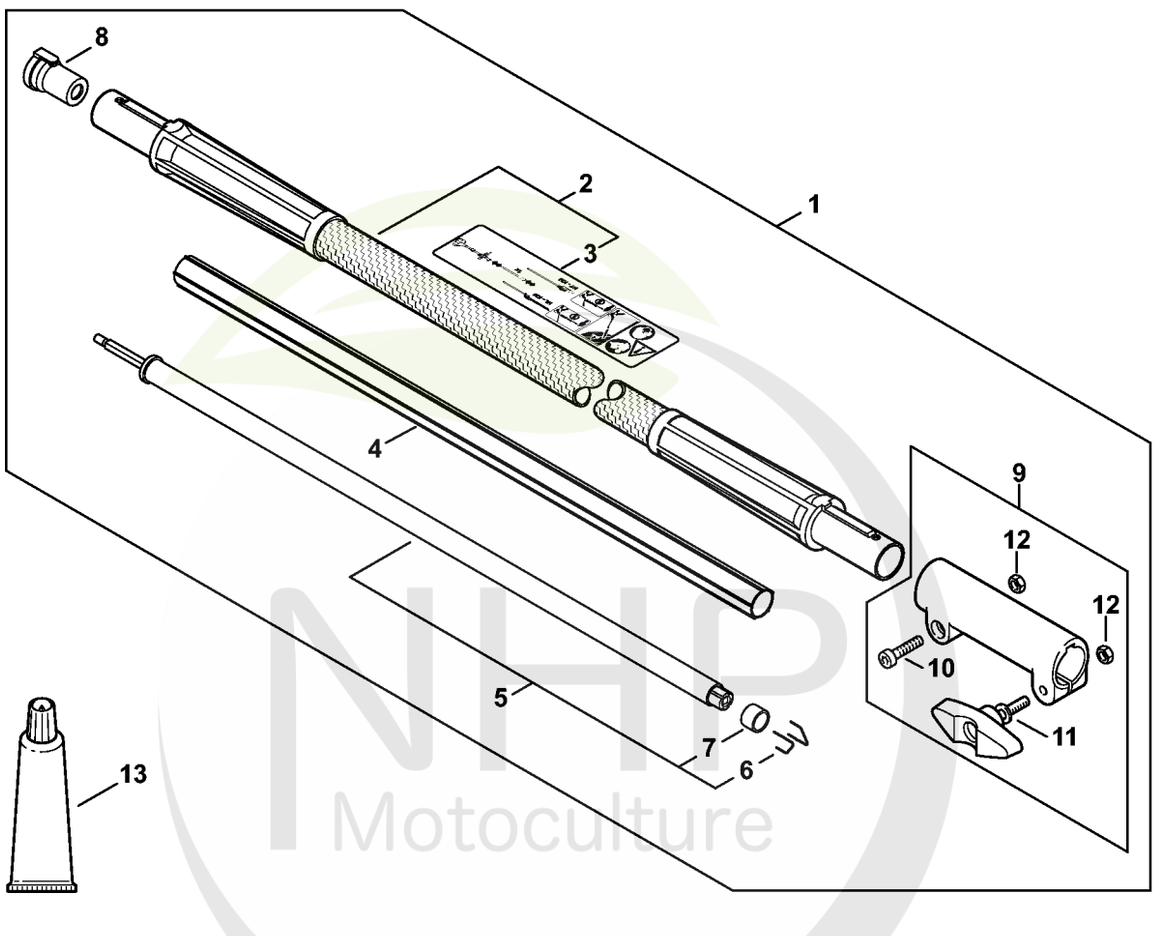

NHP Motoculture
Cultivez votre univers



IDENTIFIEZ LE REPÈRE

Puis retrouvez la référence correspondante dans la nomenclature associée.

Ouvrir la nomenclature - page 43

Outils, Accessoires optionnels

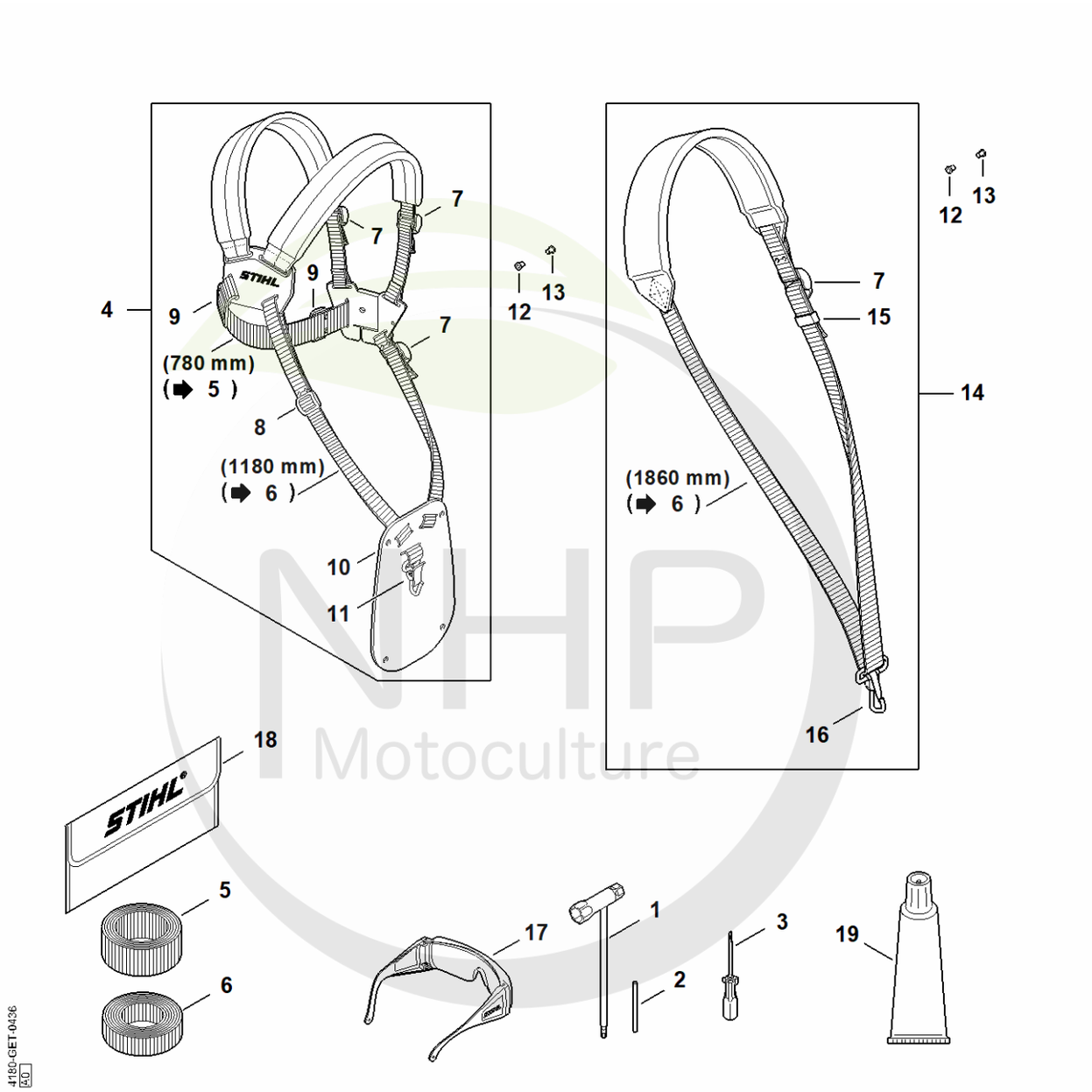

NHP Motoculture
Cultivez votre univers



CLIQUEZ SUR LES RÉFÉRENCES SOULIGNÉES

1 produit : accès direct à sa fiche NHP.
Plusieurs produits : recherche sur le site NHP.

17/19 références reliées au catalogue.

Outils, Accessoires optionnels

#	Numéro de pièce	Description	Quantité	Contient un ou plusieurs articles	Remarques
1	4128 890 3400	Clé multiple	1		
2	4130 893 7800	Mandrin	1		
3	0000 890 2300	Tournevis	1		
4	4119 710 9001	Harnais	1	5 - 11	
5	0000 930 2242	Sangle 38 mm x 5 m	1		
6	0000 930 2241	Sangle 25 mm x 10 m	1		
7	4203 792 7200	Boucle de réglage	3		
8	4119 718 6300	Boucle de réglage	1		
9	4119 718 6310	Boucle de réglage	2		
10	4119 718 7400	Plaque de protection	1		
11	4147 710 6900	Mousqueton	1		
12	9408 021 4530	Rivet, partie à riveter 4x8x6	1		(quantité suivant besoin)
13	9409 021 4420	Rivet, partie tête 4x8	1		(quantité suivant besoin)
14	4119 710 9012	Harnais	1	6, 7, 15, 16	
15	4119 718 6320	Boucle de réglage	1		
16	4119 710 6900	Mousqueten	1		
17	0000 884 0307	Lunettes de protection	1		
18	0000 891 0810	Pochette à outils	1		
19	0783 830 2000	Pâte d'étanchéité Dirko HT rouge	1		

NHP Motoculture
Cultivez votre univers



IDENTIFIEZ LE REPÈRE

Puis retrouvez la référence correspondante dans la nomenclature associée.

Ouvrir la nomenclature - page 45

Numéro de machine

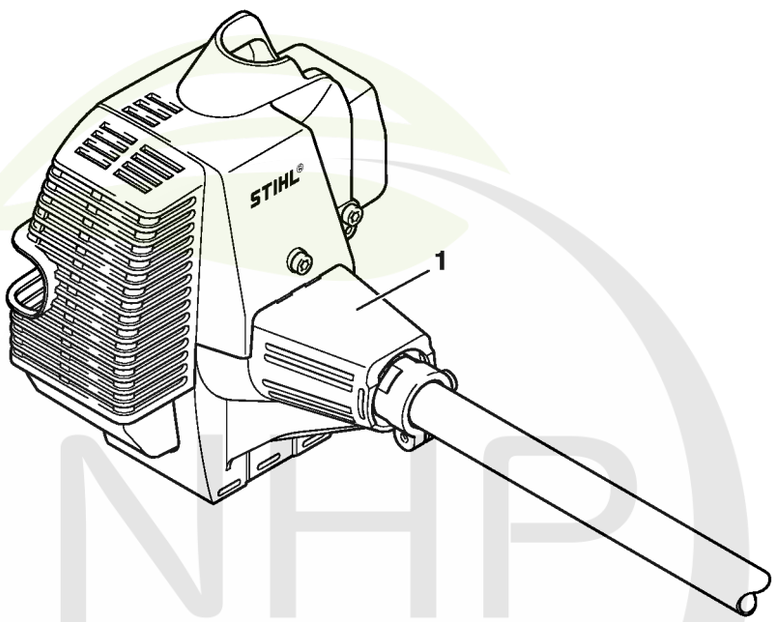

392ET095 SC

NHP Motoculture
Cultivez votre univers



CLIQUEZ SUR LES RÉFÉRENCES SOULIGNÉES

1 produit : accès direct à sa fiche NHP.
Plusieurs produits : recherche sur le site NHP.

0/0 références reliées au catalogue.

Numéro de machine

#	Numéro de pièce	Description	Quantité	Contient un ou plusieurs articles	Remarques
1		Emplacement du numéro de machine	1		

NHP Motoculture
Cultivez votre univers



IDENTIFIEZ LE REPÈRE

Puis retrouvez la référence correspondante dans la nomenclature associée.

Ouvrir la nomenclature - page 47

Consommables et matières auxiliaires

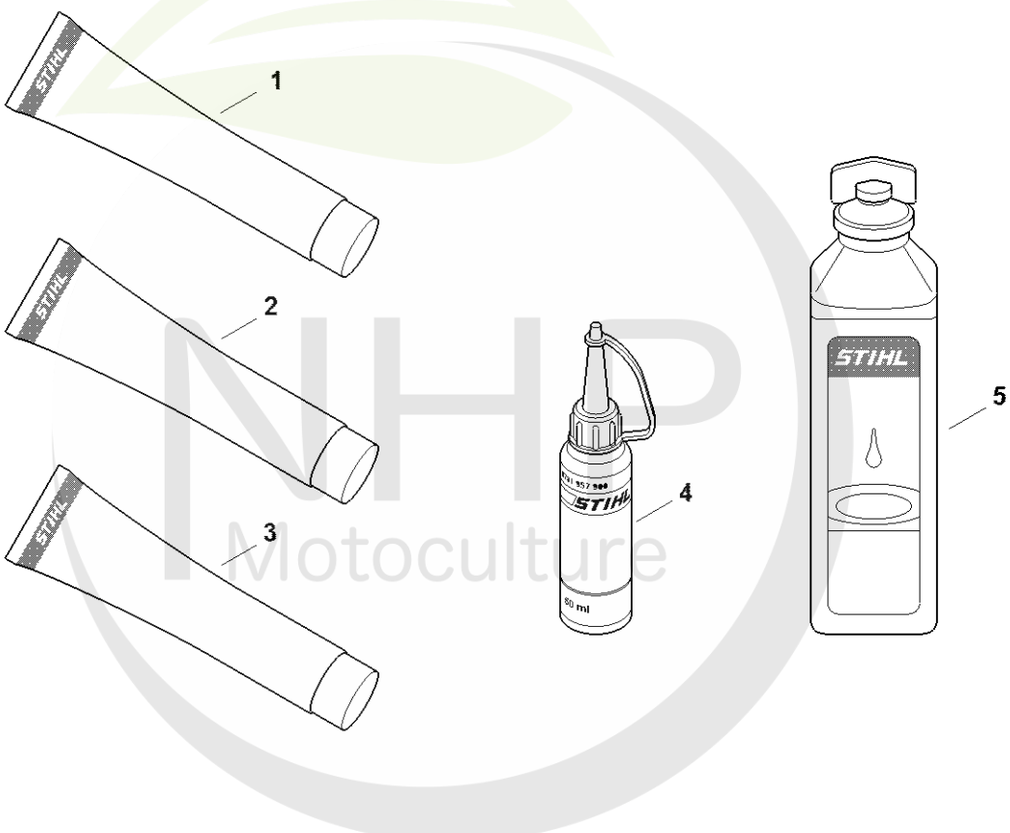

0000-GET-0170-A0

NHP Motoculture
Cultivez votre univers



CLIQUEZ SUR LES RÉFÉRENCES SOULIGNÉES

1 produit : accès direct à sa fiche NHP.
Plusieurs produits : recherche sur le site NHP.

11/11 références reliées au catalogue.

Consommables et matières auxiliaires

#	Numéro de pièce	Description	Quantité	Contient un ou plusieurs articles	Remarques
1	0781 120 1022	Graisse de transmission (Superlub FS, tube de 40 g)	1		
1	0781 120 1117	Graisse de transmission (tube de 80 g)	1		
1	0781 120 1118	Graisse de réducteur 225 g	1		
2	0781 120 1021	Graisse universelle (tube de 40 g)	1		
2	0781 120 1109	Graisse universelle (tube de 80 g)	1		
2	0781 120 1110	Graisse multifonctionnelle 225 g	1		
3	0783 830 2000	Pâte d'étanchéité Dirko HT rouge	1		
4	0781 957 9000	Produit antifriction OH 723	1		
5	0781 319 8401	HP 100ml	1		
5	0781 319 8052	HP Super 100ml	1		
5	0781 319 8060	HP Ultra 100ml	1		

NHP Motoculture
Cultivez votre univers