ÉCLATÉ INTERACTIF NHP MOTOCULTURE
Identifiez le repère, puis cliquez sur la référence soulignée.
Les références non soulignées ne sont pas retrouvées dans l'export.

KM 90

Liste des pièces
18.03.2025
France, français

Table des matières

Cylindre, Carter inférieur 2
Distribution par ou commande à soupapes 4
Dispositif de lancement, Réservoir d'essence 6
Silencieux, Filtre à air 9
Dispositif d'allumage 12
Embrayage, Carter de ventilateur 14
Carburateur C1Q-S174, C1Q-S131 16
Carburateur C1Q-S110 19
Poignée 22
Poignée à deux mains 24
Tube complet KM 90 26
Carbon Rallonge de tube 1 m HT-KM, HL-KM 28
Outils, Accessoires optionnels 29
Bloc moteur Ø 38 mm 31
Numéro de machine 34
Consommables et matières auxiliaires 36

Cultivez votre univers



IDENTIFIEZ LE REPÈRE

Puis retrouvez la référence correspondante dans la nomenclature associée.

Ouvrir la nomenclature - page 3

Cylindre, Carter inférieur

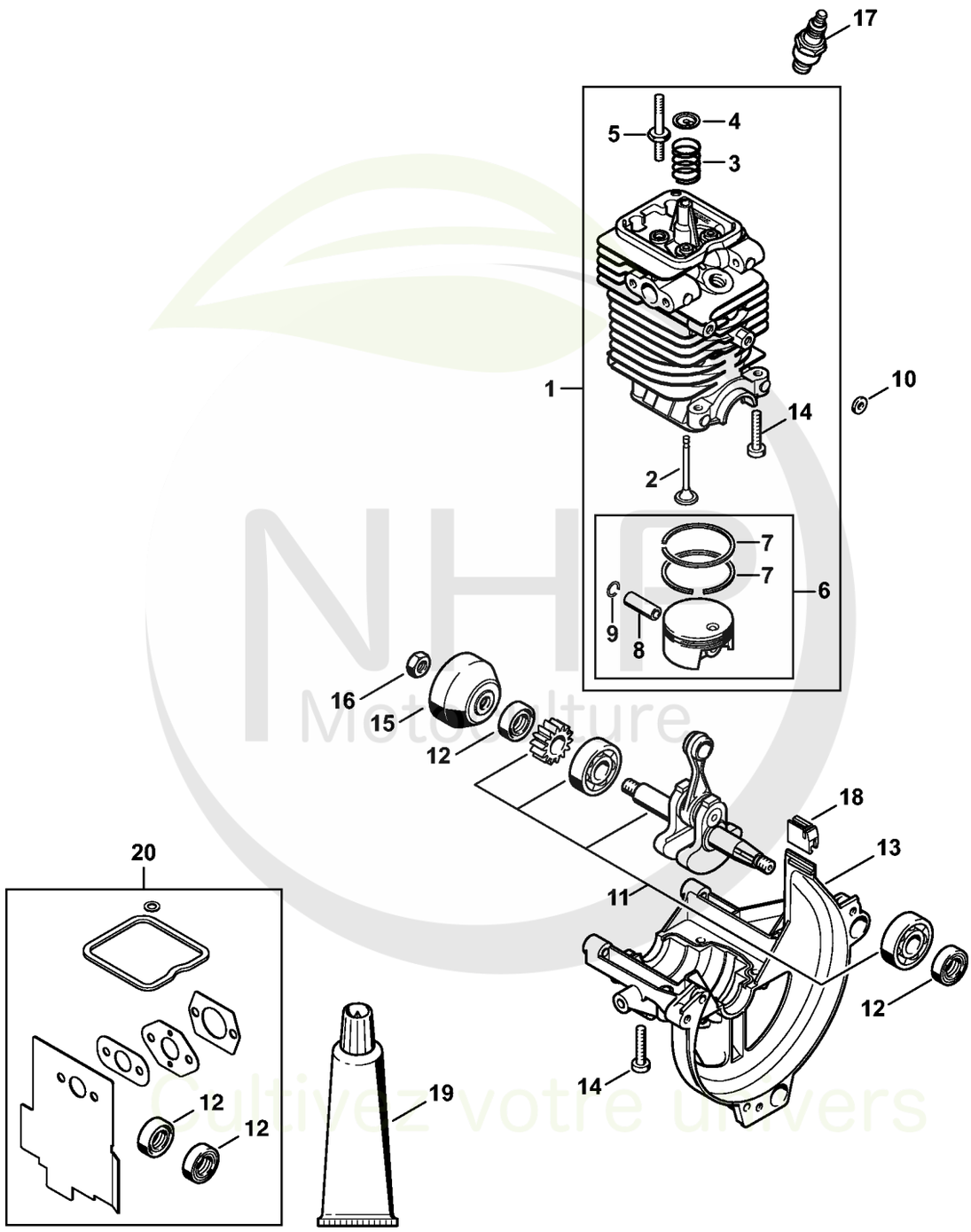

NHP Motoculture
Cultivez votre univers



CLIQUEZ SUR LES RÉFÉRENCES SOULIGNÉES

1 produit : accès direct à sa fiche NHP.
Plusieurs produits : recherche sur le site NHP.

19/20 références reliées au catalogue.

Cylindre, Carter inférieur

#	Numéro de pièce	Description	Quantité	Contient un ou plusieurs articles	Remarques
1	4180 020 1207	Cylindre avec piston Ø 38 mm	1	2 - 9, 14	
2	4180 025 2002	Soupape	2		
3	4180 025 1600	Ressort de soupape	2		
4	4180 025 3000	Agrafe de ressort	2		
5	4180 038 1700	Vis à embase M5	2		
6	4180 030 2007	Piston Ø 38 mm	1	7 - 9	
7	4180 034 3002	Segment de piston Ø 38x1,2 mm	2		
8	4137 034 1500	Axe de piston 8x5x22	1		
9	9463 650 0805	Jonc d'arrêt 8x0,7	2		
10	4180 404 9300	Rondelle	2		
11	4180 030 0410	Vilebrequin	1		
12	9639 003 1231	Bague d'étanchéité 12x22x7	2		
13	4180 021 2500	Carter inférieur	1		
14	9075 478 4159	Vis cylindrique IS-D5x24	4		
15	4223 195 0600	Roue de lanceur	1		
16	9210 261 1140	Écrou à six pans M8x1	1		
17	0000 400 7027	Bougie STIHL ZK H 10	1		
18	4180 182 0700	Douille	1		
19	0783 830 2000	Pâte d'étanchéité Dirko HT rouge	1		
20	4180 007 1006	Jeu de joints	1	12	

NHP Motoculture
Cultivez votre univers



IDENTIFIEZ LE REPÈRE

Puis retrouvez la référence correspondante dans la nomenclature associée.

Ouvrir la nomenclature - page 5

Distribution par ou commande à soupapes

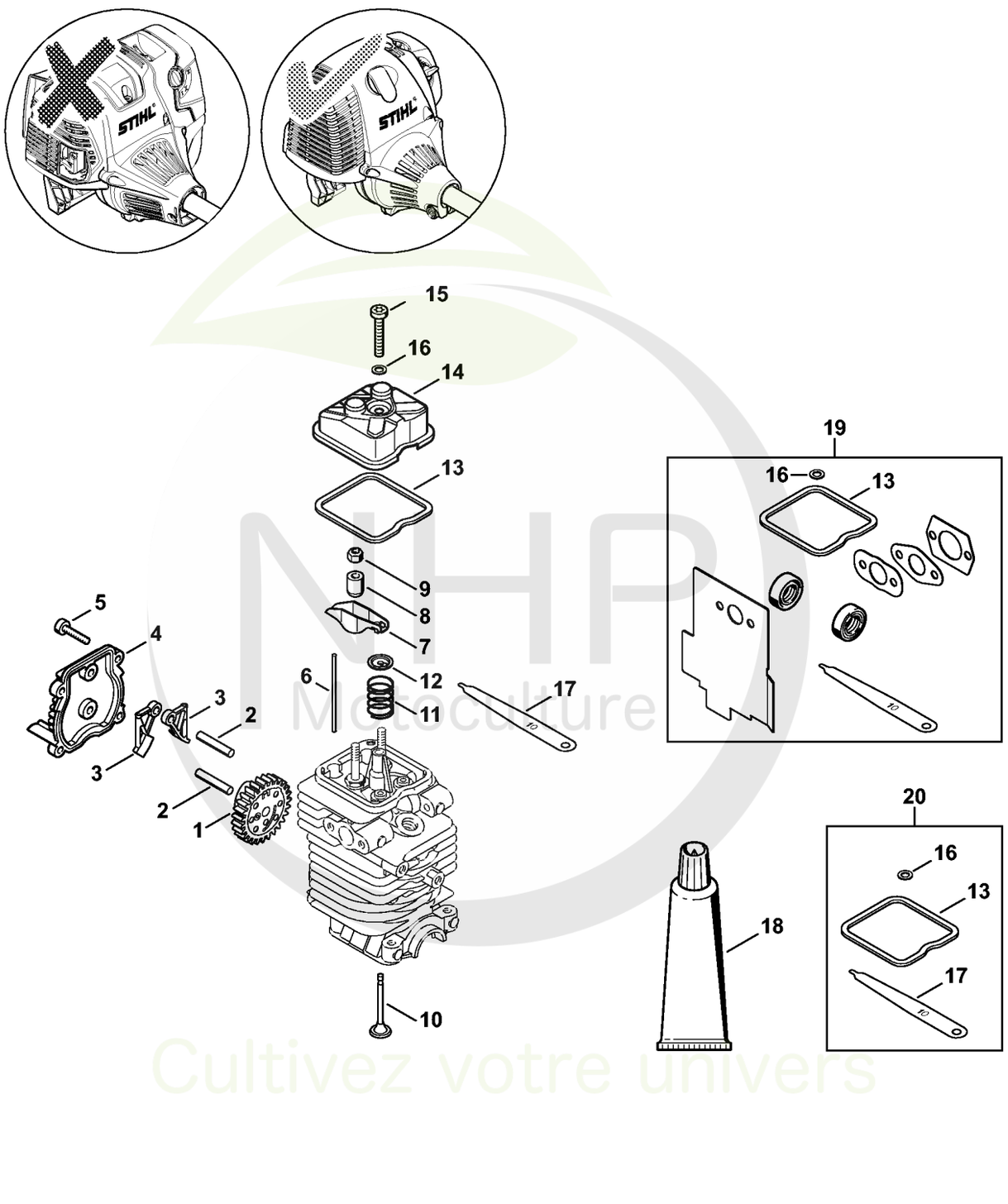

NHP Motoculture
Cultivez votre univers



CLIQUEZ SUR LES RÉFÉRENCES SOULIGNÉES

1 produit : accès direct à sa fiche NHP.
Plusieurs produits : recherche sur le site NHP.

20/20 références reliées au catalogue.

Distribution par ou commande à soupapes

#	Numéro de pièce	Description	Quantité	Contient un ou plusieurs articles	Remarques
1	4180 030 1800	Roue à came	1		
2	4180 038 0803	Boulon 5x26,5	2		
3	4180 038 1900	Culbuteur	2		
4	4180 038 1300	Couvercle	1		
5	9075 478 3018	Vis cylindrique IS-D4x18	4		
6	4180 038 2600	Poussoir de culbuteur	2		
7	4282 038 1000	Culbuteur	2		
8	4180 038 2000	Douille	2		
9	4180 038 2700	Écrou de sécurité M5	2		
10	4180 025 2002	Soupape	2		
11	4180 025 1600	Ressort de soupape	2		
12	4180 025 3000	Agrafe de ressort	2		
13	4180 029 0500	Joint	1		
14	4180 025 1100	Couvercle de soupape	1		
15	9022 346 1070	Vis cylindrique IS-M5x30	1		
16	9636 815 0270	Anneau de joint 5x9x1	1		
17	4180 893 6400	Calibre de réglage	1		
18	0783 830 2000	Pâte d'étanchéité Dirko HT rouge	1		
19	4180 007 1006	Jeu de joints	1	13, 16, 17	
20	4180 007 1005	Jeu de pièces de réglage jeu soupapes	1	13, 16, 17	

NHP Motoculture
Cultivez votre univers



IDENTIFIEZ LE REPÈRE

Puis retrouvez la référence correspondante dans la nomenclature associée.

Ouvrir la nomenclature - page 7

Dispositif de lancement, Réservoir d'essence

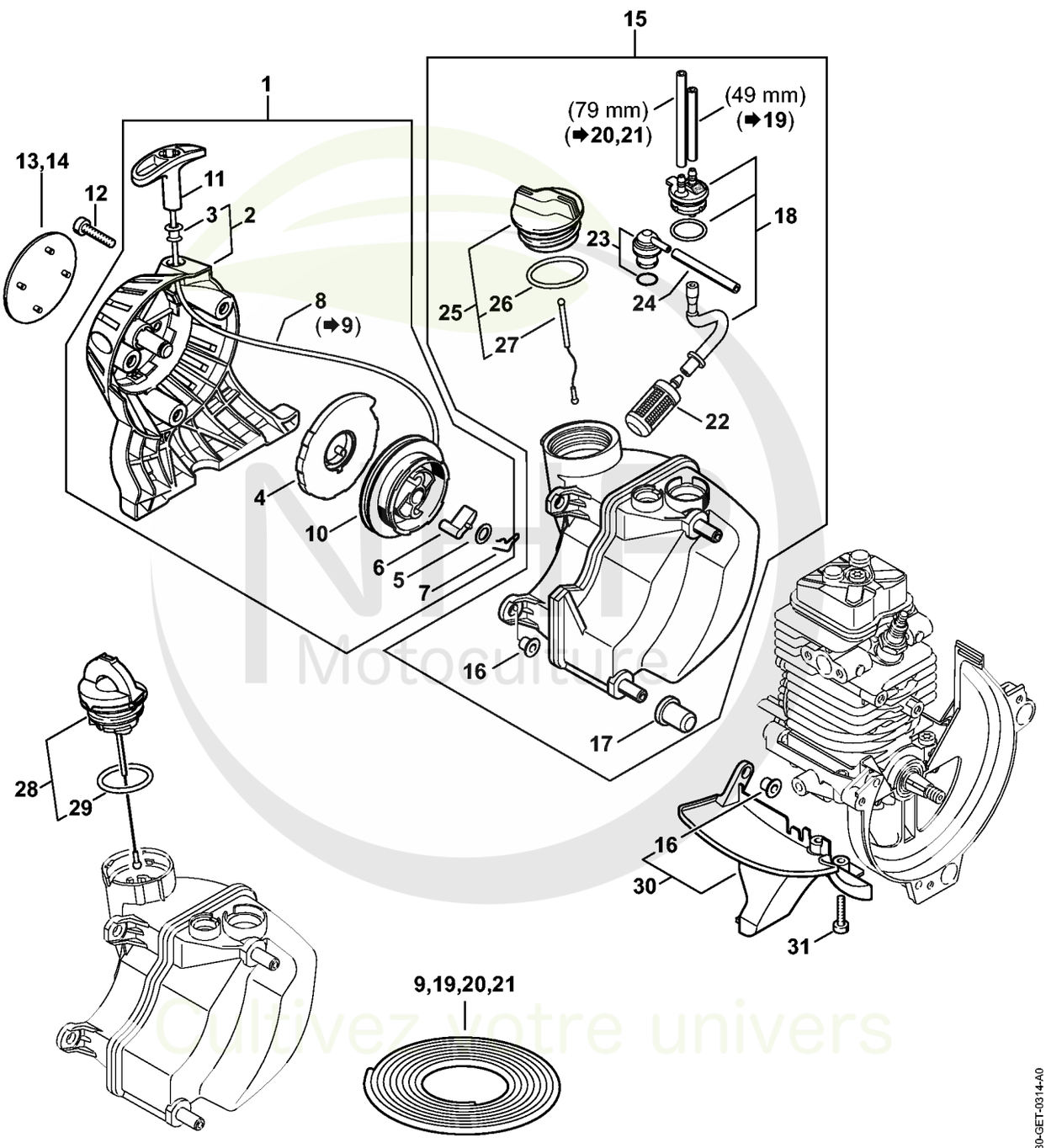

Cultivez votre univers



CLIQUEZ SUR LES RÉFÉRENCES SOULIGNÉES

1 produit : accès direct à sa fiche NHP.
Plusieurs produits : recherche sur le site NHP.

26/26 références reliées au catalogue.

Dispositif de lancement, Réservoir d'essence

#	Numéro de pièce	Description	Quantité	Contient un ou plusieurs articles	Remarques
1	4180 190 4000	Dispositif de lancement	1	2 - 8, 10, 11	
2	4180 190 0400	Couvercle de lanceur	1	3	
3	9416 868 6650	Rivet 6,5x0,5x8,8	1		
4	4180 190 0600	Ressort de rappel	1		
5	0000 958 0923	Rondelle	1		
6	4116 195 7200	Cliquet	1		
7	1118 195 3500	Ressort	1		
8	0000 195 8203	Câble de lancement Ø 3x850 mm	1		
9	0000 930 2208	Câble de lancement Ø 3 mm x 30,5 m	1		
9	0000 930 2211	Câble de lancement Ø 3 mm x 60,8 m	1		
10	4128 195 0400	Poulie à câble	1		
11	4140 195 3400	Poignée	1		
12	9075 478 4159	Vis cylindrique IS-D5x24	3		
13	4180 967 1539	Plaque matricule KM 90	1		
14	4180 967 1540	Plaque matricule KM 90 R	1		
15	4180 350 0418	Réservoir d'essence	1	16 - 18, 22 - 26	
16	9991 003 5087	Douille 7,5x6,8	3		
17	4180 352 8100	Pièce intercalaire	2		
18	4180 350 1402	Pièce de raccordement	1		
19	0000 937 5004	Tuyau 3,1x5,7 mm x 1 m, R5	1		
20	0000 930 2803	Tuyau 3,1x5,7 mm x 1 m, R3	1		
21	0712 923 8004	Tuyau 3,1x5,7 mm x 10 m, R3	1		
22	0000 350 3502	Crépine d'aspiration	1		
23	0000 350 5807	Aération de réservoir	1		
24	4119 141 8600	Tuyau	1		
25	0000 350 0527	Bouchon de réservoir	1	25, 26	

NHP Motoculture
Cultivez votre univers



CLIQUEZ SUR LES RÉFÉRENCES SOULIGNÉES

1 produit : accès direct à sa fiche NHP.
Plusieurs produits : recherche sur le site NHP.

6/6 références reliées au catalogue.

Dispositif de lancement, Réservoir d'essence

#	Numéro de pièce	Description	Quantité	Contient un ou plusieurs articles	Remarques
26	9645 951 3890	Joint torique 35x3-FPM 80	1		
27	0000 350 0900	Corde	1		
28	0000 350 0533	Bouchon de réservoir	1	29	
29	9645 948 7734	Joint torique 25x3,5	1		
30	4180 350 6501	Recouvrement	1	16	
31	9075 478 3018	Vis cylindrique IS-D4x18	2		

NHP Motoculture
Cultivez votre univers



IDENTIFIEZ LE REPÈRE

Puis retrouvez la référence correspondante dans la nomenclature associée.

Ouvrir la nomenclature - page 10

Silencieux, Filtre à air

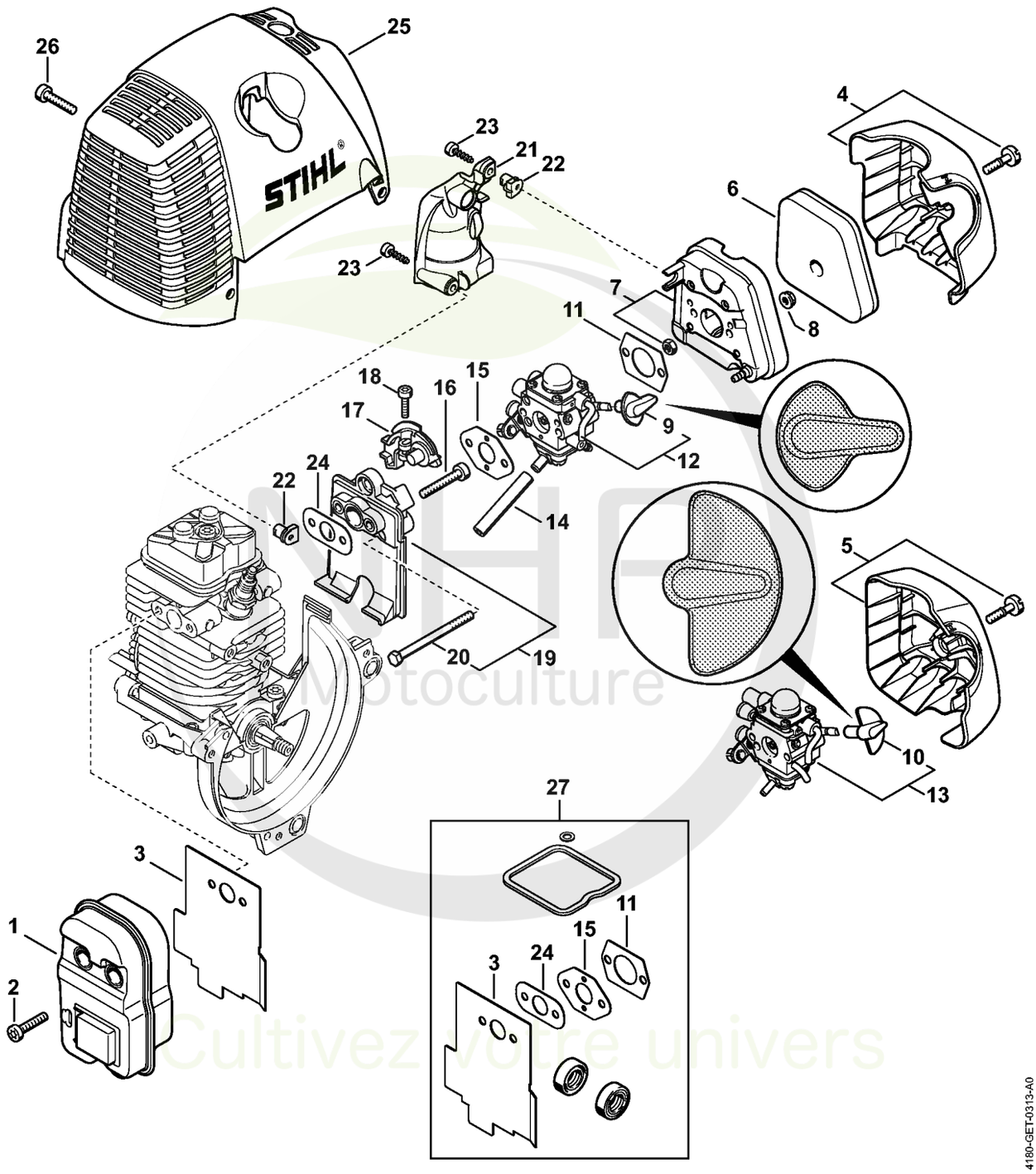

Motoculture
Cultivez votre univers



CLIQUEZ SUR LES RÉFÉRENCES SOULIGNÉES

1 produit : accès direct à sa fiche NHP.
Plusieurs produits : recherche sur le site NHP.

26/26 références reliées au catalogue.

Silencieux, Filtre à air

#	Numéro de pièce	Description	Quantité	Contient un ou plusieurs articles	Remarques
1	4180 140 0603	Silencieux	1		
2	9075 478 4159	Vis cylindrique IS-D5x24	3		
3	4180 149 0600	Joint de silencieux	1		
4	4180 140 1006	Couvercle de filtre	1		
5	4180 140 1000	Couvercle de filtre	1		
6	4180 120 1800	Filtre	1		
7	4180 140 2805	Boîtier de filtre	1		
8	9216 261 0700	Ecrou à six pans M5	2		
9	4180 182 9502	Bouton de réglage	1		
10	4180 182 9500	Bouton de réglage	1		
11	4114 149 1205	Joint	1		
12	4180 120 0611	Carburateur C1Q-S174A	1	9	
13	4180 120 0604	Carburateur C1Q-S110E	1	10	
14	4180 141 8601	Tuyau d'impulsions	1		
15	4140 129 0900	Joint	1		
16	9075 478 4167	Vis cylindrique IS-D5x32	2		
17	4180 182 7601	Pièce de serrage	1		
18	9022 313 0680	Vis cylindrique IS M4x16	1		
19	4180 120 2303	Bride intermédiaire	1	20	
20	9007 319 1135	Vis à six pans M5x65	2		
21	4180 123 0600	Recouvrement	1		
22	9286 929 0030	Ecrou à rapporter 40x2,5x5	2		
23	9074 478 3025	Vis cylindrique IS P4x16	2		
24	4180 129 0900	Joint	1		
25	4180 080 1600	Capot	1		
26	9075 478 4159	Vis cylindrique IS-D5x24	3		

NHP Motoculture
Cultivez votre univers



CLIQUEZ SUR LES RÉFÉRENCES SOULIGNÉES

1 produit : accès direct à sa fiche NHP.
Plusieurs produits : recherche sur le site NHP.

1/1 références reliées au catalogue.

Silencieux, Filtre à air

#	Numéro de pièce	Description	Quantité	Contient un ou plusieurs articles	Remarques
27	4180 007 1006	Jeu de joints	1	3, 11, 15, 24	

NHP Motoculture
Cultivez votre univers



IDENTIFIEZ LE REPÈRE

Puis retrouvez la référence correspondante dans la nomenclature associée.

Ouvrir la nomenclature - page 13

Dispositif d'allumage

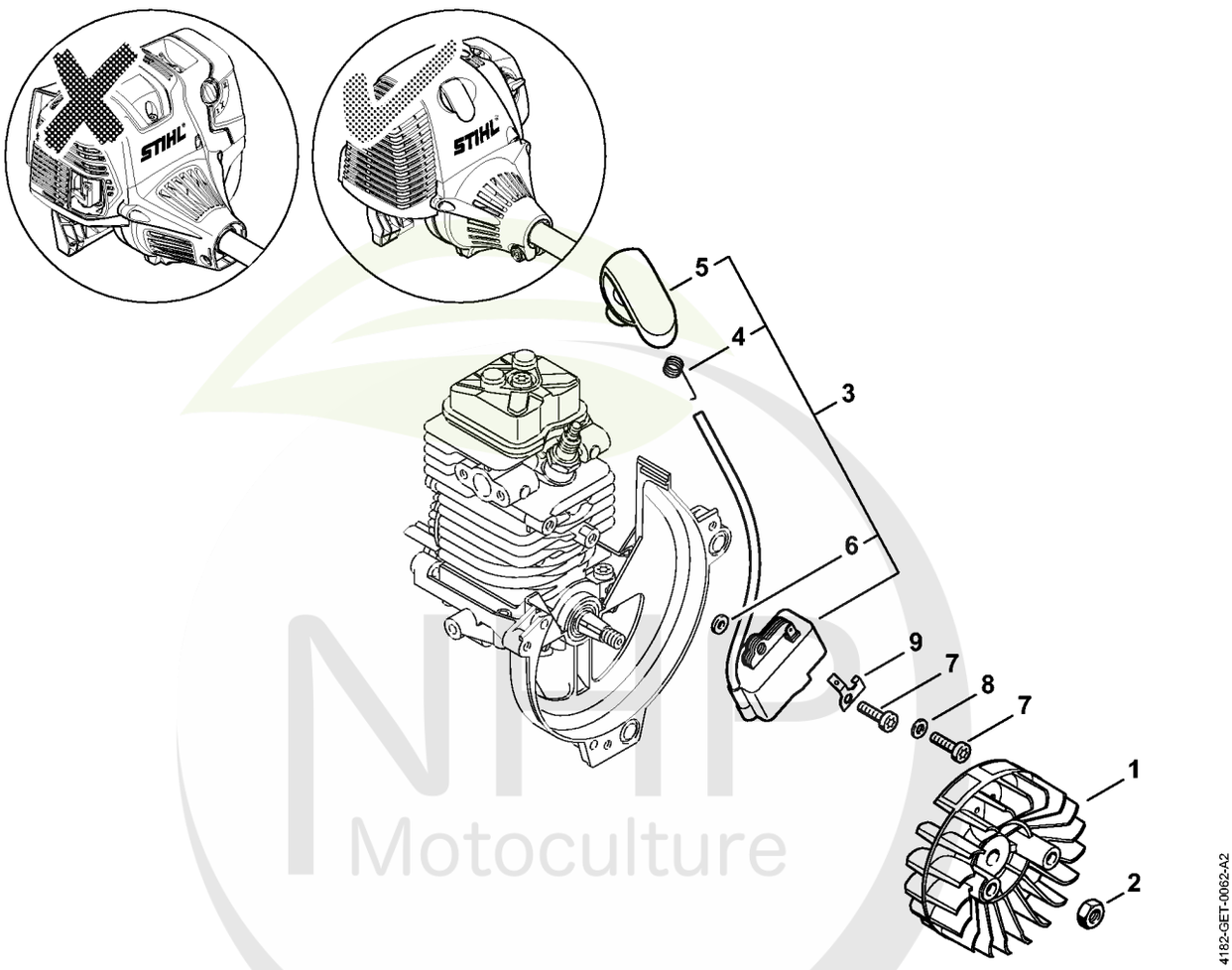

NMP Motoculture
Cultivez votre univers



CLIQUEZ SUR LES RÉFÉRENCES SOULIGNÉES

1 produit : accès direct à sa fiche NHP.
Plusieurs produits : recherche sur le site NHP.

9/9 références reliées au catalogue.

Dispositif d'allumage

#	Numéro de pièce	Description	Quantité	Contient un ou plusieurs articles	Remarques
1	4180 400 1200	Rotor	1		
2	9210 261 1140	Écrou à six pans M8x1	1		
3	4180 400 1308	Module d'allumage	1	4 - 6	
4	0000 998 0604	Ressort coudé	1		
5	4180 405 1000	Contact de câble d'allumage	1		
6	4180 404 9300	Rondelle	2		
7	9075 478 3018	Vis cylindrique IS-D4x18	2		
8	9291 021 0100	Rondelle 4,3	1		
9	4180 431 2100	Languette enfichable	1		

NHP Motoculture
Cultivez votre univers



IDENTIFIEZ LE REPÈRE

Puis retrouvez la référence correspondante dans la nomenclature associée.

Ouvrir la nomenclature - page 15

Embrayage, Carter de ventilateur

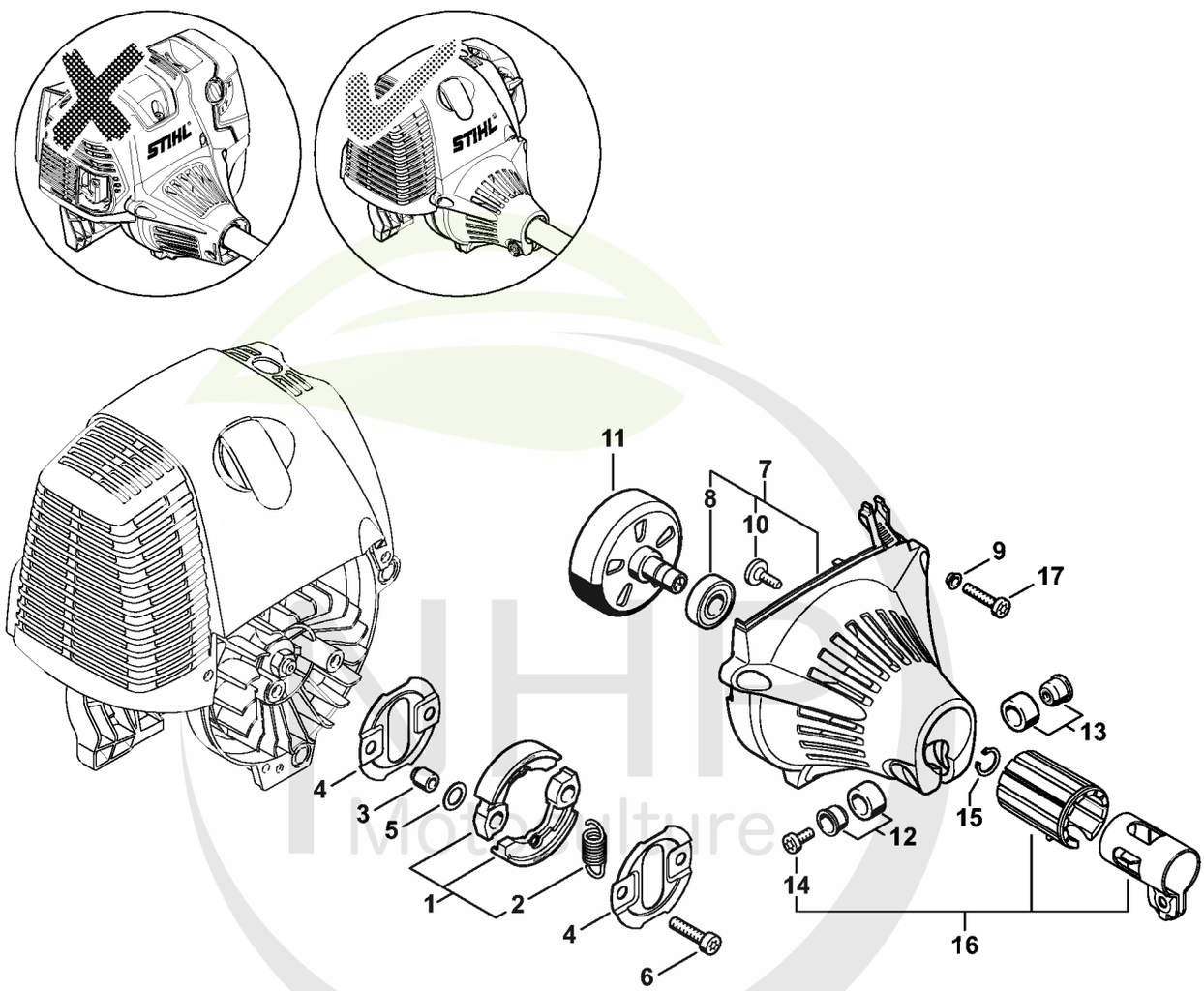

4182-GET-0037-A2

Cultivez votre univers



CLIQUEZ SUR LES RÉFÉRENCES SOULIGNÉES

1 produit : accès direct à sa fiche NHP.
Plusieurs produits : recherche sur le site NHP.

17/17 références reliées au catalogue.

Embrayage, Carter de ventilateur

#	Numéro de pièce	Description	Quantité	Contient un ou plusieurs articles	Remarques
1	4180 160 2000	Embrayage	1	2	
2	0000 997 5902	Ressort de tension	1		
3	0000 961 0601	Anneau	2		
4	4180 162 1000	Rondelle de recouvrement	2		
5	0000 958 1000	Rondelle 16x10x0,5	2		
6	9022 341 1350	Vis cylindrique IS-M6x25	2		
7	4180 080 1809	Carter de ventilateur	1	8, 10	
8	9503 003 6462	Roulement rainuré à billes 6201-2Z	1		
9	9416 868 6510	Rivet tubulaire 6,5x0,5x3,0	3		
10	0000 951 1105	Vis IS-P5x14-T27	1		
11	4180 160 2900	Cloche d'embrayage	1		
12	4180 790 7205	Douille	1		
13	4180 790 7200	Douille	1		
14	9022 341 0980	Vis cylindrique IS M5x16	1		
15	9455 621 1130	Circlip 12x1	1		
16	4180 790 4700	Collier de serrage	1	14	
17	9075 478 4159	Vis cylindrique IS-D5x24	3		

NHP Motoculture
Cultivez votre univers



IDENTIFIEZ LE REPÈRE

Puis retrouvez la référence correspondante dans la nomenclature associée.

Ouvrir la nomenclature - page 17

Carburateur C1Q-S174, C1Q-S131

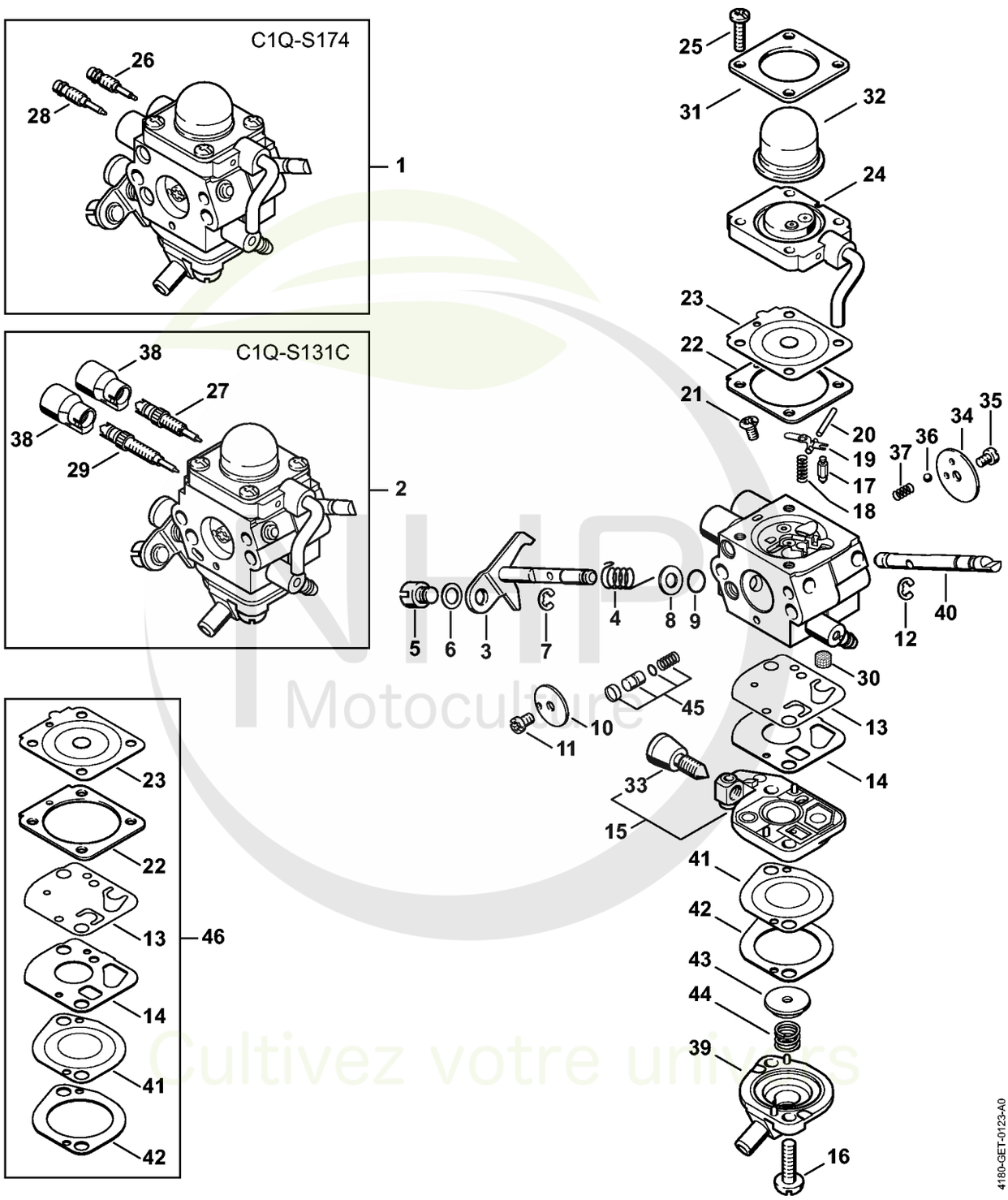

KMP Motoculture
Cultivez votre univers



CLIQUEZ SUR LES RÉFÉRENCES SOULIGNÉES

1 produit : accès direct à sa fiche NHP.
Plusieurs produits : recherche sur le site NHP.

26/26 références reliées au catalogue.

Carburateur C1Q-S174, C1Q-S131

#	Numéro de pièce	Description	Quantité	Contient un ou plusieurs articles	Remarques
1	4180 120 0611	Carburateur C1Q-S174A	1	3 - 26, 28, 30 - 37, 39 - 45	
2	4180 120 0608	Carburateur C1Q-S131C	1	3 - 25, 27, 29 - 45	
3	4180 120 7105	Axe de papillon avec levier	1		
4	4180 122 3005	Ressort	1		
5	4180 121 8900	Boulon	1		
6	4137 121 8600	Rondelle	1		
7	1120 122 9000	Circlip	1		
8	4180 121 8601	Rondelle	1		
9	4180 122 3601	Anneau de joint	1		
10	4180 121 3300	Papillon	1		
11	1125 122 7403	Vis à tête ronde	1		
12	1125 122 9001	Circlip	1		
13	4180 121 4800	Membrane de pompe	1		
14	4180 129 0901	Joint de pompe	1		
15	4180 120 2602	Couvercle de pompe	1	33	
16	4180 122 7101	Vis	2		
17	Z000 018 Z000	Pointeau d'admission	1		
18	1120 122 3004	Ressort	1		
19	1125 121 5000	Levier de réglage d'admission	1		
20	1120 121 9200	Axe	1		
21	1120 122 6600	Vis à embase	1		
22	4180 129 0902	Joint de réglage	1		
23	4314 121 4700	Membrane de réglage	1		
24	4180 120 2207	Bride	1		
25	4226 122 7100	Vis	4		
26	4180 122 6705	Vis H de richesse à haut régime	1		

NHP Motoculture
Cultivez votre univers



CLIQUEZ SUR LES RÉFÉRENCES SOULIGNÉES

1 produit : accès direct à sa fiche NHP.
Plusieurs produits : recherche sur le site NHP.

19/20 références reliées au catalogue.

Carburateur C1Q-S174, C1Q-S131

#	Numéro de pièce	Description	Quantité	Contient un ou plusieurs articles	Remarques
27	4180 122 6701	Vis H de richesse à haut régime	1		
28	4180 122 6803	Vis L de richesse au ralenti	1		
29	4180 122 6802	Vis L de richesse au ralenti	1		
30	1120 121 7800	Tamis	1		
31	4140 121 0800	Couvercle	1		
32	4226 121 2700	Capuchon	1		
33	4140 122 6200	Vis de réglage de régime de ralenti	1		
34	4128 121 2900	Volet de démarrage	1		
35	1125 122 7403	Vis à tête ronde	1		
36	4119 122 4200	Bille	1		
37	4119 122 3002	Ressort	1		
38	4229 121 2701	Capuchon	2		
39	4180 121 0801	Couvercle	1		
40	4180 121 3003	Axe de volet de démarrage	1		
41	4180 121 4801	Membrane de pompe	1		
42	4180 129 0903	Joint de pompe	1		
43	4180 121 8600	Rondelle	1		
44	4180 122 3001	Ressort	1		
45	4180 120 9704	Jeu de Piston de pompe	1		
46	4180 007 1060	Jeu de pièces de carburateur	1	13, 14, 22, 23, 41, 42	

NHP Motoculture
Cultivez votre univers



IDENTIFIEZ LE REPÈRE

Puis retrouvez la référence correspondante dans la nomenclature associée.

Ouvrir la nomenclature - page 20

Carburateur C1Q-S110

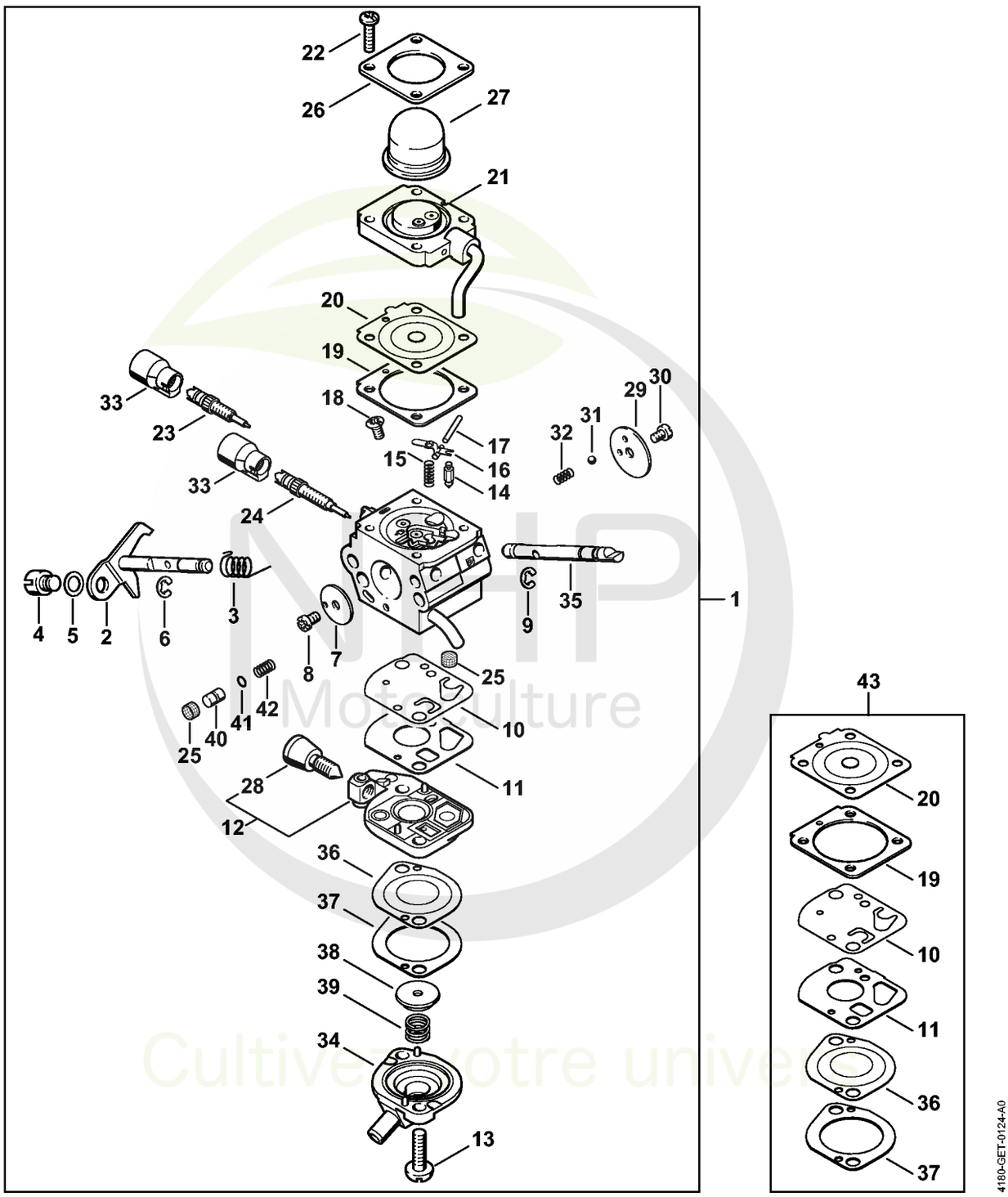

Cultivez votre univers



CLIQUEZ SUR LES RÉFÉRENCES SOULIGNÉES

1 produit : accès direct à sa fiche NHP.
Plusieurs produits : recherche sur le site NHP.

26/26 références reliées au catalogue.

Carburateur C1Q-S110

#	Numéro de pièce	Description	Quantité	Contient un ou plusieurs articles	Remarques
1	4180 120 0604	Carburateur C1Q-S110E	1	2 - 42	
2	4180 120 7102	Axe de papillon avec levier	1		
3	4180 122 3000	Ressort	1		
4	4128 121 8901	Boulon	1		
5	4137 121 8600	Rondelle	1		
6	1120 122 9000	Circlip	1		
7	4180 121 3300	Papillon	1		
8	1125 122 7403	Vis à tête ronde	1		
9	1125 122 9001	Circlip	1		
10	4180 121 4800	Membrane de pompe	1		
11	4180 129 0901	Joint de pompe	1		
12	4180 120 2602	Couvercle de pompe	1	28	
13	4180 122 7101	Vis	2		
14	Z000 018 Z000	Pointeau d'admission	1		
15	1120 122 3004	Ressort	1		
16	1125 121 5000	Levier de réglage d'admission	1		
17	1120 121 9200	Axe	1		
18	1120 122 6600	Vis à embase	1		
19	4180 129 0902	Joint de réglage	1		
20	4314 121 4700	Membrane de réglage	1		
21	4180 120 2207	Bride	1		
22	4226 122 7100	Vis	4		
23	4180 122 6701	Vis H de richesse à haut régime	1		
24	4180 122 6802	Vis L de richesse au ralenti	1		
25	1120 121 7800	Tamis	2		
26	4140 121 0800	Couvercle	1		

NHP Motoculture
Cultivez votre univers



CLIQUEZ SUR LES RÉFÉRENCES SOULIGNÉES

1 produit : accès direct à sa fiche NHP.
Plusieurs produits : recherche sur le site NHP.

17/17 références reliées au catalogue.

Carburateur C1Q-S110

#	Numéro de pièce	Description	Quantité	Contient un ou plusieurs articles	Remarques
27	4226 121 2700	Capuchon	1		
28	4140 122 6200	Vis de réglage de régime de ralenti	1		
29	4128 121 2900	Volet de démarrage	1		
30	1125 122 7403	Vis à tête ronde	1		
31	4119 122 4200	Bille	1		
32	4119 122 3002	Ressort	1		
33	4229 121 2701	Capuchon	2		
34	4180 121 0801	Couvercle	1		
35	4180 121 3002	Axe de volet de démarrage	1		
36	4180 121 4801	Membrane de pompe	1		
37	4180 129 0903	Joint de pompe	1		
38	4180 121 8600	Rondelle	1		
39	4180 122 3001	Ressort	1		
40	4180 121 5803	Piston de pompe	1		
41	Z000 956 Z004	Joint torique FKM	1		
42	4180 122 3002	Ressort	1		
43	4180 007 1060	Jeu de pièces de carburateur	1	10, 11, 19, 20, 36, 37	

NHP Motoculture
Cultivez votre univers



IDENTIFIEZ LE REPÈRE

Puis retrouvez la référence correspondante dans la nomenclature associée.

Ouvrir la nomenclature - page 23

Poignée

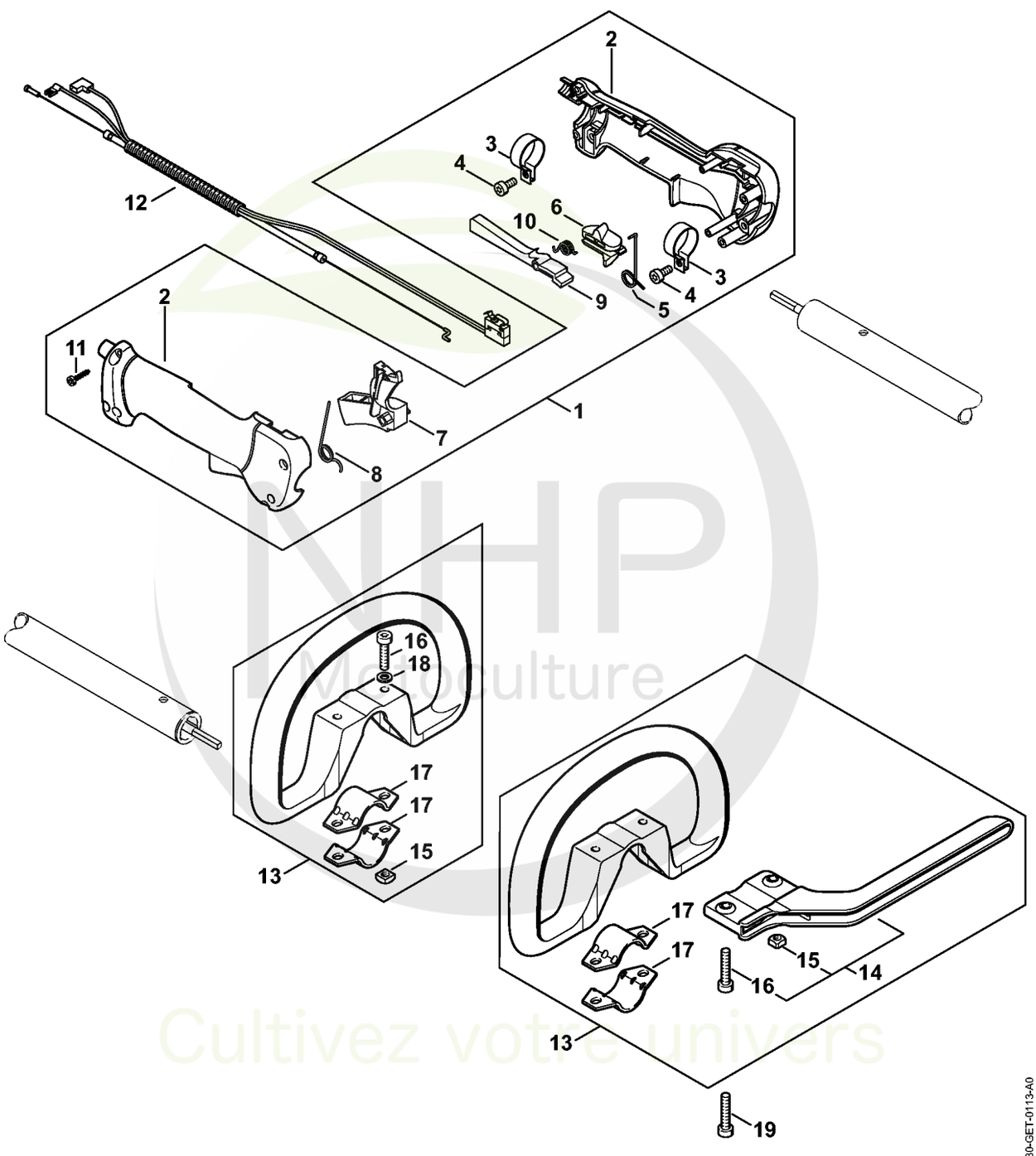

NHP Motoculture
Cultivez votre univers



CLIQUEZ SUR LES RÉFÉRENCES SOULIGNÉES

1 produit : accès direct à sa fiche NHP.
Plusieurs produits : recherche sur le site NHP.

19/19 références reliées au catalogue.

Poignée

#	Numéro de pièce	Description	Quantité	Contient un ou plusieurs articles	Remarques
1	4180 790 1304	Poignée de commande	1	2 - 11	
2	4180 790 0300	Poignée	1		
3	4137 791 9400	Collier de serrage	2		
4	9022 341 0960	Vis cylindrique IS-M5x12	2		
5	4137 182 4505	Ressort coudé	1		
6	4137 182 1701	Curseur combiné	1		
7	4137 182 1001	Manette des gaz	1		
8	4137 182 4504	Ressort coudé	1		
9	4137 182 0802	Levier d'arrêt	1		
10	4128 182 4501	Ressort coudé	1		
11	9074 478 3025	Vis cylindrique IS P4x16	4		
12	4180 180 1150	Câble de commande des gaz	1		
13	4180 790 3405	Poignée circulaire	1	14 - 18	
14	4130 790 8450	Etrier	1	15, 16	
15	9222 068 0900	Ecrou à quatre pans M6	2		
16	9022 341 1370	Vis cylindrique IS M6x30	2		
17	4123 791 7400	Bride de fixation	2		
18	9291 021 0140	Rondelle 6,4	2		
19	9022 341 1350	Vis cylindrique IS-M6x25	2		

NHP Motoculture
Cultivez votre univers



IDENTIFIEZ LE REPÈRE

Puis retrouvez la référence correspondante dans la nomenclature associée.

Ouvrir la nomenclature - page 25

Poignée à deux mains

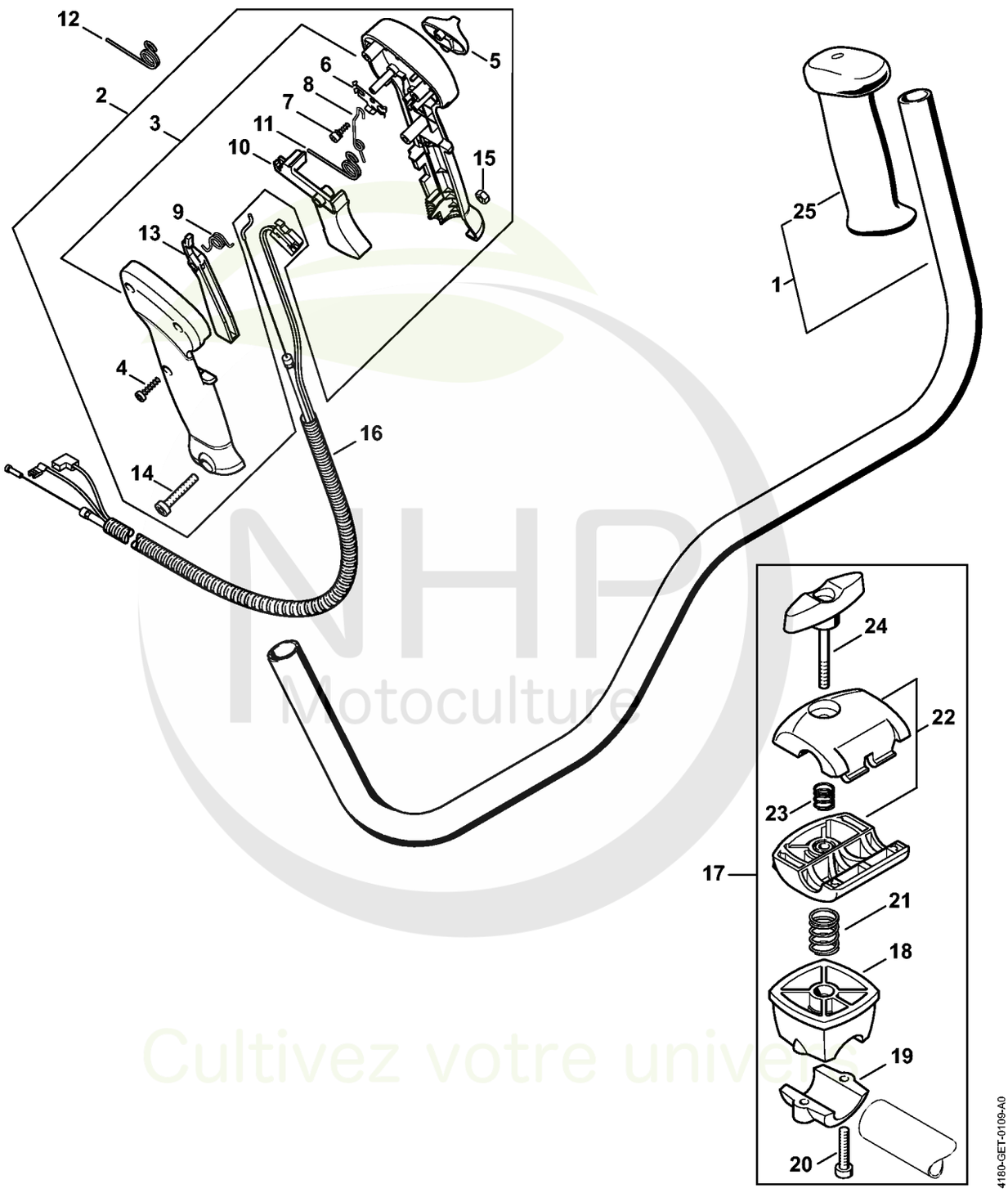

NHP Motoculture
Cultivez votre univers



CLIQUEZ SUR LES RÉFÉRENCES SOULIGNÉES

1 produit : accès direct à sa fiche NHP.
Plusieurs produits : recherche sur le site NHP.

25/25 références reliées au catalogue.

Poignée à deux mains

#	Numéro de pièce	Description	Quantité	Contient un ou plusieurs articles	Remarques
1	4128 790 1701	Poignée tubulaire	1	25	
2	4140 790 1304	Poignée de commande	1	3 - 11, 13 - 15	
3	4140 790 0301	Poignée	1		
4	9074 478 3025	Vis cylindrique IS P4x16	3		
5	4128 182 1700	Curseur combiné	1		
6	4128 182 4201	Ressort d'encliquetage	1		
7	4128 182 6200	Vis à embase	1		
8	4128 182 4502	Ressort coudé	1		
9	4128 182 4501	Ressort coudé	1		
10	4128 182 1000	Manette des gaz	1		
11	4128 182 4504	Ressort coudé	1		
12	4128 182 4500	Ressort coudé	1		
13	4128 182 0800	Levier d'arrêt	1		
14	9022 346 1070	Vis cylindrique IS-M5x30	1		
15	9214 320 0700	Ecrou de sécurité M5	1		
16	4180 180 1151	Câble de commande des gaz	1		
17	4134 790 3200	Crampon de tube de poignée	1	18 - 24	
18	4134 790 7600	Support	1		
19	4134 791 0900	Elément de serrage	1		
20	9022 341 1370	Vis cylindrique IS M6x30	2		
21	0000 997 1701	Ressort de pression	1		
22	4128 790 4800	Monture de serrage	1		
23	0000 997 1304	Ressort de pression	1		
24	4128 790 7501	Vis à garrot	1		
25	4128 791 0300	Poignée gauche	1		

NHP Motoculture
Cultivez votre univers



IDENTIFIEZ LE REPÈRE

Puis retrouvez la référence correspondante dans la nomenclature associée.

Ouvrir la nomenclature - page 27

Tube complet KM 90

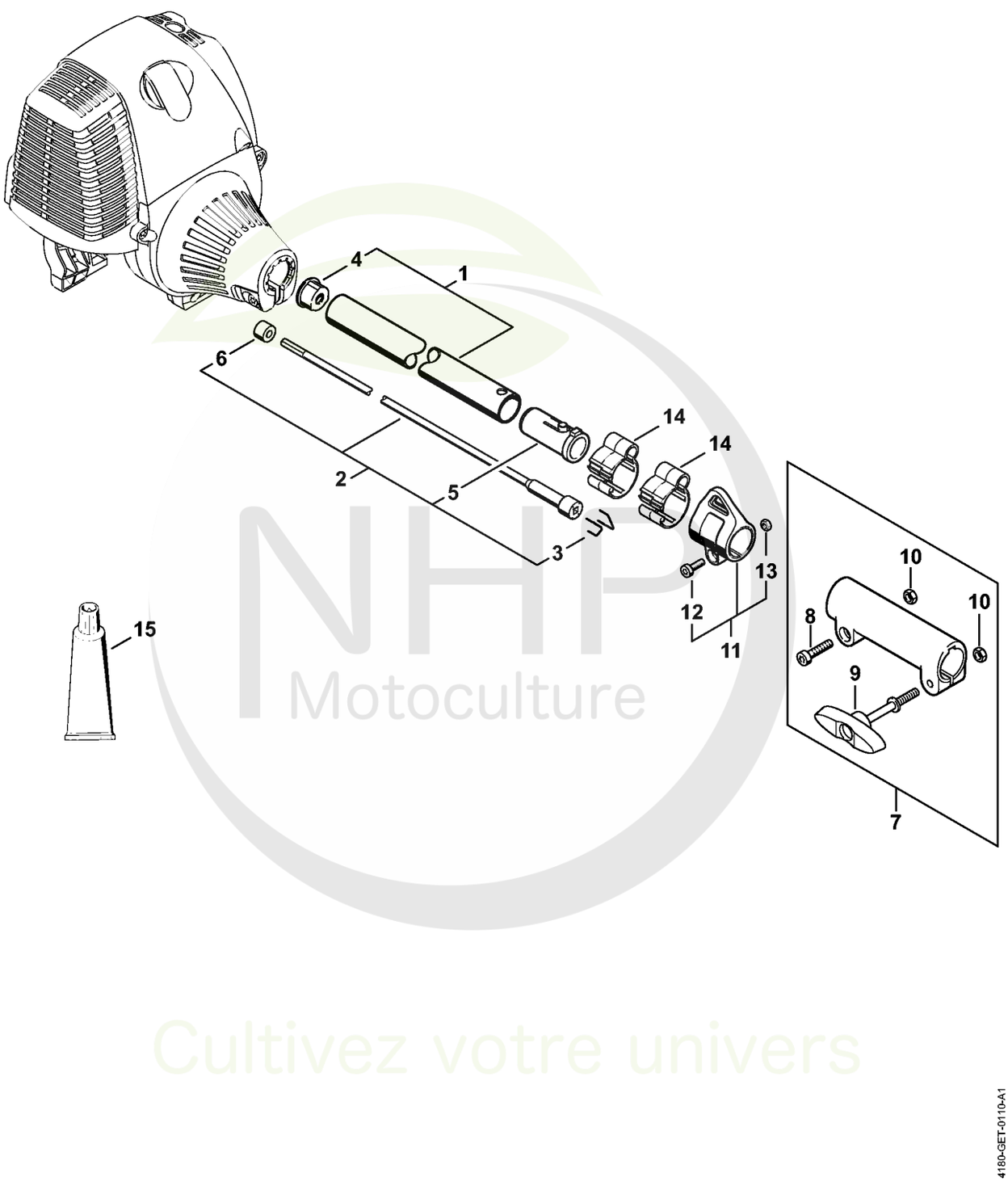

NHP Motoculture
Cultivez votre univers



CLIQUEZ SUR LES RÉFÉRENCES SOULIGNÉES

1 produit : accès direct à sa fiche NHP.
Plusieurs produits : recherche sur le site NHP.

15/15 références reliées au catalogue.

Tube complet KM 90

#	Numéro de pièce	Description	Quantité	Contient un ou plusieurs articles	Remarques
1	4140 710 7120	Tube complet Ø 25,4 mm x 0,64 m	1	4	
2	4140 710 3220	Arbre d'entraînement	1	3, 5, 6	
3	4140 716 2200	Etrier	2		
4	4137 711 2101	Bouchon	1		
5	4140 791 7207	Douille	1		
6	4140 711 2500	Douille	1		
7	4140 160 0700	Manchon d'accouplement	1	8 - 10	
8	9022 341 1350	Vis cylindrique IS-M6x25	1		
9	4140 790 7501	Vis à garrot	1		
10	9210 319 0900	Ecrou à six pans M6	2		
11	0000 790 8803	Oeillet de suspension Ø 25,4	1	12, 13	
12	9022 341 0980	Vis cylindrique IS M5x16	1		
13	9210 261 0700	Écrou à six pans M5	1		
14	0000 182 2100	Support Ø 25,4 mm	2		
15	0781 120 1110	Graisse multifonctionnelle 225 g	1		

NHP Motoculture
Cultivez votre univers



IDENTIFIEZ LE REPÈRE

Puis retrouvez la référence correspondante dans la nomenclature associée.

Carbon Rallonge de tube 1 m HT-KM, HL-KM

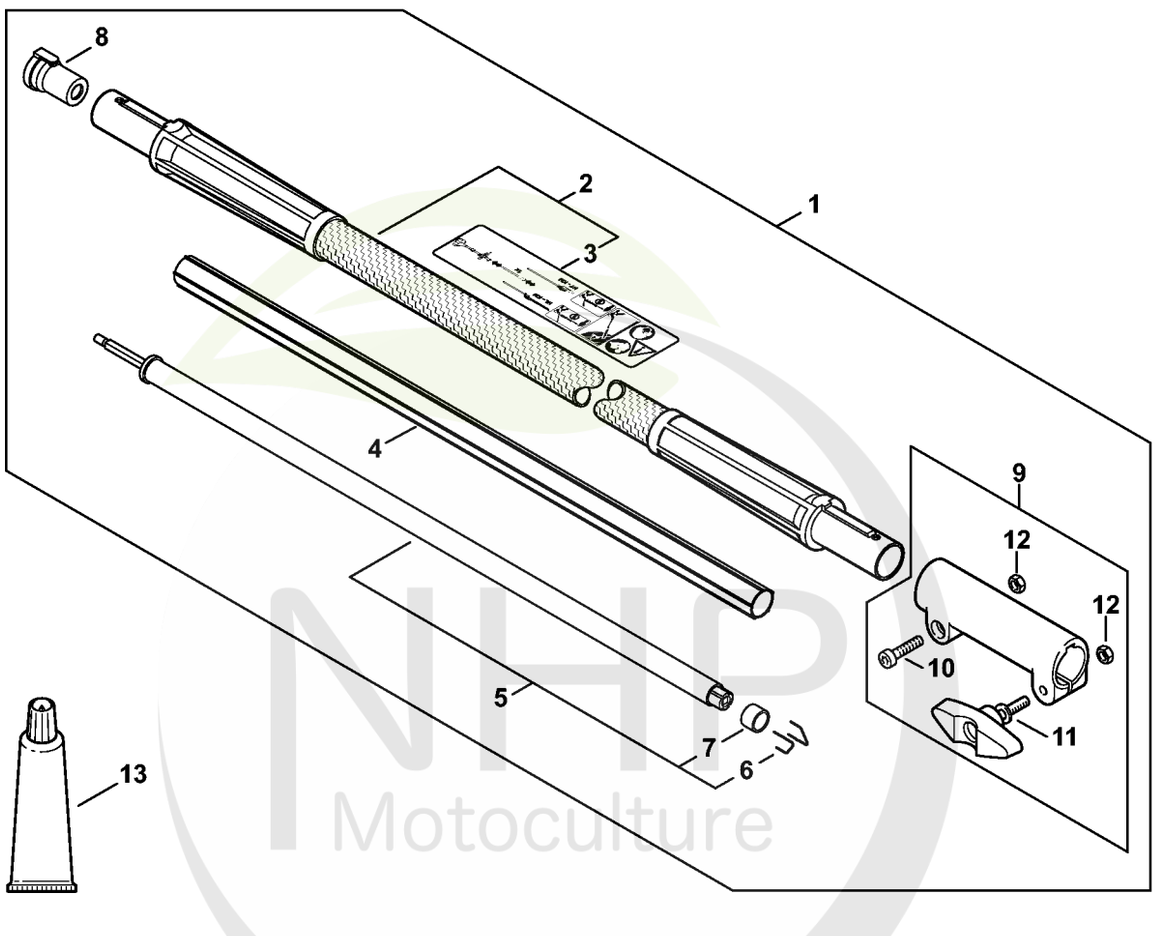

NHP Motoculture
Cultivez votre univers



IDENTIFIEZ LE REPÈRE

Puis retrouvez la référence correspondante dans la nomenclature associée.

Ouvrir la nomenclature - page 30

Outils, Accessoires optionnels

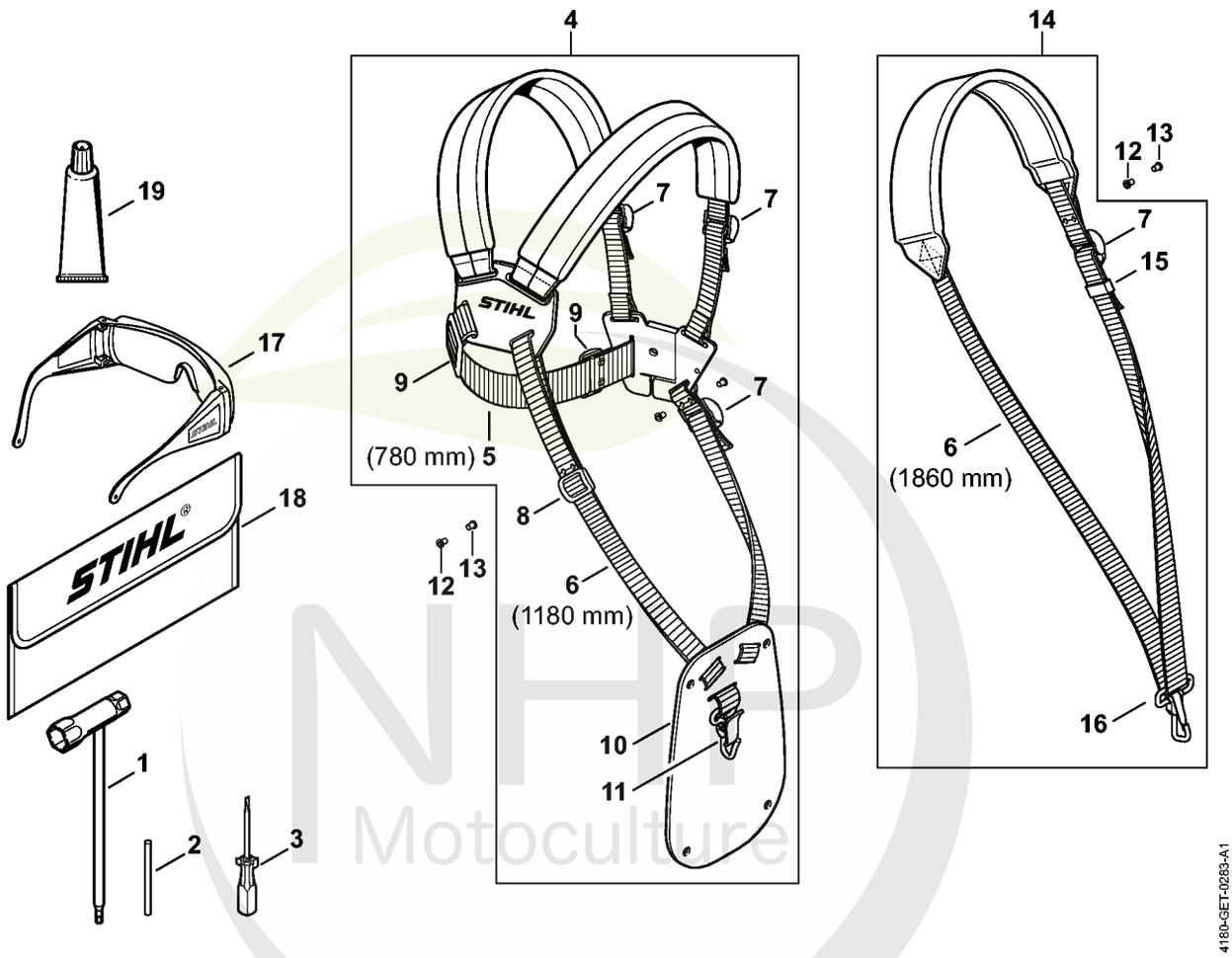

NHP Motoculture
Cultivez votre univers



CLIQUEZ SUR LES RÉFÉRENCES SOULIGNÉES

1 produit : accès direct à sa fiche NHP.
Plusieurs produits : recherche sur le site NHP.

17/19 références reliées au catalogue.

Outils, Accessoires optionnels

#	Numéro de pièce	Description	Quantité	Contient un ou plusieurs articles	Remarques
1	4180 890 3400	Clé multiple	1		
2	4130 893 7800	Mandrin	1		
3	0000 890 2300	Tournevis	1		
4	4119 710 9001	Harnais	1	5 - 11	
5	0000 930 2242	Sangle 38 mm x 5 m	1		
6	0000 930 2241	Sangle 25 mm x 10 m	1		
7	4203 792 7200	Boucle de réglage	3		
8	4119 718 6300	Boucle de réglage	1		
9	4119 718 6310	Boucle de réglage	2		
10	4119 718 7400	Plaque de protection	1		
11	4147 710 6900	Mousqueton	1		
12	9408 021 4530	Rivet, partie à riveter 4x8x6	1		(quantité suivant besoin)
13	9409 021 4420	Rivet, partie tête 4x8	1		(quantité suivant besoin)
14	4119 710 9012	Harnais	1	6, 7, 15, 16	
15	4119 718 6320	Boucle de réglage	1		
16	4119 710 6900	Mousqueten	1		
17	0000 884 0307	Lunettes de protection	1		
18	0000 891 0810	Pochette à outils	1		
19	0783 830 2000	Pâte d'étanchéité Dirko HT rouge	1		

NHP Motoculture
Cultivez votre univers



IDENTIFIEZ LE REPÈRE

Puis retrouvez la référence correspondante dans la nomenclature associée.

Ouvrir la nomenclature - page 32

Bloc moteur Ø 38 mm

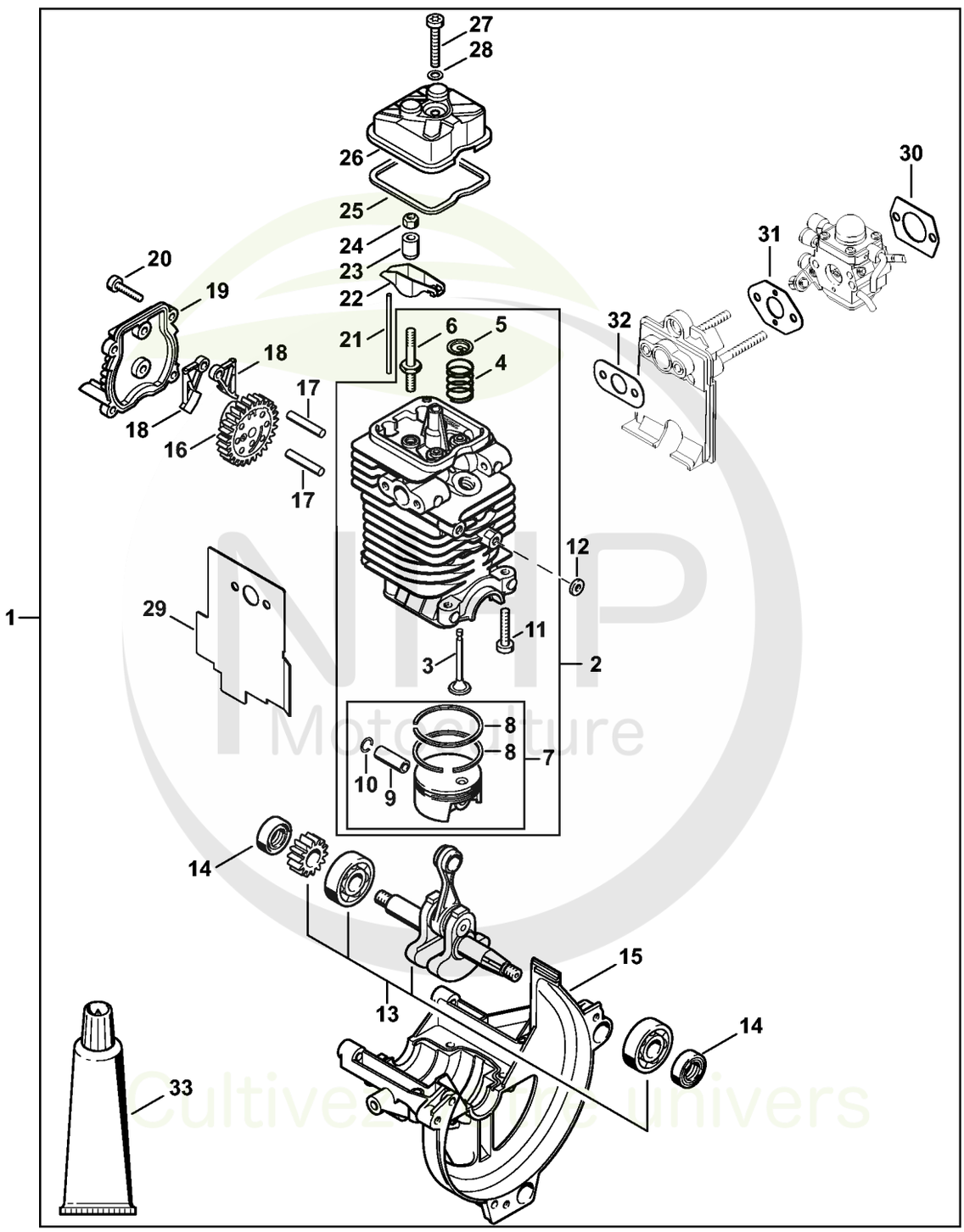

NHP Motoculture
Cultivez votre univers



CLIQUEZ SUR LES RÉFÉRENCES SOULIGNÉES

1 produit : accès direct à sa fiche NHP.
Plusieurs produits : recherche sur le site NHP.

26/26 références reliées au catalogue.

Bloc moteur Ø 38 mm

#	Numéro de pièce	Description	Quantité	Contient un ou plusieurs articles	Remarques
1	4180 020 0202	Bloc moteur Ø 38 mm	1	2 - 33	
2	4180 020 1207	Cylindre avec piston Ø 38 mm	1	3 - 11	
3	4180 025 2002	Soupape	2		
4	4180 025 1600	Ressort de soupape	2		
5	4180 025 3000	Agrafe de ressort	2		
6	4180 038 1700	Vis à embase M5	2		
7	4180 030 2007	Piston Ø 38 mm	1	8 - 10	
8	4180 034 3002	Segment de piston Ø 38x1,2 mm	2		
9	4137 034 1500	Axe de piston 8x5x22	1		
10	9463 650 0805	Jonc d'arrêt 8x0,7	2		
11	9075 478 4159	Vis cylindrique IS-D5x24	4		
12	4180 404 9300	Rondelle	2		
13	4180 030 0410	Vilebrequin	1		
14	9639 003 1231	Bague d'étanchéité 12x22x7	2		
15	4180 021 2500	Carter inférieur	1		
16	4180 030 1800	Roue à came	1		
17	4180 038 0803	Boulon 5x26,5	2		
18	4180 038 1900	Culbuteur	2		
19	4180 038 1300	Couvercle	1		
20	9075 478 3018	Vis cylindrique IS-D4x18	4		
21	4180 038 2600	Poussoir de culbuteur	2		
22	4282 038 1000	Culbuteur	2		
23	4180 038 2000	Douille	2		
24	4180 038 2700	Écrou de sécurité M5	2		
25	4180 029 0500	Joint	1		
26	4180 025 1100	Couvercle de soupape	1		

NHP Motoculture
Cultivez votre univers



CLIQUEZ SUR LES RÉFÉRENCES SOULIGNÉES

1 produit : accès direct à sa fiche NHP.
Plusieurs produits : recherche sur le site NHP.

7/7 références reliées au catalogue.

Bloc moteur Ø 38 mm

#	Numéro de pièce	Description	Quantité	Contient un ou plusieurs articles	Remarques
27	9022 346 1070	Vis cylindrique IS-M5x30	1		
28	9636 815 0270	Anneau de joint 5x9x1	1		
29	4180 149 0600	Joint de silencieux	1		
30	4114 149 1205	Joint	1		
31	4140 129 0900	Joint	1		
32	4180 129 0900	Joint	1		
33	0783 830 2000	Pâte d'étanchéité Dirko HT rouge	1		

NHP Motoculture
Cultivez votre univers



IDENTIFIEZ LE REPÈRE

Puis retrouvez la référence correspondante dans la nomenclature associée.

Ouvrir la nomenclature - page 35

Numéro de machine

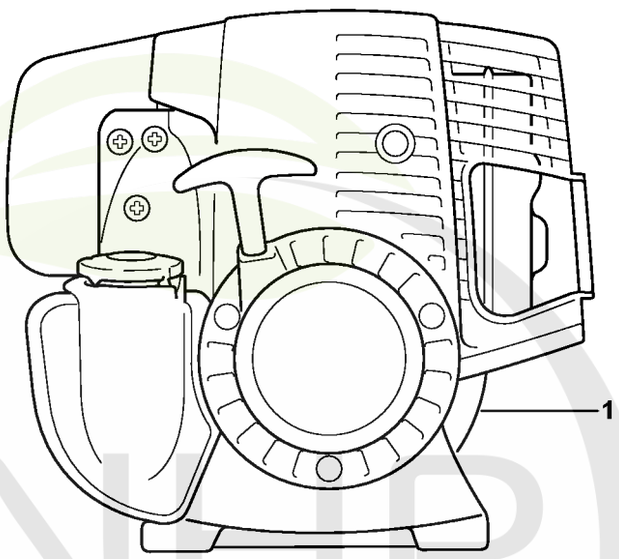

4180-GET-0114-A0

NHP Motoculture
Cultivez votre univers



CLIQUEZ SUR LES RÉFÉRENCES SOULIGNÉES

1 produit : accès direct à sa fiche NHP.
Plusieurs produits : recherche sur le site NHP.

0/0 références reliées au catalogue.

Numéro de machine

#	Numéro de pièce	Description	Quantité	Contient un ou plusieurs articles	Remarques
1		Emplacement du numéro de machine	1		

NHP
Motoculture
Cultivez votre univers



IDENTIFIEZ LE REPÈRE

Puis retrouvez la référence correspondante dans la nomenclature associée.

Ouvrir la nomenclature - page 37

Consommables et matières auxiliaires

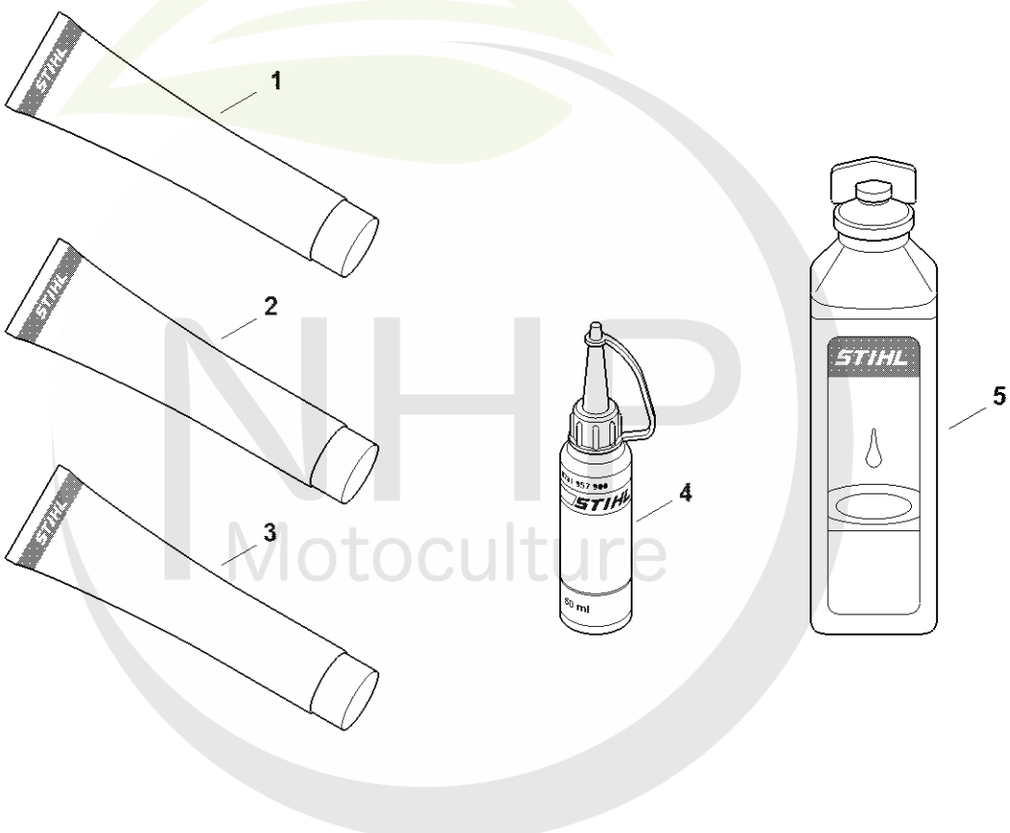

0000-GET-0170-A0

NHP Motoculture
Cultivez votre univers



CLIQUEZ SUR LES RÉFÉRENCES SOULIGNÉES

1 produit : accès direct à sa fiche NHP.
Plusieurs produits : recherche sur le site NHP.

11/11 références reliées au catalogue.

Consommables et matières auxiliaires

#	Numéro de pièce	Description	Quantité	Contient un ou plusieurs articles	Remarques
1	0781 120 1022	Graisse de transmission (Superlub FS, tube de 40 g)	1		
1	0781 120 1117	Graisse de transmission (tube de 80 g)	1		
1	0781 120 1118	Graisse de réducteur 225 g	1		
2	0781 120 1021	Graisse universelle (tube de 40 g)	1		
2	0781 120 1109	Graisse universelle (tube de 80 g)	1		
2	0781 120 1110	Graisse multifonctionnelle 225 g	1		
3	0783 830 2000	Pâte d'étanchéité Dirko HT rouge	1		
4	0781 957 9000	Produit antifriction OH 723	1		
5	0781 319 8401	HP 100ml	1		
5	0781 319 8052	HP Super 100ml	1		
5	0781 319 8060	HP Ultra 100ml	1		

NHP Motoculture
Cultivez votre univers