ÉCLATÉ INTERACTIF NHP MOTOCULTURE
Identifiez le repère, puis cliquez sur la référence soulignée.
Les références non soulignées ne sont pas retrouvées dans l'export.

KM 94 RC-E

Liste des pièces
18.03.2025
France, français

Table des matières

Bloc moteur de Numéro de machine 516674202 2
Bloc moteur jusqu'à numéro de machine 514291126 7
Carburateur 4149/02 de Numéro de machine 516674202 12
Carburateur RC2-S243 jusqu'à numéro de machine 514291126 14
Poignée de commande 16
Tube complet 19
Rallonge de tube 0,5 m HL-KM 0°, HL-KM 135°, HT-KM, SP-KM 21
Rallonge de tube 1 m HT-KM 23
Carbon Rallonge de tube 1 m HT-KM, HL-KM 25
Outils, Accessoires optionnels 27
Numéro de machine 29
Consommables et matières auxiliaires 31

NHP Motoculture
Cultivez votre univers



IDENTIFIEZ LE REPÈRE

Puis retrouvez la référence correspondante dans la nomenclature associée.

Ouvrir la nomenclature - page 3

Bloc moteur de Numéro de machine 516674202

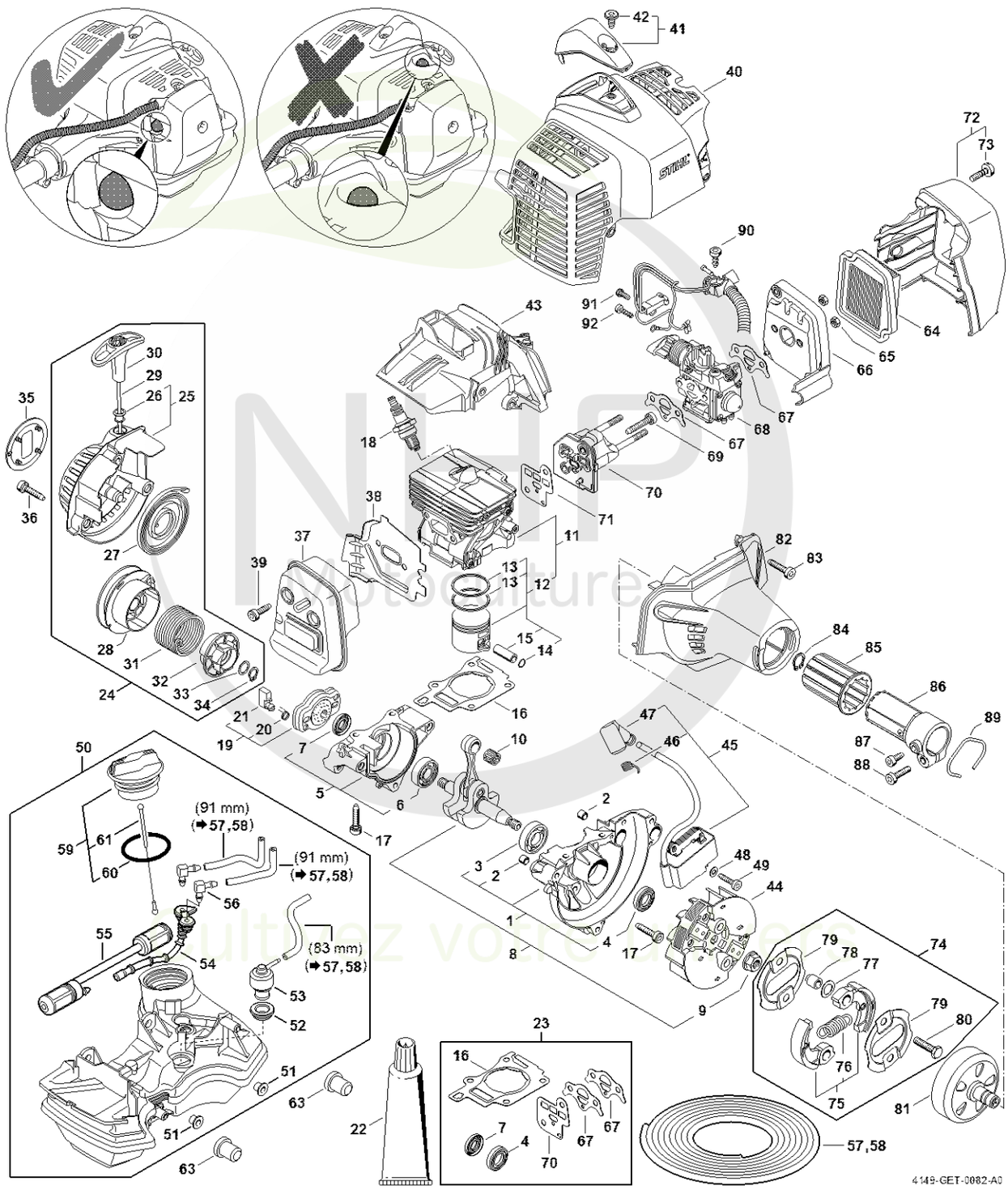



CLIQUEZ SUR LES RÉFÉRENCES SOULIGNÉES

1 produit : accès direct à sa fiche NHP.
Plusieurs produits : recherche sur le site NHP.

23/26 références reliées au catalogue.

Bloc moteur de Numéro de machine 516674202

#	Numéro de pièce	Description	Quantité	Contient un ou plusieurs articles	Remarques
1	4149 020 2601	Demi-carter de vilebrequin, côté ventilateur	1	2 - 4	
2	0000 988 8600	Douille	1		
3	9503 003 0215	Roulement rainuré à billes 6001	1		
4	9640 003 1195	Bague d'étanchéité 12x22x5	1		
5	4149 020 2904	Demi-carter de vilebrequin	1	6, 7	
6	9503 003 0102	Roulement rainuré à billes 6000	1		
7	9640 003 0955	Bague d'étanchéité 10x20x4	1		
8	4149 030 0403	Vilebrequin	1	9	
9	0000 955 0802	Écrou à embase M8x1	1		
10	9512 003 1834	Cage à aiguilles 8x11x10	1		
11	4149 020 1204	Cylindre avec piston Ø 35 mm	1	12 - 15, 17	
12	4149 030 2012	Piston Ø 35 mm	1	13 - 15	
13	4149 034 3005	Segment de piston Ø 35x1,2 mm	2		
14	9463 650 0805	Jonc d'arrêt 8x0,7	1		
15	4241 034 1500	Axe de piston 8x5x22	1		
16	4149 029 2301	Joint de cylindre	1		
17	9075 478 4159	Vis cylindrique IS-D5x24	7		
18	0000 400 7011	Bougie NGK CMR6H	1		
18	0000 400 7025	Bougie STIHL ZK C 10	1		
18	0000 400 7026	Bougie STIHL ZK C 10, Paquet de 40	1		
19	4140 190 2010	Entraîneur	1	20, 21	
20	0000 998 0612	Ressort coudé	2		
21	4133 195 7201	Cliquet	2		
22	0783 830 2000	Pâte d'étanchéité Dirko HT rouge	1		
23	4149 007 1600	Jeu de joints	1	4, 7, 16, 67, 71	
24	4149 190 4000	Dispositif de lancement	1	25 - 34	

NHP Motoculture
Cultivez votre univers



CLIQUEZ SUR LES RÉFÉRENCES SOULIGNÉES

1 produit : accès direct à sa fiche NHP.
Plusieurs produits : recherche sur le site NHP.

26/26 références reliées au catalogue.

Bloc moteur de Numéro de machine 516674202

#	Numéro de pièce	Description	Quantité	Contient un ou plusieurs articles	Remarques
25	4149 190 0400	Couvercle de lanceur	1	26	
26	9416 868 6650	Rivet 6,5x0,5x8,8	1		
27	4149 190 0600	Ressort de rappel	1		
28	4149 195 0400	Poulie à câble	1		
29	4137 195 8200	Câble de lancement Ø 2,7x910 mm	1		
30	4140 195 3400	Poignée	1		
31	4149 195 3500	Ressort	1		
32	4149 195 2000	Entraîneur	1		
33	0000 958 0923	Rondelle	1		
34	9455 621 0750	Circlip 9x1	3		
35	4149 967 1528	Plaque matricule KM 94 RC	1		
36	9075 478 4159	Vis cylindrique IS-D5x24	3		
37	4149 140 0607	Silencieux	1		
38	4149 141 3202	Tôle de refroidissement	1		
39	9075 478 4085	Vis cylindrique IS-D5x18	2		
40	4149 080 1611	Capot	1		
41	4149 080 0401	Recouvrement	1	42	
42	0000 951 1114	Vis M5x12	1		
43	4149 080 0903	Capot de canalisation d'air	1		
44	4149 400 1200	Rotor	1		
45	4149 400 1313	Module d'allumage	1	46, 47	
46	0000 998 0604	Ressort coudé	1		
47	0000 405 1007	Contact de câble d'allumage	1		
48	9291 021 0100	Rondelle 4,3	2		
49	9075 478 3022	Vis cylindrique IS-D4x20	2		
50	4149 350 0414	Réservoir d'essence	1	51 - 61	

NHP Motoculture
Cultivez votre univers



CLIQUEZ SUR LES RÉFÉRENCES SOULIGNÉES

1 produit : accès direct à sa fiche NHP.
Plusieurs produits : recherche sur le site NHP.

25/26 références reliées au catalogue.

Bloc moteur de Numéro de machine 516674202

#	Numéro de pièce	Description	Quantité	Contient un ou plusieurs articles	Remarques
51	9991 003 5087	Douille 7,5x6,8	2		
52	4223 353 9201	Douille	1		
53	4147 350 5802	Aération de réservoir	1		
54	4149 358 0802	Tuyau	1		
55	0000 007 3600	Jeu de crépine d'aspiration	1		
56	4224 122 3900	Raccord en équerre	2		
57	0000 930 2803	Tuyau 3,1x5,7 mm x 1 m, R3	1		
58	0712 923 8004	Tuyau 3,1x5,7 mm x 10 m, R3	1		
59	0000 350 0527	Bouchon de réservoir	1	60, 61	
60	9645 951 3890	Joint torique 35x3-FPM 80	1		
61	0000 350 0900	Corde	1		
63	4180 352 8100	Pièce intercalaire	2		
64	4149 141 0300	Filtre	1		
65	9210 261 0700	Écrou à six pans M5	2		
66	4149 140 2803	Boîtier de filtre	1		
67	4149 129 0901	Joint	2		
68	4149 120 0602	Carburateur 4149/02	1		
69	9075 478 4175	Vis cylindrique IS-D5x28	2		
70	4149 120 2300	Bride intermédiaire	1		
71	4149 129 0900	Joint	1		
72	4149 140 1005	Couvercle de filtre	1	73	
73	0000 951 1114	Vis M5x12	1		
74	4149 160 2250	Embrayage	1	75 - 80	
75	4149 160 2000	Embrayage	1	76	
76	0000 997 6101	Ressort de tension	1		
77	0000 958 1000	Rondelle 16x10x0,5	2		

NHP Motoculture
Cultivez votre univers



CLIQUEZ SUR LES RÉFÉRENCES SOULIGNÉES

1 produit : accès direct à sa fiche NHP.
Plusieurs produits : recherche sur le site NHP.

15/15 références reliées au catalogue.

Bloc moteur de Numéro de machine 516674202

#	Numéro de pièce	Description	Quantité	Contient un ou plusieurs articles	Remarques
78	0000 961 0601	Anneau	2		
79	4180 162 1000	Rondelle de recouvrement	2		
80	0000 951 0600	Vis à six pans M6	2		
81	4149 160 2902	Cloche d'embrayage	1		
82	4149 080 1801	Carter de ventilateur	1		
83	9075 478 4159	Vis cylindrique IS-D5x24	3		
84	9455 621 1130	Circlip 12x1	1		
85	4149 791 9300	Pièce de caoutchouc	1		
86	4149 790 7201	Douille	1		
87	9075 478 4095	Vis cylindrique IS-D5x12	1		
88	9022 371 1020	Vis cylindrique IS M5x20	1		
89	9457 621 4481	Circlip	1		
90	9074 477 4130	Vis IS P5x16	1		
91	9075 478 3015	Vis cylindrique IS-D4x15	1		
92	9074 478 2970	Vis cylindrique IS-P4x10	1		

NHP Motoculture
Cultivez votre univers



IDENTIFIEZ LE REPÈRE

Puis retrouvez la référence correspondante dans la nomenclature associée.

Ouvrir la nomenclature - page 8

Bloc moteur jusqu'à numéro de machine 514291126

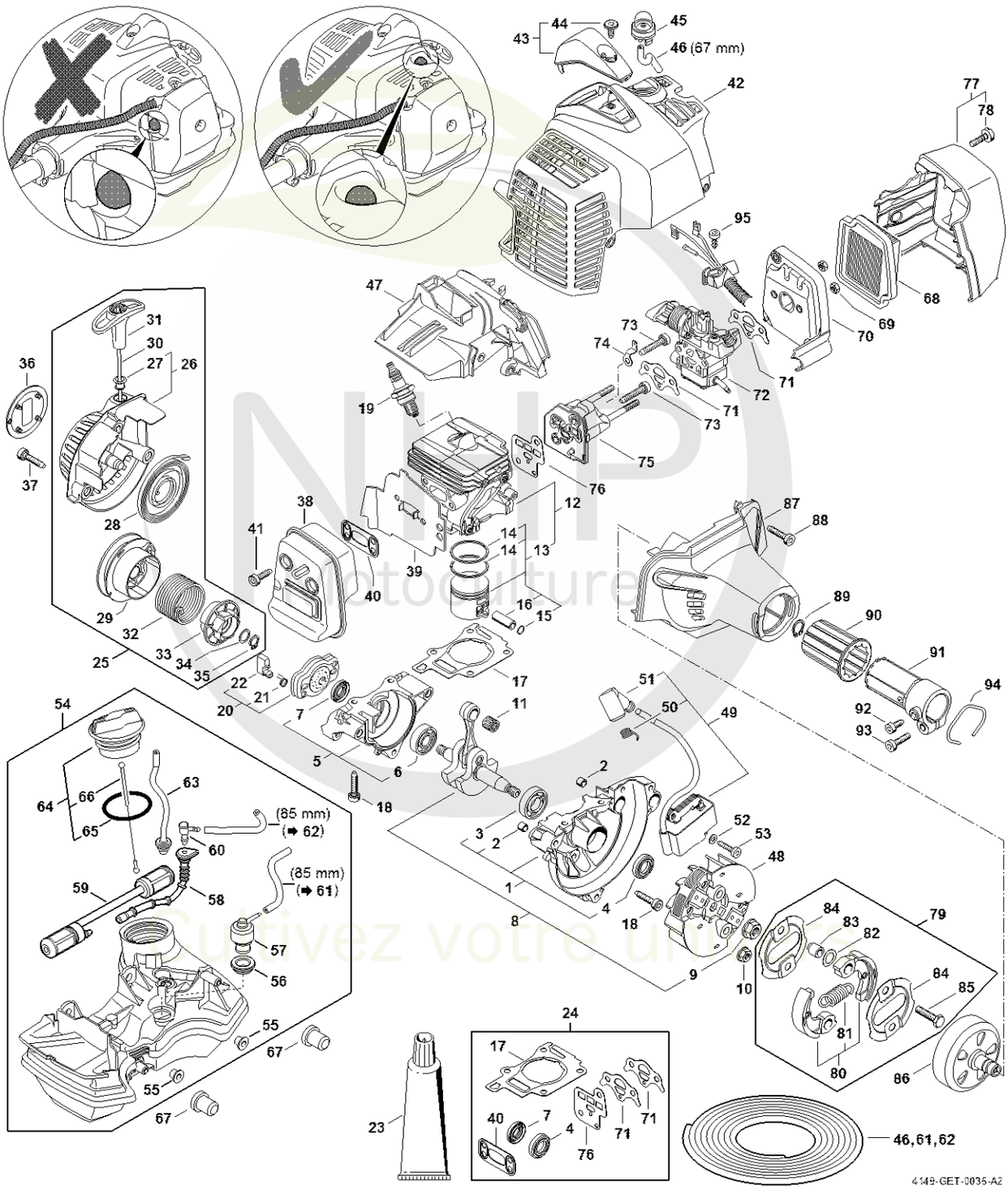

CLIQUEZ SUR LES REFERENCES

CLIQUEZ SUR LES RÉFÉRENCES SOULIGNÉES

1 produit : accès direct à sa fiche NHP.
Plusieurs produits : recherche sur le site NHP.

25/26 références reliées au catalogue.

Bloc moteur jusqu'à numéro de machine 514291126

#	Numéro de pièce	Description	Quantité	Contient un ou plusieurs articles	Remarques
1	4149 020 2601	Demi-carter de vilebrequin, côté ventilateur	1	2 - 4	
2	0000 988 8600	Douille	1		
3	9503 003 0215	Roulement rainuré à billes 6001	1		
4	9640 003 1195	Bague d'étanchéité 12x22x5	1		
5	4149 020 2903	Demi-carter de vilebrequin	1	6, 7	
6	9503 003 0102	Roulement rainuré à billes 6000	1		
7	9640 003 0955	Bague d'étanchéité 10x20x4	1		
8	4149 030 0403	Vilebrequin	1	9	
9	0000 955 0802	Écrou à embase M8x1	1		
10	9220 260 0900	Écrou à six pans M6	1		
11	9512 003 1834	Cage à aiguilles 8x11x10	1		
12	4149 020 1204	Cylindre avec piston Ø 35 mm	1	13 - 16, 18	
13	4149 030 2012	Piston Ø 35 mm	1	14 - 16	
14	4149 034 3005	Segment de piston Ø 35x1,2 mm	2		
15	9463 650 0805	Jonc d'arrêt 8x0,7	1		
16	4241 034 1500	Axe de piston 8x5x22	1		
17	4149 029 2301	Joint de cylindre	1		
18	9075 478 4159	Vis cylindrique IS-D5x24	7		
19	0000 400 7011	Bougie NGK CMR6H	1		
20	4140 190 2010	Entraîneur	1	21, 22	
21	0000 998 0612	Ressort coudé	2		
22	4133 195 7201	Cliquet	2		
23	0783 830 2000	Pâte d'étanchéité Dirko HT rouge	1		
24	4149 007 1600	Jeu de joints	1	4, 7, 17, 40, 71, 76	
25	4149 190 4000	Dispositif de lancement	1	26 - 35	
26	4149 190 0400	Couvercle de lanceur	1	27	

NHP Motoculture
Cultivez votre univers



CLIQUEZ SUR LES RÉFÉRENCES SOULIGNÉES

1 produit : accès direct à sa fiche NHP.
Plusieurs produits : recherche sur le site NHP.

26/26 références reliées au catalogue.

Bloc moteur jusqu'à numéro de machine 514291126

#	Numéro de pièce	Description	Quantité	Contient un ou plusieurs articles	Remarques
27	9416 868 6650	Rivet 6,5x0,5x8,8	1		
28	4149 190 0600	Ressort de rappel	1		
29	4149 195 0400	Poulie à câble	1		
30	4137 195 8200	Câble de lancement Ø 2,7x910 mm	1		
31	4140 195 3400	Poignée	1		
32	4149 195 3500	Ressort	1		
33	4149 195 2000	Entraîneur	1		
34	0000 958 0923	Rondelle	1		
35	9455 621 0750	Circlip 9x1	3		
36	4149 967 1528	Plaque matricule KM 94 RC	1		
37	9075 478 4159	Vis cylindrique IS-D5x24	3		
38	4149 140 0600	Silencieux	1		
39	4149 141 3201	Tôle de refroidissement	1		
40	4149 149 0600	Joint de silencieux	1		
41	9075 478 4085	Vis cylindrique IS-D5x18	2		
42	4149 080 1603	Capot	1		
43	4149 080 0400	Recouvrement	1	44	
44	0000 951 1110	Vis M5x12	1		
45	0000 350 6201	Pompe à carburant	1		
46	0000 930 2802	Tuyau 2,2x5,4 mm x 1 m, R1	1		
47	4149 080 0901	Capot de canalisation d'air	1		
48	4149 400 1200	Rotor	1		
49	4149 400 1305	Module d'allumage	1	50, 51	
50	0000 998 0604	Ressort coudé	1		
51	0000 405 1007	Contact de câble d'allumage	1		
52	9291 021 0100	Rondelle 4,3	2		

NHP Motoculture
Cultivez votre univers



CLIQUEZ SUR LES RÉFÉRENCES SOULIGNÉES

1 produit : accès direct à sa fiche NHP.
Plusieurs produits : recherche sur le site NHP.

26/26 références reliées au catalogue.

Bloc moteur jusqu'à numéro de machine 514291126

#	Numéro de pièce	Description	Quantité	Contient un ou plusieurs articles	Remarques
53	9075 478 3022	Vis cylindrique IS-D4x20	2		
54	4149 350 0411	Réservoir d'essence	1	55 - 66	
55	9991 003 5087	Douille 7,5x6,8	2		
56	4223 353 9201	Douille	1		
57	4149 350 5800	Aération de réservoir	1		
58	4147 358 0800	Tuyau	1		
59	0000 007 3600	Jeu de crépine d'aspiration	1		
60	4242 353 2600	Raccord en équerre	2		
61	0000 930 2802	Tuyau 2,2x5,4 mm x 1 m, R1	1		
62	0000 937 5006	Tuyau 2,2x5,4 mm x 1 m, R5	1		
63	4149 937 5000	Tuyau 105 mm	1		
64	0000 350 0527	Bouchon de réservoir	1	65, 66	
65	9645 951 3890	Joint torique 35x3-FPM 80	1		
66	0000 350 0900	Corde	1		
67	4180 352 8100	Pièce intercalaire	2		
68	4149 141 0300	Filtre	1		
69	9210 261 0700	Écrou à six pans M5	2		
70	4149 140 2801	Boîtier de filtre	1		
71	4149 129 0901	Joint	2		
72	4149 120 0600	Carburateur RC2-S243E	1		
73	9075 478 4175	Vis cylindrique IS-D5x28	2		
74	4149 431 2100	Languette enfichable	1		
75	4149 120 2300	Bride intermédiaire	1		
76	4149 129 0900	Joint	1		
77	4149 140 1002	Couvercle de filtre	1	78	
78	9022 319 0981	Vis cylindrique IS-M5x17	2		

NHP Motoculture
Cultivez votre univers



CLIQUEZ SUR LES RÉFÉRENCES SOULIGNÉES

1 produit : accès direct à sa fiche NHP.
Plusieurs produits : recherche sur le site NHP.

17/17 références reliées au catalogue.

Bloc moteur jusqu'à numéro de machine 514291126

#	Numéro de pièce	Description	Quantité	Contient un ou plusieurs articles	Remarques
79	4149 160 2250	Embrayage	1	80 - 85	
80	4149 160 2000	Embrayage	1	81	
81	0000 997 6101	Ressort de tension	1		
82	0000 958 1000	Rondelle 16x10x0,5	2		
83	0000 961 0601	Anneau	2		
84	4180 162 1000	Rondelle de recouvrement	2		
85	0000 951 0600	Vis à six pans M6	2		
86	4149 160 2902	Cloche d'embrayage	1		
87	4149 080 1801	Carter de ventilateur	1		
88	9075 478 4159	Vis cylindrique IS-D5x24	3		
89	9455 621 1130	Circlip 12x1	1		
90	4149 791 9300	Pièce de caoutchouc	1		
91	4149 790 7201	Douille	1		
92	9075 478 4095	Vis cylindrique IS-D5x12	1		
93	9022 371 1020	Vis cylindrique IS M5x20	1		
94	9457 621 4481	Circlip	1		
95	9074 477 4130	Vis IS P5x16	1		

NHP Motoculture
Cultivez votre univers



IDENTIFIEZ LE REPÈRE

Puis retrouvez la référence correspondante dans la nomenclature associée.

Ouvrir la nomenclature - page 13

Carburateur 4149/02 de Numéro de machine 516674202

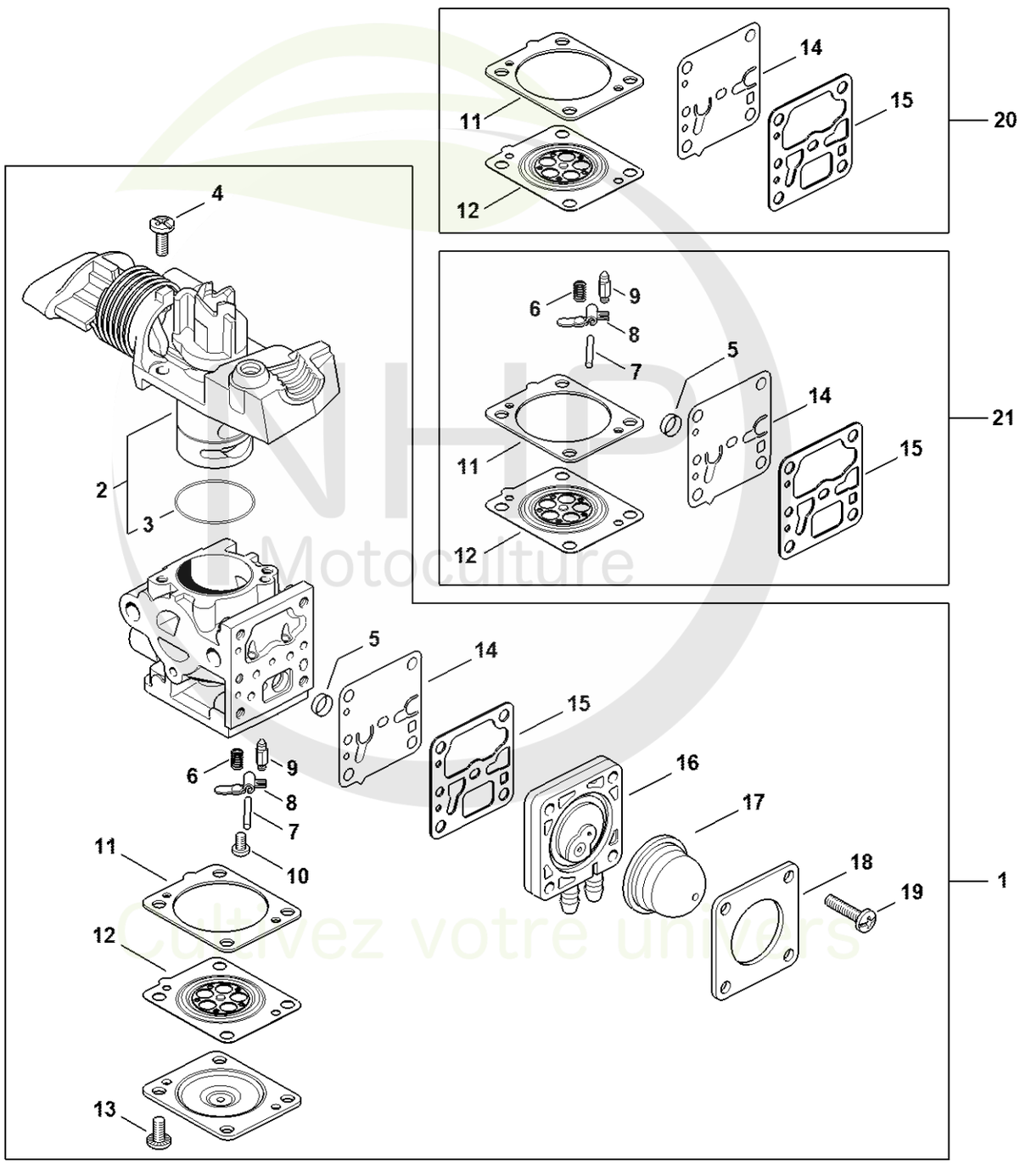

NHP Motoculture
Couvrez votre univers



CLIQUEZ SUR LES RÉFÉRENCES SOULIGNÉES

1 produit : accès direct à sa fiche NHP.
Plusieurs produits : recherche sur le site NHP.

20/21 références reliées au catalogue.

Carburateur 4149/02 de Numéro de machine 516674202

#	Numéro de pièce	Description	Quantité	Contient un ou plusieurs articles	Remarques
1	4149 120 0602	Carburateur 4149/02	1	2 - 19	
2	Z010 078 K000	Jeu de pièces recouvrement de boisseau r	1	3	
3	9645 945 2130	Joint torique 20x0,5	1		
4	1128 122 7100	Vis	2		
5	1120 121 7800	Tamis	1		
6	4128 122 3000	Ressort	1		
7	1120 121 9200	Axe	1		
8	4229 121 5000	Levier de réglage d'admission	1		
9	4149 121 5101	Pointeau d'admission	1		
10	0000 122 7101	Vis	1		
11	4149 129 0904	Joint	1		
12	4149 121 4702	Membrane de réglage	1		
13	4132 122 6600	Vis à embase	1		
14	4149 121 4801	Membrane de pompe	1		
15	4149 129 0905	Joint	1		
16	Z010 056 A002	Plaque de base de pompe à carburant	1		
17	4149 121 2700	Capuchon	1		
18	4149 121 0801	Couvercle	1		
19	4241 122 7100	Vis	1		
20	4149 007 1701	Jeu de pièces de carburateur	1	11, 12, 14, 15	
21	Z010 001 K019	Jeu de pièces de carburateur RB-302	1	5 - 9, 11, 12, 14, 15	

NHP Motoculture
Cultivez votre univers



IDENTIFIEZ LE REPÈRE

Puis retrouvez la référence correspondante dans la nomenclature associée.

Ouvrir la nomenclature - page 15

Carburateur RC2-S243 jusqu'à numéro de machine 514291126

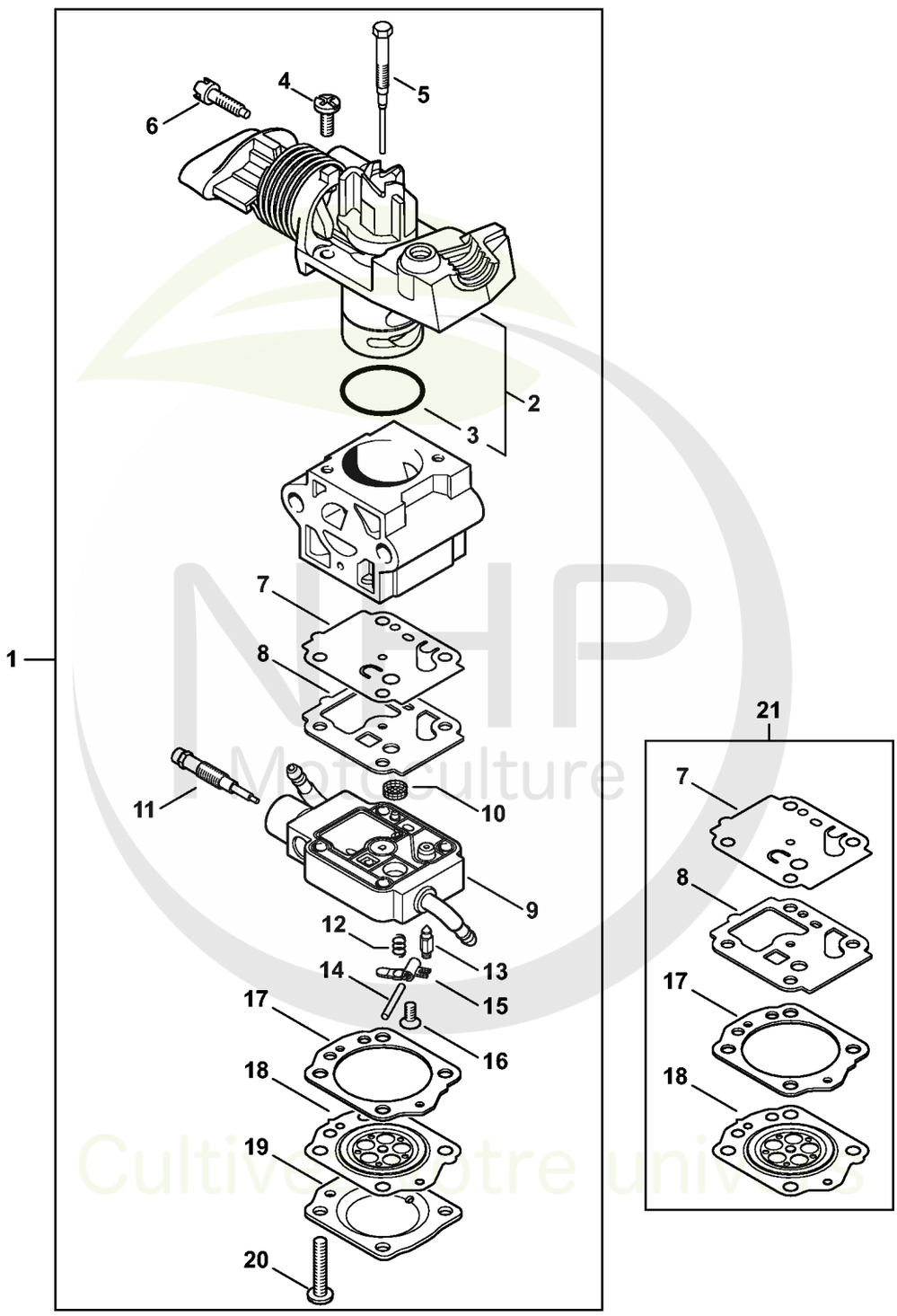

NHP Motoculture
Cultivez votre univers



CLIQUEZ SUR LES RÉFÉRENCES SOULIGNÉES

1 produit : accès direct à sa fiche NHP.
Plusieurs produits : recherche sur le site NHP.

20/21 références reliées au catalogue.

Carburateur RC2-S243 jusqu'à numéro de machine 514291126

#	Numéro de pièce	Description	Quantité	Contient un ou plusieurs articles	Remarques
1	4149 120 0600	Carburateur RC2-S243E	1	2 - 20	
2	Z010 078 K001	Jeu de pièces recouvrement de boisseau r	1	3	
3	9645 945 2130	Joint torique 20x0,5	1		
4	1128 122 7100	Vis	2		
5	4149 122 6800	Vis L de richesse au ralenti	1		
6	4149 122 6200	Vis de réglage de régime de ralenti	1		
7	4149 121 4800	Membrane de pompe	1		
8	4149 129 0902	Joint de pompe	1		
9	4149 120 2200	Bride	1		
10	1120 121 7800	Tamis	1		
11	4149 122 6700	Vis H de richesse à haut régime	1		
12	1123 122 3001	Ressort	1		
13	4116 121 5100	Pointeau d'admission	1		
14	1120 121 9200	Axe	1		
15	1125 121 5000	Levier de réglage d'admission	1		
16	4149 122 7101	Vis	1		
17	4149 129 0903	Joint de réglage	1		
18	4149 121 4701	Membrane de réglage	1		
19	4149 121 0800	Couvercle	1		
20	4149 122 7100	Vis	4		
21	4149 007 1700	Jeu de pièces de carburateur	1	7, 8, 17, 18	

NHP Motoculture
Cultivez votre univers



IDENTIFIEZ LE REPÈRE

Puis retrouvez la référence correspondante dans la nomenclature associée.

Ouvrir la nomenclature - page 17

Poignée de commande

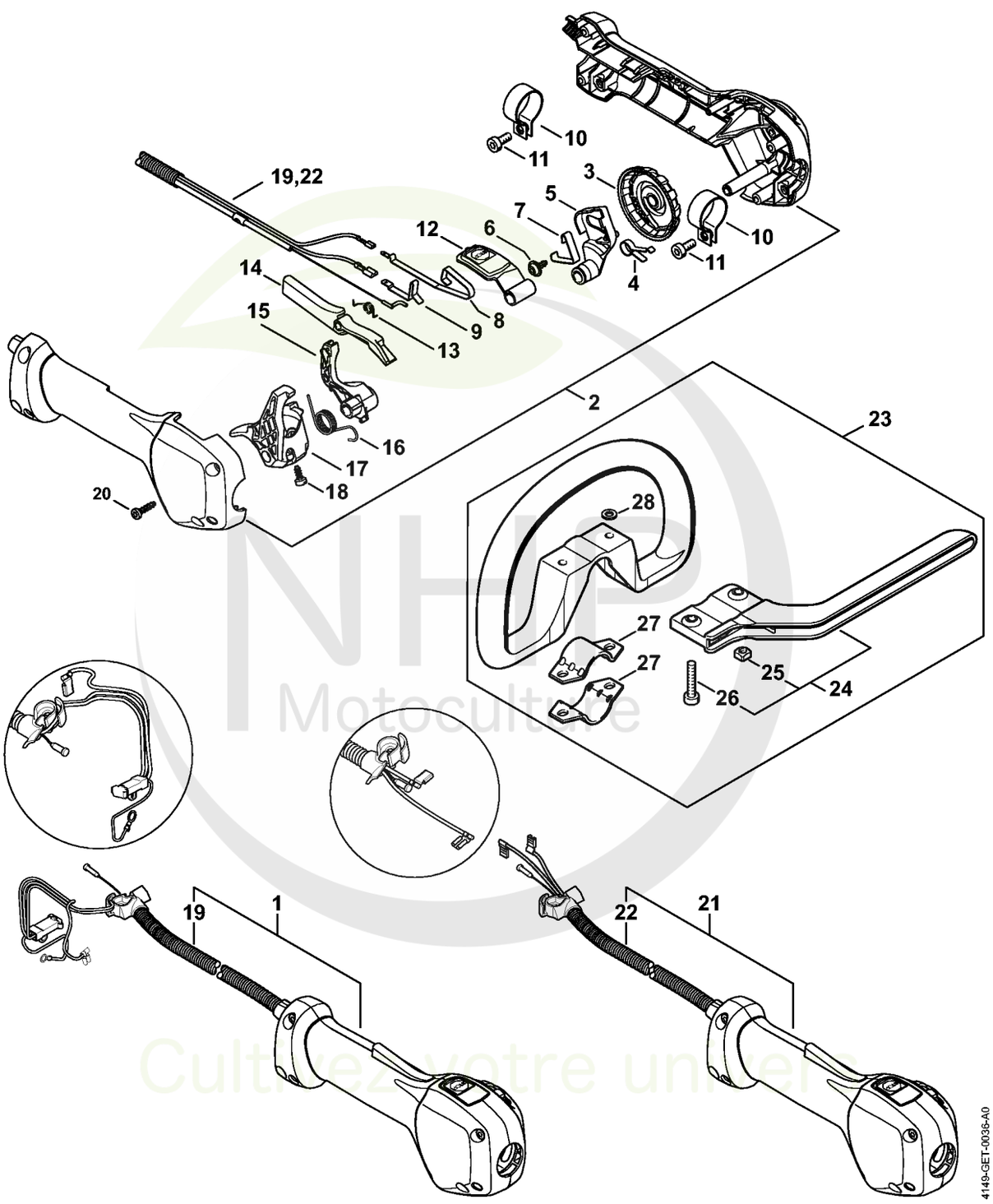

NHP Motoculture
Cultivez votre univers



CLIQUEZ SUR LES RÉFÉRENCES SOULIGNÉES

1 produit : accès direct à sa fiche NHP.
Plusieurs produits : recherche sur le site NHP.

22/22 références reliées au catalogue.

Poignée de commande

#	Numéro de pièce	Description	Quantité	Contient un ou plusieurs articles	Remarques
1	4149 790 1307	Poignée de commande Au-dessus du numéro de série: 516674202	1	2 - 20	
2	4149 790 1101	Monture de poignée	1		
3	4149 798 2100	Pièce de réglage	1		
4	4149 791 3102	Ressort	1		
5	4149 182 2802	Levier	1		
6	9104 003 2962	Vis Parker P4x10	1		
7	4149 791 3101	Ressort	1		
8	4149 442 1601	Ressort de connexion	1		
9	4149 442 1600	Ressort de connexion	1		
10	4144 791 9400	Collier de serrage	2		
11	9022 341 0960	Vis cylindrique IS-M5x12	2		
12	4149 182 2801	Levier	1		
13	4128 182 4501	Ressort coudé	1		
14	4149 182 0800	Levier d'arrêt	1		
15	4149 182 2800	Levier	1		
16	4149 182 4500	Ressort coudé	1		
17	4149 182 1000	Manette des gaz	1		
18	9074 478 2967	Vis cylindrique IS-P4x10	1		
19	4149 180 1105	Câble de commande des gaz Au-dessus du numéro de série: 516674202	1		
20	9074 478 3025	Vis cylindrique IS P4x16	4		
21	4149 790 1300	Poignée de commande Jusqu'au numéro de série: 514291126	1	2 - 18, 20, 22	
22	4149 180 1101	Câble de commande des gaz Jusqu'au numéro de série: 514291126	1		

NHP Motoculture
Cultivez votre univers



CLIQUEZ SUR LES RÉFÉRENCES SOULIGNÉES

1 produit : accès direct à sa fiche NHP.
Plusieurs produits : recherche sur le site NHP.

6/6 références reliées au catalogue.

Poignée de commande

#	Numéro de pièce	Description	Quantité	Contient un ou plusieurs articles	Remarques
23	4180 790 3405	Poignée circulaire	1	24 - 28	
24	4130 790 8450	Etrier	1	25, 26	
25	9222 068 0900	Ecrou à quatre pans M6	2		
26	9022 341 1370	Vis cylindrique IS M6x30	2		
27	4123 791 7400	Bride de fixation	2		
28	9291 021 0140	Rondelle 6,4	2		

NHP Motoculture
Cultivez votre univers



IDENTIFIEZ LE REPÈRE

Puis retrouvez la référence correspondante dans la nomenclature associée.

Ouvrir la nomenclature - page 20

Tube complet

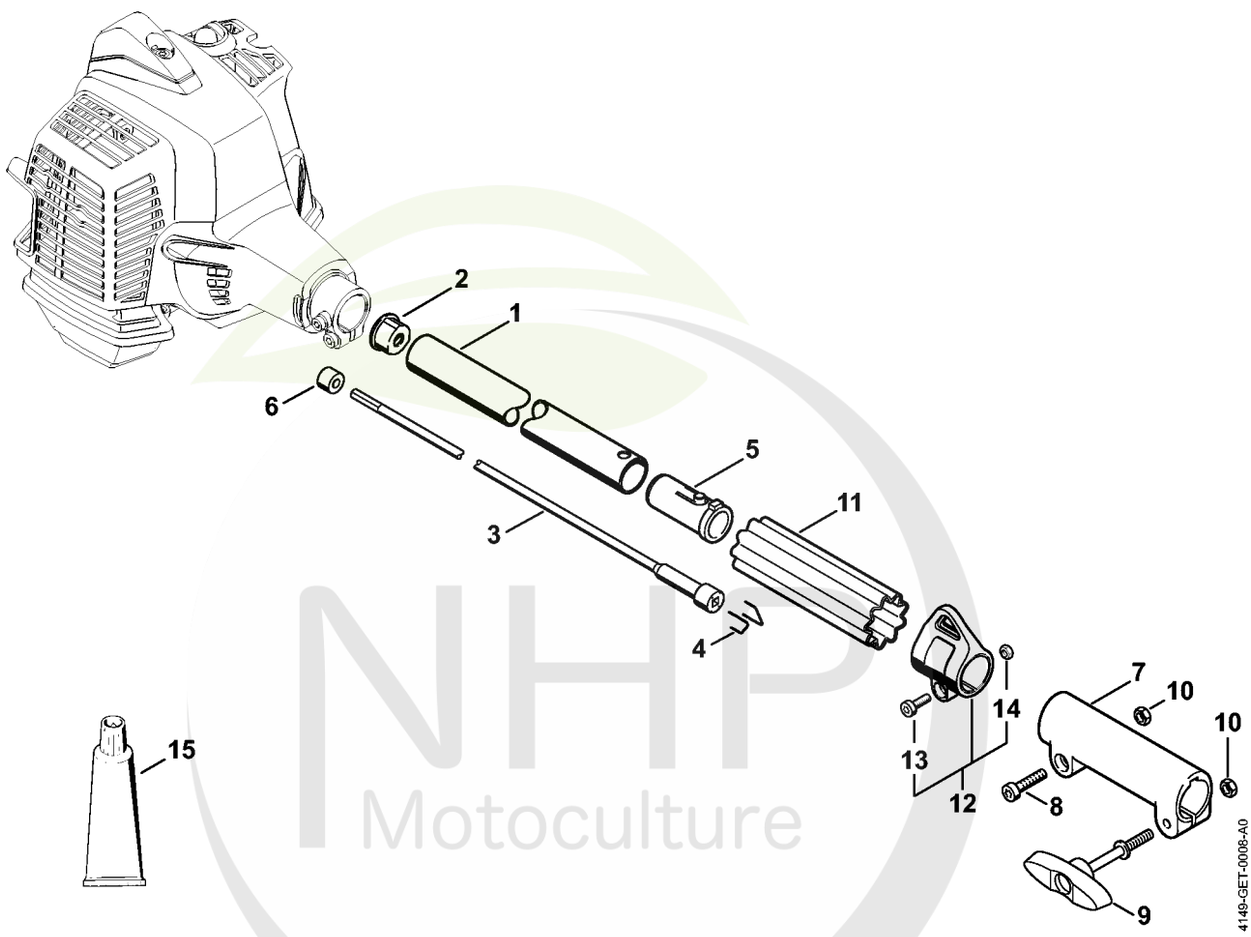

NHP Motoculture
Cultivez votre univers



CLIQUEZ SUR LES RÉFÉRENCES SOULIGNÉES

1 produit : accès direct à sa fiche NHP.
Plusieurs produits : recherche sur le site NHP.

15/15 références reliées au catalogue.

Tube complet

#	Numéro de pièce	Description	Quantité	Contient un ou plusieurs articles	Remarques
1	4149 710 7126	Tube complet Ø 25,4 mm	1	2	
2	4137 711 2101	Bouchon	1		
3	4140 710 3220	Arbre d'entraînement	1	4 - 6	
4	4140 716 2200	Etrier	2		
5	4140 791 7207	Douille	1		
6	4140 711 2500	Douille	1		
7	4140 160 0700	Manchon d'accouplement	1	8 - 10	
8	9022 341 1350	Vis cylindrique IS-M6x25	1		
9	4140 790 7501	Vis à garrot	1		
10	9210 319 0900	Ecrou à six pans M6	2		
11	0000 711 2500	Douille	1		
12	0000 790 8803	Oeillet de suspension Ø 25,4	1	13, 14	
13	9022 341 0980	Vis cylindrique IS M5x16	1		
14	9210 261 0700	Écrou à six pans M5	1		
15	0781 120 1110	Graisse multifonctionnelle 225 g	1		

NHP Motoculture
Cultivez votre univers



IDENTIFIEZ LE REPÈRE

Puis retrouvez la référence correspondante dans la nomenclature associée.

Ouvrir la nomenclature - page 22

Rallonge de tube 0,5 m HL-KM 0°, HL-KM 135°, HT-KM, SP-KM

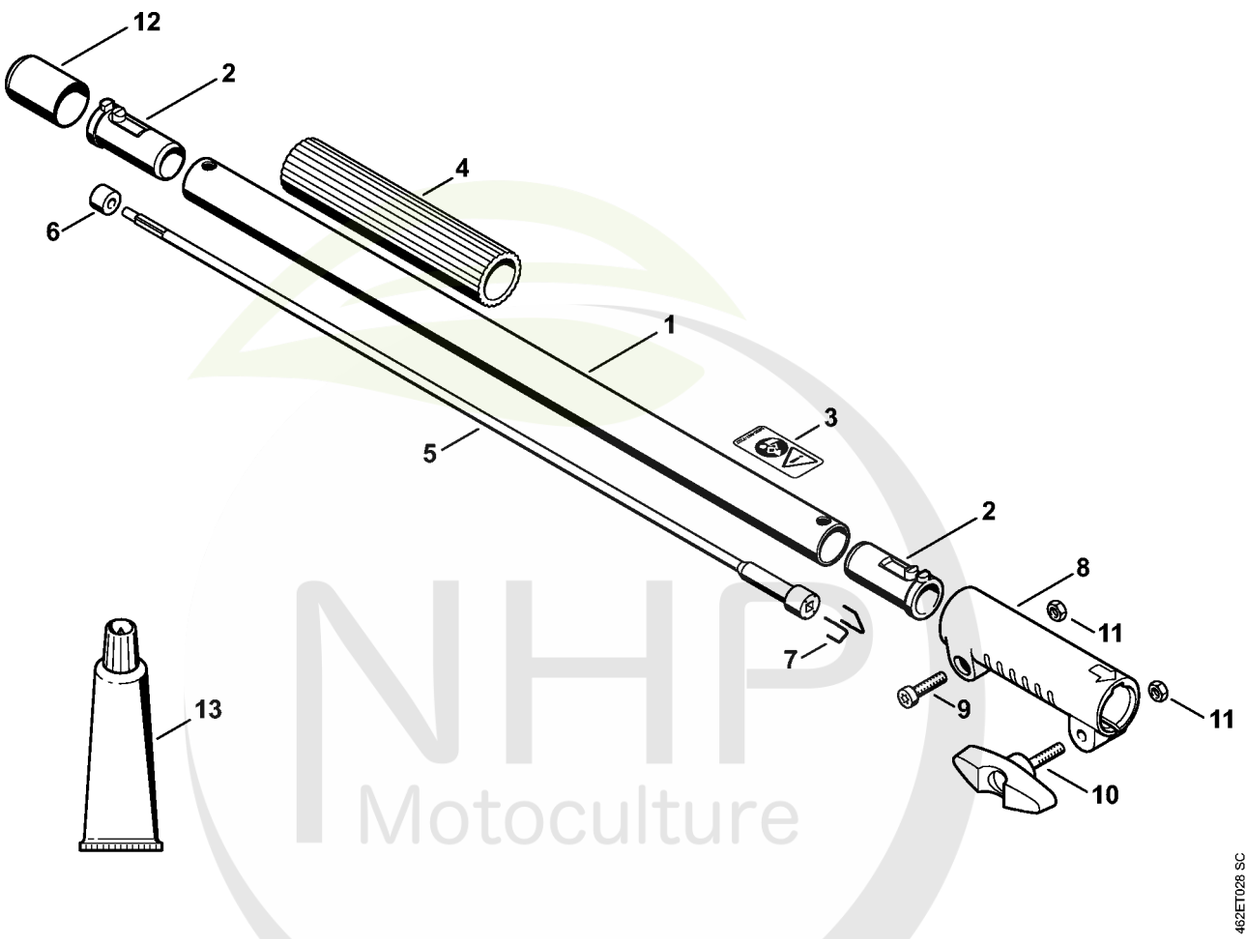

NHP Motoculture
Cultivez votre univers



CLIQUEZ SUR LES RÉFÉRENCES SOULIGNÉES

1 produit : accès direct à sa fiche NHP.
Plusieurs produits : recherche sur le site NHP.

13/13 références reliées au catalogue.

Rallonge de tube 0,5 m HL-KM 0°, HL-KM 135°, HT-KM, SP-KM

#	Numéro de pièce	Description	Quantité	Contient un ou plusieurs articles	Remarques
1	0000 710 7100	Tube complet 0,5 m	1	2 - 12	
2	4140 791 7207	Douille	2		
3	0000 967 7327	Pictogramme d'avertissement	1		
4	4230 791 2000	Gaine de poignée 185 mm	1		
5	0000 710 3201	Arbre d'entraînement	1	2, 6, 7	
6	4140 711 2500	Douille	1		
7	4140 716 2200	Etrier	2		
8	4140 160 0700	Manchon d'accouplement	1	9 - 11	
9	9022 341 1350	Vis cylindrique IS-M6x25	1		
10	4140 790 7501	Vis à garrot	1		
11	9210 319 0900	Ecrou à six pans M6	2		
12	4133 717 2000	Capuchon	1		
13	0781 120 1110	Graisse multifonctionnelle 225 g	1		

NHP Motoculture
Cultivez votre univers



IDENTIFIEZ LE REPÈRE

Puis retrouvez la référence correspondante dans la nomenclature associée.

Ouvrir la nomenclature - page 24

Rallonge de tube 1 m HT-KM

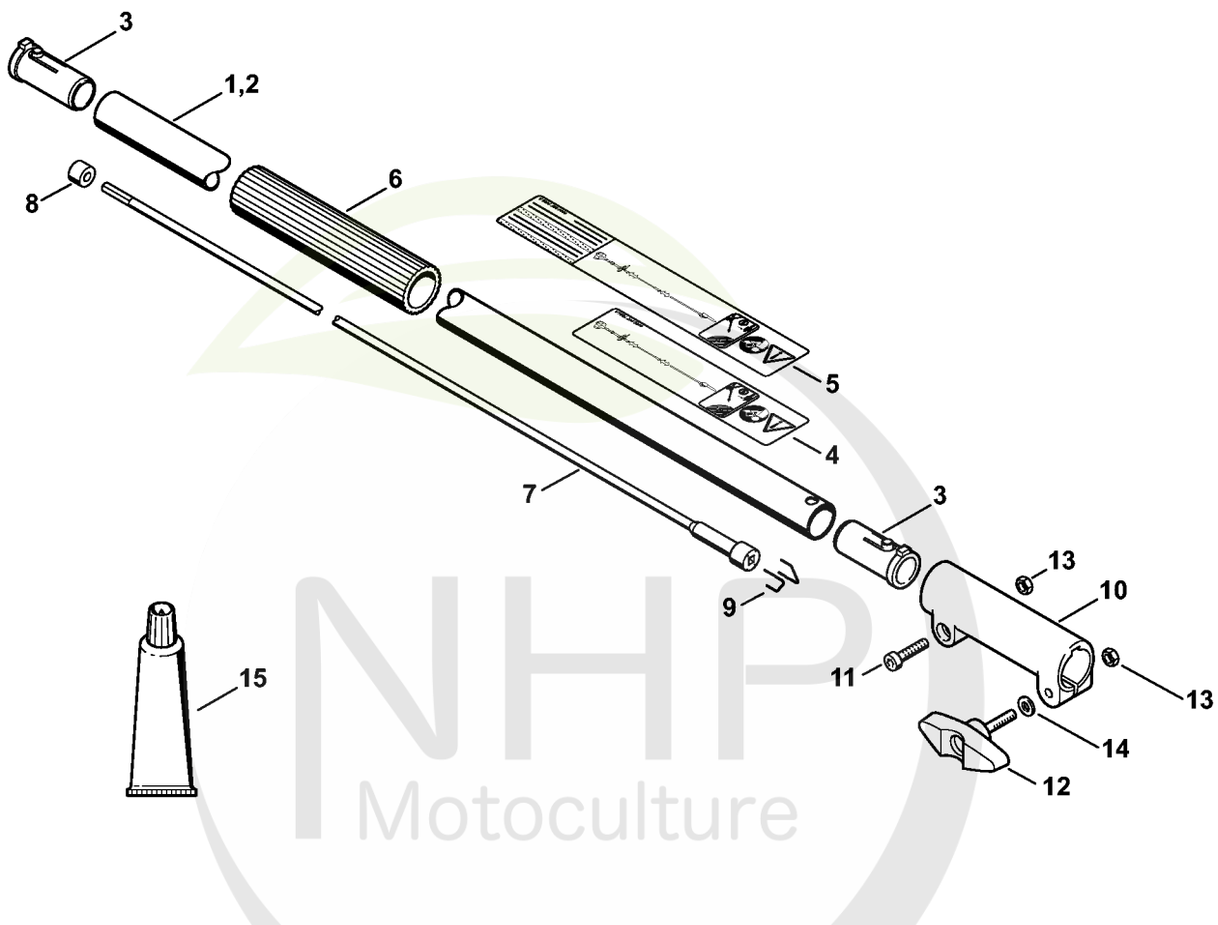

NHP Motoculture
Cultivez votre univers



CLIQUEZ SUR LES RÉFÉRENCES SOULIGNÉES

1 produit : accès direct à sa fiche NHP.
Plusieurs produits : recherche sur le site NHP.

13/13 références reliées au catalogue.

Rallonge de tube 1 m HT-KM

#	Numéro de pièce	Description	Quantité	Contient un ou plusieurs articles	Remarques
1	4140 710 7131	Tube complet 1 m	1	3, 4, 6 - 13	
3	4140 791 7207	Douille	2		
4	0000 967 7324	Pictogramme d'avertissement	1		
6	4230 791 2000	Gaine de poignée 185 mm	1		
7	4140 710 3200	Arbre d'entraînement	1	3, 8, 9	
8	4140 711 2500	Douille	1		
9	4140 716 2200	Etrier	2		
10	4140 160 0700	Manchon d'accouplement	1	11 - 13	
11	9022 341 1350	Vis cylindrique IS-M6x25	1		
12	4140 790 7501	Vis à garrot	1		
13	9210 319 0900	Ecrou à six pans M6	2		
14	9291 021 0140	Rondelle 6,4	1		
15	0781 120 1110	Graisse multifonctionnelle 225 g	1		

NHP Motoculture
Cultivez votre univers



IDENTIFIEZ LE REPÈRE

Puis retrouvez la référence correspondante dans la nomenclature associée.

Ouvrir la nomenclature - page 26

Carbon Rallonge de tube 1 m HT-KM, HL-KM

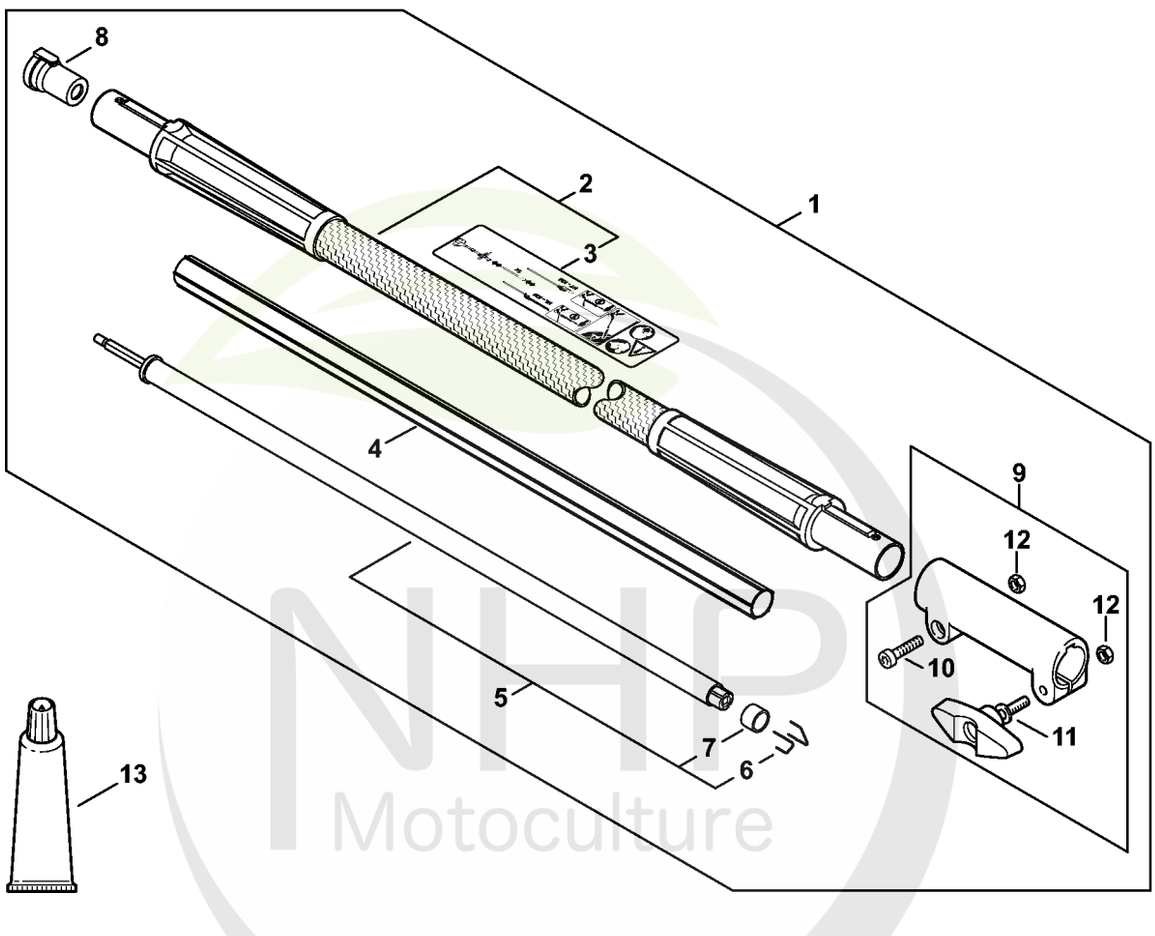

NHP Motoculture
Cultivez votre univers



CLIQUEZ SUR LES RÉFÉRENCES SOULIGNÉES

1 produit : accès direct à sa fiche NHP.
Plusieurs produits : recherche sur le site NHP.

11/13 références reliées au catalogue.

Carbon Rallonge de tube 1 m HT-KM, HL-KM

#	Numéro de pièce	Description	Quantité	Contient un ou plusieurs articles	Remarques
1	0000 710 7102	Tube complet 1 m	1	2 - 12	
2	0000 710 7103	Tube complet	1	3	
3	0000 967 4069	Plaque indicatrice	1		
4	4180 711 7300	Fourreau	1		
5	4180 710 3200	Arbre d'entraînement	1		
6	4140 716 2200	Etrier	2		
7	4180 711 2501	Douille	1		
8	4180 791 7204	Douille	2		
9	4140 160 0700	Manchon d'accouplement	1	10 - 12	
10	9022 341 1350	Vis cylindrique IS-M6x25	1		
11	4140 790 7501	Vis à garrot	1		
12	9210 319 0900	Ecrou à six pans M6	2		
13	0781 120 1109	Graisse universelle (tube de 80 g)	1		

NHP Motoculture
Cultivez votre univers



IDENTIFIEZ LE REPÈRE

Puis retrouvez la référence correspondante dans la nomenclature associée.

Ouvrir la nomenclature - page 28

Outils, Accessoires optionnels

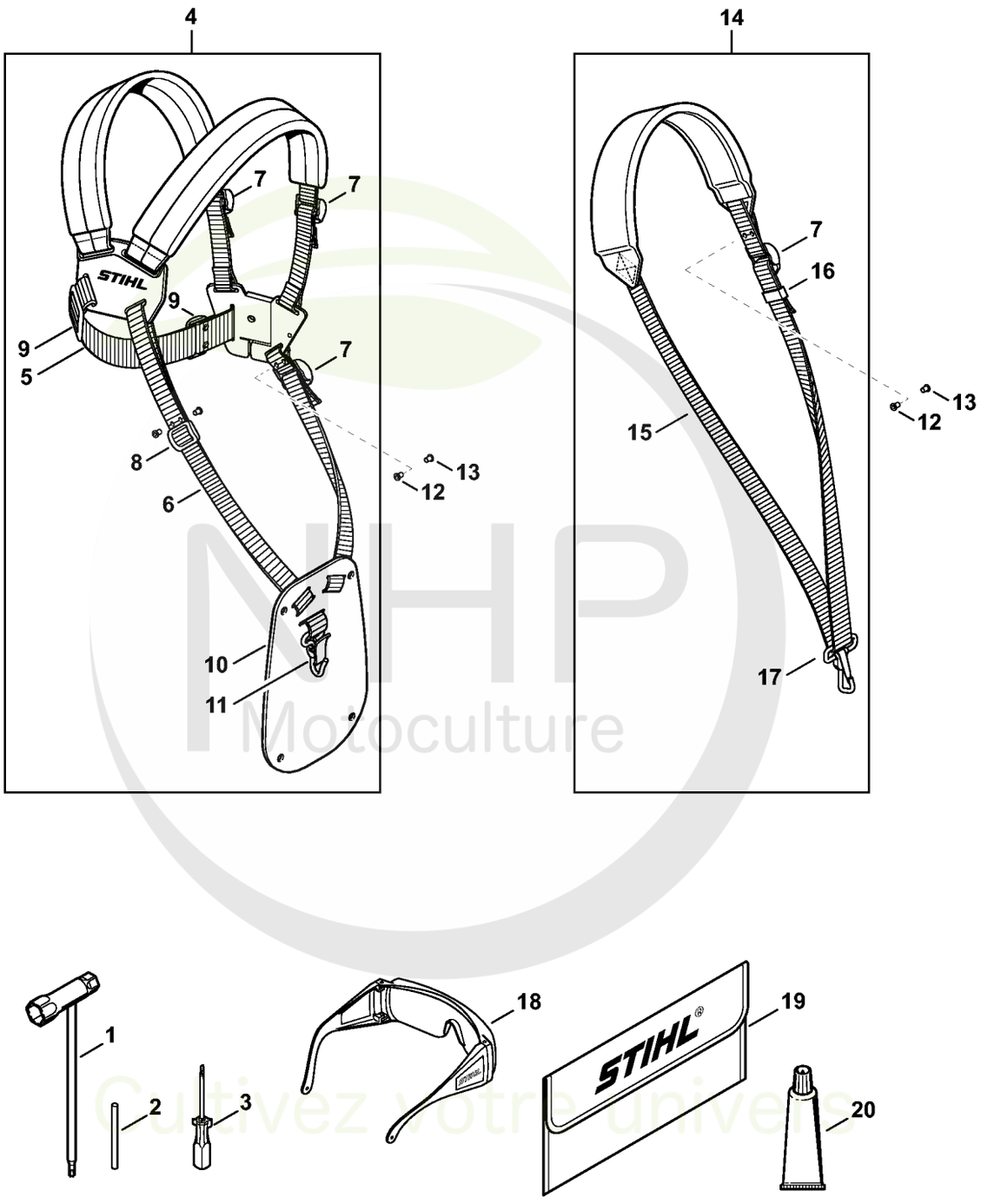

NHP Motoculture
Cultivez votre univers



CLIQUEZ SUR LES RÉFÉRENCES SOULIGNÉES

1 produit : accès direct à sa fiche NHP.
Plusieurs produits : recherche sur le site NHP.

17/19 références reliées au catalogue.

Outils, Accessoires optionnels

#	Numéro de pièce	Description	Quantité	Contient un ou plusieurs articles	Remarques
1	4180 890 3400	Clé multiple	1		
2	4130 893 7800	Mandrin	1		
3	0000 890 2300	Tournevis	1		
4	4119 710 9001	Harnais	1	5 - 11	
5		Sangle 38x780 mm	1		
	0000 930 2242	Sangle 38 mm x 5 m	1		
6		Sangle 25 mm x 1,18 m	1		
	0000 930 2241	Sangle 25 mm x 10 m	1		
7	4203 792 7200	Boucle de réglage	3		
8	4119 718 6300	Boucle de réglage	1		
9	4119 718 6310	Boucle de réglage	2		
10	4119 718 7400	Plaque de protection	1		
11	4147 710 6900	Mousqueton	1		
12	9408 021 4530	Rivet, partie à riveter 4x8x6	1		(quantité suivant besoin)
13	9409 021 4420	Rivet, partie tête 4x8	1		(quantité suivant besoin)
14	4119 710 9012	Harnais	1	7, 15 - 17	
15		Sangle 25 mm x 1,86 m	1		
16	4119 718 6320	Boucle de réglage	1		
17	4119 710 6900	Mousqueten	1		
18	0000 884 0307	Lunettes de protection	1		
19	0000 891 0810	Pochette à outils	1		
20	0783 830 2000	Pâte d'étanchéité Dirko HT rouge	1		

NHP Motoculture
Cultivez votre univers



IDENTIFIEZ LE REPÈRE

Puis retrouvez la référence correspondante dans la nomenclature associée.

Ouvrir la nomenclature - page 30

Numéro de machine

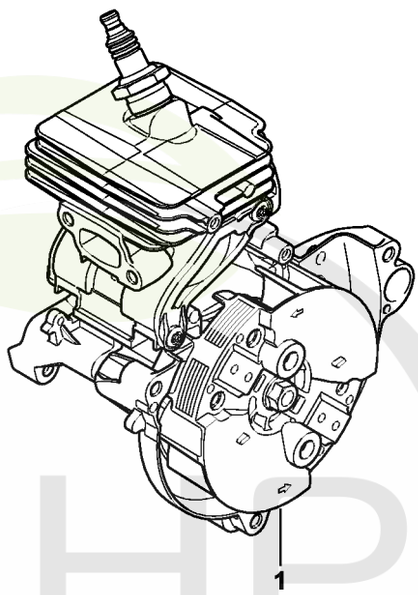

0208ET015 SC

NHP Motoculture
Cultivez votre univers



CLIQUEZ SUR LES RÉFÉRENCES SOULIGNÉES

1 produit : accès direct à sa fiche NHP.
Plusieurs produits : recherche sur le site NHP.

0/0 références reliées au catalogue.

Numéro de machine

#	Numéro de pièce	Description	Quantité	Contient un ou plusieurs articles	Remarques
1		Emplacement du numéro de machine	1		

NHP Motoculture
Cultivez votre univers



IDENTIFIEZ LE REPÈRE

Puis retrouvez la référence correspondante dans la nomenclature associée.

Ouvrir la nomenclature - page 32

Consommables et matières auxiliaires

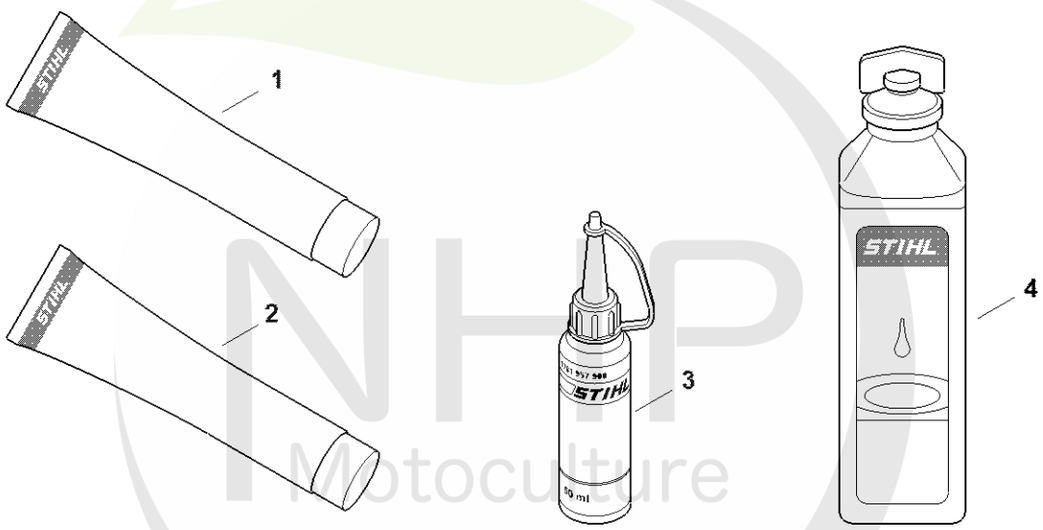

0000-GET-0169-A0

NHP Motoculture
Cultivez votre univers



CLIQUEZ SUR LES RÉFÉRENCES SOULIGNÉES

1 produit : accès direct à sa fiche NHP.
Plusieurs produits : recherche sur le site NHP.

10/10 références reliées au catalogue.

Consommables et matières auxiliaires

#	Numéro de pièce	Description	Quantité	Contient un ou plusieurs articles	Remarques
1	0781 120 1022	Graisse de transmission (Superlub FS, tube de 40 g)	1		
1	0781 120 1117	Graisse de transmission (tube de 80 g)	1		
1	0781 120 1118	Graisse de réducteur 225 g	1		
2	0781 120 1021	Graisse universelle (tube de 40 g)	1		
2	0781 120 1109	Graisse universelle (tube de 80 g)	1		
2	0781 120 1110	Graisse multifonctionnelle 225 g	1		
3	0781 957 9000	Produit antifriction OH 723	1		
4	0781 319 8401	HP 100ml	1		
4	0781 319 8052	HP Super 100ml	1		
4	0781 319 8060	HP Ultra 100ml	1		

NHP Motoculture
Cultivez votre univers