ÉCLATÉ INTERACTIF NHP MOTOCULTURE
Identifiez le repère, puis cliquez sur la référence soulignée.
Les références non soulignées ne sont pas retrouvées dans l'export.

KMA 120.0 R SET MOTEUR COMBISYSTÈME À BATTERIE

Liste des pièces
18.03.2025
France, français

Table des matières

Pièces de rechange 2
Numéro de machine 5
Smart Connector 7
Consommables et matières auxiliaires 9

NHP Motoculture
Cultivez votre univers



IDENTIFIEZ LE REPÈRE

Puis retrouvez la référence correspondante dans la nomenclature associée.

Ouvrir la nomenclature - page 3

Pièces de rechange

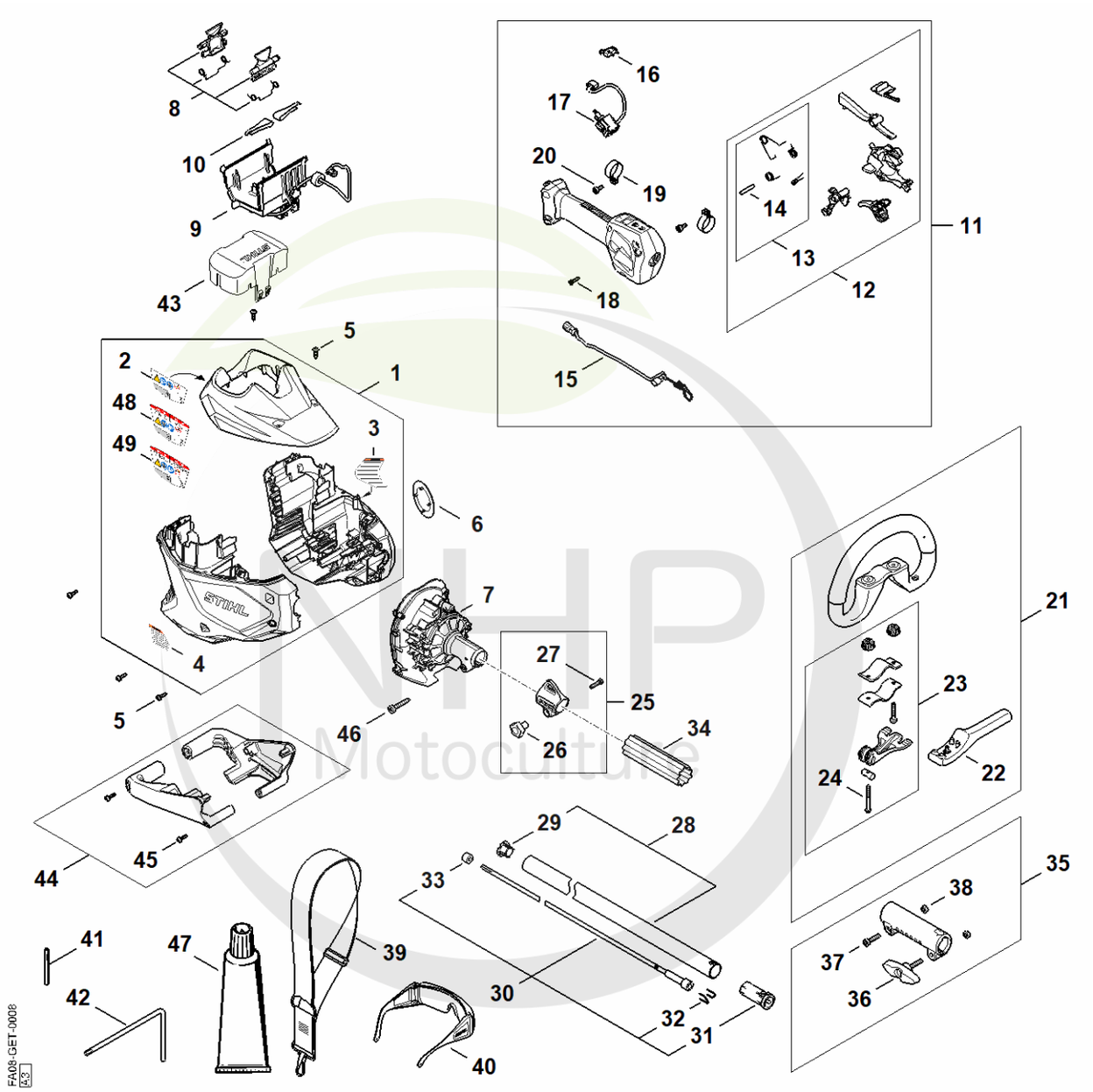

Motoculture
Cultivez votre univers



CLIQUEZ SUR LES RÉFÉRENCES SOULIGNÉES

1 produit : accès direct à sa fiche NHP.
Plusieurs produits : recherche sur le site NHP.

10/26 références reliées au catalogue.

Pièces de rechange

#	Numéro de pièce	Description	Quantité	Contient un ou plusieurs articles	Remarques
1	FA08 600 0852	Carter moteur	1	2 - 4	
48	FA08 967 7231	Pictogramme d'avertissement KMA 120 US	1		
3	FA08 967 7530	Avertissement	1		
4	FA08 967 7531	Avertissement	1		
5	9074 477 3025	Vis cylindrique IS-P4x16	10		
6	FA08 967 1570	Plaque matricule KMA 120 R	1		
7	FA08 011 6055	Moteur complet 120	1		
46	9075 478 4720	Vis cylindrique IS-D6x35	1		
8	4851 430 9800	Levier d'arret	1		
9	FA08 430 1472	Module électronique	1		
10	4522 791 3100	Ressort	2		
11	FA08 790 1350	Poignée de commande	1	12 - 20	
12	FA08 007 3800	Jeu d'éléments de commande	1	13, 14	
13	FA08 007 1300	Jeu de pièces de fixation	1	14	
14	9371 470 2683	Goupille cylindrique 5x28	1		
15	FA08 440 3050	Faisceau de câbles	1		
16	4859 430 0500	Interrupteur	1		
17	FA08 430 0550	Commutateur	1		
18	9074 478 3025	Vis cylindrique IS P4x16	5		
19	4144 791 9401	Collier de serrage	2		
20	9022 341 0960	Vis cylindrique IS-M5x12	2		
21	FA08 790 3400	Poignée circulaire	1	22 - 24	
22	FA08 790 8400	Protection	1		
23	FA08 007 1305	Jeu de pièces de fixation	1		
24	9022 341 1070	Vis cylindrique IS-M5x30	1		
25	0000 790 8809	Oeillet de suspension	1	26, 27	

NHP Motoculture
Cultivez votre univers



CLIQUEZ SUR LES RÉFÉRENCES SOULIGNÉES

1 produit : accès direct à sa fiche NHP.
Plusieurs produits : recherche sur le site NHP.

19/22 références reliées au catalogue.

Pièces de rechange

#	Numéro de pièce	Description	Quantité	Contient un ou plusieurs articles	Remarques
26	FA08 792 0100	Bouton étoile	1		
27	9008 319 1020	Vis à six pans M5x20	1		
28	4140 710 7120	Tube complet Ø 25,4 mm x 0,64 m	1	29	
29	4137 711 2101	Bouchon	1		
30	4140 710 3220	Arbre d'entraînement	1	31 - 33	
31	4140 791 7207	Douille	1		
32	4140 716 2200	Etrier	1		
33	4140 711 2500	Douille	1		
34	0000 711 2500	Douille	1		
35	4140 160 0700	Manchon d'accouplement	1	36 - 38	
36	4140 790 7501	Vis à garrot	1		
37	9022 341 1350	Vis cylindrique IS-M6x25	1		
38	9210 319 0900	Ecrou à six pans M6	2		
39	4119 710 9012	Harnais	1		
40	0000 884 0307	Lunettes de protection	1		
41	4130 893 7800	Mandrin	1		
42	0812 370 1000	Tournevis T27x120x70	1		
43	4850 602 0900	Couvercle	1		
44	FA08 007 1001	Jeu de pièces pied d'appui	1	45	
45	9074 477 3025	Vis cylindrique IS-P4x16	2		
47	0781 120 1109	Graisse universelle (tube de 80 g)	1		
47	0781 120 1110	Graisse multifonctionnelle 225 g	1		

NHP Motoculture
Cultivez votre univers



IDENTIFIEZ LE REPÈRE

Puis retrouvez la référence correspondante dans la nomenclature associée.

Ouvrir la nomenclature - page 6

Numéro de machine

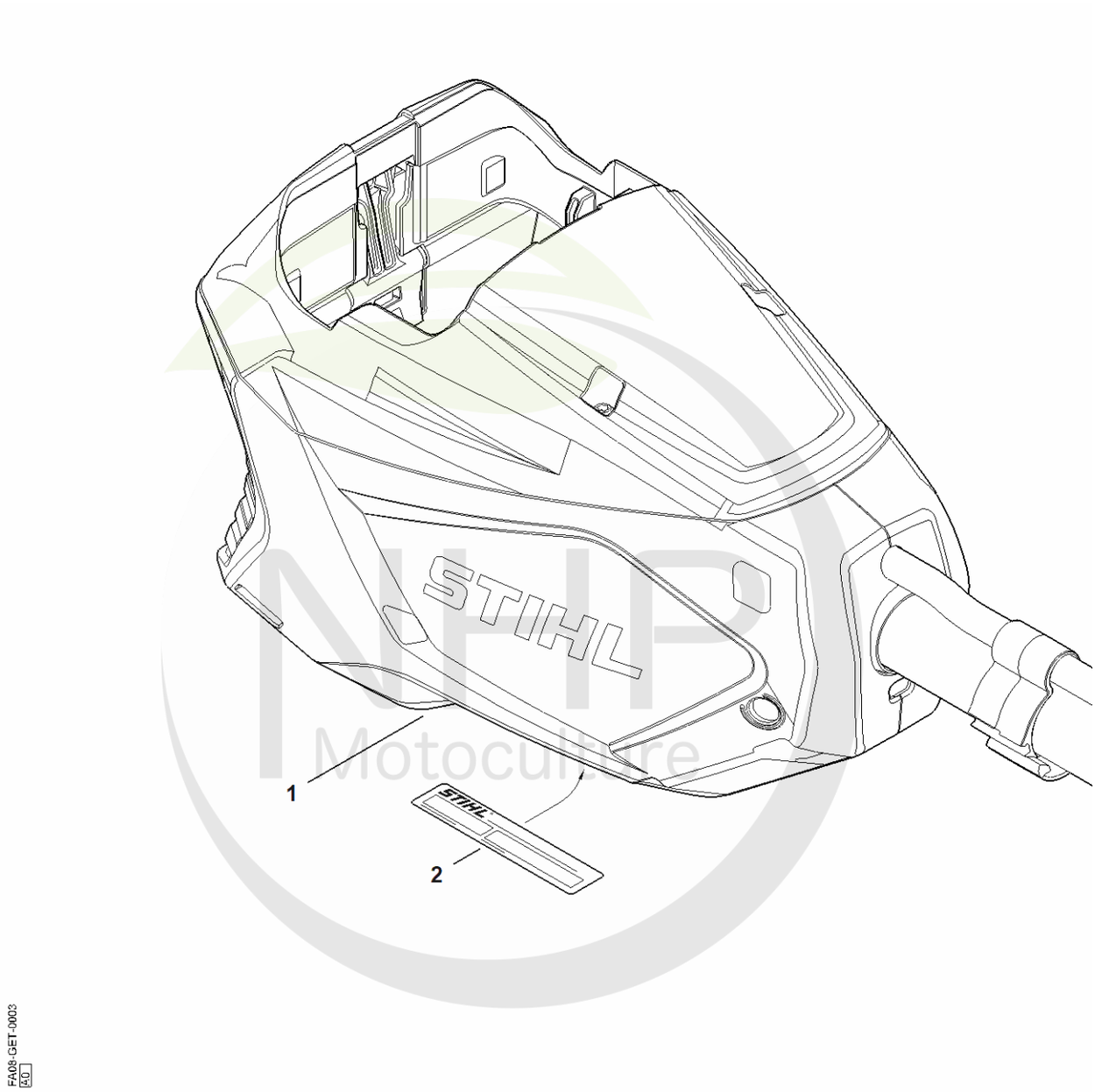

FA08-GET-0003
A0

NHP Motoculture
Cultivez votre univers



CLIQUEZ SUR LES RÉFÉRENCES SOULIGNÉES

1 produit : accès direct à sa fiche NHP.
Plusieurs produits : recherche sur le site NHP.

1/1 références reliées au catalogue.

Numéro de machine

#	Numéro de pièce	Description	Quantité	Contient un ou plusieurs articles	Remarques
1		Emplacement du numéro de machine	1		
2	0000 967 3447	Plaque indicatrice Numéro de machine	1		

NHP Motoculture
Cultivez votre univers



IDENTIFIEZ LE REPÈRE

Puis retrouvez la référence correspondante dans la nomenclature associée.

Ouvrir la nomenclature - page 8

Smart Connector

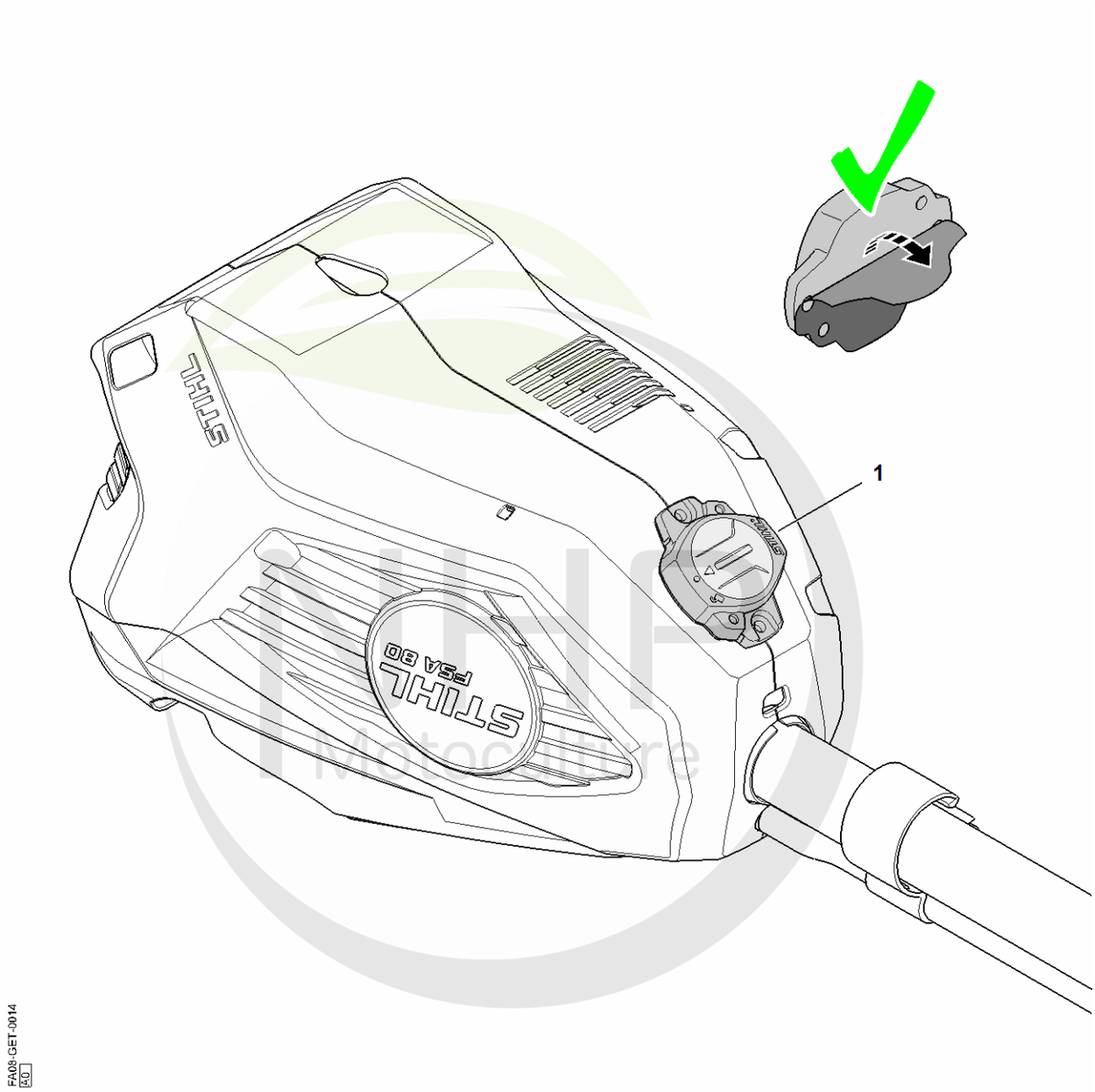

Cultivez votre univers



CLIQUEZ SUR LES RÉFÉRENCES SOULIGNÉES

1 produit : accès direct à sa fiche NHP.
Plusieurs produits : recherche sur le site NHP.

6/6 références reliées au catalogue.

Smart Connector

#	Numéro de pièce	Description	Quantité	Contient un ou plusieurs articles	Remarques
1		Emplacement du Smart Connector	1		
1	0781 120 1021	Graisse universelle (tube de 40 g)	1		
1	0781 120 1021	Graisse universelle (tube de 40 g)	1		
1	0781 120 1109	Graisse universelle (tube de 80 g)	1		
1	0781 120 1109	Graisse universelle (tube de 80 g)	1		
1	0781 120 1110	Graisse multifonctionnelle 225 g	1		
1	0781 120 1110	Graisse multifonctionnelle 225 g	1		

NHP Motoculture
Cultivez votre univers



IDENTIFIEZ LE REPÈRE

Puis retrouvez la référence correspondante dans la nomenclature associée.

Ouvrir la nomenclature - page 10

Consommables et matières auxiliaires

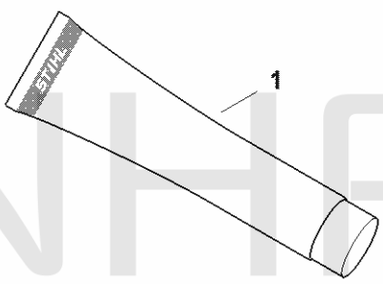

0000-GET-0157-A0

NHP Motoculture
Cultivez votre univers



CLIQUEZ SUR LES RÉFÉRENCES SOULIGNÉES

1 produit : accès direct à sa fiche NHP.
Plusieurs produits : recherche sur le site NHP.

6/6 références reliées au catalogue.

Consommables et matières auxiliaires

#	Numéro de pièce	Description	Quantité	Contient un ou plusieurs articles	Remarques
1	0781 120 1021	Graisse universelle (tube de 40 g)	1		
1	0781 120 1021	Graisse universelle (tube de 40 g)	1		
1	0781 120 1109	Graisse universelle (tube de 80 g)	1		
1	0781 120 1109	Graisse universelle (tube de 80 g)	1		
1	0781 120 1110	Graisse multifonctionnelle 225 g	1		
1	0781 120 1110	Graisse multifonctionnelle 225 g	1		

NHP Motoculture
Cultivez votre univers