ÉCLATÉ INTERACTIF NHP MOTOCULTURE
Identifiez le repère, puis cliquez sur la référence soulignée.
Les références non soulignées ne sont pas retrouvées dans l'export.

# KMA 135 R

**Liste des pièces**
**18.03.2025**
**France, français**

## Table des matières

Moteur électrique, Carter moteur, Poignée de commande ..... 2
Tube complet, Poignée circulaire ..... 5
Numéro de machine ..... 8

NHP Motoculture
Cultivez votre univers




## IDENTIFIEZ LE REPÈRE

Puis retrouvez la référence correspondante dans la nomenclature associée.

**Ouvrir la nomenclature - page 3**

# Moteur électrique, Carter moteur, Poignée de commande

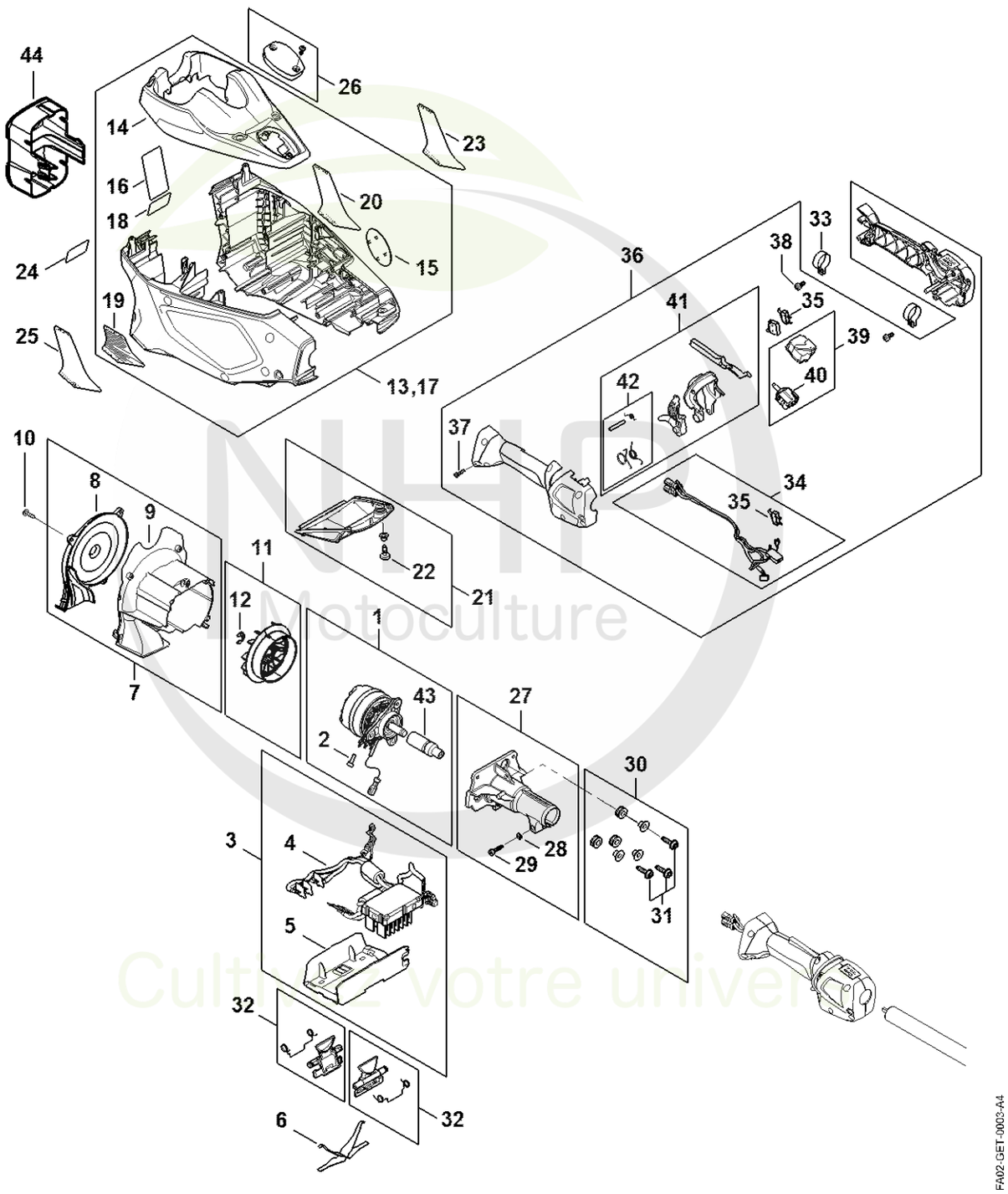




**CLIQUEZ SUR LES RÉFÉRENCES SOULIGNÉES**

1 produit : accès direct à sa fiche NHP.
Plusieurs produits : recherche sur le site NHP.

26/26 références reliées au catalogue.

# Moteur électrique, Carter moteur, Poignée de commande

| # | Numéro de pièce | Description | Quantité | Contient un ou plusieurs articles | Remarques |
|---|---|---|---|---|---|
| 1 | FA01 600 0203 | Moteur électrique | 1 | 2, 43 | |
| 2 | 9022 313 0660 | Vis cylindrique IS-M4x12 | 3 | | |
| 3 | FA02 430 1402 | Module électronique | 1 | 4, 5 | |
| 4 | FA02 430 1400 | Module électronique | 1 | | |
| 5 | FA01 404 0800 | Plaque porte-contact | 1 | | |
| 6 | MA01 791 3100 | Ressort | 1 | | |
| 7 | FA01 820 8100 | Carter en volute | 1 | 8, 9 | |
| 10 | 9074 477 3025 | Vis cylindrique IS-P4x16 | 14 | | |
| 11 | FA01 600 3200 | Ventilateur | 1 | 12 | |
| 12 | 9460 624 0800 | Anneau d'arrêt 8 | 1 | | |
| 13 | FA02 600 0800 | Carter moteur | 1 | 14 - 16 | |
| 14 | FA01 084 0900 | Capot | 1 | | |
| 15 | FA02 967 1500 | Plaque matricule KMA 135 | 1 | | |
| 16 | FA02 967 7200 | Pictogramme d'avertissement | 1 | | |
| 21 | FA01 080 1900 | Filtre | 1 | 22 | |
| 22 | 9022 319 1028 | Vis cylindrique IS-M5x14 | 1 | | |
| 26 | FA01 820 8000 | Couvercle | 1 | | |
| 27 | FA01 600 3401 | Bride | 1 | 28, 29 | |
| 28 | 9291 021 0140 | Rondelle 6,4 | 1 | | |
| 29 | 9075 478 4720 | Vis cylindrique IS-D6x35 | 1 | | |
| 30 | FA01 007 1000 | Jeu de pièces de vis | 1 | 31 | |
| 31 | 0000 951 1100 | Vis | 1 | | |
| 32 | 4851 430 9800 | Levier d'arret | 1 | | |
| 33 | FA01 790 4700 | Collier de serrage | 1 | | |
| 34 | FA01 430 2220 | Faisceau de câbles | 1 | 35 | |
| 35 | 1250 430 0500 | Interrupteur | 1 | | |

NHP Motoculture
Cultivez votre univers




**CLIQUEZ SUR LES RÉFÉRENCES SOULIGNÉES**

1 produit : accès direct à sa fiche NHP.
Plusieurs produits : recherche sur le site NHP.

8/8 références reliées au catalogue.

# Moteur électrique, Carter moteur, Poignée de commande

| # | Numéro de pièce | Description | Quantité | Contient un ou plusieurs articles | Remarques |
|---|---|---|---|---|---|
| **36** | FA01 790 1320 | Poignée de commande | 1 | 33 - 35, 37 - 42 | |
| **37** | 9074 478 3025 | Vis cylindrique IS P4x16 | 1 | | |
| **38** | 9022 341 0960 | Vis cylindrique IS-M5x12 | 1 | | |
| **39** | FA01 430 0501 | Commutateur | 1 | 40 | |
| **40** | 4867 430 0501 | Commutateur | 1 | | |
| **41** | FA01 007 3820 | Jeu d'éléments de commande | 1 | 42 | |
| **42** | FA01 007 1320 | Jeu de pièces de fixation | 1 | | |
| **43** | FA01 764 4200 | Entraîneur | 1 | | |

NHP Motoculture
Cultivez votre univers




## IDENTIFIEZ LE REPÈRE

Puis retrouvez la référence correspondante dans la nomenclature associée.

**Ouvrir la nomenclature - page 6**

# Tube complet, Poignée circulaire

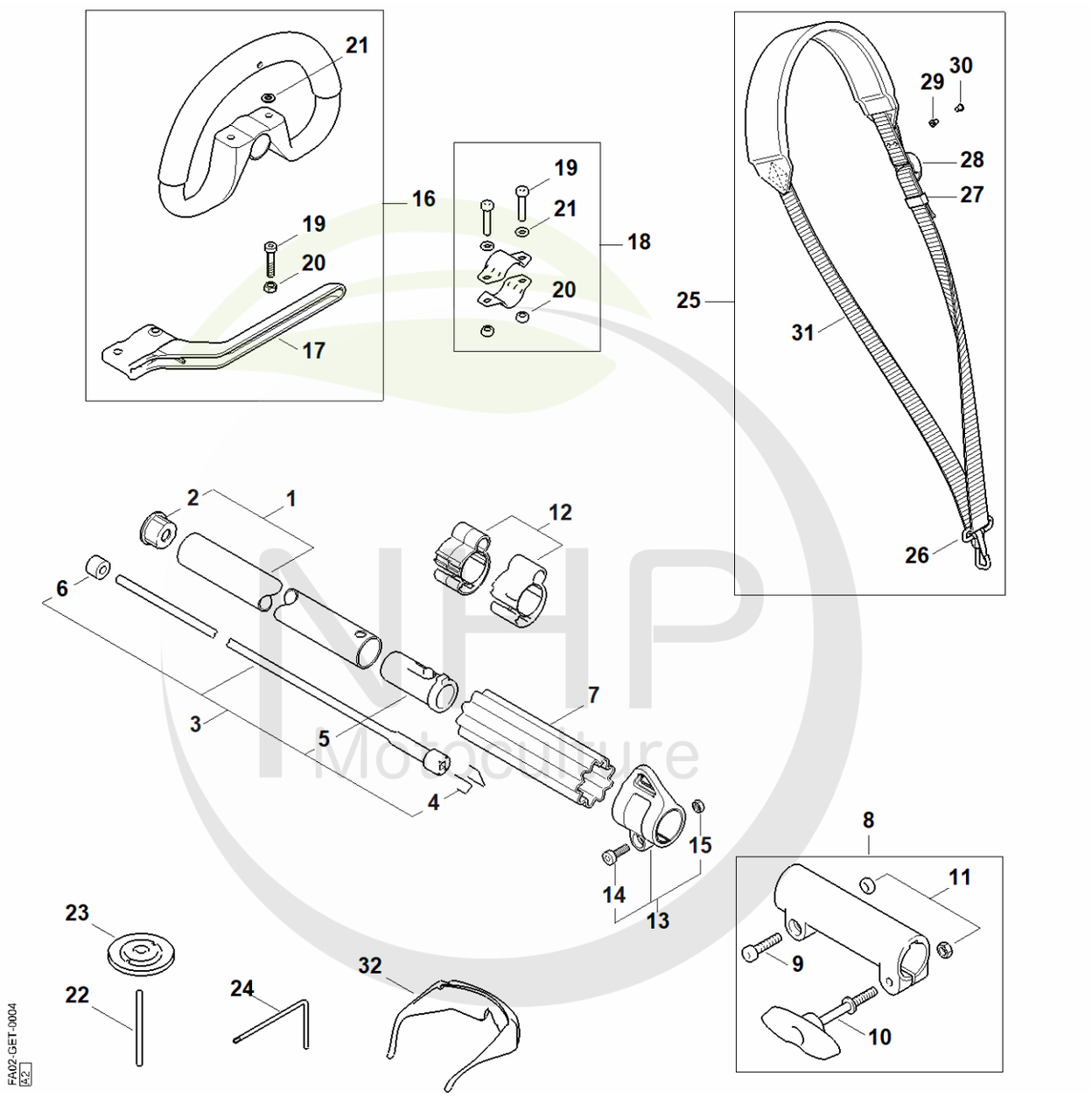


NHP Motoculture
Cultivez votre univers




**CLIQUEZ SUR LES RÉFÉRENCES SOULIGNÉES**

1 produit : accès direct à sa fiche NHP.
Plusieurs produits : recherche sur le site NHP.

26/26 références reliées au catalogue.

# Tube complet, Poignée circulaire

| # | Numéro de pièce | Description | Quantité | Contient un ou plusieurs articles | Remarques |
|---|---|---|---|---|---|
| 1 | 4140 710 7120 | Tube complet Ø 25,4 mm x 0,64 m | 1 | 2 | |
| 2 | 4137 711 2101 | Bouchon | 1 | | |
| 3 | 4140 710 3220 | Arbre d'entraînement | 1 | 4 - 6 | |
| 4 | 4140 716 2200 | Etrier | 1 | | |
| 5 | 4140 791 7207 | Douille | 1 | | |
| 6 | 4140 711 2500 | Douille | 1 | | |
| 7 | 0000 711 2500 | Douille | 1 | | |
| 8 | 4140 160 0700 | Manchon d'accouplement | 1 | 9 - 11 | |
| 9 | 9022 341 1350 | Vis cylindrique IS-M6x25 | 1 | | |
| 10 | 4140 790 7501 | Vis à garrot | 1 | | |
| 11 | 9210 319 0900 | Ecrou à six pans M6 | 2 | | |
| 12 | 0000 182 2100 | Support Ø 25,4 mm | 2 | | |
| 13 | FA01 790 8800 | Oeillet de suspension | 1 | 14, 15 | |
| 14 | 9022 341 0980 | Vis cylindrique IS M5x16 | 1 | | |
| 15 | 9210 261 0700 | Écrou à six pans M5 | 1 | | |
| 16 | 4180 790 3408 | Poignée circulaire | 1 | 17 - 21 | |
| 17 | 4130 790 8450 | Etrier | 1 | 19, 20 | |
| 18 | FA01 007 1321 | Jeu de pièces de fixation | 1 | 19 - 21 | |
| 19 | 9022 341 1370 | Vis cylindrique IS M6x30 | 1 | | |
| 20 | 9222 068 0900 | Ecrou à quatre pans M6 | 1 | | |
| 21 | 9291 021 0140 | Rondelle 6,4 | 1 | | |
| 22 | 4130 893 7800 | Mandrin | 1 | | |
| 23 | 4137 710 3800 | Disque de pression | 1 | | |
| 24 | 0812 370 1000 | Tournevis T27x120x70 | 1 | | |
| 25 | 4119 710 9012 | Harnais | 1 | 26 - 31 | |
| 26 | 4119 710 6900 | Mousqueten | 1 | | |

NHP Motoculture
Cultivez votre univers




**CLIQUEZ SUR LES RÉFÉRENCES SOULIGNÉES**

1 produit : accès direct à sa fiche NHP.
Plusieurs produits : recherche sur le site NHP.

5/6 références reliées au catalogue.

# Tube complet, Poignée circulaire

| # | Numéro de pièce | Description | Quantité | Contient un ou plusieurs articles | Remarques |
|---|---|---|---|---|---|
| **27** | 4119 718 6320 | Boucle de réglage | 1 | | |
| **28** | 4203 792 7200 | Boucle de réglage | 3 | | |
| **29** | 9408 021 4530 | Rivet, partie à riveter 4x8x6 | 4 | | |
| **30** | 9409 021 4420 | Rivet, partie tête 4x8 | 4 | | |
| **31** | 0000 930 2241 | Sangle 25 mm x 10 m | 1 | | |
| **32** | 0000 884 0307 | Lunettes de protection | 1 | | |

NHP Motoculture
Cultivez votre univers




## IDENTIFIEZ LE REPÈRE

Puis retrouvez la référence correspondante dans la nomenclature associée.

**Ouvrir la nomenclature - page 9**

# Numéro de machine

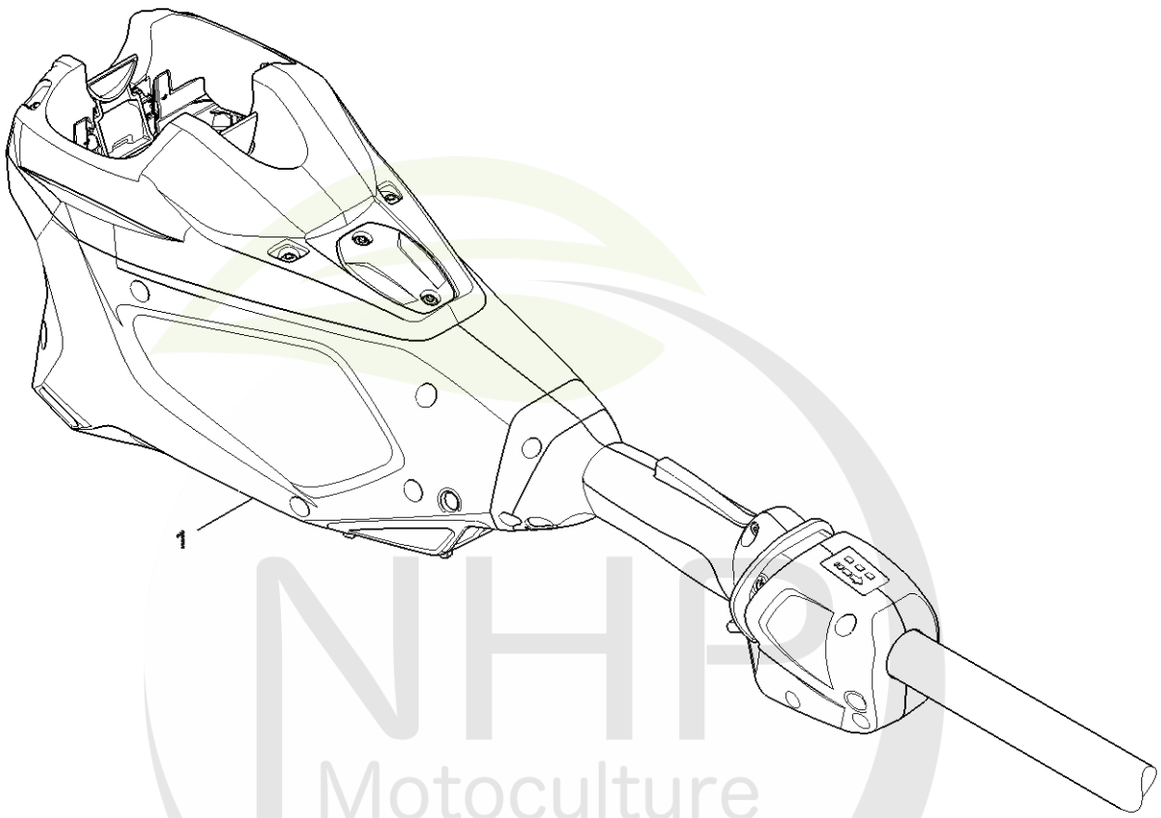


FA02-GET-0005-A1

NHP Motoculture
Cultivez votre univers




**CLIQUEZ SUR LES RÉFÉRENCES SOULIGNÉES**

1 produit : accès direct à sa fiche NHP.
Plusieurs produits : recherche sur le site NHP.

0/0 références reliées au catalogue.

# Numéro de machine

| # | Numéro de pièce | Description | Quantité | Contient un ou plusieurs articles | Remarques |
|---|---|---|---|---|---|
| 1 | | Emplacement du numéro de machine | 1 | | |

NHP Motoculture
Cultivez votre univers