KMA 200.0 R

Liste des pièces
18.03.2025
France, français

Table des matières

A - Moteur électrique, Carter moteur, Poignée de commande 2
B - Tube complet, Poignée de commande 5
C - Outils, Accessoires optionnels 8
Numéro de machine 10

NHP Motoculture
Cultivez votre univers



IDENTIFIEZ LE REPÈRE

Puis retrouvez la référence correspondante dans la nomenclature associée.

Ouvrir la nomenclature - page 3

A - Moteur électrique, Carter moteur, Poignée de commande

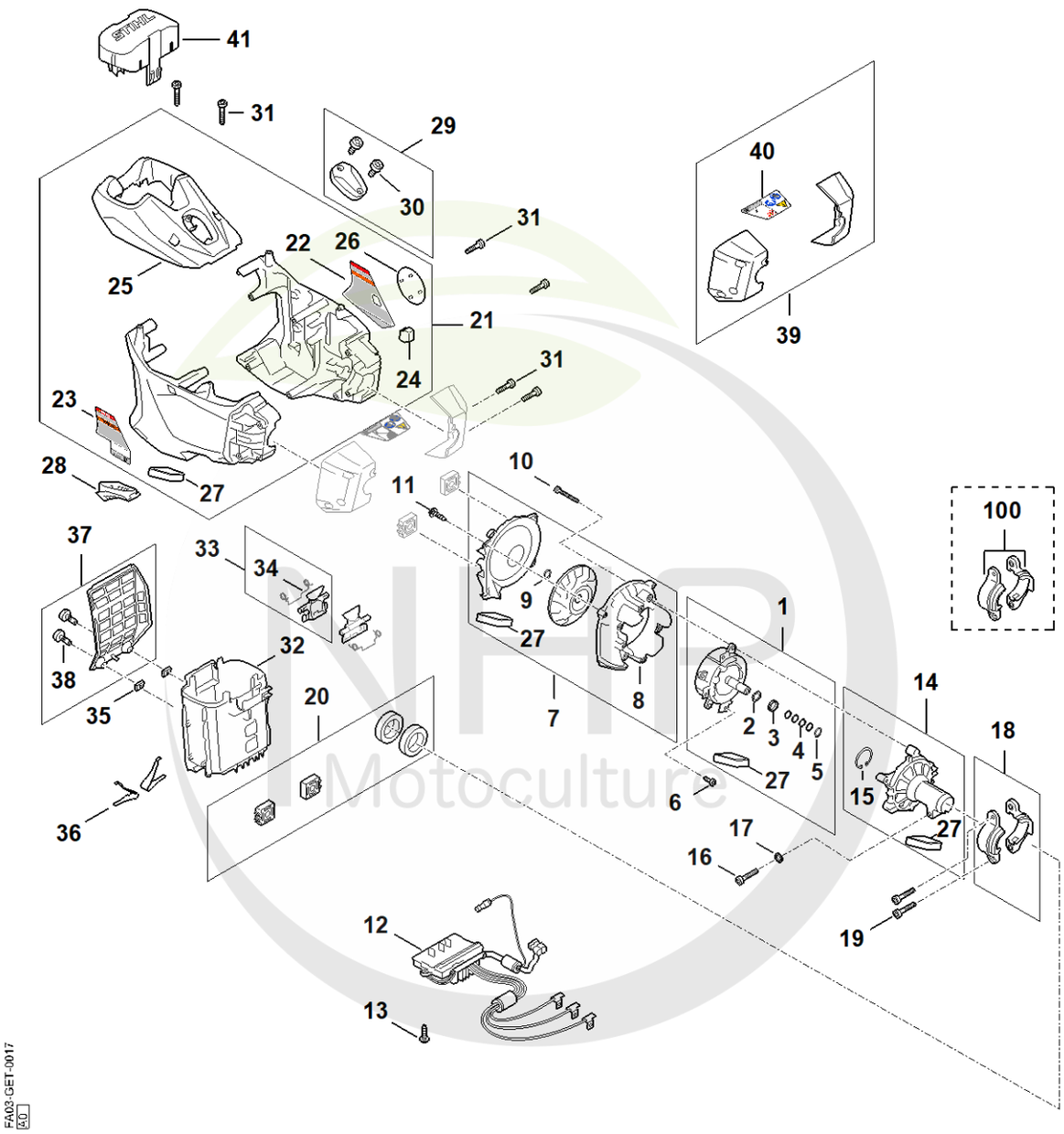

NHP Motoculture
Cultivez votre univers



CLIQUEZ SUR LES RÉFÉRENCES SOULIGNÉES

1 produit : accès direct à sa fiche NHP.
Plusieurs produits : recherche sur le site NHP.

10/26 références reliées au catalogue.

A - Moteur électrique, Carter moteur, Poignée de commande

#	Numéro de pièce	Description	Quantité	Contient un ou plusieurs articles	Remarques
1	FA03 600 0201	Moteur électrique	1	2 - 5, 27	
2	FA03 608 1100	Rondelle de compensation	1		
3	FA03 608 3800	Douille	1		
4	9645 945 7608	Joint torique N 10x1,0-NBR70	4		
5	9455 621 1130	Circlip 12x1	1		
6	9022 313 0650	Vis cylindrique IS-M4x10	3		
7	FA03 600 3200	Ventilateur	1	8, 9, 27	
8	FA03 600 4400	Carter en volute	1		
9	9455 621 1130	Circlip 12x1	1		
10	9075 478 4167	Vis cylindrique IS-D5x32	4		
11	9074 477 3025	Vis cylindrique IS-P4x16	4		
12	FA03 430 1440	Module électronique	1		
13	9074 477 3025	Vis cylindrique IS-P4x16	2		
14	FA03 600 3401	Bride	2	15, 27	
15	9456 621 3600	Circlips 32x1,2	1		
16	9075 478 4720	Vis cylindrique IS-D6x35	1		
17	9291 021 0140	Rondelle 6,4	1		
18	FA03 790 4701	Collier de serrage	1		
19	9074 477 4132	Vis cylindrique IS-P5x18	2		
20	FA03 007 4901	Jeu de butoirs	1		
21	FA03 600 0802	Carter moteur	1	24 - 27	
24	FA03 609 0100	Joint	1		
25	FA03 084 0900	Capot	1		
26	FA03 967 1540	Plaque matricule KMA 200 R	1		
27	FA03 403 2400	Garniture en matière cellulaire	1		
28	FA03 602 0402	Recouvrement	1		

NHP Motoculture
Cultivez votre univers



CLIQUEZ SUR LES RÉFÉRENCES SOULIGNÉES

1 produit : accès direct à sa fiche NHP.
Plusieurs produits : recherche sur le site NHP.

8/14 références reliées au catalogue.

A - Moteur électrique, Carter moteur, Poignée de commande

#	Numéro de pièce	Description	Quantité	Contient un ou plusieurs articles	Remarques
29	FA01 820 8000	Couvercle	1	30	
30	9074 477 2980	Vis cylindrique IS-P4x12	2		
31	9074 477 4132	Vis cylindrique IS-P5x18	10		
32	FA03 403 3200	Logement pour batterie	1		
33	4851 430 9800	Levier d'arret	2	34	
34	0000 998 0402	Ressort coudé	2		
35	FA03 955 1000	Ecrou à quatre pans	2		
36	MA01 791 3100	Ressort	2		
37	FA03 080 1900	Filtre	1	38	
38	9022 319 1028	Vis cylindrique IS-M5x14	2		
39	FA03 600 3501	Recouvrement	1	40	
40	FA03 967 7240	Pictogramme d'avertissement	1		
41	4850 602 0900	Couvercle	1		
100	FA03 790 4700	Collier de serrage	1		

NHP Motoculture
Cultivez votre univers



IDENTIFIEZ LE REPÈRE

Puis retrouvez la référence correspondante dans la nomenclature associée.

Ouvrir la nomenclature - page 6

B - Tube complet, Poignée de commande

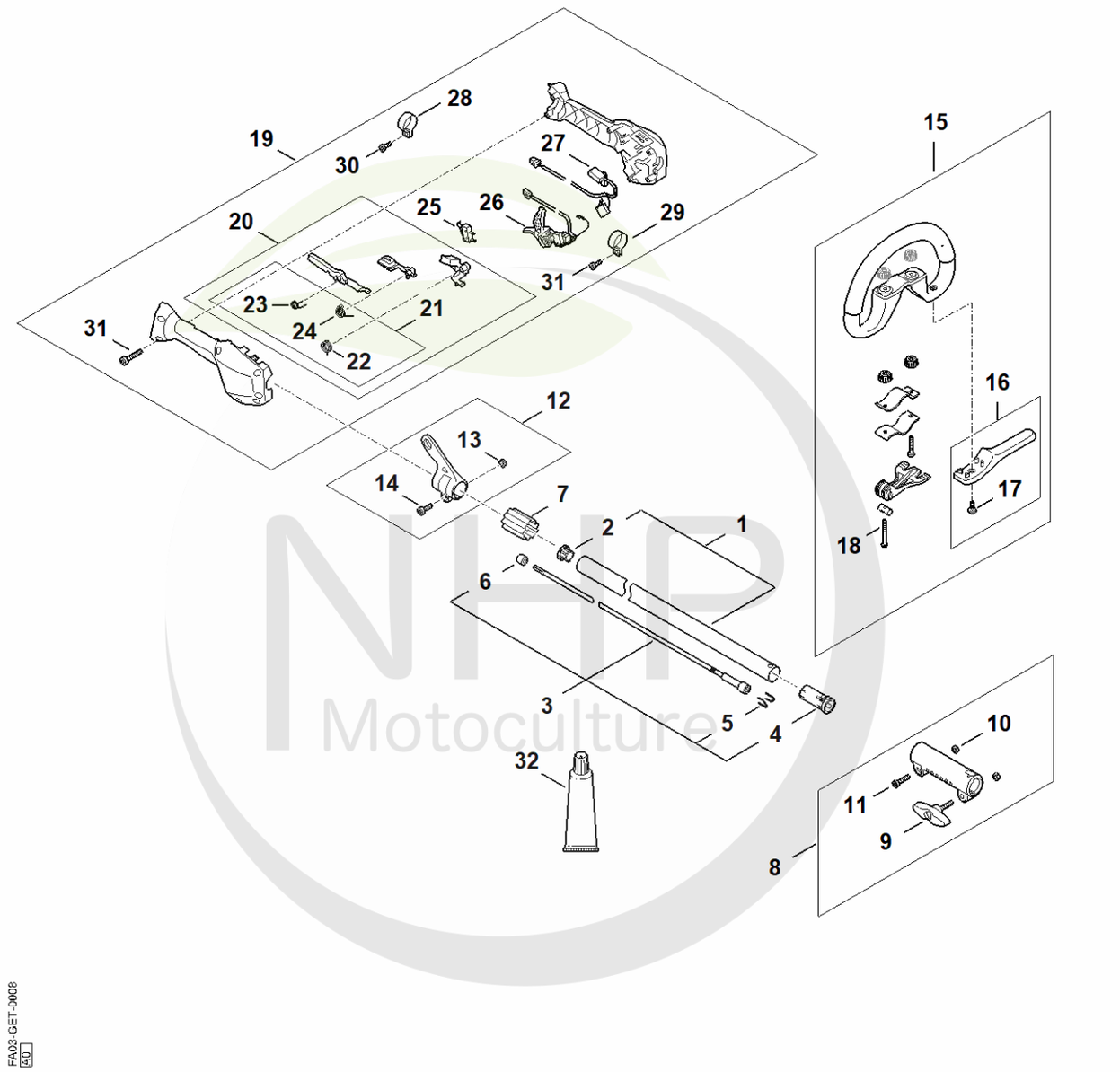

NHP Motoculture
Cultivez votre univers



CLIQUEZ SUR LES RÉFÉRENCES SOULIGNÉES

1 produit : accès direct à sa fiche NHP.
Plusieurs produits : recherche sur le site NHP.

13/26 références reliées au catalogue.

B - Tube complet, Poignée de commande

#	Numéro de pièce	Description	Quantité	Contient un ou plusieurs articles	Remarques
1	FA03 710 7141	Tube complet 25,4 mm	1	2	
2	4137 711 2101	Bouchon	2		
3	4140 710 3220	Arbre d'entraînement	1	4 - 6	
4	4140 716 2200	Etrier	2		
5	4140 791 7207	Douille	1		
6	4140 711 2500	Douille	1		
7	0000 711 2503	Douille	1		
8	4140 160 0700	Manchon d'accouplement	1	9 - 11	
9	4140 790 7501	Vis à garrot	1		
10	9210 319 0900	Ecrou à six pans M6	2		
11	9022 341 1350	Vis cylindrique IS-M6x25	1		
12	FA03 790 8800	Oeillet de suspension	1	13, 14	
13	9210 261 0700	Écrou à six pans M5	1		
14	9022 341 0975	Vis cylindrique IS-M5x14	1		
15	FA08 790 3400	Poignée circulaire	1	16 - 18	
16	FA08 790 8400	Protection	1	17	
17	9022 319 0981	Vis cylindrique IS-M5x17	1		
18	9022 341 1070	Vis cylindrique IS-M5x30	1		
19	FA03 790 1320	Poignée de commande	1	20 - 31	
20	FA03 007 3820	Jeu d'éléments de commande	1	21 - 24	
21	FA03 007 1320	Jeu de pièces de fixation	1	22 - 24	
22	FA03 182 4503	Ressort coudé	1		
23	FA03 182 4500	Ressort coudé	1		
24	FA03 182 4504	Ressort coudé	1		
25	FA03 430 0500	Commutateur	1		
26	FA03 430 2120	Levier de commande	1		

NHP Motoculture
Cultivez votre univers



CLIQUEZ SUR LES RÉFÉRENCES SOULIGNÉES

1 produit : accès direct à sa fiche NHP.
Plusieurs produits : recherche sur le site NHP.

6/7 références reliées au catalogue.

B - Tube complet, Poignée de commande

#	Numéro de pièce	Description	Quantité	Contient un ou plusieurs articles	Remarques
27	FA03 440 3021	Faisceau de câbles	1		
28	4144 791 9401	Collier de serrage	1		
29	4144 791 9400	Collier de serrage	1		
30	9022 341 0960	Vis cylindrique IS-M5x12	2		
31	9074 478 3025	Vis cylindrique IS P4x16	1		
32	0781 120 1109	Graisse universelle (tube de 80 g)	1		
32	0781 120 1110	Graisse multifonctionnelle 225 g	1		

NHP Motoculture
Cultivez votre univers



IDENTIFIEZ LE REPÈRE

Puis retrouvez la référence correspondante dans la nomenclature associée.

Ouvrir la nomenclature - page 9

C - Outils, Accessoires optionnels

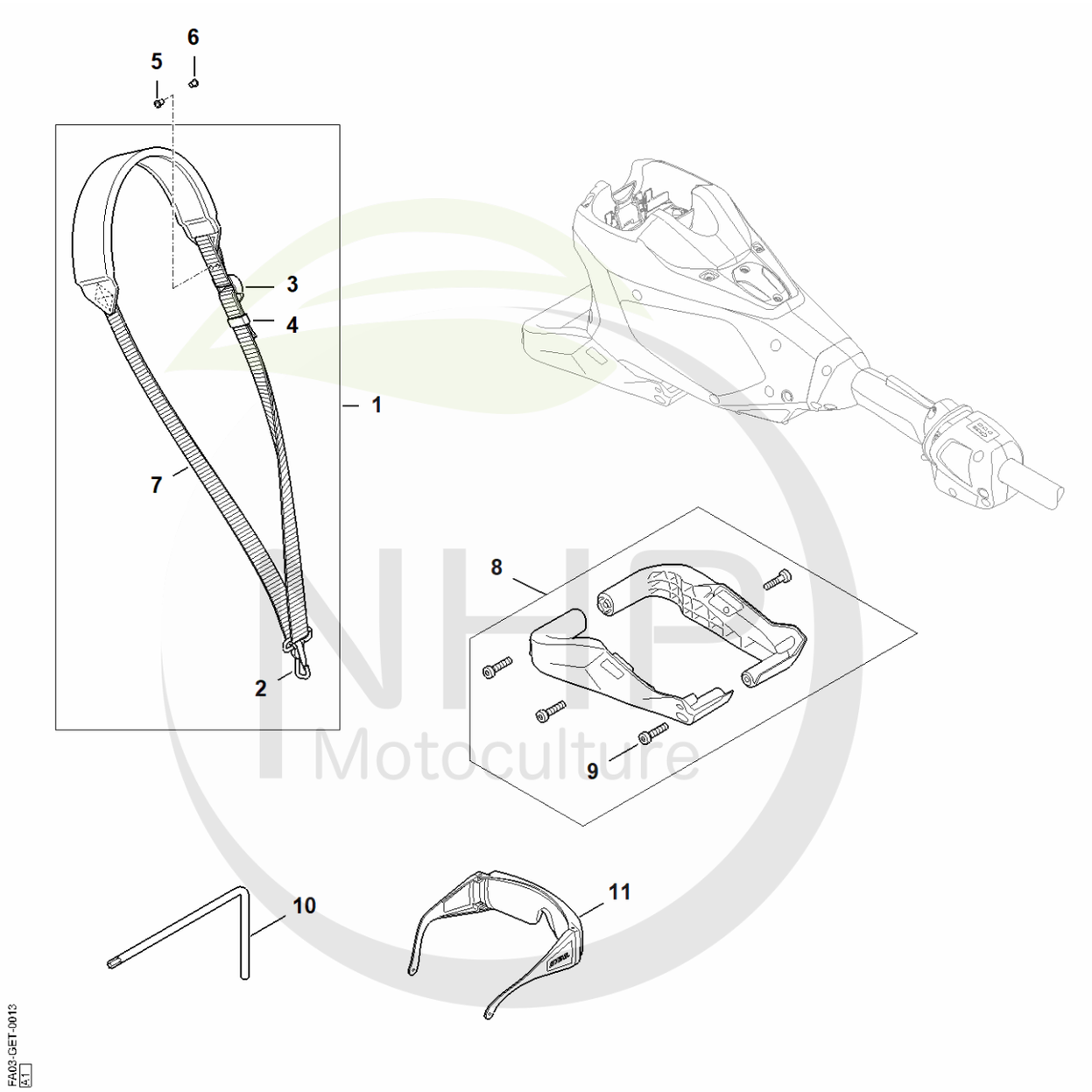

NHP Motoculture
Cultivez votre univers



CLIQUEZ SUR LES RÉFÉRENCES SOULIGNÉES

1 produit : accès direct à sa fiche NHP.
Plusieurs produits : recherche sur le site NHP.

9/11 références reliées au catalogue.

C - Outils, Accessoires optionnels

#	Numéro de pièce	Description	Quantité	Contient un ou plusieurs articles	Remarques
1	4119 710 9012	Harnais	1	2 - 7	
2	4203 792 7200	Boucle de réglage	3		
3	4119 710 6900	Mousqueton	1		
4	0000 930 2241	Sangle 25 mm x 10 m	1		
5	4119 718 6320	Boucle de réglage	1		
6	9408 021 4530	Rivet, partie à riveter 4x8x6	1		(quantité suivant besoin)
7	9409 021 4420	Rivet, partie tête 4x8	1		(quantité suivant besoin)
8	FA03 007 1001	Jeu de pièces pied d'appui	1	9	
9	9074 477 4132	Vis cylindrique IS-P5x18	4		
10	0812 370 1000	Tournevis T27x120x70	1		
11	0000 884 0307	Lunettes de protection	1		

NHP Motoculture
Cultivez votre univers



IDENTIFIEZ LE REPÈRE

Puis retrouvez la référence correspondante dans la nomenclature associée.

Ouvrir la nomenclature - page 11

Numéro de machine

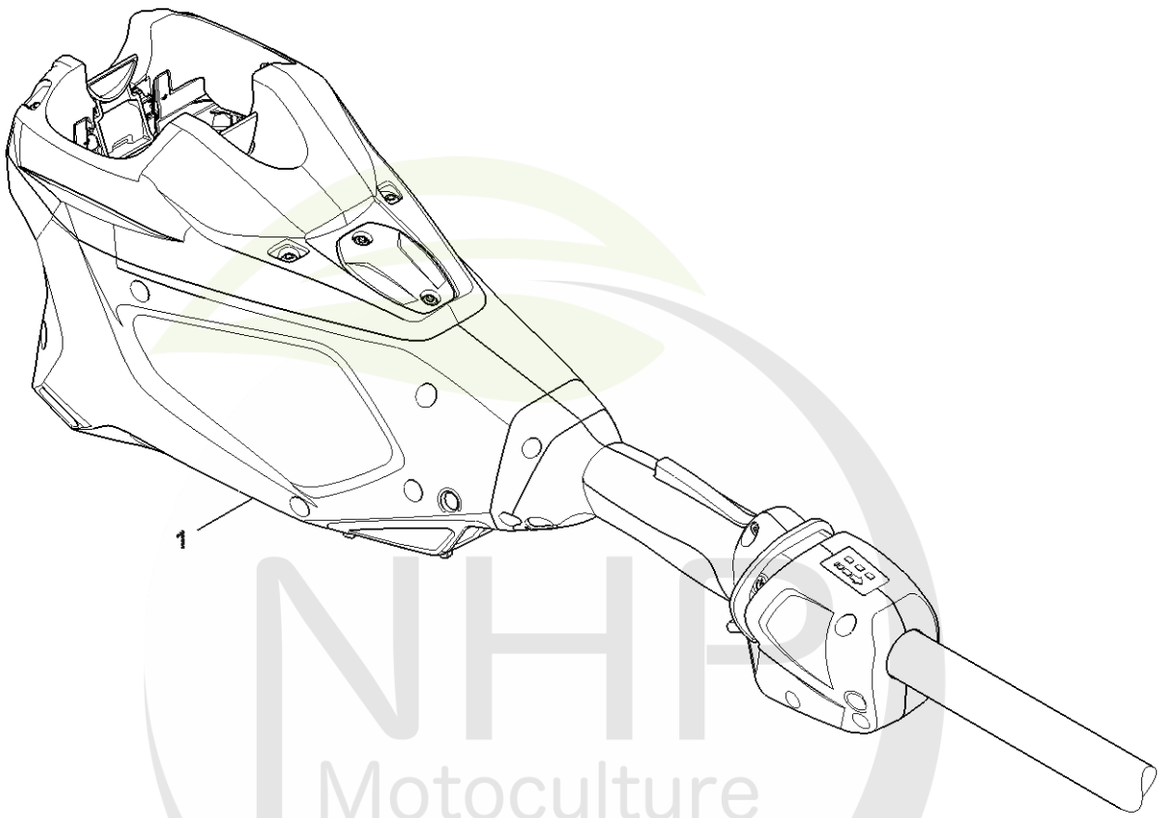

FA02-GET-0005-A1

NHP Motoculture
Cultivez votre univers



CLIQUEZ SUR LES RÉFÉRENCES SOULIGNÉES

1 produit : accès direct à sa fiche NHP.
Plusieurs produits : recherche sur le site NHP.

0/0 références reliées au catalogue.

Numéro de machine

#	Numéro de pièce	Description	Quantité	Contient un ou plusieurs articles	Remarques
1		Emplacement du numéro de machine	1		

NHP
Motoculture
Cultivez votre univers