ÉCLATÉ INTERACTIF NHP MOTOCULTURE
Identifiez le repère, puis cliquez sur la référence soulignée.
Les références non soulignées ne sont pas retrouvées dans l'export.

KMA 80.0 R

Liste des pièces
18.03.2025
France, français

Table des matières

Pièces de rechange 2
Numéro de machine 5
Smart Connector 7
Consommables et matières auxiliaires 9
Consommables et matières auxiliaires 11

Cultivez votre univers



IDENTIFIEZ LE REPÈRE

Puis retrouvez la référence correspondante dans la nomenclature associée.

Ouvrir la nomenclature - page 3

Pièces de rechange

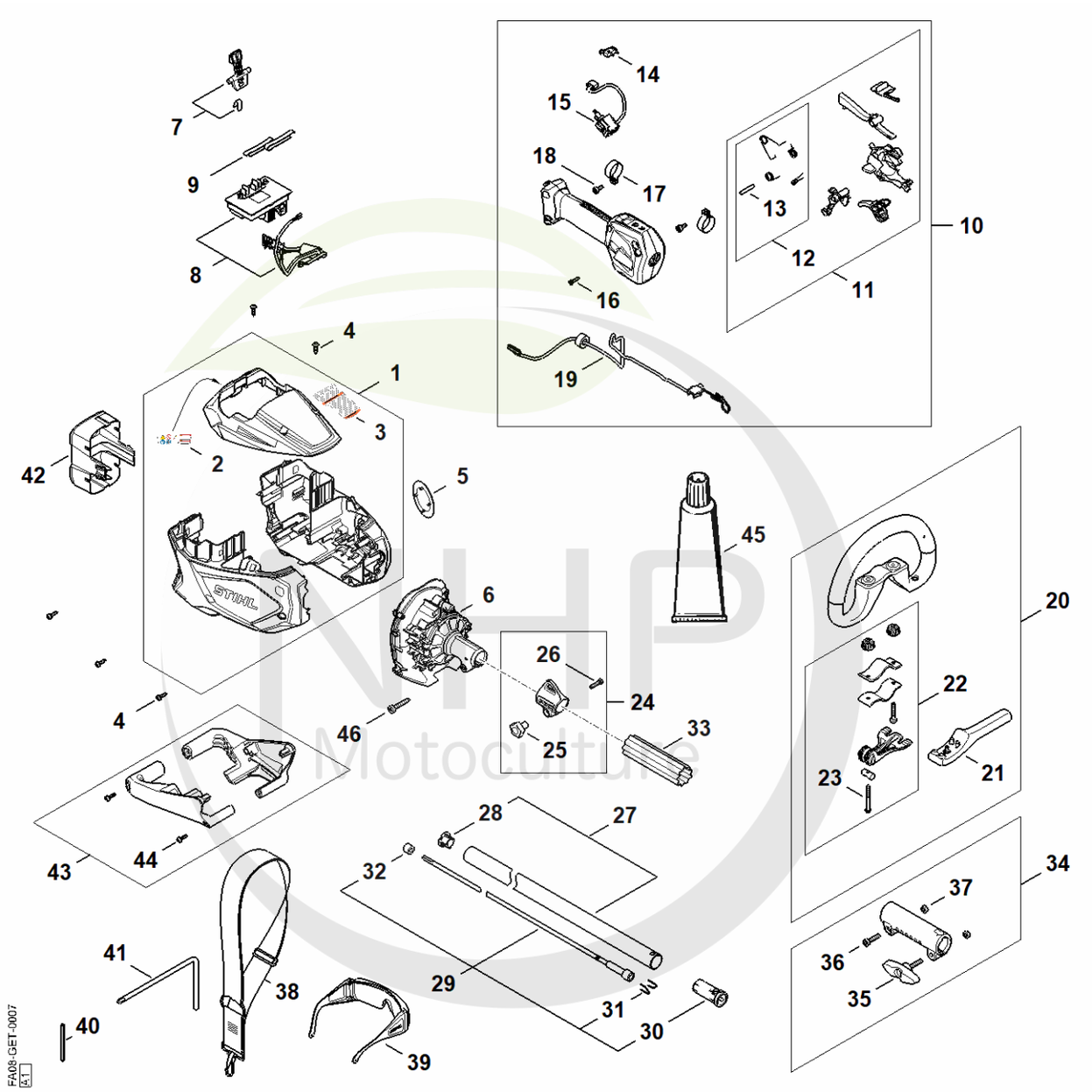

Motoculture
Cultivez votre univers



CLIQUEZ SUR LES RÉFÉRENCES SOULIGNÉES

1 produit : accès direct à sa fiche NHP.
Plusieurs produits : recherche sur le site NHP.

11/26 références reliées au catalogue.

Pièces de rechange

#	Numéro de pièce	Description	Quantité	Contient un ou plusieurs articles	Remarques
1	FA08 600 0801	Carter moteur	1	2	
2	FA08 967 7220	Pictogramme d'avertissement KMA 80 EU	1		
4	9074 477 3025	Vis cylindrique IS-P4x16	9		
5	FA08 967 1520	Plaque matricule KMA 80 R	1		
6	FA08 011 6005	Moteur complet 80	1		
46	9075 478 4720	Vis cylindrique IS-D6x35	1		
7	FA04 430 9800	Levier d'arrêt	1		
8	FA08 430 1422	Module électronique	1		
9	4522 791 3100	Ressort	2		
10	FA08 790 1300	Poignée de commande	1	11 - 19	
11	FA08 007 3800	Jeu d'éléments de commande	1	12, 13	
12	FA08 007 1300	Jeu de pièces de fixation	1	13	
13	9371 470 2683	Goupille cylindrique 5x28	1		
14	4859 430 0500	Interrupteur	1		
15	FA08 430 0500	Commutateur	1		
16	9074 478 3025	Vis cylindrique IS P4x16	5		
17	4144 791 9401	Collier de serrage	2		
18	9022 341 0960	Vis cylindrique IS-M5x12	2		
19	FA08 440 3000	Faisceau de câbles	1		
20	FA08 790 3400	Poignée circulaire	1	21 - 23	
21	FA08 790 8400	Protection	1		
22	FA08 007 1305	Jeu de pièces de fixation	1		
23	9022 341 1070	Vis cylindrique IS-M5x30	1		
24	0000 790 8809	Oeillet de suspension	1	25, 26	
25	FA08 792 0100	Bouton étoile	1		
26	9008 319 1020	Vis à six pans M5x20	1		

NHP Motoculture
Cultivez votre univers



CLIQUEZ SUR LES RÉFÉRENCES SOULIGNÉES

1 produit : accès direct à sa fiche NHP.
Plusieurs produits : recherche sur le site NHP.

17/19 références reliées au catalogue.

Pièces de rechange

#	Numéro de pièce	Description	Quantité	Contient un ou plusieurs articles	Remarques
27	4140 710 7120	Tube complet Ø 25,4 mm x 0,64 m	1	28	
28	4137 711 2101	Bouchon	1		
29	4140 710 3220	Arbre d'entraînement	1	30 - 32	
30	4140 791 7207	Douille	1		
31	4140 716 2200	Etrier	1		
32	4140 711 2500	Douille	1		
33	0000 711 2500	Douille	1		
34	4140 160 0700	Manchon d'accouplement	1	35 - 37	
35	4140 790 7501	Vis à garrot	1		
36	9022 341 1350	Vis cylindrique IS-M6x25	1		
37	9210 319 0900	Ecrou à six pans M6	2		
38	4119 710 9012	Harnais	1		
39	0000 884 0307	Lunettes de protection	1		
40	4130 893 7800	Mandrin	1		
41	0812 370 1000	Tournevis T27x120x70	1		
42	4520 602 0900	Couvercle	1		
43	FA08 007 1001	Jeu de pièces pied d'appui	1	44	
44	9074 477 3025	Vis cylindrique IS-P4x16	2		
45	0781 120 1110	Graisse multifonctionnelle 225 g	1		

NHP Motoculture
Cultivez votre univers



IDENTIFIEZ LE REPÈRE

Puis retrouvez la référence correspondante dans la nomenclature associée.

Ouvrir la nomenclature - page 6

Numéro de machine

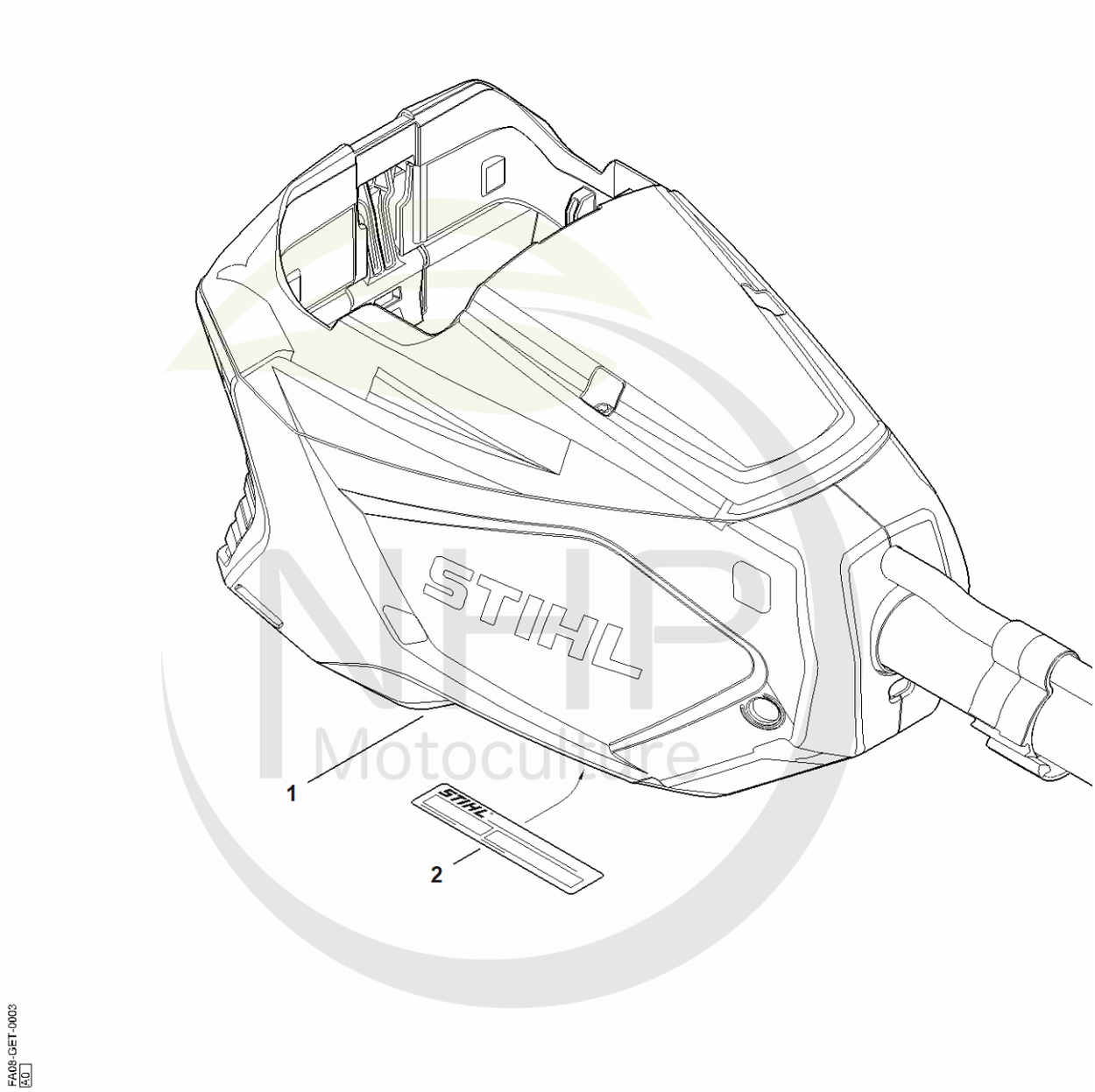

FA08-GET-0003
KO

NHP Motoculture
Cultivez votre univers



CLIQUEZ SUR LES RÉFÉRENCES SOULIGNÉES

1 produit : accès direct à sa fiche NHP.
Plusieurs produits : recherche sur le site NHP.

1/1 références reliées au catalogue.

Numéro de machine

#	Numéro de pièce	Description	Quantité	Contient un ou plusieurs articles	Remarques
1		Emplacement du numéro de machine	1		
2	0000 967 3447	Plaque indicatrice Numéro de machine	1		

NHP Motoculture
Cultivez votre univers



IDENTIFIEZ LE REPÈRE

Puis retrouvez la référence correspondante dans la nomenclature associée.

Ouvrir la nomenclature - page 8

Smart Connector

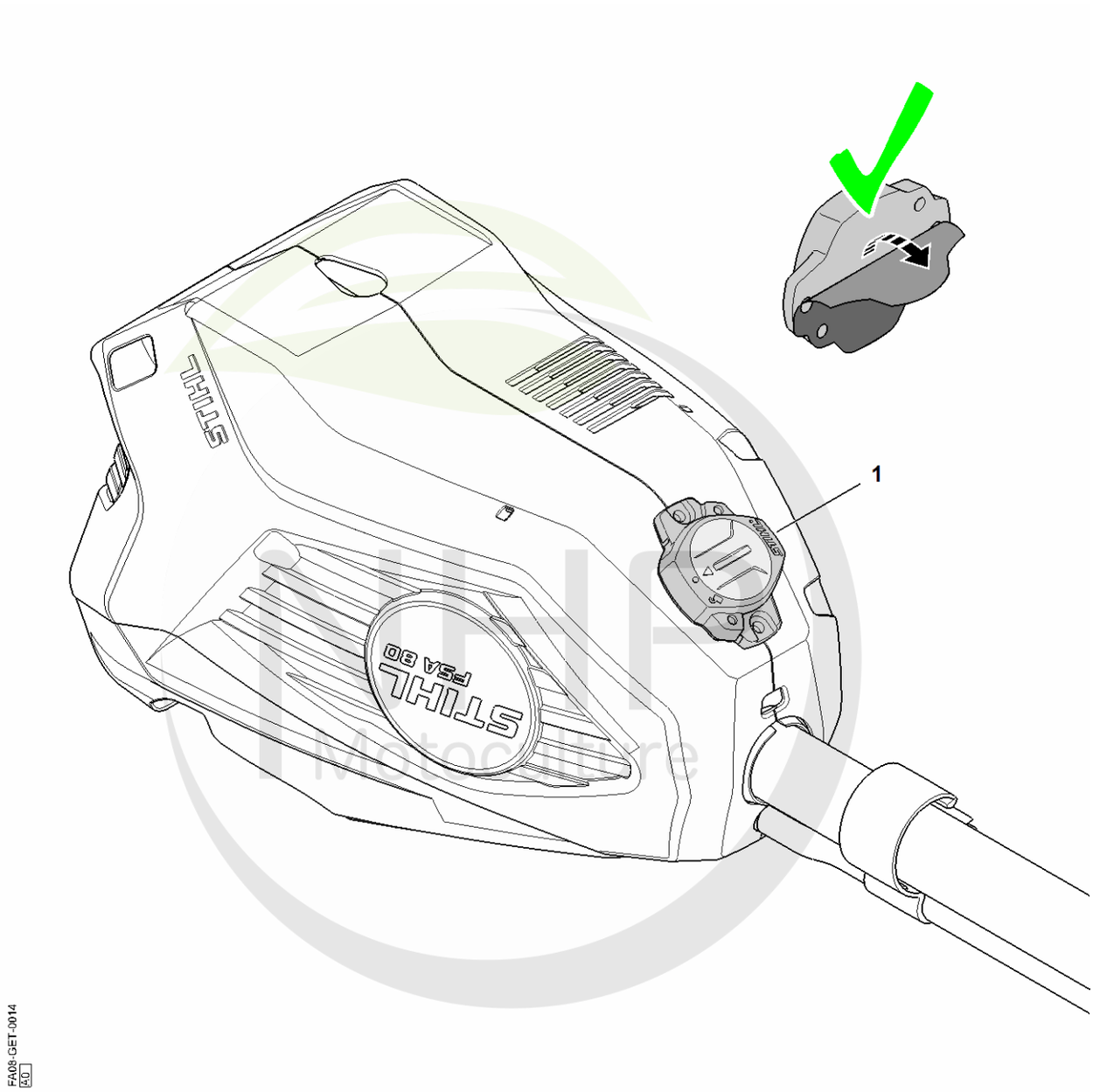

Cultivez votre univers



CLIQUEZ SUR LES RÉFÉRENCES SOULIGNÉES

1 produit : accès direct à sa fiche NHP.
Plusieurs produits : recherche sur le site NHP.

0/0 références reliées au catalogue.

Smart Connector

#	Numéro de pièce	Description	Quantité	Contient un ou plusieurs articles	Remarques
1		Emplacement du Smart Connector	1		

NHP Motoculture
Cultivez votre univers



IDENTIFIEZ LE REPÈRE

Puis retrouvez la référence correspondante dans la nomenclature associée.

Ouvrir la nomenclature - page 10

Consommables et matières auxiliaires

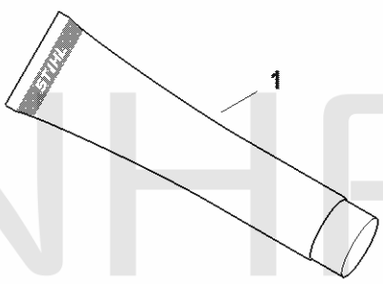

0000-GET-0157-A0

NHP Motoculture
Cultivez votre univers



CLIQUEZ SUR LES RÉFÉRENCES SOULIGNÉES

1 produit : accès direct à sa fiche NHP.
Plusieurs produits : recherche sur le site NHP.

6/6 références reliées au catalogue.

Consommables et matières auxiliaires

#	Numéro de pièce	Description	Quantité	Contient un ou plusieurs articles	Remarques
1	0781 120 1021	Graisse universelle (tube de 40 g)	1		
1	0781 120 1021	Graisse universelle (tube de 40 g)	1		
1	0781 120 1109	Graisse universelle (tube de 80 g)	1		
1	0781 120 1109	Graisse universelle (tube de 80 g)	1		
1	0781 120 1110	Graisse multifonctionnelle 225 g	1		
1	0781 120 1110	Graisse multifonctionnelle 225 g	1		

NHP Motoculture
Cultivez votre univers



IDENTIFIEZ LE REPÈRE

Puis retrouvez la référence correspondante dans la nomenclature associée.

Ouvrir la nomenclature - page 12

Consommables et matières auxiliaires

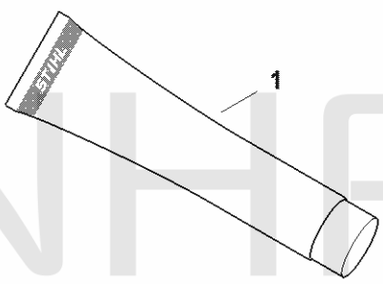

0000-GET-0157-A0

NHP Motoculture
Cultivez votre univers



CLIQUEZ SUR LES RÉFÉRENCES SOULIGNÉES

1 produit : accès direct à sa fiche NHP.
Plusieurs produits : recherche sur le site NHP.

6/6 références reliées au catalogue.

Consommables et matières auxiliaires

#	Numéro de pièce	Description	Quantité	Contient un ou plusieurs articles	Remarques
1	0781 120 1021	Graisse universelle (tube de 40 g)	1		
1	0781 120 1021	Graisse universelle (tube de 40 g)	1		
1	0781 120 1109	Graisse universelle (tube de 80 g)	1		
1	0781 120 1109	Graisse universelle (tube de 80 g)	1		
1	0781 120 1110	Graisse multifonctionnelle 225 g	1		
1	0781 120 1110	Graisse multifonctionnelle 225 g	1		

NHP Motoculture
Cultivez votre univers