ÉCLATÉ INTERACTIF NHP MOTOCULTURE
Identifiez le repère, puis cliquez sur la référence soulignée.
Les références non soulignées ne sont pas retrouvées dans l'export.

SP-KM

Liste des pièces
18.03.2025
France, français

Table des matières

Tube complet 2
Réducteur, Râteau 4

NHP Motoculture
Cultivez votre univers



IDENTIFIEZ LE REPÈRE

Puis retrouvez la référence correspondante dans la nomenclature associée.

Ouvrir la nomenclature - page 3

Tube complet

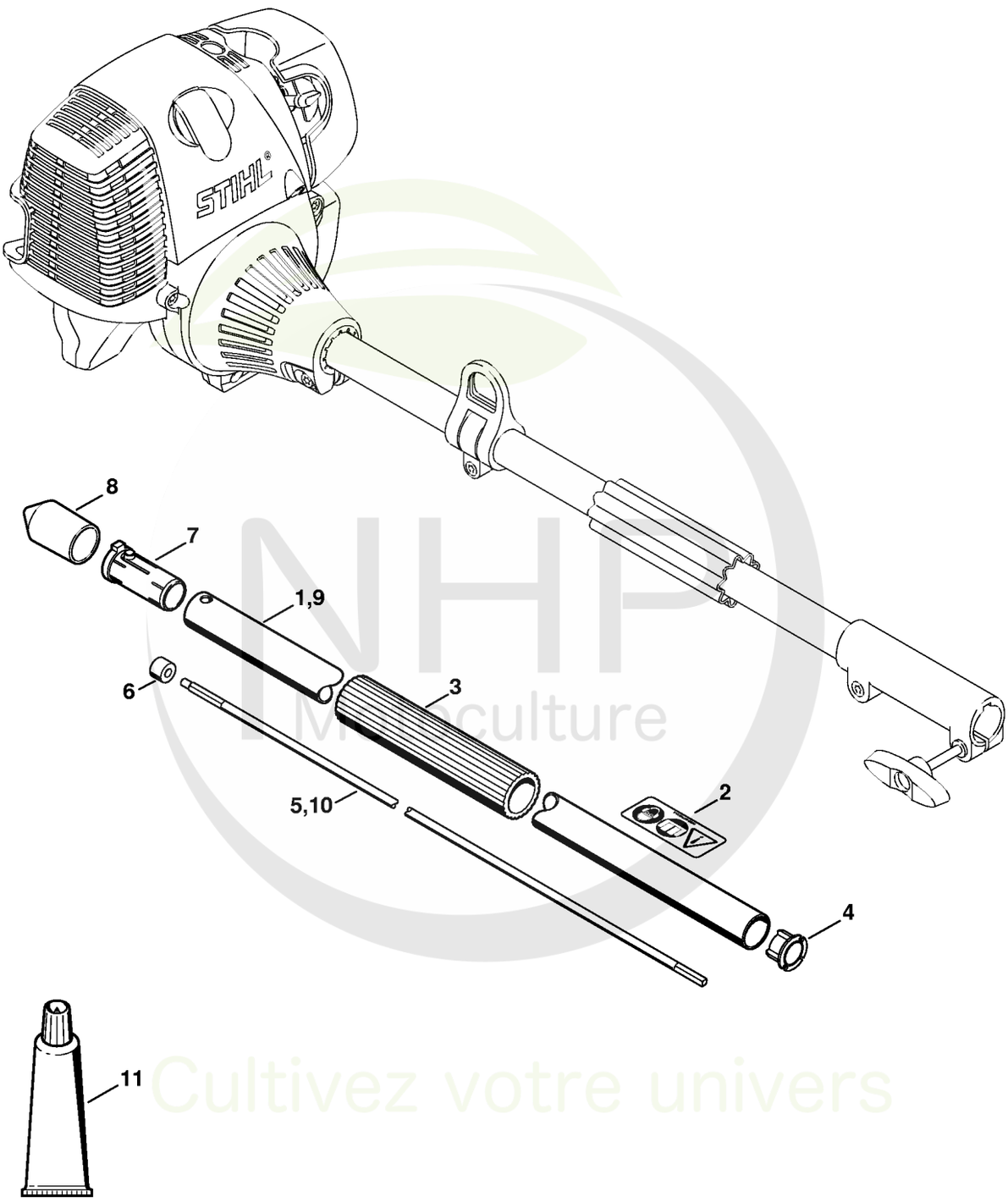

NHP Mediculture
Cultivez votre univers



CLIQUEZ SUR LES RÉFÉRENCES SOULIGNÉES

1 produit : accès direct à sa fiche NHP.
Plusieurs produits : recherche sur le site NHP.

7/11 références reliées au catalogue.

Tube complet

#	Numéro de pièce	Description	Quantité	Contient un ou plusieurs articles	Remarques
1	4249 710 7102	Tube complet Ø 25,4x842 mm	1	2 - 8	
2	0000 967 7244	Pictogramme d'avertissement	1		
3	4230 791 2001	Gaine de poignée 270 mm	1		
4	4137 711 2101	Bouchon	1		
5	4140 710 3225	Arbre d'entraînement	1	6	
6	4140 711 2500	Douille	1		
7	4140 791 7207	Douille	1		
8	4133 717 2000	Capuchon	2		
9	4249 710 7106	Tube complet Ø 25,4 mm x 1,092 m	1	2 - 4, 6 - 8, 10	
10	4249 710 3200	Arbre d'entraînement	1	6	
11	0781 120 1110	Graisse multifonctionnelle 225 g	1		

NHP Motoculture
Cultivez votre univers



IDENTIFIEZ LE REPÈRE

Puis retrouvez la référence correspondante dans la nomenclature associée.

Ouvrir la nomenclature - page 5

Réducteur, Râteau

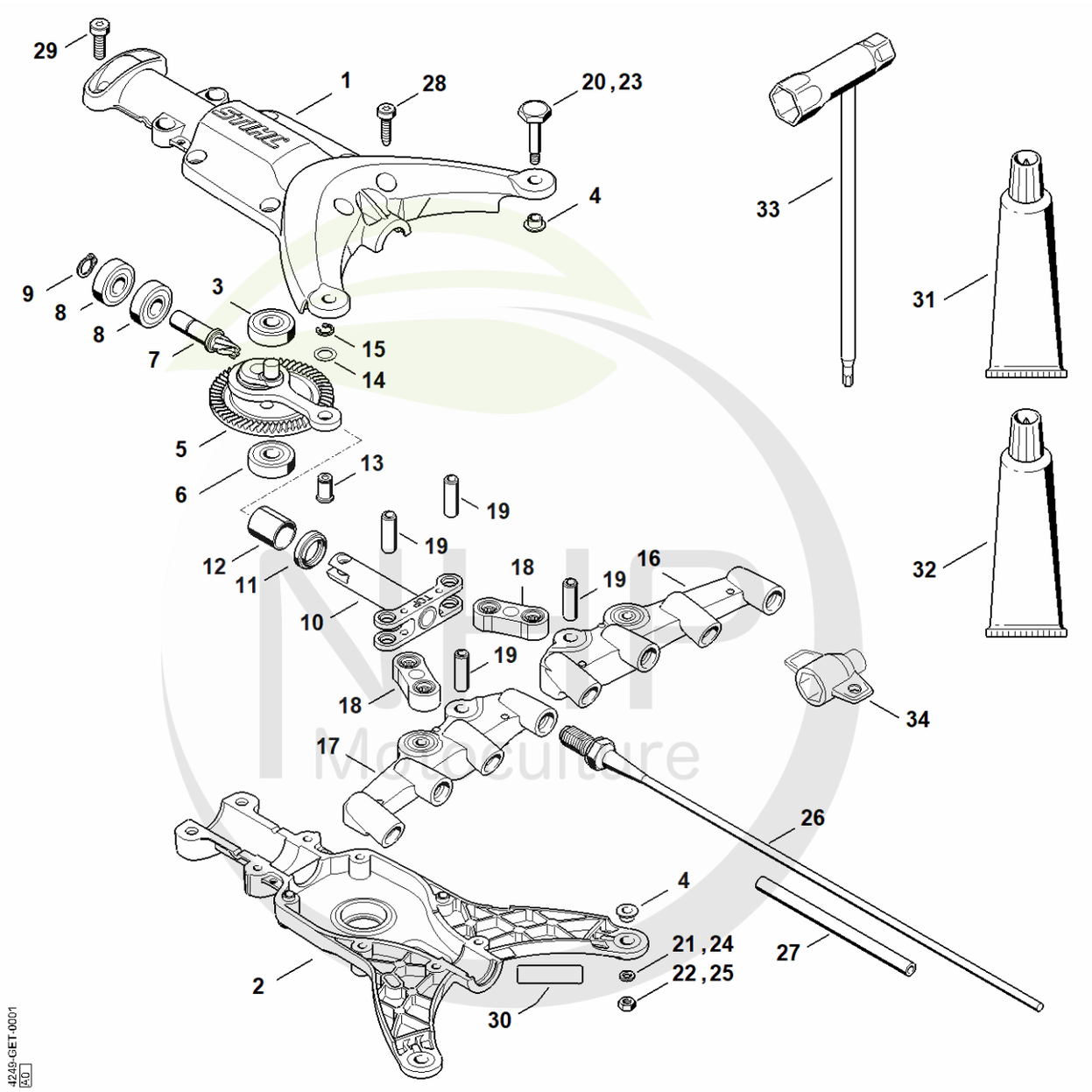

NHP Motoculture
Cultivez votre univers



CLIQUEZ SUR LES RÉFÉRENCES SOULIGNÉES

1 produit : accès direct à sa fiche NHP.
Plusieurs produits : recherche sur le site NHP.

9/26 références reliées au catalogue.

Réducteur, Râteau

#	Numéro de pièce	Description	Quantité	Contient un ou plusieurs articles	Remarques
1	4249 640 0500	Carter de réducteur supérieur	1	3, 4	
2	4249 640 0502	Carter de réducteur inférieur	1	4	
3	9503 003 9491	Roulement rainuré à billes 629-2Z	1		
4	4249 711 2400	Douille	2		
	4249 640 7300	Jeu de pignons	1	5 - 9	
5	4249 640 7701	Couronne dentée	1	6	
6	9503 003 9491	Roulement rainuré à billes 629-2Z	1		
7	4249 640 0400	Pignon d'entraînement	1	8, 9	
8	9503 003 5091	Roulement rainuré à billes 6000-2Z	2		
9	9455 621 0850	Circlip 10x1	1		
10	4259 740 7700	Chape	1		
11	9649 945 0910	Racleur 16x22x4,7	1		
12	9533 003 9104	Douille 16H9x18x20	1		
13	4249 740 9350	Boulon	1	14, 15	
14	0000 958 0806	Rondelle	1		
15	9461 620 1510	Jonc d'arrêt 8x1	1		
16	4249 740 7202	Râteau gauche	1	18, 19	
17	4249 740 7203	Râteau droite	1	18, 19	
18	4249 660 1201	Maillon intermédiaire	1	19	
19	4249 034 1500	Axe de piston	2		
20	4259 711 0900	Axe	2		
21	9307 021 0140	Rondelle 6,4	2		
22	9216 261 0901	Ecrou à six pans M6	2		
23	4249 711 0900	Axe	2		
24	9307 021 0120	Rondelle 5,3	2		
25	9216 261 0700	Ecrou à six pans M5	2		

NHP Motoculture
Cultivez votre univers



CLIQUEZ SUR LES RÉFÉRENCES SOULIGNÉES

1 produit : accès direct à sa fiche NHP.
Plusieurs produits : recherche sur le site NHP.

6/9 références reliées au catalogue.

Réducteur, Râteau

#	Numéro de pièce	Description	Quantité	Contient un ou plusieurs articles	Remarques
26	4249 007 1003	Jeu de dents de râteau	2		
27	4249 007 1005	Jeu de Gaine de protection	2		
28	9075 478 4136	Vis cylindrique IS-D5x20	8		
29	9022 341 1300	Vis cylindrique IS M6x20	2		
30	0000 967 7242	Avertissement	1		
31	0781 120 1109	Graisse universelle (tube de 80 g)	1		
32	0783 830 2000	Pâte d'étanchéité Dirko HT rouge	1		
33	4180 890 3400	Clé multiple	1		
34	5911 893 1300	Clé	1		

NHP Motoculture
Cultivez votre univers