RL 540.0

Liste des pièces
18.03.2025
France, français

Table des matières

A - Guidon part haut 2
B - Guidon 5
C - Carter, Axe 7
D - Moteur 10
E - Axe, Entrainement 13
F - Unité de scarification 16
G - Outils 18
H - Outil spécial 20

Cultivez votre univers



IDENTIFIEZ LE REPÈRE

Puis retrouvez la référence correspondante dans la nomenclature associée.

Ouvrir la nomenclature - page 3

A - Guidon part haut

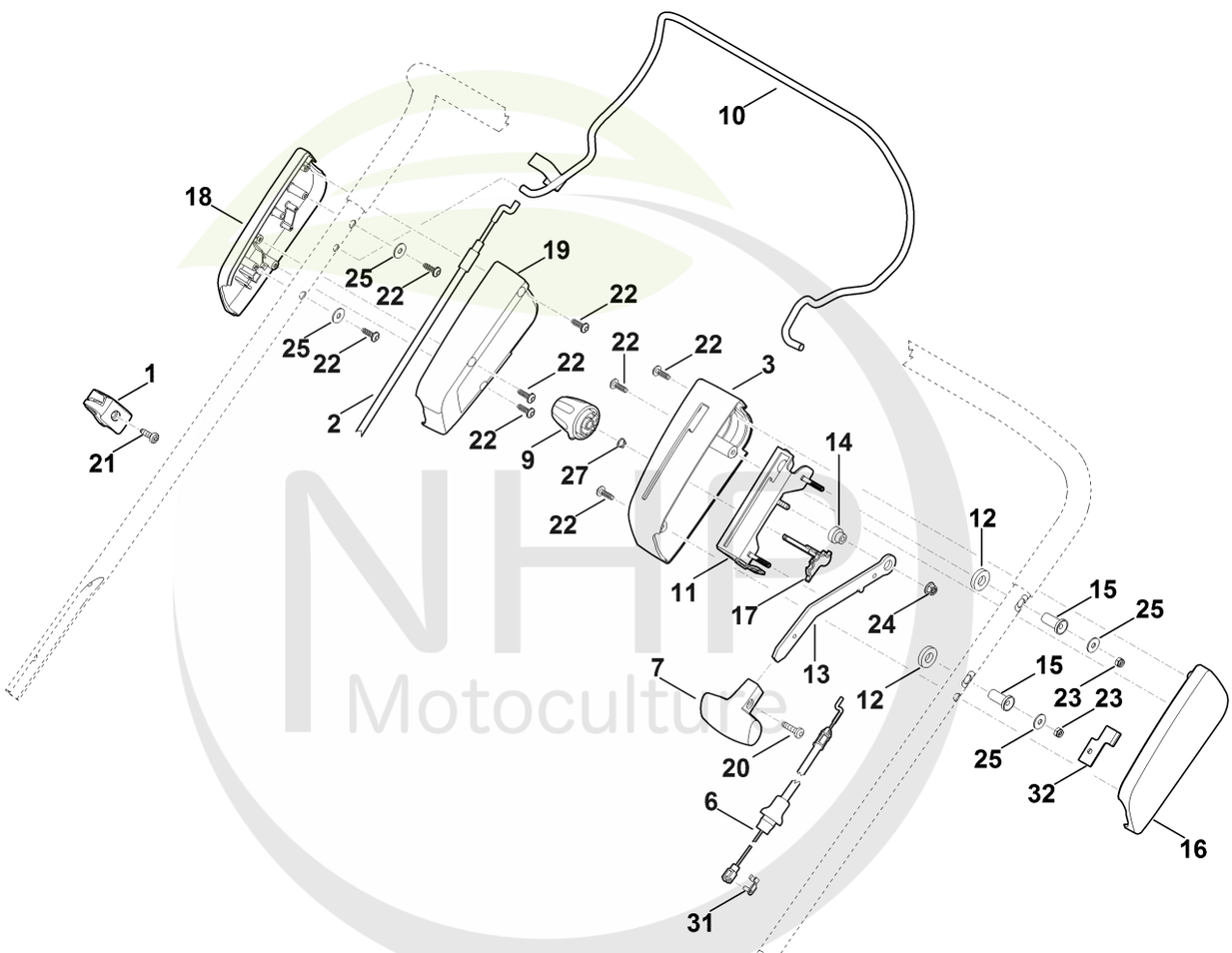

NHP Motoculture
Cultivez votre univers



CLIQUEZ SUR LES RÉFÉRENCES SOULIGNÉES

1 produit : accès direct à sa fiche NHP.
Plusieurs produits : recherche sur le site NHP.

25/25 références reliées au catalogue.

A - Guidon part haut

#	Numéro de pièce	Description	Quantité	Contient un ou plusieurs articles	Remarques
1	0000 760 3811	Guide câble	1	21	
2	6290 700 7511	Câble de commande	1		Coupure du moteur
3	6290 182 1306	Demi-carter	1		
6	6290 700 7590	Câble de commande	1	31	
7	6290 703 6600	Poignée	1		
9	6290 708 4300	Molette de serrage	1		
10	6290 760 1501	Levier de commande	1		
11	6290 760 4200	Console	1		
12	6290 763 0900	Rondelle	2		
13	6290 763 2900	Levier de réglage	1		
14	6290 763 3010	Coussinet	1		
15	6290 763 3400	Douille	2		
16	6290 764 0601	Demi-carter	1		
17	6290 708 6205	Segment à crans	1		
18	6356 182 1303	Demi-carter	1		
19	6290 182 1311	Demi-carter	1		
20	9039 488 0958	Vis taraud M5x10	1		
21	9039 488 0984	Vis taraud M5x16	1		
22	9104 007 4270	Vis taraud P5x16	8		
23	9212 260 0705	Ecrou à six pans M5	2		
24	9216 261 0901	Ecrou à six pans M6	1		
25	9307 020 0120	Rondelle 5,3	4		
27	9455 621 0570	Circlip 8x0,8	1		
31	9666 003 9050	Boulon	1		
32	6290 893 9705	Plaque (blocage en hauteur)	1		Accessoire spécial permettant

NHP Motoculture
Cultivez votre univers



CLIQUEZ SUR LES RÉFÉRENCES SOULIGNÉES

1 produit : accès direct à sa fiche NHP.
Plusieurs produits : recherche sur le site NHP.

0/0 références reliées au catalogue.

A - Guidon part haut

#	Numéro de pièce	Description	Quantité	Contient un ou plusieurs articles	Remarques
					de limiter la profondeur de travail, pour service de location. Les instructions de montage sont fournies.

NHP Motoculture
Cultivez votre univers



IDENTIFIEZ LE REPÈRE

Puis retrouvez la référence correspondante dans la nomenclature associée.

Ouvrir la nomenclature - page 6

B - Guidon

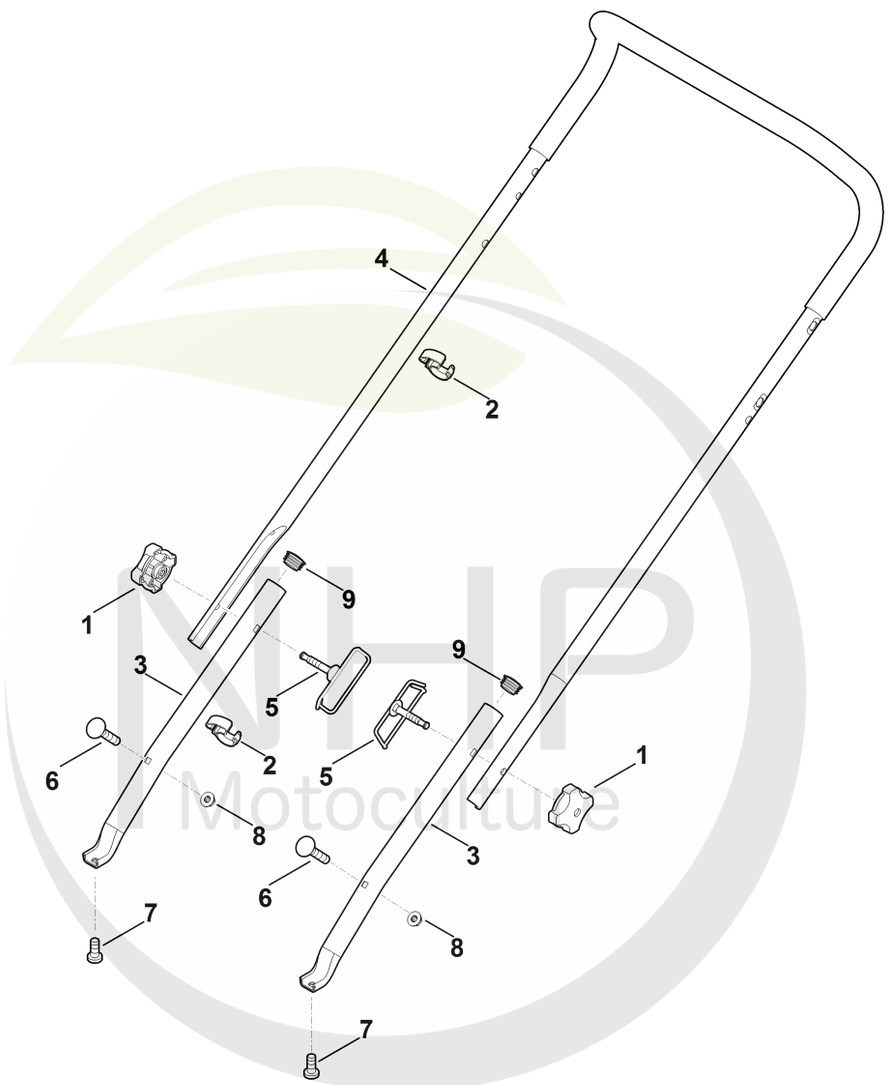

NHP Motoculture
Cultivez votre univers



CLIQUEZ SUR LES RÉFÉRENCES SOULIGNÉES

1 produit : accès direct à sa fiche NHP.
Plusieurs produits : recherche sur le site NHP.

10/10 références reliées au catalogue.

B - Guidon

#	Numéro de pièce	Description	Quantité	Contient un ou plusieurs articles	Remarques
1	0000 760 1800	Molette de serrage	2		
2	0000 703 3101	Attache pour câbles	2		
3	6290 763 4800	Partie inférieure du guidon	2		
4	6290 780 3000	Partie supérieure du guidon	1		
5	6375 700 6000	Guide	2		
6	0000 951 8201	Vis à tête bombée	2		
6	9027 068 1380	Vis à tête bombée M6x35 Jusqu'au numéro de série: 443221573	2		
7	9104 007 9975	Vis taraud P8x18	2		
8	9216 261 0901	Ecrou à six pans M6	2		
9	9302 929 1329	Bouchon SFL25	2		

NHP Motoculture
Cultivez votre univers



IDENTIFIEZ LE REPÈRE

Puis retrouvez la référence correspondante dans la nomenclature associée.

Ouvrir la nomenclature - page 8

C - Carter, Axe

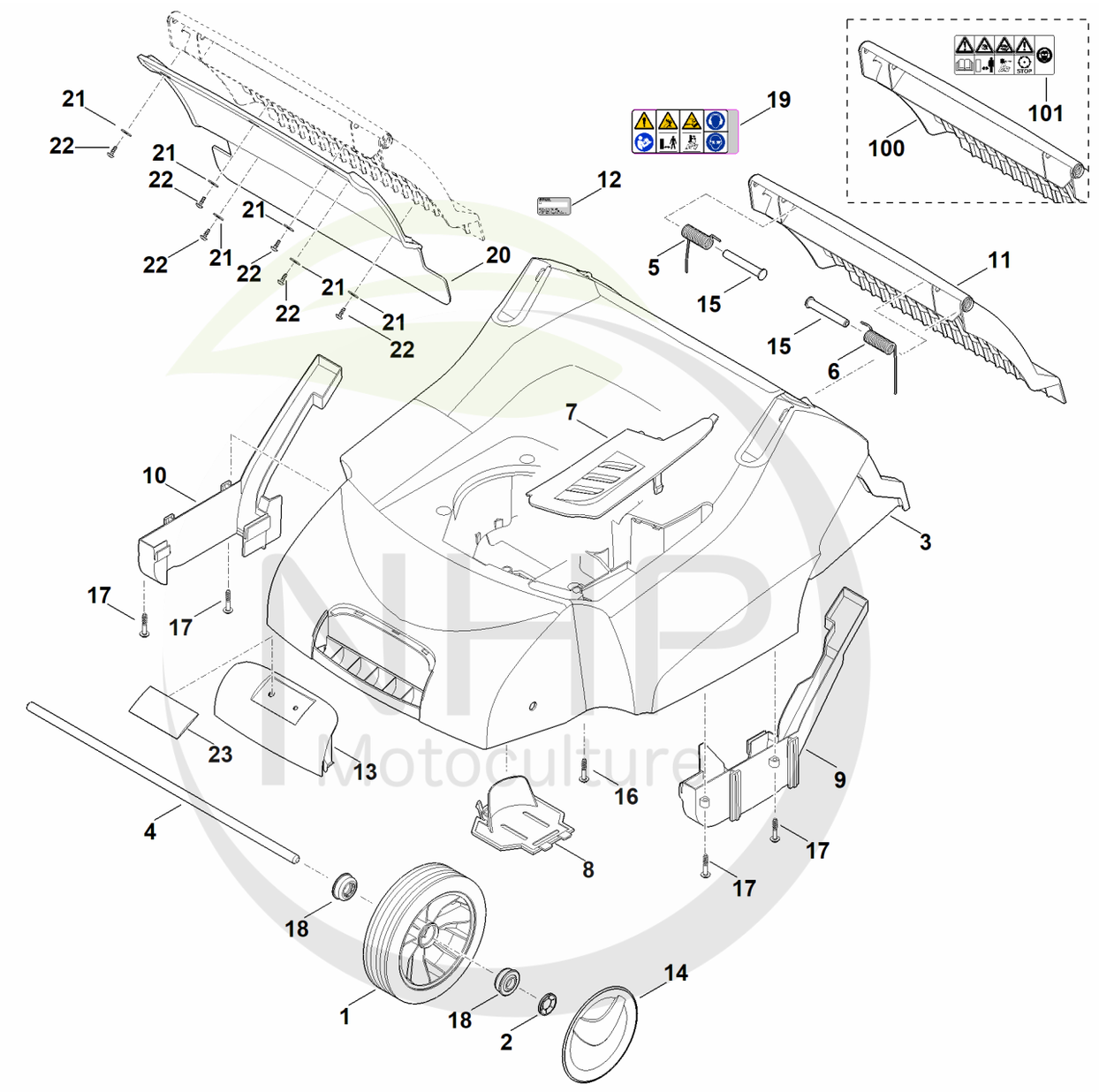

NHP Motoculture
Cultivez votre univers



CLIQUEZ SUR LES RÉFÉRENCES SOULIGNÉES

1 produit : accès direct à sa fiche NHP.
Plusieurs produits : recherche sur le site NHP.

23/25 références reliées au catalogue.

C - Carter, Axe

#	Numéro de pièce	Description	Quantité	Contient un ou plusieurs articles	Remarques
1	6100 700 0401	Roue	2	18	
2	6106 704 5110	Anneau de sécurité	2		
3	6290 740 3007	Carter	1	13	
4	6290 703 0900	Axe	1		
5	6290 703 4910	Ressort coudé	1		
6	6290 703 4920	Ressort coudé	1		
7	6290 706 0701	Recouvrement	1		
8	6290 706 0711	Recouvrement	1		
9	6290 706 0722	Recouvrement gauche	1		
10	6290 706 0727	Recouvrement droite	1		
11	6290 700 2707	Volet	1	19,20-22	
12	0000 967 3454	Plaque indicatrice du numéro de machine	1		
12	6290 967 1800	Plaque signalétique RL 540.0	1		
13	0000 701 3601	Recouvrement	1	23	
14	6340 704 0301	Chapeau de roue	2		
15	6340 706 5901	Boulon	2		
16	9104 017 4293	Vis taraud P5x25	1		
17	9104 017 4293	Vis taraud P5x25	4		
18	9503 003 9011	Roulement rainuré à billes 27M-3,6x12	4		
19	6290 967 7200	Avertissement	1		
20	6290 706 6500	Tapis de caoutchouc	1		
21	9307 020 0120	Rondelle 5,3	6		
22	9104 007 4260	Vis taraud P5x12	6		
23	0000 967 1001	Bouclier	1		
100	6290 700 2706	Volet Jusqu'au numéro de série: 444565450	1	20-22,101	

NHP Motoculture
Cultivez votre univers



CLIQUEZ SUR LES RÉFÉRENCES SOULIGNÉES

1 produit : accès direct à sa fiche NHP.
Plusieurs produits : recherche sur le site NHP.

1/1 références reliées au catalogue.

C - Carter, Axe

#	Numéro de pièce	Description	Quantité	Contient un ou plusieurs articles	Remarques
101	0000 967 7208	Avertissement Jusqu'au numéro de série: 444565450	1		

NHP Motoculture
Cultivez votre univers



IDENTIFIEZ LE REPÈRE

Puis retrouvez la référence correspondante dans la nomenclature associée.

Ouvrir la nomenclature - page 11

D - Moteur

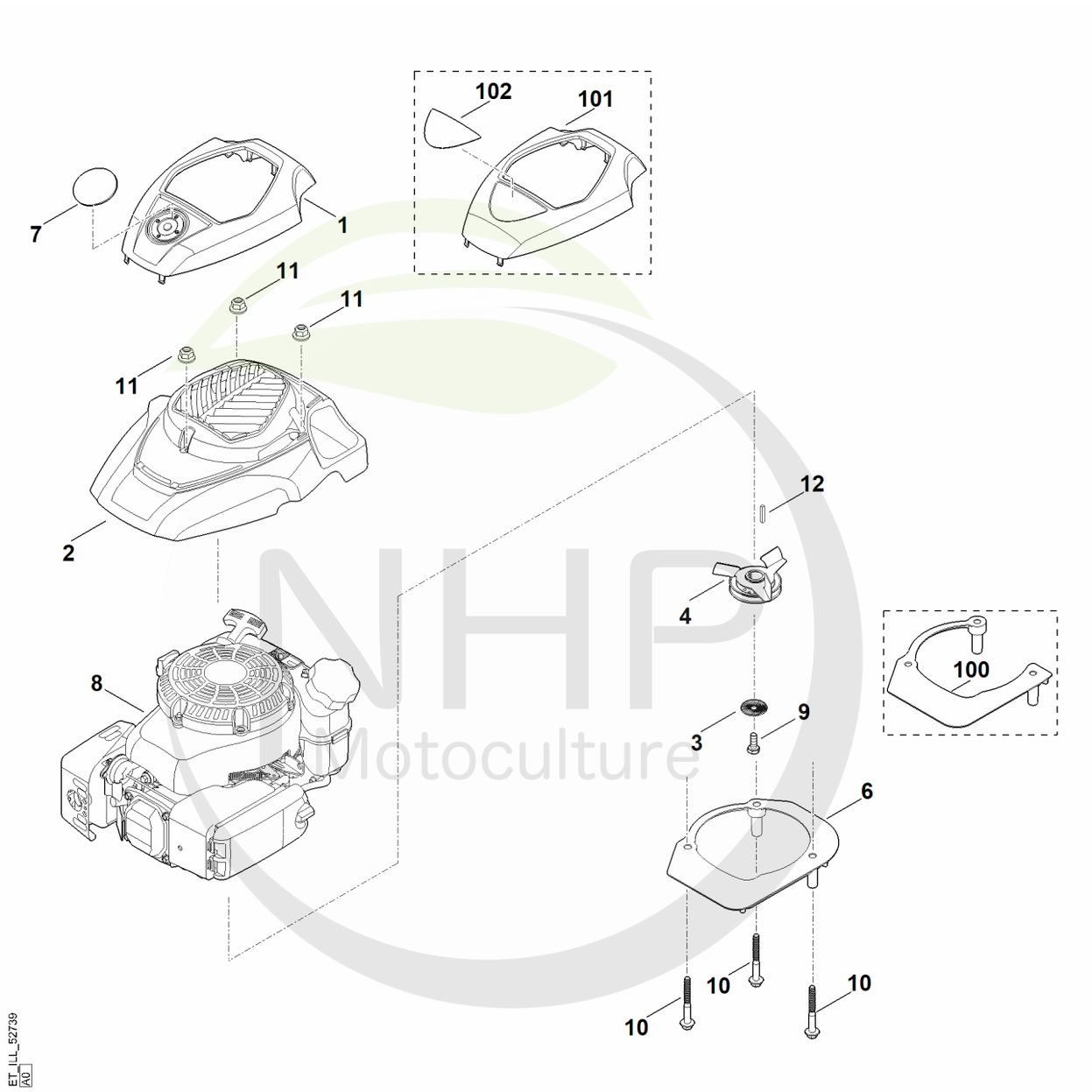

NHP Motoculture
Cultivez votre univers



CLIQUEZ SUR LES RÉFÉRENCES SOULIGNÉES

1 produit : accès direct à sa fiche NHP.
Plusieurs produits : recherche sur le site NHP.

12/14 références reliées au catalogue.

D - Moteur

#	Numéro de pièce	Description	Quantité	Contient un ou plusieurs articles	Remarques
1	0000 082 0427	Capot, partie supérieure	1		
2	0000 082 0424	Capot, partie inférieure	1		
3	0000 702 6600	Rondelle	1		
4	6290 700 2512	Poulie à gorge	1		
6	6290 706 1502	Panneau isolant (isolation thermique)	1		
7	6290 967 1501	Plaque matricule RL 540	1		
8	6290 011 1812	HD675 (HD675-3015)	1		Lire les données sur le moteur, pour les pièces de rechange, voir la rubrique « Moteurs »
8	6290 011 1811	XT-675 (XT675-3052) Jusqu'au numéro de série: 441067724	1		Lire les données sur le moteur, pour les pièces de rechange, voir la rubrique « Moteurs »
8	6290 011 1810	XT-675 (XT675-3052) Jusqu'au numéro de série: 439625965	1		Lire les données sur le moteur, pour les pièces de rechange, voir la rubrique « Moteurs »
9	9008 319 9063	Vis à six pans 3/8"x1 1/4"	1		Coller (LOCTITE 243)
10	9039 488 9005	Vis taraud 3/8"x85	3		25Nm de pré-serrage – Desserrage de ½ tour - 15Nm de couple de serrage
11	9216 261 0901	Ecrou à six pans M6	3		
12	9471 435 0870	Clavette parallèle B3/16"SQx40mm	1		
100	6290 706 1501	Panneau isolant (isolation thermique)	1		

NHP Motoculture
Cultivez votre univers



CLIQUEZ SUR LES RÉFÉRENCES SOULIGNÉES

1 produit : accès direct à sa fiche NHP.
Plusieurs produits : recherche sur le site NHP.

2/2 références reliées au catalogue.

D - Moteur

#	Numéro de pièce	Description	Quantité	Contient un ou plusieurs articles	Remarques
		Jusqu'au numéro de série: 442470474			
101	0000 082 0419	Capot, partie supérieure Jusqu'au numéro de série: 447417447	1		
102	6290 967 1500	Plaque matricule RL 540 Jusqu'au numéro de série: 447417447	1		

NHP Motoculture
Cultivez votre univers



IDENTIFIEZ LE REPÈRE

Puis retrouvez la référence correspondante dans la nomenclature associée.

Ouvrir la nomenclature - page 14

E - Axe, Entrainement

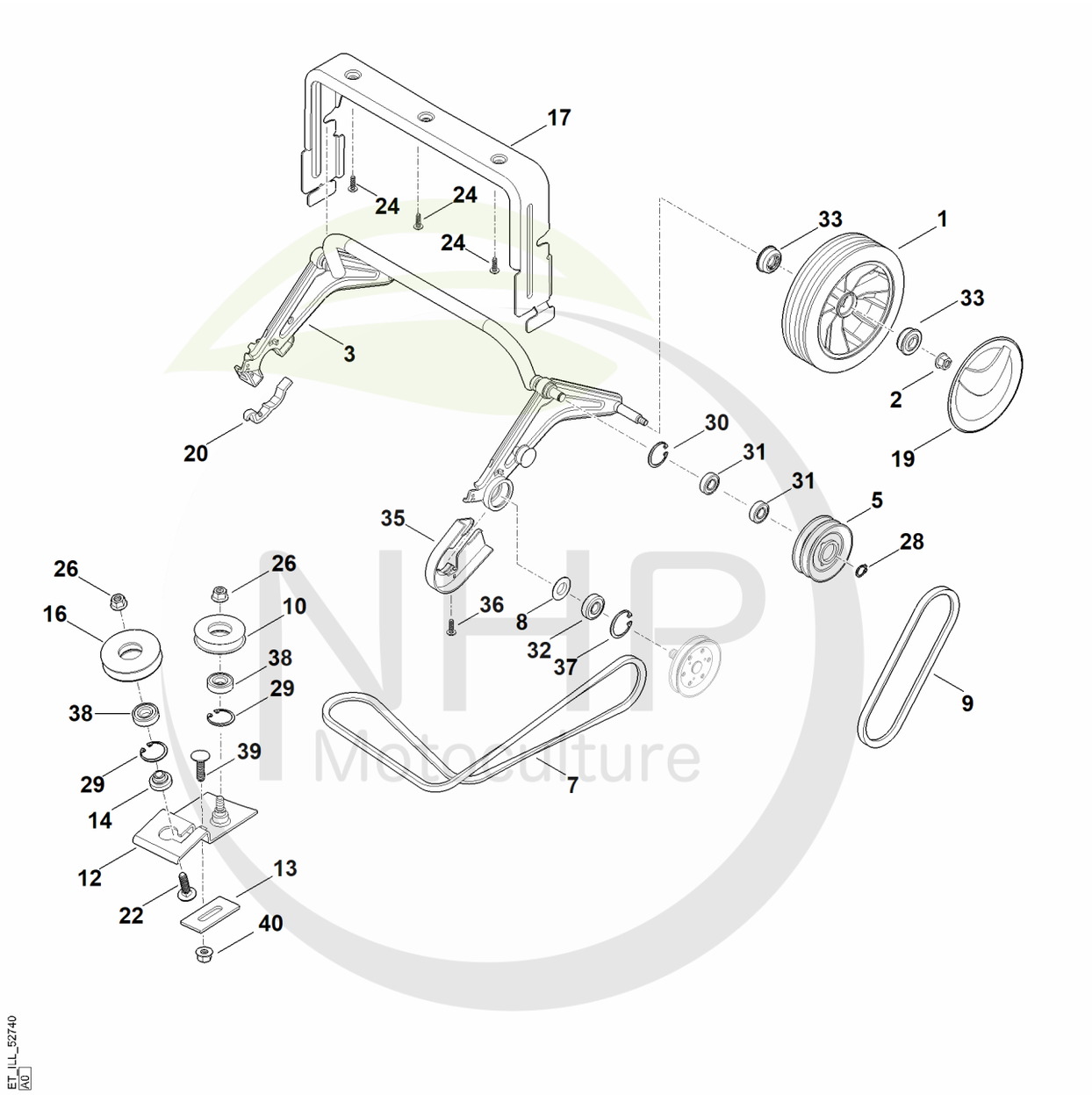

NHP Motoculture
Cultivez votre univers



CLIQUEZ SUR LES RÉFÉRENCES SOULIGNÉES

1 produit : accès direct à sa fiche NHP.
Plusieurs produits : recherche sur le site NHP.

26/26 références reliées au catalogue.

E - Axe, Entrainement

#	Numéro de pièce	Description	Quantité	Contient un ou plusieurs articles	Remarques
1	6100 700 0401	Roue	2	33	
2	9216 261 1100	Ecrou à embase M8	2		
3	6290 700 2407	Axe	1		
5	6290 700 2521	Poulie double de courroie trapézoïdale	1	30,31	
7	6290 704 2111	Courroie trapézoïdale	1		
8	6290 702 2211	Disque de protection	1		
9	6290 704 2101	Courroie trapézoïdale	1		
10	6290 704 2301	Galet de renvoi	1		
12	6290 710 4505	Support	1		
13	6290 704 2800	Plaque de fixation	1		
14	6290 711 9400	Coussinet	1		
16	6290 704 2320	Galet de renvoi	1		
17	6290 763 2800	Butée d'essieu	1		
19	6340 704 0301	Chapeau de roue	2		
20	6375 763 2800	Crampon d'axe	1		
22	9027 068 1860	Vis à tête bombée M8x30	1		
24	9104 007 4410	Vis Parker P6x16	3		
26	9216 261 1100	Ecrou à embase M8	2		
28	9455 621 1130	Circlip 12x1	1		
29	9456 621 3100	Circlip 28x1,2	2		
30	9456 621 3100	Circlip 28x1,2	1		
31	9503 003 5131	Roulement rainuré à billes 6001-2RS	2		
32	9503 003 5330	Roulement rainuré à billes 6003-2RS	1		
33	9503 003 9011	Roulement rainuré à billes 27M-3,6x12	4		
35	6290 704 1600	Protègecourroie	1		
36	9104 007 4289	Vis taraud P5x20	1		

NHP Motoculture
Cultivez votre univers



CLIQUEZ SUR LES RÉFÉRENCES SOULIGNÉES

1 produit : accès direct à sa fiche NHP.
Plusieurs produits : recherche sur le site NHP.

4/4 références reliées au catalogue.

E - Axe, Entrainement

#	Numéro de pièce	Description	Quantité	Contient un ou plusieurs articles	Remarques
37	9456 621 3860	Circlip 35x1,5	1		
38	9503 003 5131	Roulement rainuré à billes 6001-2RS	2		
39	9027 068 1860	Vis à tête bombée M8x30	1		
40	9216 261 1100	Ecrou à embase M8	1		

NHP Motoculture
Cultivez votre univers



IDENTIFIEZ LE REPÈRE

Puis retrouvez la référence correspondante dans la nomenclature associée.

Ouvrir la nomenclature - page 17

F - Unité de scarification

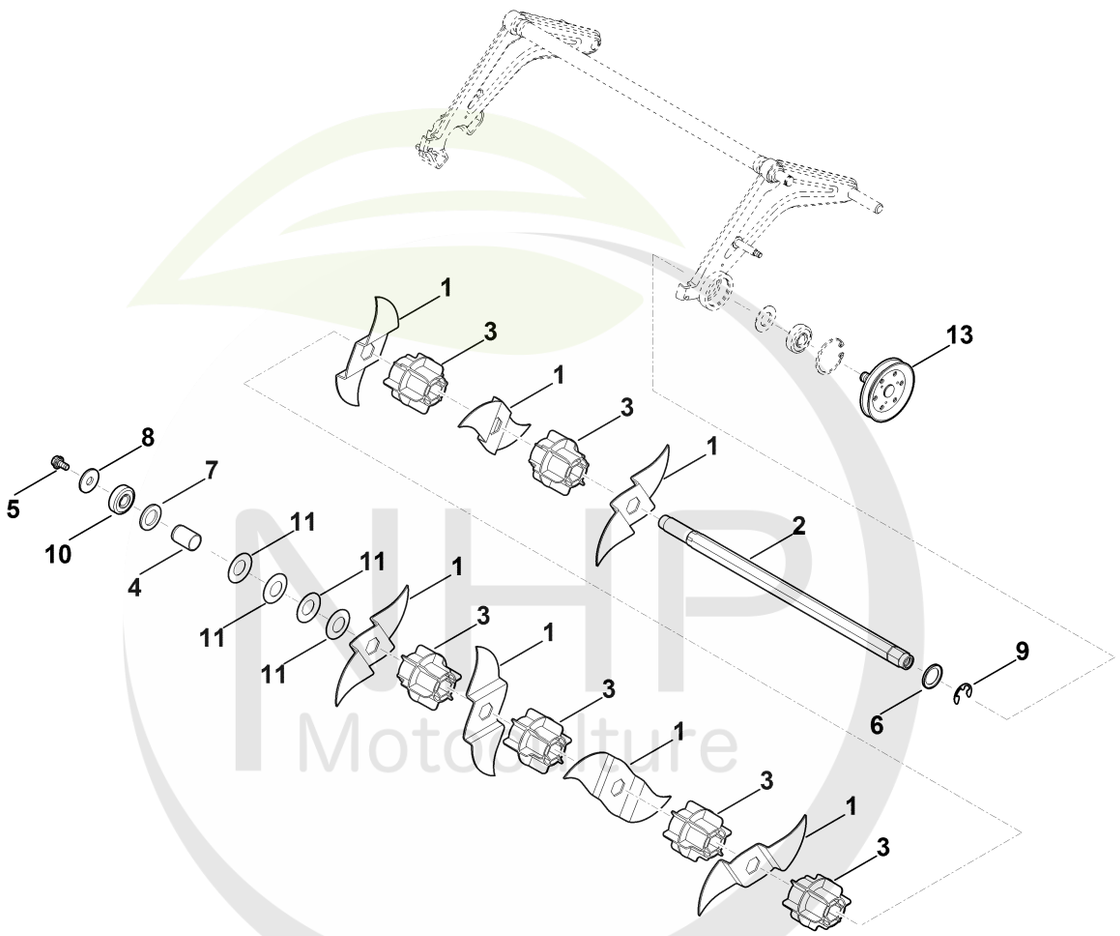

NHP Motoculture
Cultivez votre univers



CLIQUEZ SUR LES RÉFÉRENCES SOULIGNÉES

1 produit : accès direct à sa fiche NHP.
Plusieurs produits : recherche sur le site NHP.

13/15 références reliées au catalogue.

F - Unité de scarification

#	Numéro de pièce	Description	Quantité	Contient un ou plusieurs articles	Remarques
	6290 007 1000	Jeu de Couteau	1	1,3	
	6290 700 3503	Arbre cpl.	1	1-13	
1	6290 702 0100	Couteau	7		
2	6290 702 0705	Arbre	1		
3	6290 702 4400	Pièce d'écartement	6		
4	6290 702 5905	Douille d'écartement	1		
5	9025 313 5000	Vis M8x16	1		Coller (LOCTITE 243)
5	9025 313 5003	Vis M8x16 Jusqu'au numéro de série: 441369504	1		Coller (LOCTITE 243)
6	6290 711 5800	Rondelle	1		
7	9294 929 0330	Rondelle 21	1		
8	9307 021 0180	Rondelle 8,4	1		
9	9460 624 1500	Anneau d'arrêt 15	1		
10	9503 003 5330	Roulement rainuré à billes 6003-2RS	1		
11	9485 648 2222	Rondelle belleville 40x20,4x1	4		
13	6290 700 2501	Poulie à gorge	1		

NHP Motoculture
Cultivez votre univers



IDENTIFIEZ LE REPÈRE

Puis retrouvez la référence correspondante dans la nomenclature associée.

Ouvrir la nomenclature - page 19

G - Outils

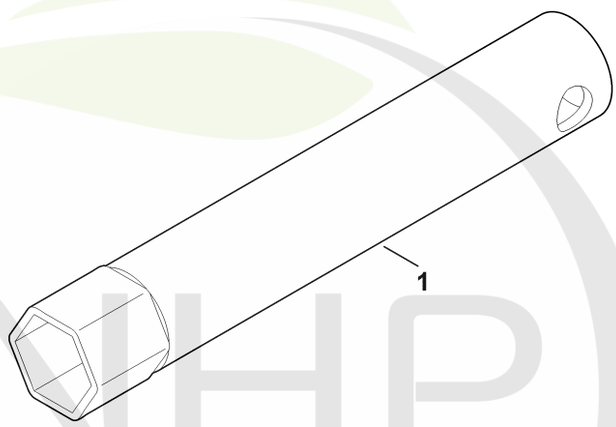

NHP Motoculture
Cultivez votre univers



CLIQUEZ SUR LES RÉFÉRENCES SOULIGNÉES

1 produit : accès direct à sa fiche NHP.
Plusieurs produits : recherche sur le site NHP.

1/1 références reliées au catalogue.

G - Outils

#	Numéro de pièce	Description	Quantité	Contient un ou plusieurs articles	Remarques
1	0812 190 1008	Clé à bougie	1		

NHP Motoculture
Cultivez votre univers



IDENTIFIEZ LE REPÈRE

Puis retrouvez la référence correspondante dans la nomenclature associée.

Ouvrir la nomenclature - page 21

H - Outil spécial

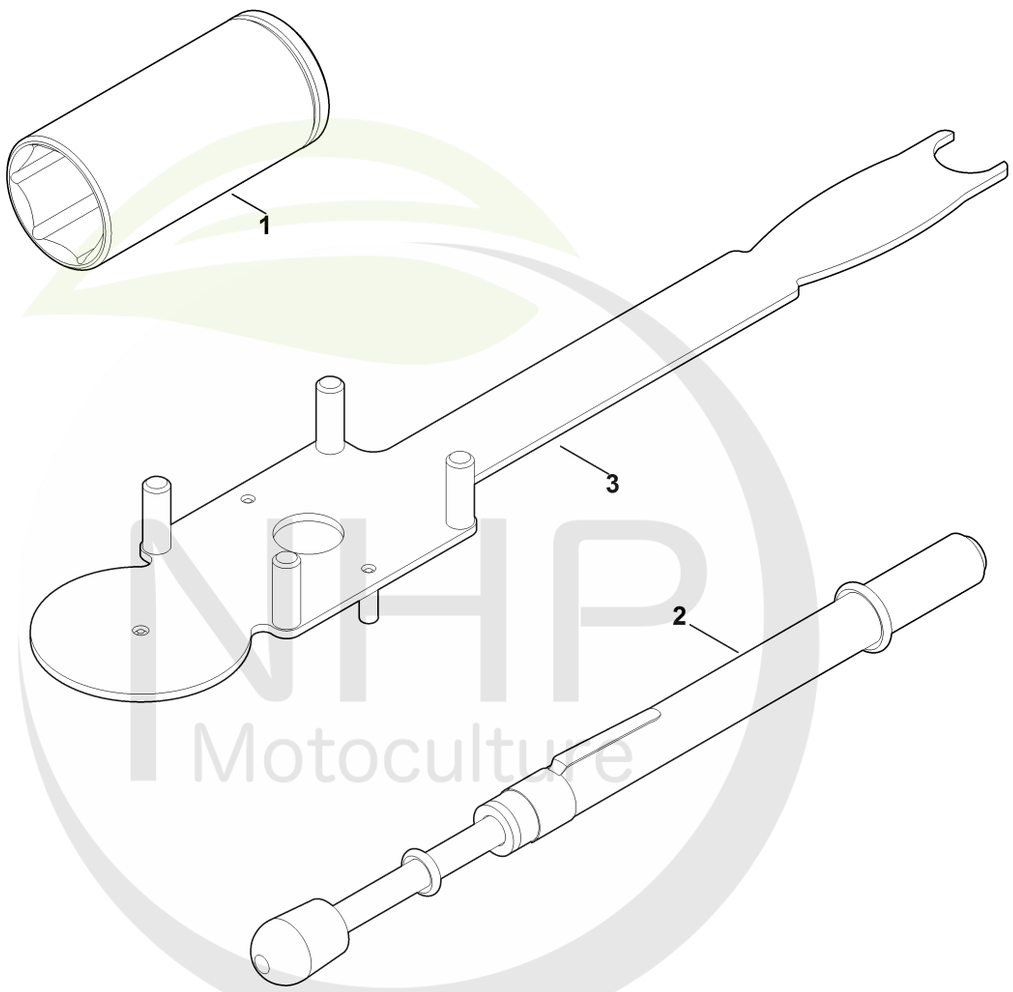

NHP Motoculture
Cultivez votre univers



CLIQUEZ SUR LES RÉFÉRENCES SOULIGNÉES

1 produit : accès direct à sa fiche NHP.
Plusieurs produits : recherche sur le site NHP.

3/3 références reliées au catalogue.

H - Outil spécial

#	Numéro de pièce	Description	Quantité	Contient un ou plusieurs articles	Remarques
1	0812 190 1007	Douille longue SW27, 1/2"	1		
2	0000 850 7000	Appareil de contrôle de la tension de la courroie	1		
3	6165 890 2200	Outils de montage	1		

NHP Motoculture
Cultivez votre univers