ÉCLATÉ INTERACTIF NHP MOTOCULTURE
Identifiez le repère, puis cliquez sur la référence soulignée.
Les références non soulignées ne sont pas retrouvées dans l'export.

RLE 240.0

Liste des pièces
18.03.2025
France, français

Table des matières

A - Guidon 2
B - Carter 4
C - Châssis, réglage en hauteur 7
D - Moteur 9
E - Unité de scarification, rouleau de scarification 11
F - Bac de ramassage 13
G - Outils 15
H - Outil spécial 17
I - Lubrifants 19
J - Connexion electrique 21

Cultivez votre univers



IDENTIFIEZ LE REPÈRE

Puis retrouvez la référence correspondante dans la nomenclature associée.

Ouvrir la nomenclature - page 3

A - Guidon

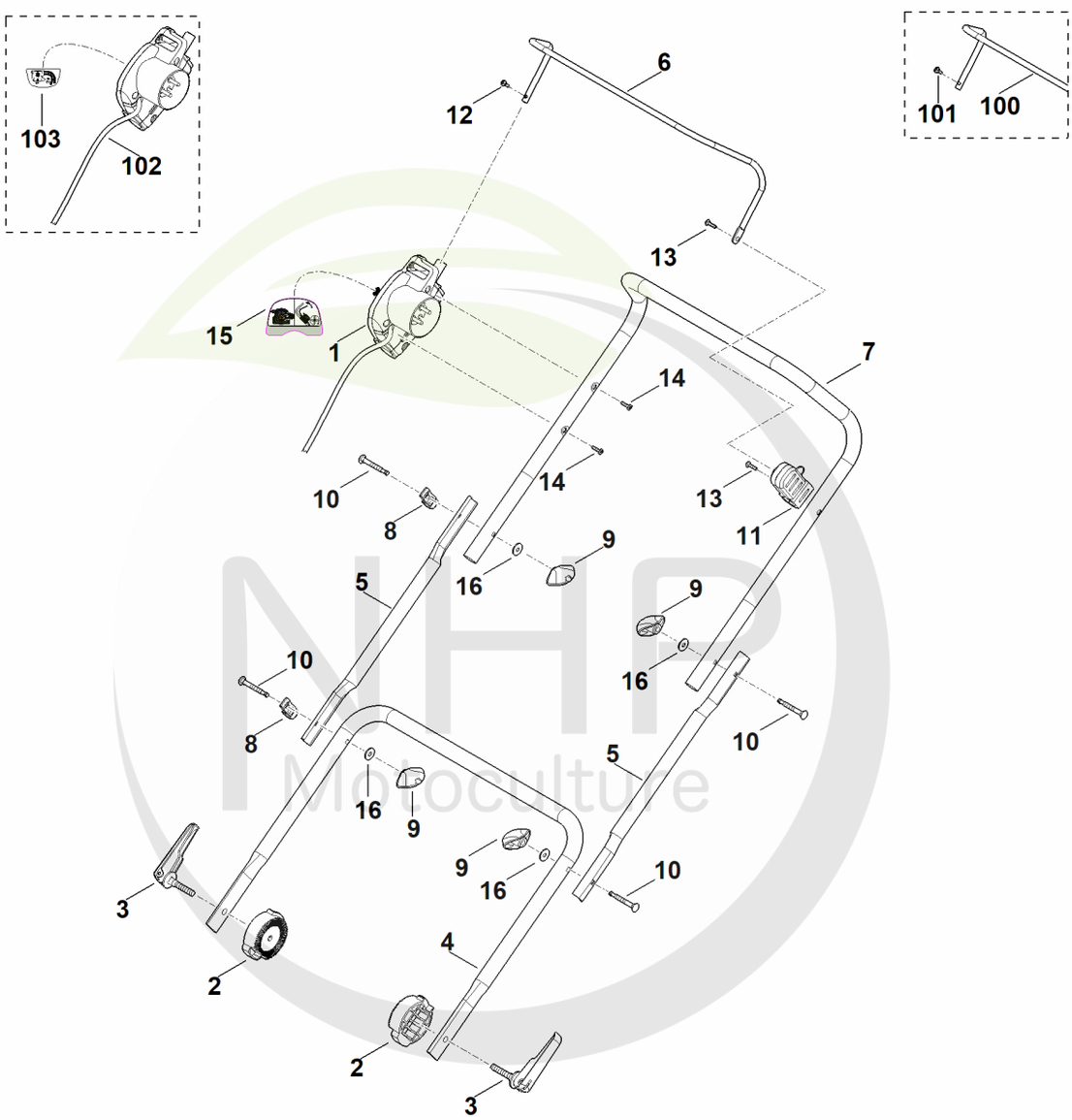

NHP Motoculture
Cultivez votre univers



CLIQUEZ SUR LES RÉFÉRENCES SOULIGNÉES

1 produit : accès direct à sa fiche NHP.
Plusieurs produits : recherche sur le site NHP.

18/22 références reliées au catalogue.

A - Guidon

#	Numéro de pièce	Description	Quantité	Contient un ou plusieurs articles	Remarques
1	6291 430 0415	Commutateur d'homme mort EUR	1	15	
1	6291 430 0416	Commutateur d'homme mort CH	1	15	
2	6291 708 6200	Segment à crans	2		
3	6291 740 5300	Levier de tension	2		
4	6291 763 4800	Partie inférieure du guidon	1		
5	6291 763 4900	Partie centrale de guidon	2		
6	6291 764 0201	Levier de commande	1		
7	6291 780 3000	Partie supérieure du guidon	1		
8	6311 706 6600	Guide	2		
9	6311 708 4300	Molette de serrage	4		
10	6311 708 8400	Vis	4		
11	6311 760 5205	Palier	1	13	
12	6291 951 3520	Vis M4x10	1		
13	6311 951 3505	Vis 4x16	2		
14	6311 951 3510	Vis 4x20	2		
15	6311 967 4410	Autocollant	1		
16	9307 021 0140	Rondelle 6,4	4		
100	6291 764 0200	Levier de commande Jusqu'au numéro de série: 998039701	1		
101	6311 951 3503	Vis 4x14 Jusqu'au numéro de série: 998039701	1		
102	6291 430 0405	Commutateur d'homme mort EUR Jusqu'au numéro de série: 998042211	1	103	
102	6291 430 0406	Commutateur d'homme mort CH Jusqu'au numéro de série: 998042211	1	103	
103	6311 967 4400	Autocollant Jusqu'au numéro de série: 998042211	1		

NHP Motoculture
Cultivez votre univers



IDENTIFIEZ LE REPÈRE

Puis retrouvez la référence correspondante dans la nomenclature associée.

Ouvrir la nomenclature - page 5

B - Carter

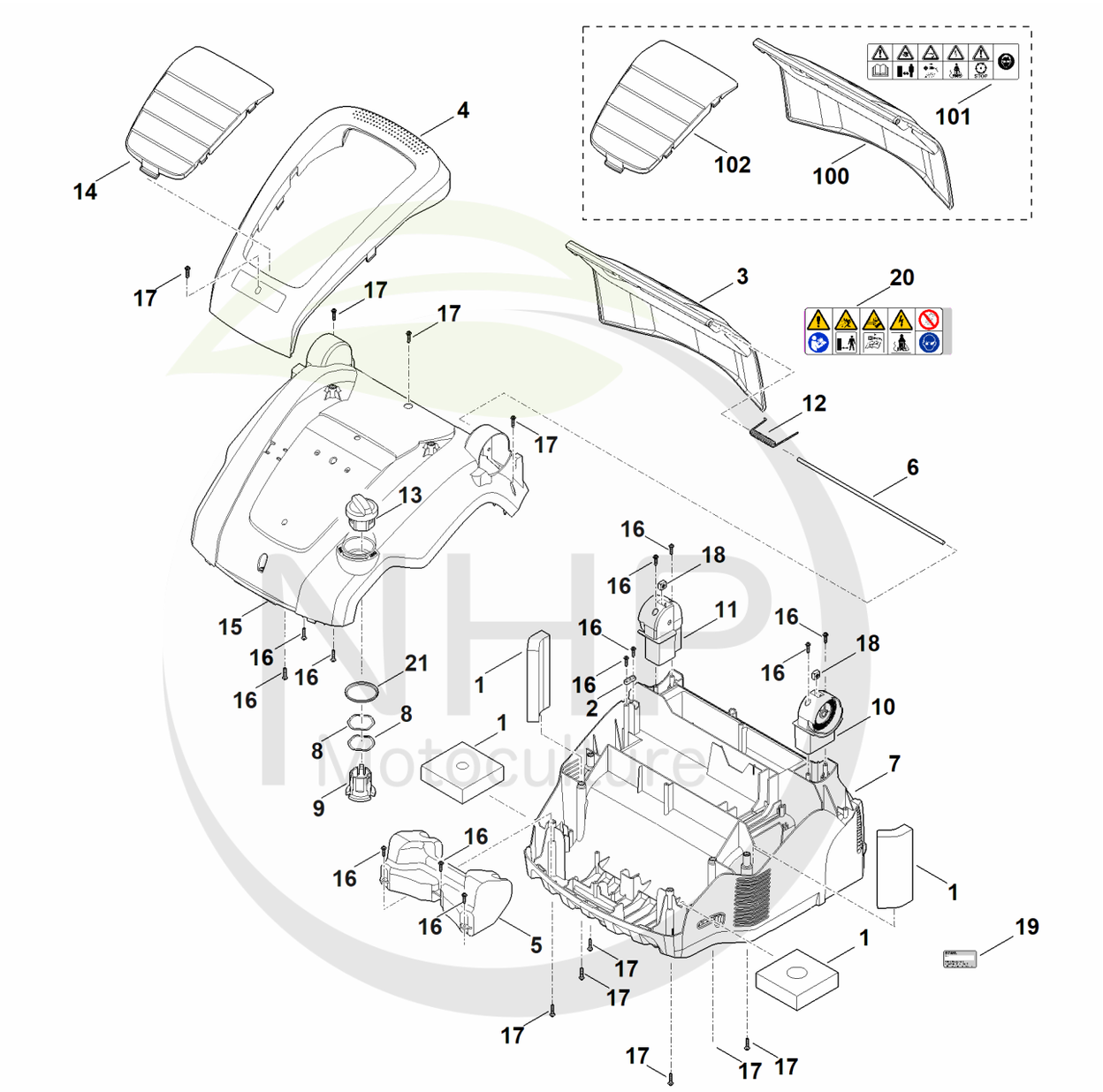

Cultivez votre univers



CLIQUEZ SUR LES RÉFÉRENCES SOULIGNÉES

1 produit : accès direct à sa fiche NHP.
Plusieurs produits : recherche sur le site NHP.

24/24 références reliées au catalogue.

B - Carter

#	Numéro de pièce	Description	Quantité	Contient un ou plusieurs articles	Remarques
1	6291 007 1090	Jeu de filtres	1		
2	6291 448 1300	Serre-câble	1		
3	6291 820 1910	Volet	1	20	
4	6291 711 4400	Poignée	1		
4	6291 703 6600	Poignée Jusqu'au numéro de série: 998042211	1		
5	6291 710 2500	Contrepoids avant	1		
6	6291 711 0900	Axe	1		
7	6291 713 3700	Carter	1		
7	6291 712 0100	Carter Jusqu'au numéro de série: 998042211	1		
8	6291 716 0100	Rondelle élastique	2		
9	6291 716 0300	Ecrou	1		
10	6291 716 2500	Support (gauche)	1		
11	6291 716 2505	Support (droit)	1		
12	6291 716 5600	Ressort coudé	1		
13	6291 716 6000	Molette de serrage	1		
14	6291 717 3611	Recouvrement	1		
15	6291 760 2205	Capot-moteur cpl.	1	8,9,13	
16	6291 951 3510	Vis 4x16	12		
17	6291 951 3512	Vis 4x20	10		
18	6291 955 1000	Ecrou à quatre pans	2		
19	0000 967 3454	Plaque indicatrice du numéro de machine	1		
19	6291 967 1800	Plaque signalétique RLE 240.0	1		
20	6291 967 7210	Avertissement	1		
21	6291 716 0200	Rondelle	1		

NHP Motoculture
Cultivez votre univers



CLIQUEZ SUR LES RÉFÉRENCES SOULIGNÉES

1 produit : accès direct à sa fiche NHP.
Plusieurs produits : recherche sur le site NHP.

3/3 références reliées au catalogue.

B - Carter

#	Numéro de pièce	Description	Quantité	Contient un ou plusieurs articles	Remarques
100	6291 700 2705	Volet Jusqu'au numéro de série: 998042211	1	101	
101	6291 967 7200	Avertissement Jusqu'au numéro de série: 998042211	1		
102	6291 717 3610	Recouvrement Jusqu'au numéro de série: 998042211	1		

NHP Motoculture
Cultivez votre univers



IDENTIFIEZ LE REPÈRE

Puis retrouvez la référence correspondante dans la nomenclature associée.

Ouvrir la nomenclature - page 8

C - Châssis, réglage en hauteur

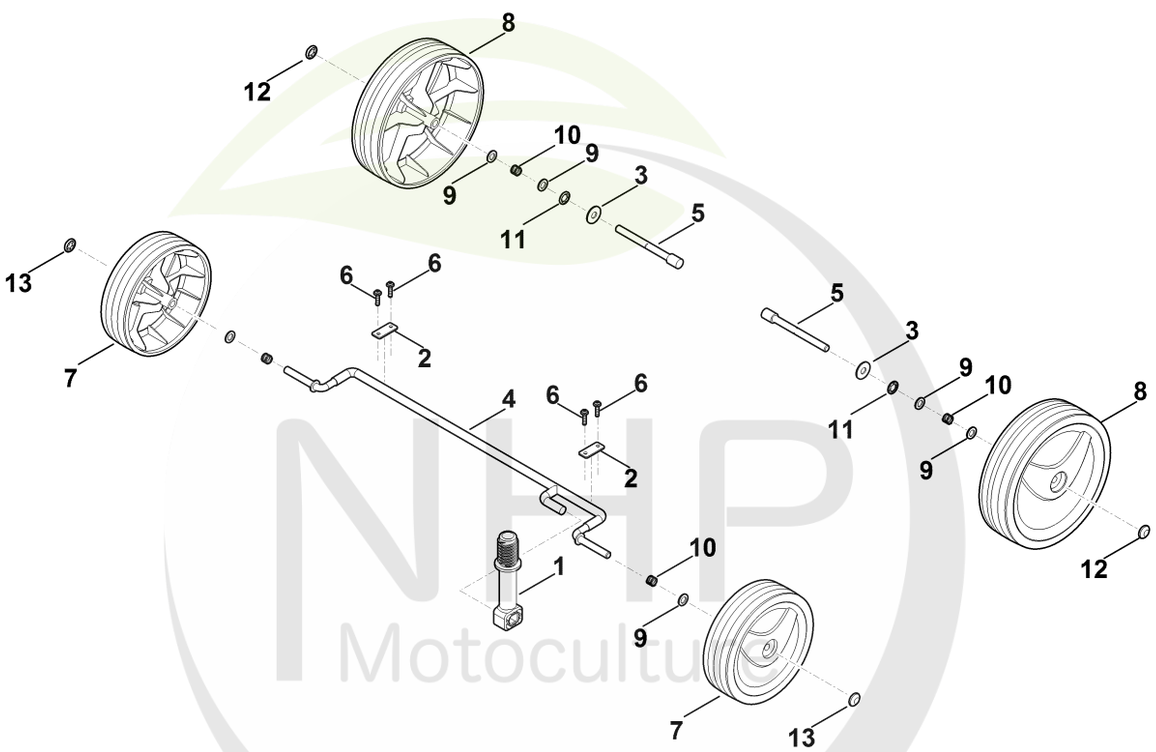

NHP Motoculture
Cultivez votre univers



CLIQUEZ SUR LES RÉFÉRENCES SOULIGNÉES

1 produit : accès direct à sa fiche NHP.
Plusieurs produits : recherche sur le site NHP.

15/15 références reliées au catalogue.

C - Châssis, réglage en hauteur

#	Numéro de pièce	Description	Quantité	Contient un ou plusieurs articles	Remarques
1	6291 703 1000	Broche (réglage en hauteur)	1		
2	6291 704 1200	Crampon d'axe	2		
3	6291 716 0210	Rondelle	2		
4	6291 740 7400	Axe avant	1		
5	6291 763 3100	Boulon de roue	2		
6	6291 951 3510	Vis 4x16	4		
7	6311 700 0492	Roue	2	13	
7	6311 700 0491	Roue Jusqu'au numéro de série: 998041201	2	13	
8	6311 700 0497	Roue	2	12	
8	6311 700 0496	Roue Jusqu'au numéro de série: 998041201	2	12	
9	6311 708 9300	Rondelle	6		
10	6311 764 2400	Ressort de pression	4		
11	9991 003 0548	Anneau de serrage 8	2		
12	9991 003 0648	Anneau de serrage 8	2		
13	9991 003 0648	Anneau de serrage 8	2		

NHP Motoculture
Cultivez votre univers



IDENTIFIEZ LE REPÈRE

Puis retrouvez la référence correspondante dans la nomenclature associée.

Ouvrir la nomenclature - page 10

D - Moteur

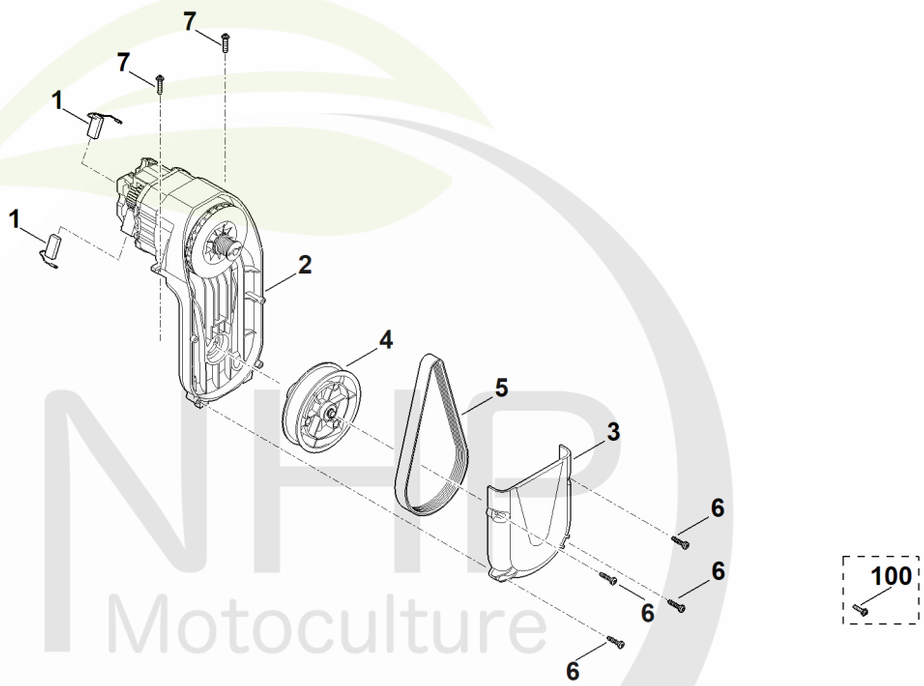

NHP Motoculture
Cultivez votre univers



CLIQUEZ SUR LES RÉFÉRENCES SOULIGNÉES

1 produit : accès direct à sa fiche NHP.
Plusieurs produits : recherche sur le site NHP.

8/8 références reliées au catalogue.

D - Moteur

#	Numéro de pièce	Description	Quantité	Contient un ou plusieurs articles	Remarques
1	6291 007 1085	Balai de charbon	1		
2	6291 600 0200	Moteur électrique 230V	1	1,3-6	
3	6291 717 3605	Recouvrement	1		
4	6291 760 8500	Poulie	1		
5	6291 764 0900	Courroie	1		
6	6291 951 3545	Vis	4		
7	6291 951 3515	Vis M5x20	2		
100	6291 951 3510	Vis 4x16 Jusqu'au numéro de série: 998042211	4		

NHP Motoculture
Cultivez votre univers



IDENTIFIEZ LE REPÈRE

Puis retrouvez la référence correspondante dans la nomenclature associée.

Ouvrir la nomenclature - page 12

E - Unité de scarification, rouleau de scarification

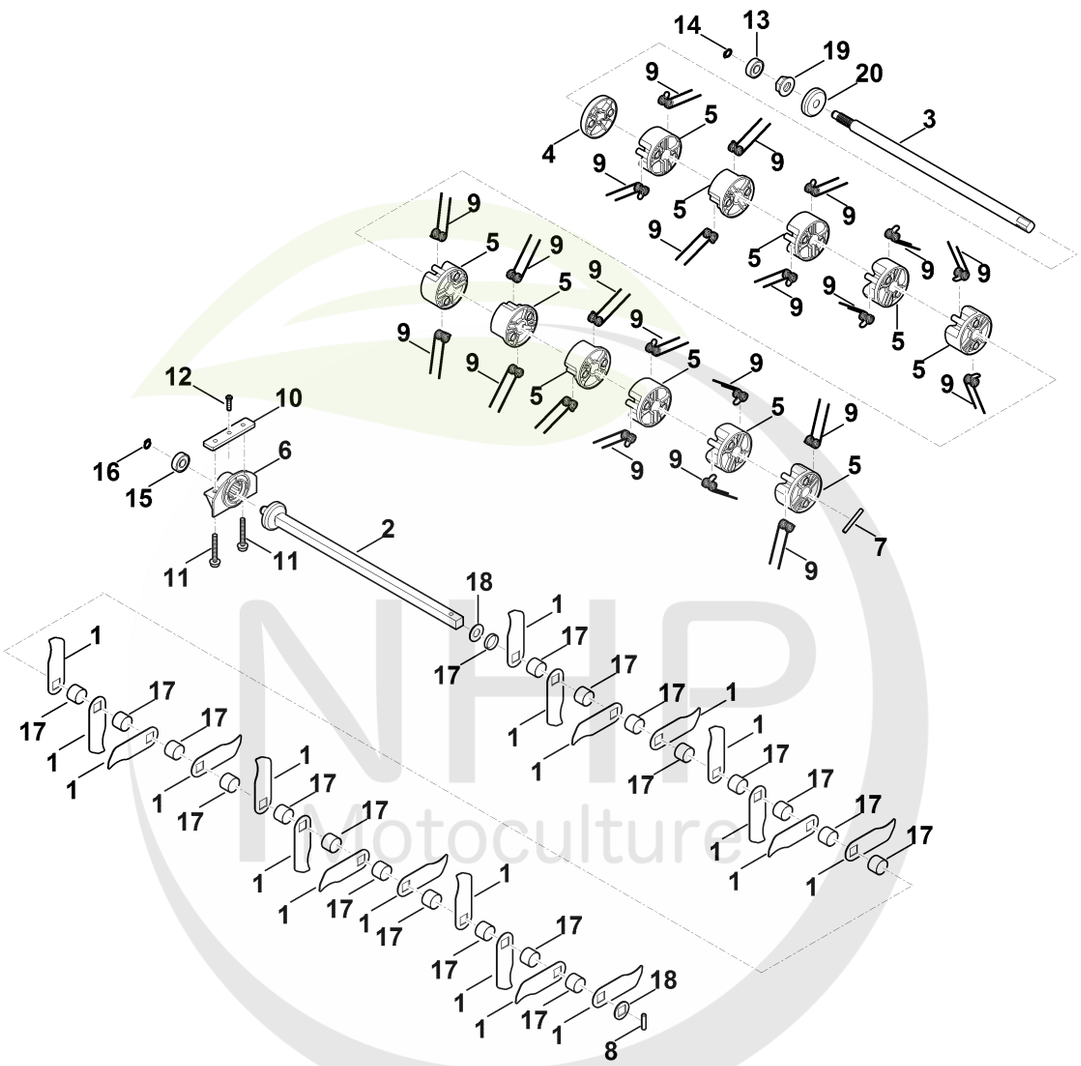

NHP Motoculture
Cultivez votre univers

CLIQUEZ SUR LES REFERENCES

CLIQUEZ SUR LES RÉFÉRENCES SOULIGNÉES

1 produit : accès direct à sa fiche NHP.
Plusieurs produits : recherche sur le site NHP.

15/15 références reliées au catalogue.

E - Unité de scarification, rouleau de scarification

#	Numéro de pièce	Description	Quantité	Contient un ou plusieurs articles	Remarques
1	6291 007 1095	Jeu de Couteau	1		
2	6291 700 3500	Arbre cpl.	1	1,8,15,16,17,18	
3	6291 710 5200	Arbre (ressort en queue d'aronde) compl.	1	4,5,7,9,13,14,19,20	
4	6291 713 7000	Couvercle	1		
5	6291 713 7400	Entraîneur	11		
6	6291 713 7700	Support	1		
7		Goupille élastique	1		pas de pièce de rechange séparée
8	6291 716 3305	Goupille élastique 6x30	1		
9	6291 744 1100	Couteau ressort	22		
10	6291 761 0500	Support en tôle	1		
11	6291 951 3505	Vis M6x45	2		
12	6291 951 3515	Vis M5x20	1		
13	6291 984 0500	Roulement à billes rainuré 6000-2RS	1		
14	9455 621 0850	Circlip 10x1	1		
15	6291 984 0500	Roulement à billes rainuré 6000-2RS	1		
16	9455 621 0850	Circlip 10x1	1		
17		Douille	19		pas de pièce de rechange séparée
18		Rondelle	1		pas de pièce de rechange séparée
19		Ecrou à six pans	1		pas de pièce de rechange séparée
20		Rondelle	1		pas de pièce de rechange séparée

NHP Motoculture
Cultivez votre univers



IDENTIFIEZ LE REPÈRE

Puis retrouvez la référence correspondante dans la nomenclature associée.

Ouvrir la nomenclature - page 14

F - Bac de ramassage

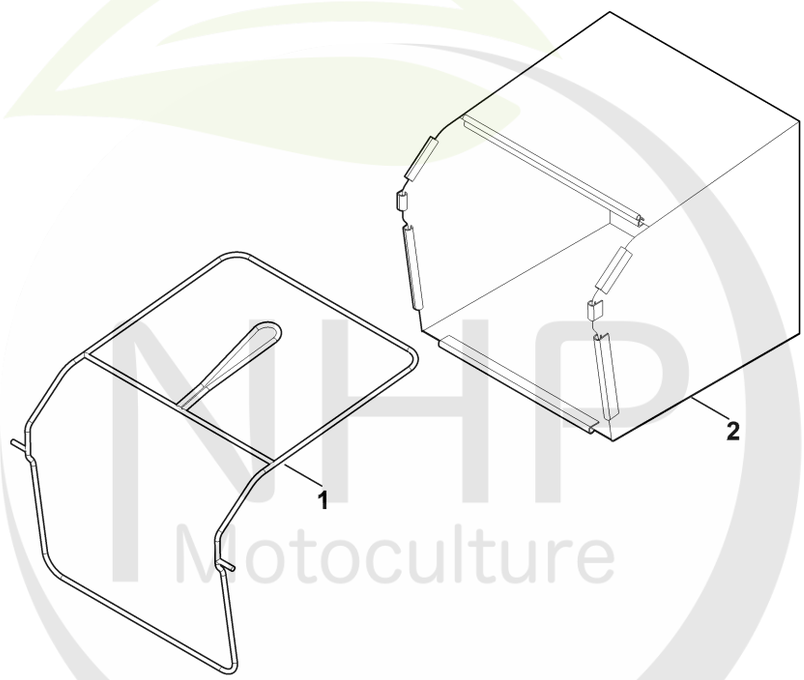

NHP Motoculture
Cultivez votre univers



CLIQUEZ SUR LES RÉFÉRENCES SOULIGNÉES

1 produit : accès direct à sa fiche NHP.
Plusieurs produits : recherche sur le site NHP.

3/3 références reliées au catalogue.

F - Bac de ramassage

#	Numéro de pièce	Description	Quantité	Contient un ou plusieurs articles	Remarques
1	6291 700 3100	Châssis	1		
2	6291 820 4700	Sac de ramassage (tissu)	1		
2	6291 700 9705	Sac de ramassage (tissu) Jusqu'au numéro de série: 998042211	1		

NHP Motoculture
Cultivez votre univers



IDENTIFIEZ LE REPÈRE

Puis retrouvez la référence correspondante dans la nomenclature associée.

Ouvrir la nomenclature - page 16

G - Outils

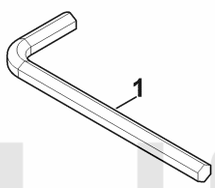

NHP Motoculture
Cultivez votre univers



CLIQUEZ SUR LES RÉFÉRENCES SOULIGNÉES

1 produit : accès direct à sa fiche NHP.
Plusieurs produits : recherche sur le site NHP.

1/1 références reliées au catalogue.

G - Outils

#	Numéro de pièce	Description	Quantité	Contient un ou plusieurs articles	Remarques
1	6291 893 0900	Clé Allen	1		

NHP Motoculture
Cultivez votre univers



IDENTIFIEZ LE REPÈRE

Puis retrouvez la référence correspondante dans la nomenclature associée.

Ouvrir la nomenclature - page 18

H - Outil spécial

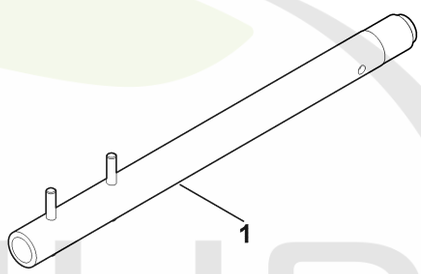

NHP Motoculture
Cultivez votre univers



CLIQUEZ SUR LES RÉFÉRENCES SOULIGNÉES

1 produit : accès direct à sa fiche NHP.
Plusieurs produits : recherche sur le site NHP.

1/1 références reliées au catalogue.

H - Outil spécial

#	Numéro de pièce	Description	Quantité	Contient un ou plusieurs articles	Remarques
1	6291 890 2200	Outil de montage (courroie trapézoïdale)	1		

NHP Motoculture
Cultivez votre univers



IDENTIFIEZ LE REPÈRE

Puis retrouvez la référence correspondante dans la nomenclature associée.

Ouvrir la nomenclature - page 20

I - Lubrifants

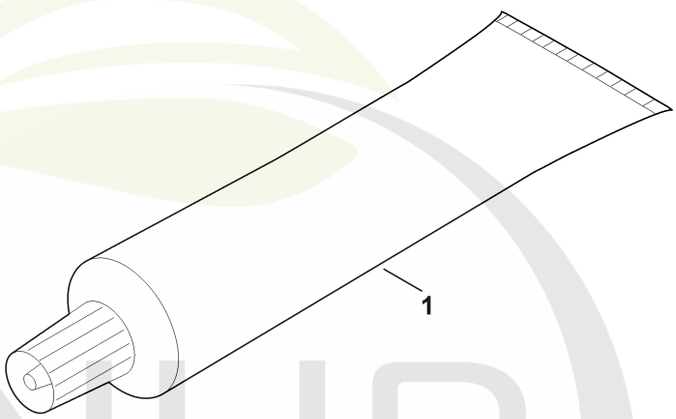

NHP Motoculture
Cultivez votre univers



CLIQUEZ SUR LES RÉFÉRENCES SOULIGNÉES

1 produit : accès direct à sa fiche NHP.
Plusieurs produits : recherche sur le site NHP.

1/1 références reliées au catalogue.

I - Lubrifants

#	Numéro de pièce	Description	Quantité	Contient un ou plusieurs articles	Remarques
1	0781 120 1109	Graisse universelle (tube de 80 g)	1		

NHP Motoculture
Cultivez votre univers



IDENTIFIEZ LE REPÈRE

Puis retrouvez la référence correspondante dans la nomenclature associée.

Ouvrir la nomenclature - page 22

J - Connexion electrique

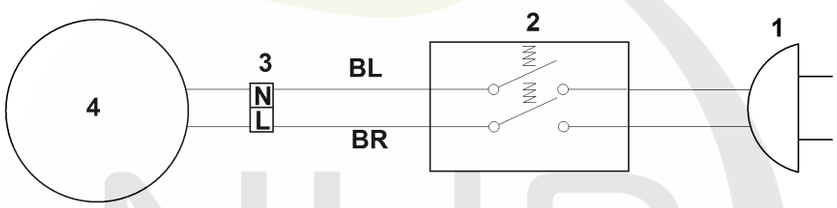

NHP Motoculture
Cultivez votre univers



CLIQUEZ SUR LES RÉFÉRENCES SOULIGNÉES

1 produit : accès direct à sa fiche NHP.
Plusieurs produits : recherche sur le site NHP.

0/0 références reliées au catalogue.

J - Connexion electrique

#	Numéro de pièce	Description	Quantité	Contient un ou plusieurs articles	Remarques
		BR = brun	1		
		BL = bleu	1		
1		Réseau électrique	1		
2		Commutateur	1		
3		Fiche	1		
4		Moteur	1		

NHP Motoculture
Cultivez votre univers