ÉCLATÉ INTERACTIF NHP MOTOCULTURE
Identifiez le repère, puis cliquez sur la référence soulignée.
Les références non soulignées ne sont pas retrouvées dans l'export.

RLE 540.0

Liste des pièces
18.03.2025
France, français

Table des matières

A - Guidon part haut 2
B - Guidon 5
C - Carter, Axe 7
D - Moteur électrique 10
E - Axe, Entrainement 12
F - Unité de scarification 14
G - Outil spécial 16
H - Connexion electrique 18

Cultivez votre univers



IDENTIFIEZ LE REPÈRE

Puis retrouvez la référence correspondante dans la nomenclature associée.

Ouvrir la nomenclature - page 3

A - Guidon part haut

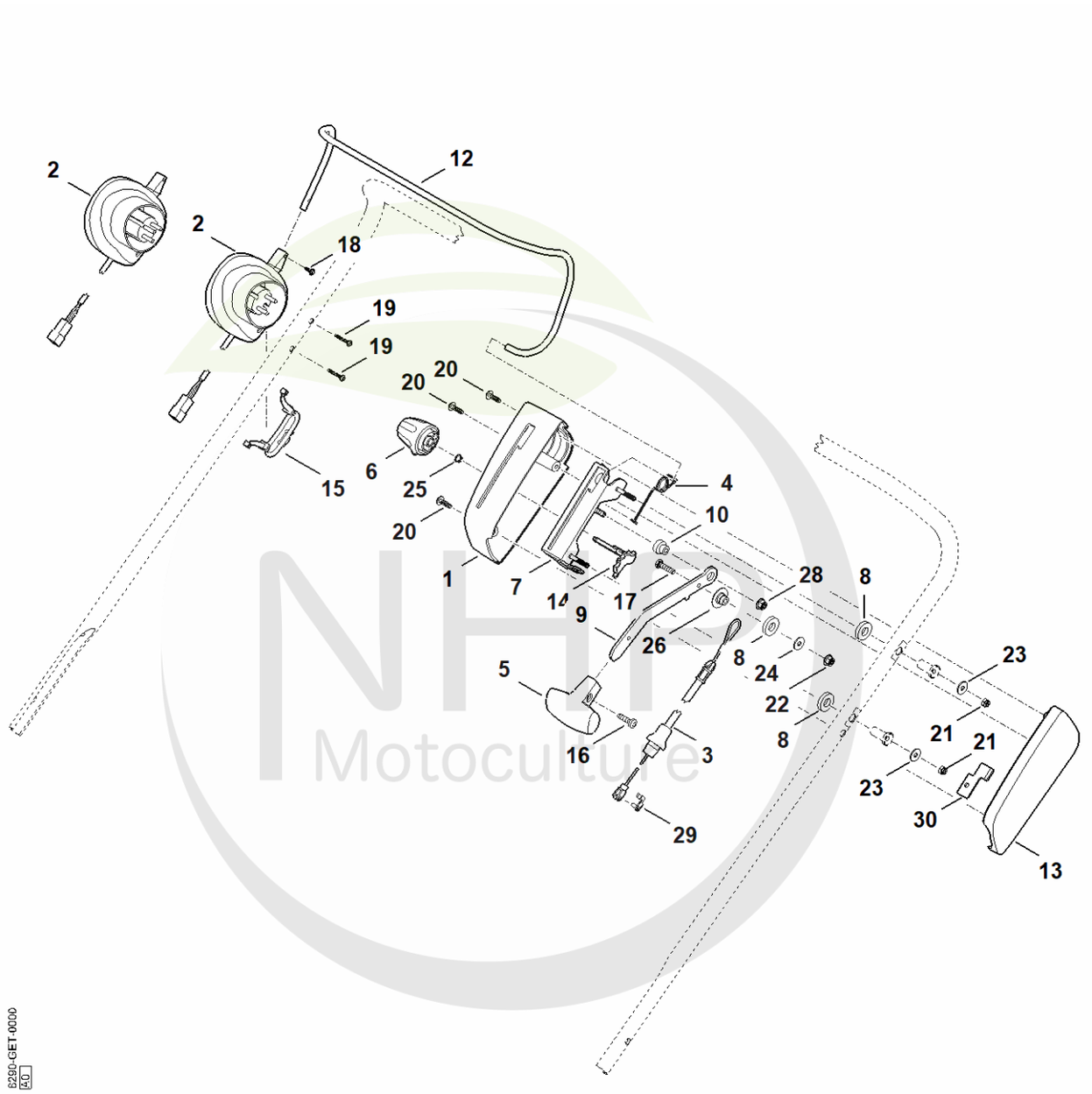

NHP Motoculture
Cultivez votre univers



CLIQUEZ SUR LES RÉFÉRENCES SOULIGNÉES

1 produit : accès direct à sa fiche NHP.
Plusieurs produits : recherche sur le site NHP.

25/26 références reliées au catalogue.

A - Guidon part haut

#	Numéro de pièce	Description	Quantité	Contient un ou plusieurs articles	Remarques
1	6290 182 1306	Demi-carter	1		
2	6290 430 0410	Interrupteur homme mort	1	15	
3	6290 700 7595	Câble de commande	1	29	
4	6290 703 4900	Ressort coudé	1		
5	6290 703 6600	Poignée	1		
6	6290 708 4300	Molette de serrage	1		
7	6290 760 4200	Console	1		
8	6290 763 0900	Rondelle	3		
9	6290 763 2900	Levier de réglage	1		
10	6290 763 3010	Coussinet	1		
12	6290 764 0200	Levier de commande	1		
13	6290 764 0601	Demi-carter	1		
14	6290 708 6205	Segment à crans	1		
15	6336 430 0800	Dispositif de réduction de la traction	1		
16	9039 488 0958	Vis taraud M5x10	1		
17	9008 318 1350	Vis à six pans M6x25	1		
18	9104 003 8739	Vis Parker P4x14	1		
18	9104 003 8731	Vis Parker P4x12 Jusqu'au numéro de série: 443928090	1		
19	9104 003 0820	Vis IS P4x30	2		
20	9104 007 4270	Vis taraud P5x16	3		
21	9212 260 0705	Ecrou à six pans M5	2		
22	9216 261 0901	Ecrou à six pans M6	1		
23	9307 020 0120	Rondelle 5,3	2		
24	9307 021 0140	Rondelle 6,4	1		
25	9455 621 0570	Circlip 8x0,8	1		
26	6290 448 6900	Pièce isolante	1		

NHP Motoculture
Cultivez votre univers



CLIQUEZ SUR LES RÉFÉRENCES SOULIGNÉES

1 produit : accès direct à sa fiche NHP.
Plusieurs produits : recherche sur le site NHP.

3/3 références reliées au catalogue.

A - Guidon part haut

#	Numéro de pièce	Description	Quantité	Contient un ou plusieurs articles	Remarques
28	9216 261 0901	Ecrou à six pans M6	1		
29	9666 003 9050	Boulon	1		
30	6290 893 9705	Plaque (blocage en hauteur)	1		Accessoire spécial permettant de limiter la profondeur de travail, pour service de location. Les instructions de montage sont fournies.

NHP Motoculture
Cultivez votre univers



IDENTIFIEZ LE REPÈRE

Puis retrouvez la référence correspondante dans la nomenclature associée.

Ouvrir la nomenclature - page 6

B - Guidon

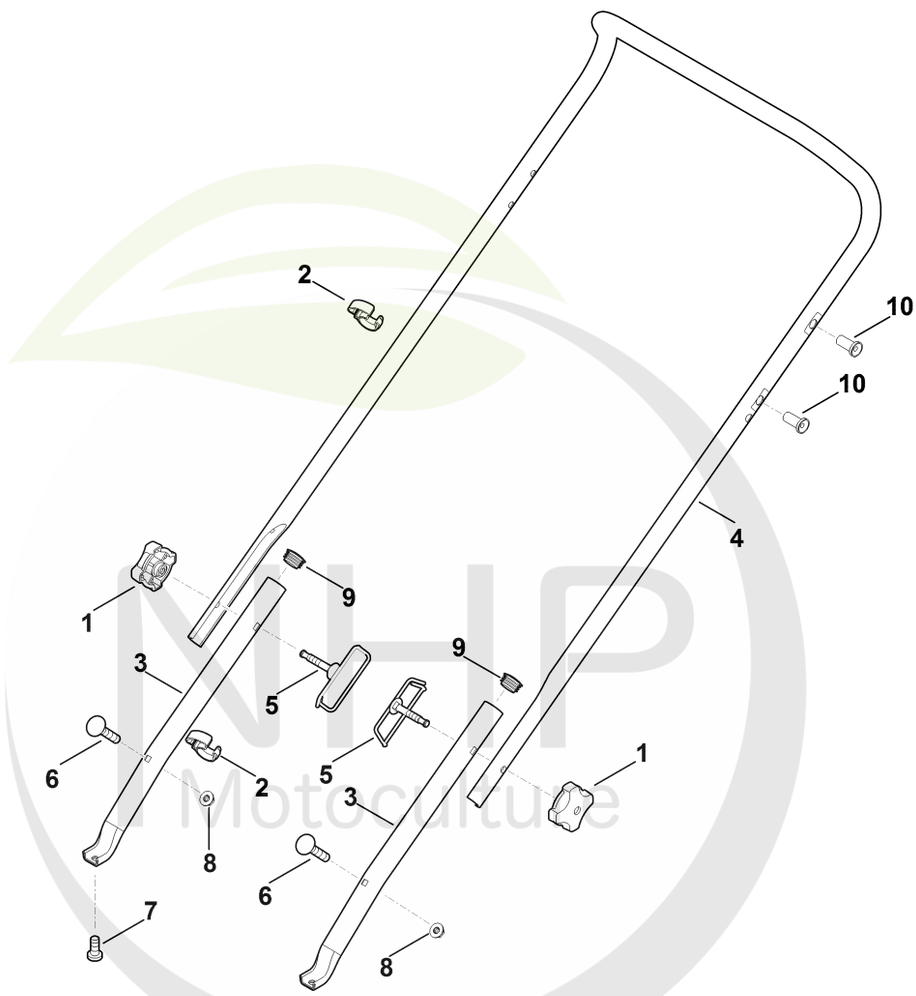

NHP Motoculture
Cultivez votre univers



CLIQUEZ SUR LES RÉFÉRENCES SOULIGNÉES

1 produit : accès direct à sa fiche NHP.
Plusieurs produits : recherche sur le site NHP.

11/11 références reliées au catalogue.

B - Guidon

#	Numéro de pièce	Description	Quantité	Contient un ou plusieurs articles	Remarques
1	0000 760 1800	Molette de serrage	2		
2	0000 703 3101	Attache pour câbles	2		
3	6290 763 4800	Partie inférieure du guidon	2		
4	6290 780 3011	Partie supérieure du guidon	1	10	
5	6375 700 6000	Guide	2		
6	0000 951 8201	Vis à tête bombée	2		
6	9027 068 1380	Vis à tête bombée M6x35 Jusqu'au numéro de série: 443221573	2		
7	9104 007 9975	Vis taraud P8x18	1		
8	9216 261 0901	Ecrou à six pans M6	2		
9	9302 929 1329	Bouchon SFL25	2		
10	6290 763 3400	Douille	2		

NHP Motoculture
Cultivez votre univers



IDENTIFIEZ LE REPÈRE

Puis retrouvez la référence correspondante dans la nomenclature associée.

Ouvrir la nomenclature - page 8

C - Carter, Axe

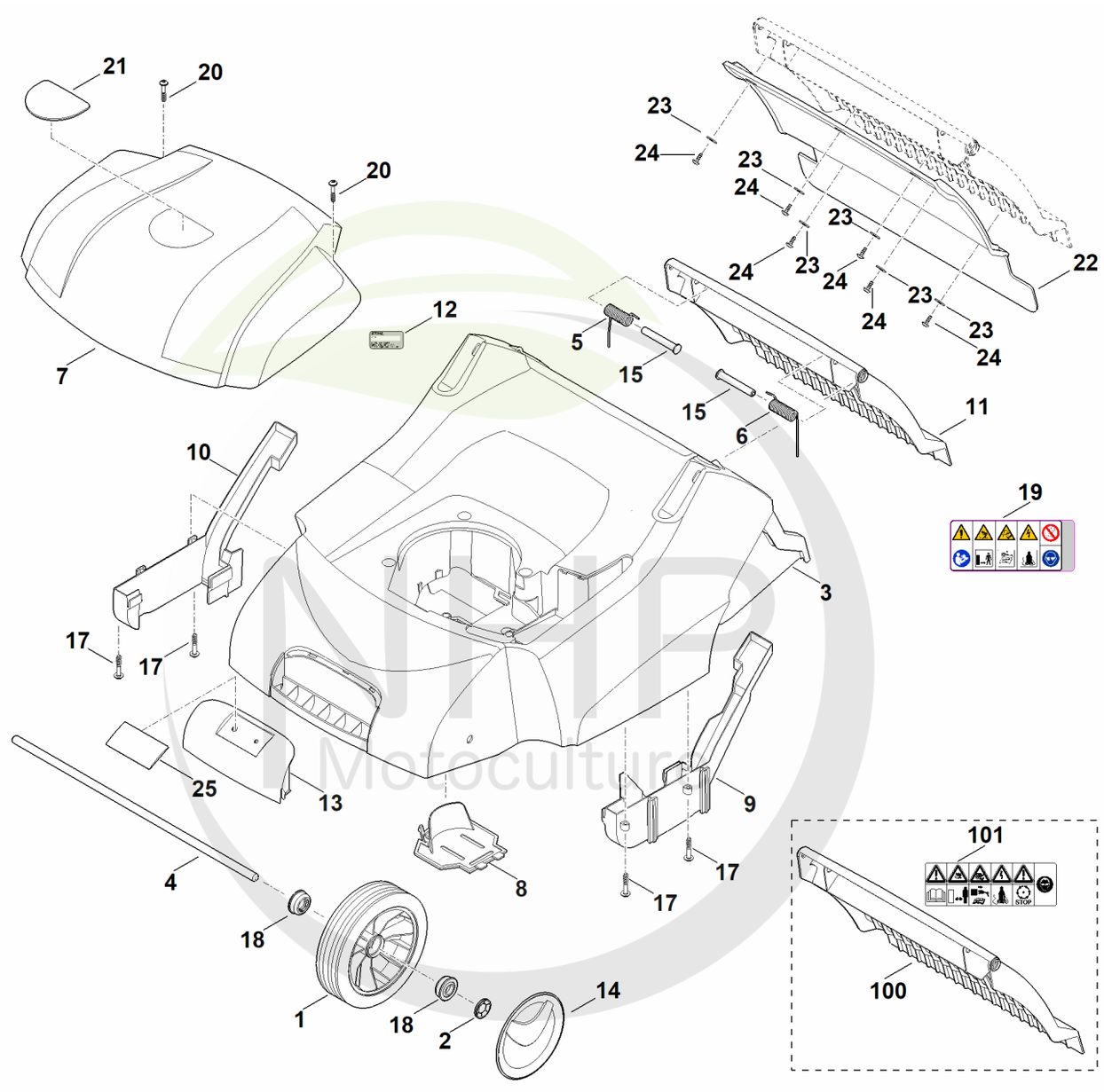

NHP Motoculture
Cultivez votre univers



CLIQUEZ SUR LES RÉFÉRENCES SOULIGNÉES

1 produit : accès direct à sa fiche NHP.
Plusieurs produits : recherche sur le site NHP.

25/26 références reliées au catalogue.

C - Carter, Axe

#	Numéro de pièce	Description	Quantité	Contient un ou plusieurs articles	Remarques
1	6100 700 0401	Roue	2	18	
2	6106 704 5110	Anneau de sécurité	2		
3	6290 740 3007	Carter	1	13	
4	6290 703 0900	Axe	1		
5	6290 703 4910	Ressort coudé	1		
6	6290 703 4920	Ressort coudé	1		
7	6290 706 5601	Capot-moteur	1		
8	6290 706 0711	Recouvrement	1		
9	6290 706 0722	Recouvrement gauche	1		
10	6290 706 0727	Recouvrement droite	1		
11	6290 700 2702	Volet	1	19,22-24	
12	0000 967 3454	Plaque indicatrice du numéro de machine	1		
12	6290 967 1805	Plaque signalétique RLE 540.0	1		
13	0000 701 3601	Recouvrement	1	25	
14	6340 704 0301	Chapeau de roue	2		
15	6340 706 5901	Boulon	2		
17	9104 017 4293	Vis taraud P5x25	4		
18	9503 003 9011	Roulement rainuré à billes 27M-3,6x12	4		
19	6290 967 7205	Avertissement	1		
20	9104 017 4293	Vis taraud P5x25	2		
21	6290 967 1505	Plaque matricule RLE 540	1		
22	6290 706 6500	Tapis de caoutchouc	1		
23	9307 020 0120	Rondelle 5,3	6		
24	9104 007 4260	Vis taraud P5x12	6		
25	0000 967 1001	Bouclier	1		
100	6290 700 2701	Volet	1	22-24,101	

NHP Motoculture
Cultivez votre univers



CLIQUEZ SUR LES RÉFÉRENCES SOULIGNÉES

1 produit : accès direct à sa fiche NHP.
Plusieurs produits : recherche sur le site NHP.

1/1 références reliées au catalogue.

C - Carter, Axe

#	Numéro de pièce	Description	Quantité	Contient un ou plusieurs articles	Remarques
		Jusqu'au numéro de série: 443781455			
101	0000 967 7209	Avertissement Jusqu'au numéro de série: 443781455	1		

NHP Motoculture
Cultivez votre univers



IDENTIFIEZ LE REPÈRE

Puis retrouvez la référence correspondante dans la nomenclature associée.

Ouvrir la nomenclature - page 11

D - Moteur électrique

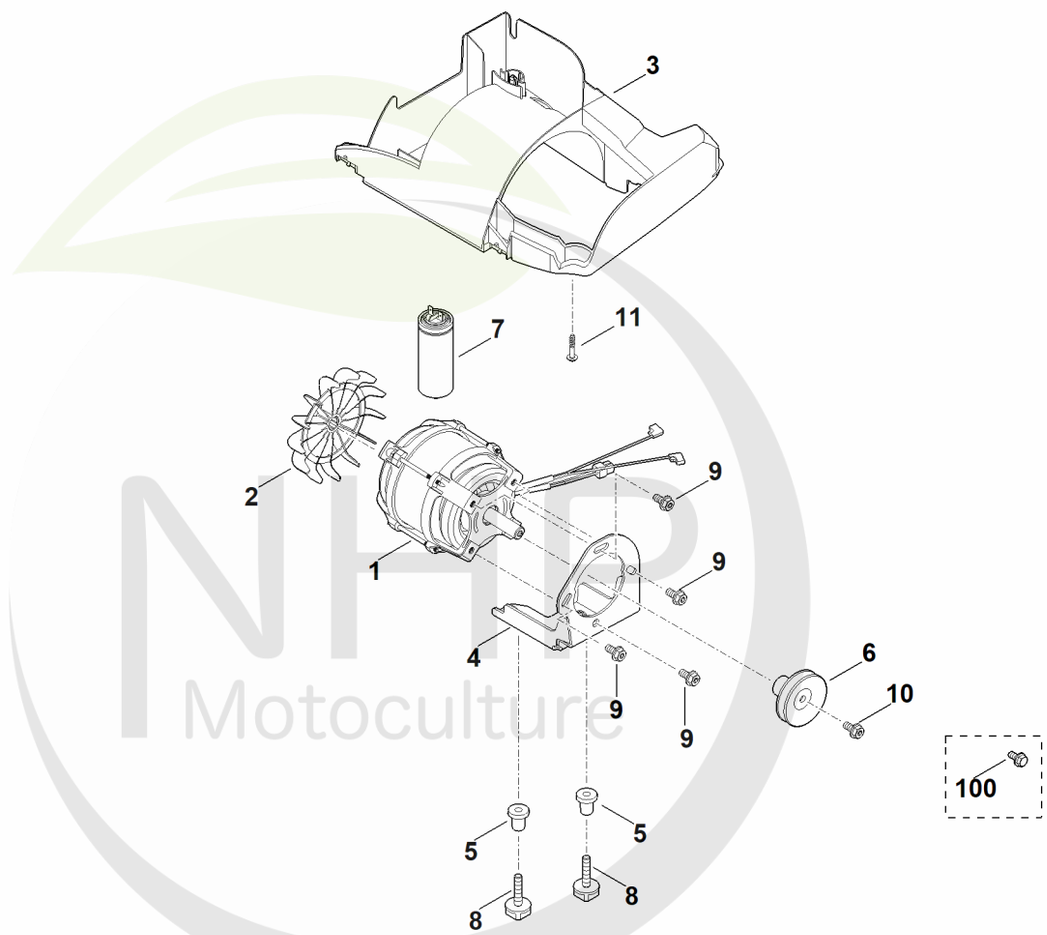

NHP Motoculture
Cultivez votre univers



CLIQUEZ SUR LES RÉFÉRENCES SOULIGNÉES

1 produit : accès direct à sa fiche NHP.
Plusieurs produits : recherche sur le site NHP.

11/12 références reliées au catalogue.

D - Moteur électrique

#	Numéro de pièce	Description	Quantité	Contient un ou plusieurs articles	Remarques
1	6290 600 0211	Moteur électrique 230V (1,6kW)	1	2	
2	6290 607 3000	Ventilateur LEO	1		
3	6290 606 0101	Bague de ventilateur	1		
4	6290 700 6801	Crampon	1		
5	6290 703 9200	Douille	2		
6	6290 704 1005	Poulie à gorge	1		
7	0000 605 1020	Condensateur 30µF	1		
8	0000 706 9500	Vis M8x40	2		Coller (LOCTITE 243)
9	9025 313 5000	Vis M8x16	4		
10	9025 313 5000	Vis M8x16	1		
11	9104 017 4293	Vis taraud P5x25	1		
100	9025 313 5003	Vis M8x16 Jusqu'au numéro de série: 441369504	5		

NHP Motoculture
Cultivez votre univers



IDENTIFIEZ LE REPÈRE

Puis retrouvez la référence correspondante dans la nomenclature associée.

Ouvrir la nomenclature - page 13

E - Axe, Entrainement

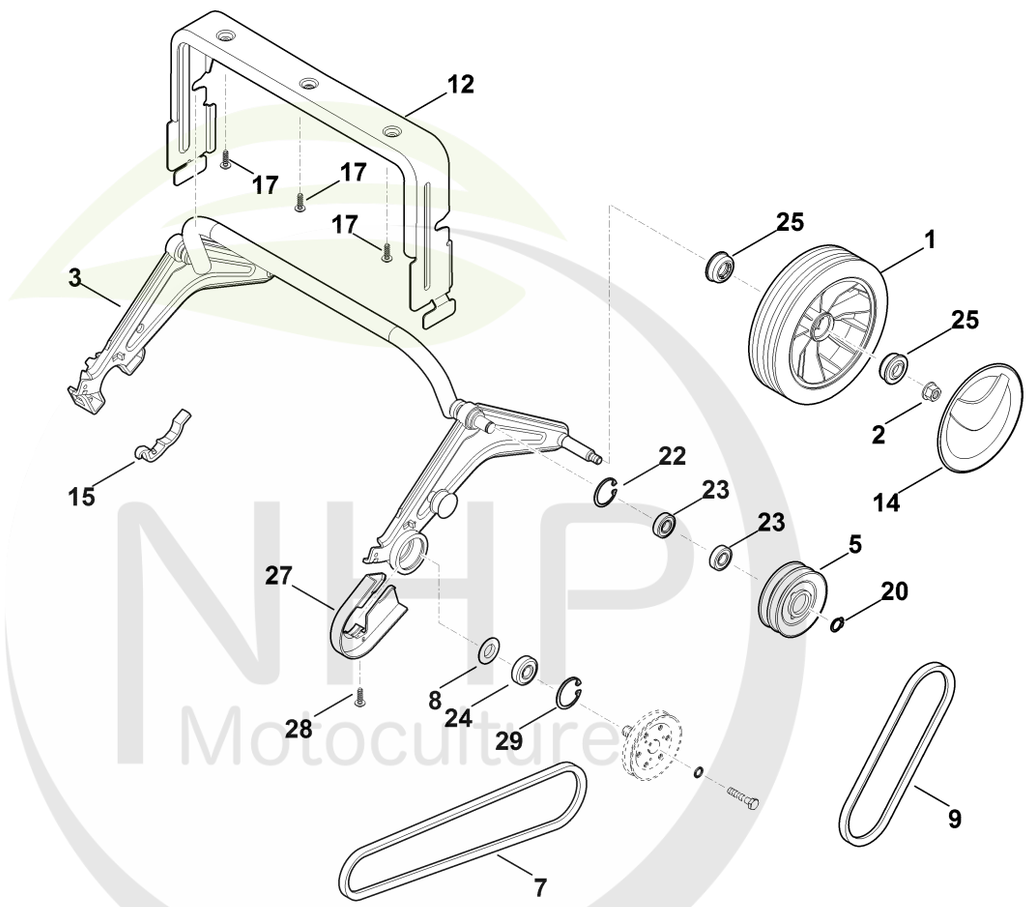

NHP Motoculture
Cultivez votre univers



CLIQUEZ SUR LES RÉFÉRENCES SOULIGNÉES

1 produit : accès direct à sa fiche NHP.
Plusieurs produits : recherche sur le site NHP.

19/19 références reliées au catalogue.

E - Axe, Entrainement

#	Numéro de pièce	Description	Quantité	Contient un ou plusieurs articles	Remarques
1	6100 700 0401	Roue	2	25	
2	9216 261 1100	Ecrou à embase M8	2		
3	6290 700 2407	Axe	1		
5	6290 700 2521	Poulie double de courroie trapézoïdale	1	22,23	
7	6290 704 2115	Courroie trapézoïdale	1		
8	6290 702 2211	Disque de protection	1		
9	6290 704 2101	Courroie trapézoïdale	1		
12	6290 763 2800	Butée d'essieu	1		
14	6340 704 0301	Chapeau de roue	2		
15	6375 763 2800	Crampon d'axe	1		
17	9104 007 4410	Vis Parker P6x16	3		
20	9455 621 1130	Circlip 12x1	1		
22	9456 621 3100	Circlip 28x1,2	1		
23	9503 003 5131	Roulement rainuré à billes 6001-2RS	2		
24	9503 003 5330	Roulement rainuré à billes 6003-2RS	1		
25	9503 003 9011	Roulement rainuré à billes 27M-3,6x12	4		
27	6290 704 1600	Protègecourroie	1		
28	9104 007 4289	Vis taraud P5x20	1		
29	9456 621 3860	Circlip 35x1,5	1		

NHP Motoculture
Cultivez votre univers



IDENTIFIEZ LE REPÈRE

Puis retrouvez la référence correspondante dans la nomenclature associée.

Ouvrir la nomenclature - page 15

F - Unité de scarification

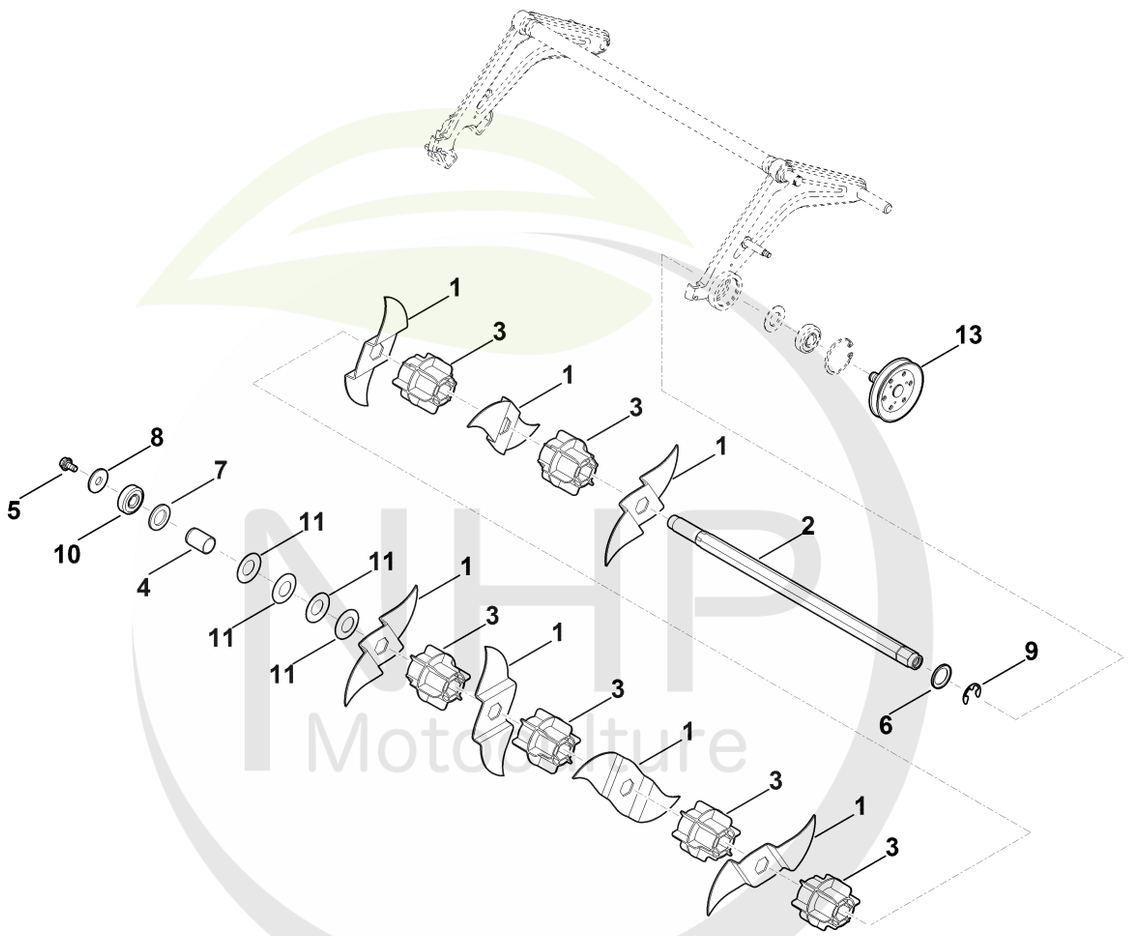

NHP Motoculture
Cultivez votre univers



CLIQUEZ SUR LES RÉFÉRENCES SOULIGNÉES

1 produit : accès direct à sa fiche NHP.
Plusieurs produits : recherche sur le site NHP.

13/15 références reliées au catalogue.

F - Unité de scarification

#	Numéro de pièce	Description	Quantité	Contient un ou plusieurs articles	Remarques
	6290 007 1000	Jeu de Couteau	1	1,3	
	6290 700 3503	Arbre cpl.	1	1-13	
1	6290 702 0100	Couteau	7		
2	6290 702 0705	Arbre	1		
3	6290 702 4400	Pièce d'écartement	6		
4	6290 702 5905	Douille d'écartement	1		
5	9025 313 5000	Vis M8x16	1		Coller (LOCTITE 243)
5	9025 313 5003	Vis M8x16 Jusqu'au numéro de série: 441369504	1		Coller (LOCTITE 243)
6	6290 711 5800	Rondelle	1		
7	9294 929 0330	Rondelle 21	1		
8	9307 021 0180	Rondelle 8,4	1		
9	9460 624 1500	Anneau d'arrêt 15	1		
10	9503 003 5330	Roulement rainuré à billes 6003-2RS	1		
11	9485 648 2222	Rondelle belleville 40x20,4x1	4		
13	6290 700 2501	Poulie à gorge	1		

NHP Motoculture
Cultivez votre univers



IDENTIFIEZ LE REPÈRE

Puis retrouvez la référence correspondante dans la nomenclature associée.

Ouvrir la nomenclature - page 17

G - Outil spécial

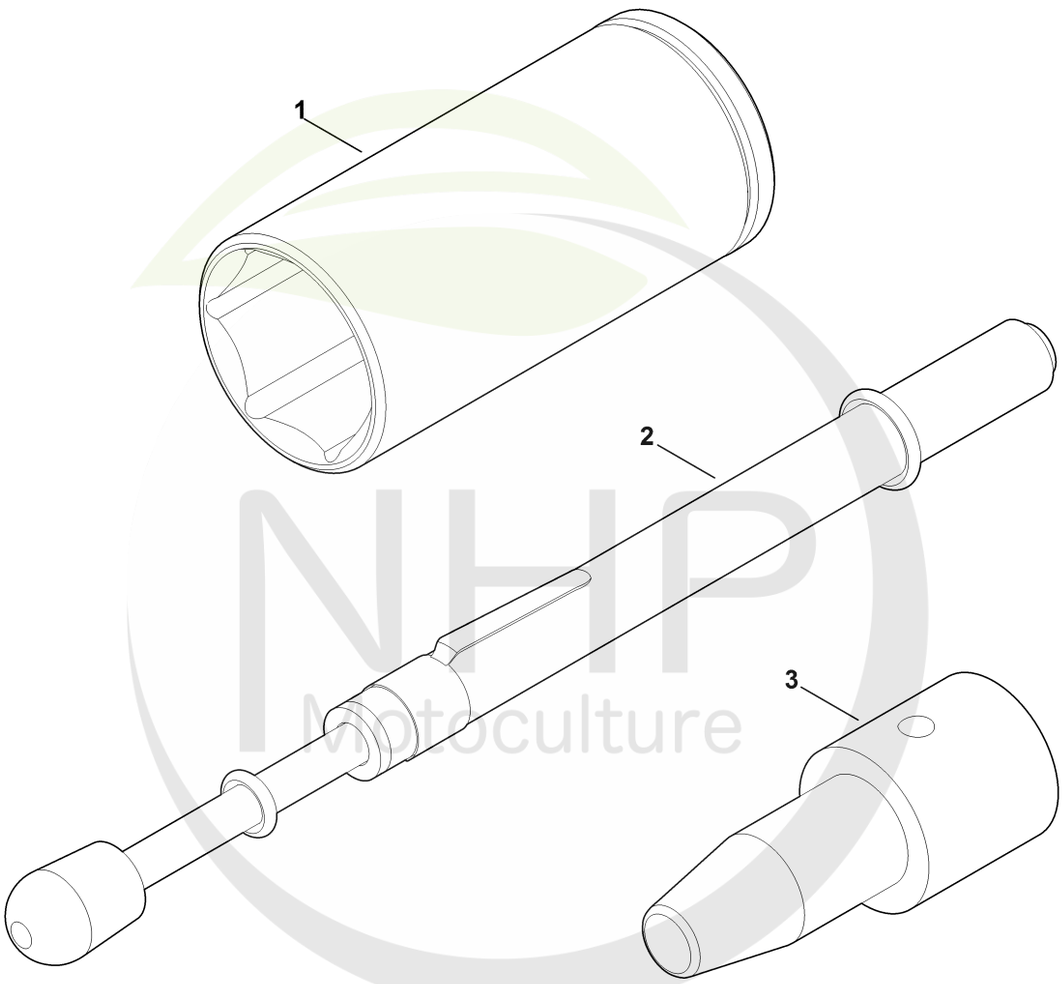

NHP Motoculture
Cultivez votre univers



CLIQUEZ SUR LES RÉFÉRENCES SOULIGNÉES

1 produit : accès direct à sa fiche NHP.
Plusieurs produits : recherche sur le site NHP.

3/3 références reliées au catalogue.

G - Outil spécial

#	Numéro de pièce	Description	Quantité	Contient un ou plusieurs articles	Remarques
1	0812 190 1007	Douille longue SW27, 1/2"	1		
2	0000 850 7000	Appareil de contrôle de la tension de la courroie	1		
3	6290 893 2300	Goujon d'extraction	1		

NHP
Motoculture
Cultivez votre univers



IDENTIFIEZ LE REPÈRE

Puis retrouvez la référence correspondante dans la nomenclature associée.

Ouvrir la nomenclature - page 19

H - Connexion electrique

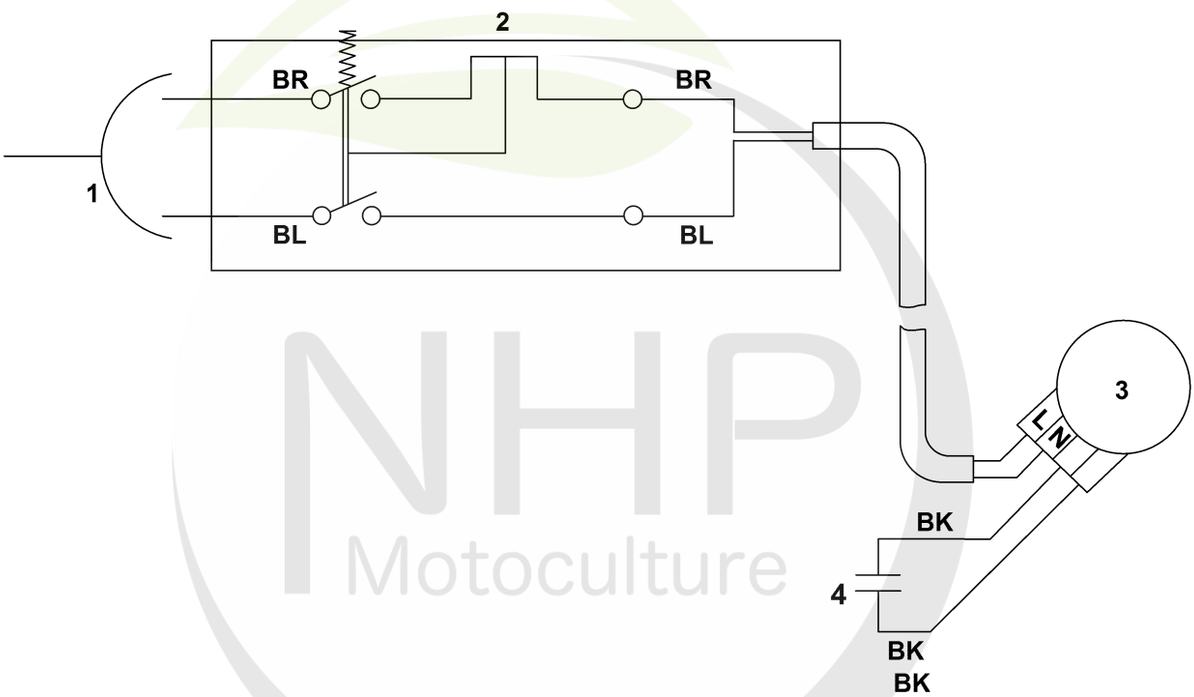

NHP Motoculture
Cultivez votre univers



CLIQUEZ SUR LES RÉFÉRENCES SOULIGNÉES

1 produit : accès direct à sa fiche NHP.
Plusieurs produits : recherche sur le site NHP.

0/0 références reliées au catalogue.

H - Connexion electrique

#	Numéro de pièce	Description	Quantité	Contient un ou plusieurs articles	Remarques
		BK = noir	1		
		BL = bleu	1		
		BR = brun	1		
1		Réseau électrique	1		
2		Commutateur	1		
3		Moteur	1		
4		Condensateur	1		

NHP Motoculture
Cultivez votre univers