NHP Motoculture
Cultivez votre univers

ÉCLATÉ INTERACTIF NHP MOTOCULTURE
Identifiez le repère, puis cliquez sur la référence soulignée.
Les références non soulignées ne sont pas retrouvées dans l'export.

STIHL®

MS 231 C-BE

Liste des pièces
17.03.2025
France, français

Table des matières

Carter moteur 2
Cylindre 4
Silencieux 6
Pompe à huile, Embrayage 8
Frein de chaîne 10
Tendeur de chaîne, Couvercle de pignon 12
Dispositif d'allumage, Faisceau de câbles 14
Dispositif de lancement, Protège-main 16
Carter de réservoir 19
Système AV, Poignée tubulaire 21
Capot, Déflecteur d'air 23
Support de carburateur, Filtre à air 25
Carburateur 27
Carburateur WTF-2, WTF-4, WTF-8, WTF-9 (54.2013) 30
Commande des gaz 32
Outils, Accessoires 34
Laser 2-in-1 36
Numéro de machine 38
Smart Connector 40
Consommables et matières auxiliaires 42



IDENTIFIEZ LE REPÈRE

Puis retrouvez la référence correspondante dans la nomenclature associée.

Ouvrir la nomenclature - page 3

Carter moteur

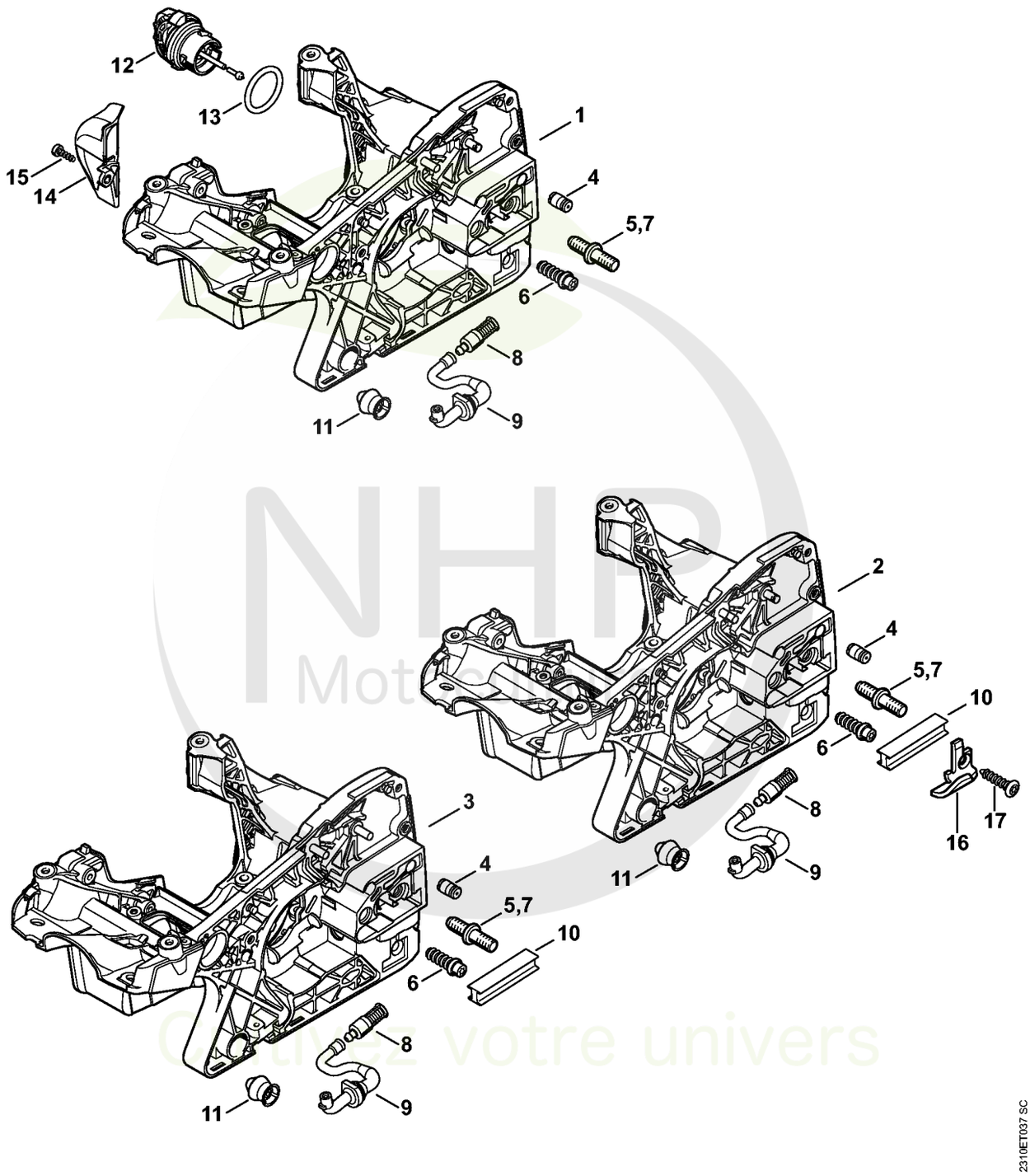

NHP Motor
Cultivez votre univers



CLIQUEZ SUR LES RÉFÉRENCES SOULIGNÉES

1 produit : accès direct à sa fiche NHP.
Plusieurs produits : recherche sur le site NHP.

14/15 références reliées au catalogue.

Carter moteur

#	Numéro de pièce	Description	Quantité	Contient un ou plusieurs articles	Remarques
2	1143 020 3025	Carter moteur	1	4 - 6, 8 - 10, 12, 13, 15	
4	1128 640 9100	Soupape	1		
5	1123 664 2400	Vis à embase	1		
6	1143 664 2401	Vis à embase	1		
7	1123 664 2405	Vis à embase D9/M8	1		
8	1123 640 3800	Crépine d'aspiration	1		
9	1143 647 9401	Tuyau	1		
10	1143 021 2800	Pièce intercalaire	1		
11	1143 791 5900	Butoir d'arrêt	1		
12	0000 350 0537	Bouchon de réservoir d'huile	1	13	
13	9645 948 2470	Joint torique 23x3	1		
14	1143 140 7800	Préséparateur	1		
15	9074 477 2995	Vis cylindrique IS-P4x12	1		
16	0000 656 7700	Arrêt de chaîne	1		
17	9074 477 4438	Vis cylindrique IS-P6x30	1		

NHP Motoculture
Cultivez votre univers



IDENTIFIEZ LE REPÈRE

Puis retrouvez la référence correspondante dans la nomenclature associée.

Ouvrir la nomenclature - page 5

Cylindre

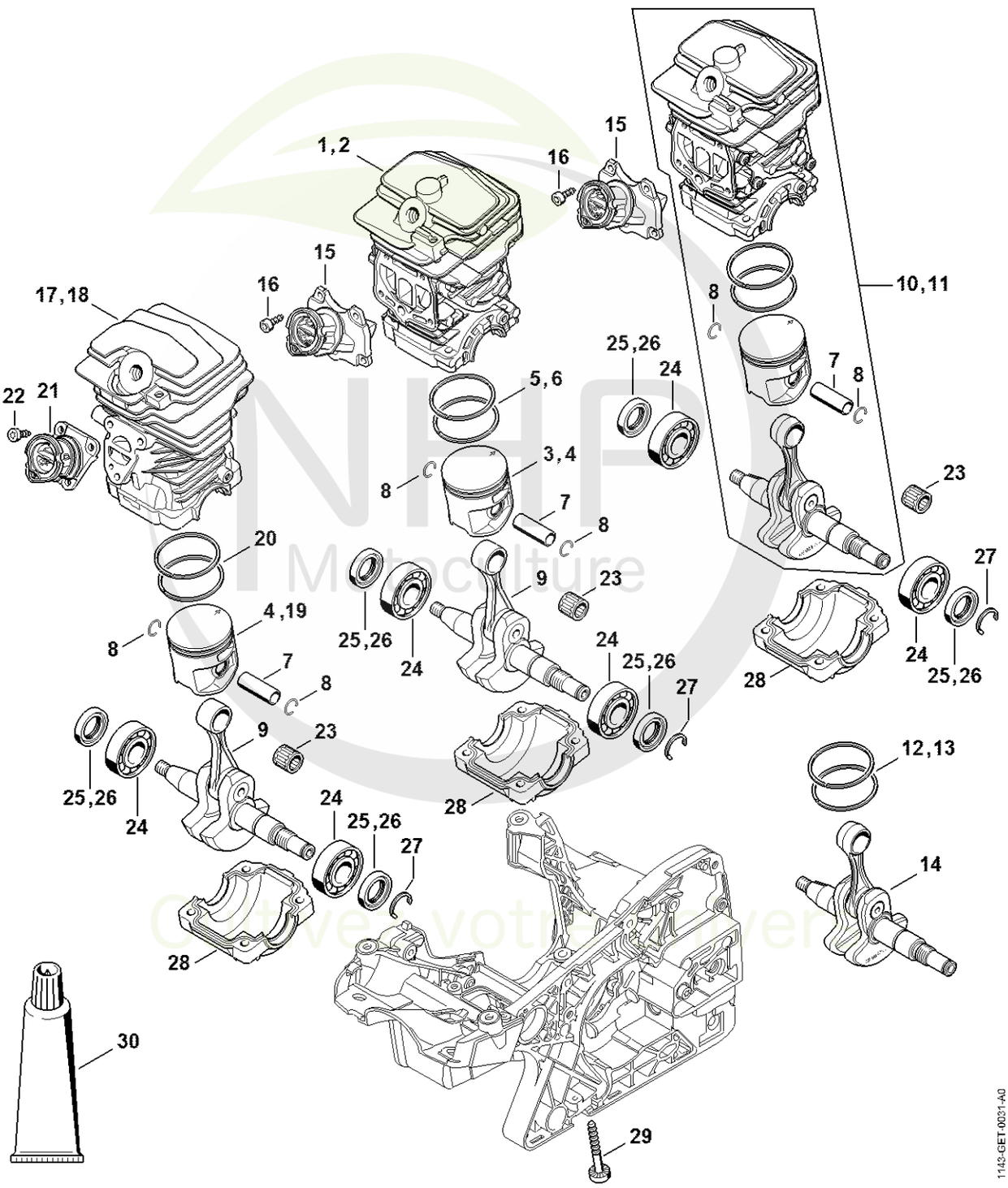



CLIQUEZ SUR LES RÉFÉRENCES SOULIGNÉES

1 produit : accès direct à sa fiche NHP.
Plusieurs produits : recherche sur le site NHP.

21/21 références reliées au catalogue.

Cylindre

#	Numéro de pièce	Description	Quantité	Contient un ou plusieurs articles	Remarques
1	1143 020 1205	Cylindre avec piston Ø 42,5 mm	1	3, 5, 7, 8, 29	
3	1143 030 2013	Piston Ø 42,5 mm	1	5, 7, 8	
5	1143 034 3009	Segment de piston Ø 42,5x1,2 mm	2		
7	1143 034 1500	Axe de piston 10x8x27,88	1		
8	9463 650 1000	Jonc d'arrêt 10	2		
9	1143 030 0401	Vilebrequin	1		
15	1143 140 2501	Coude	1		
16	9075 478 3012	Vis cylindrique IS-D4x12	4		
17	1143 020 1201	Cylindre avec piston Ø 41,5 mm	1	7, 8, 19, 20, 29	
19	1143 030 2005	Piston Ø 41,5 mm	1	7, 8, 20	
20	1143 034 3001	Segment de piston Ø 41,5x1,2 mm	2		
21	1143 140 2500	Coude	1		
22	9075 478 3012	Vis cylindrique IS-D4x12	3		
23	9512 003 2331	Cage à aiguilles 10x14x12,5	1		
24	9503 003 0340	Roulement rainuré à billes 6202	2		
25	9639 951 1584	Bague d'étanchéité 15x25x5	2		
26	9638 003 1581	Bague d'étanchéité 15x25x5	2		
27	9468 621 1520	Circlip 15x1	1		
28	1143 021 2502	Carter inférieur	1		
29	9075 478 4197	Vis cylindrique IS-D5,3x43	4		
30	0783 830 2000	Pâte d'étanchéité Dirko HT rouge	1		

NHP Motoculture
Cultivez votre univers



IDENTIFIEZ LE REPÈRE

Puis retrouvez la référence correspondante dans la nomenclature associée.

Ouvrir la nomenclature - page 7

Silencieux

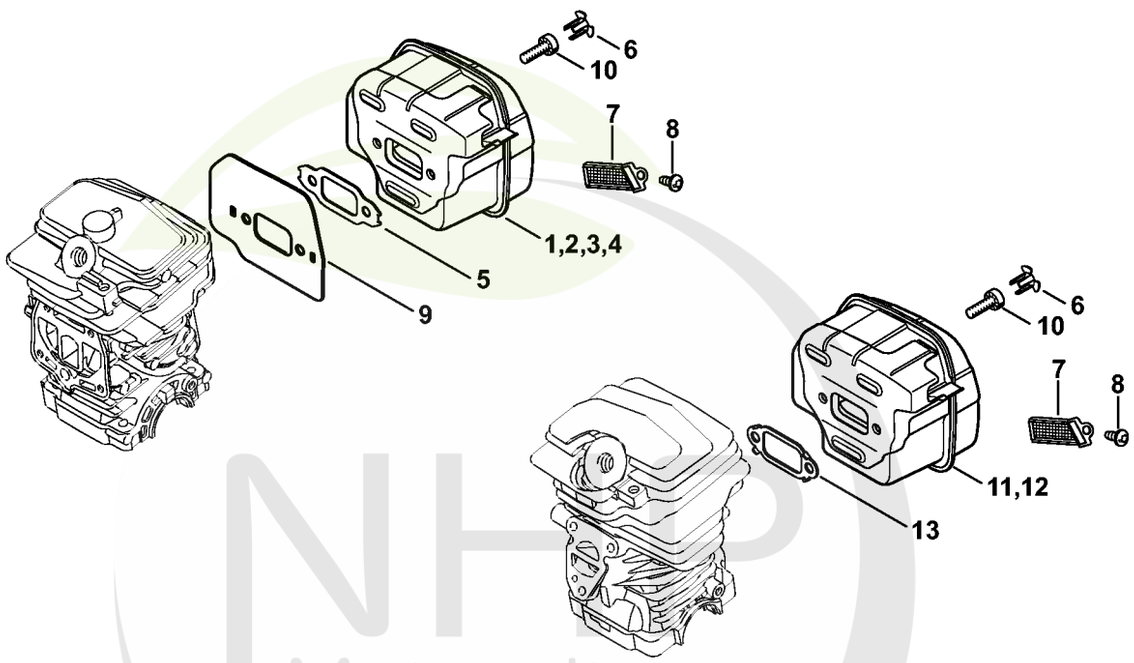

1143-GET-0008-A0

NHP Motoculture
Cultivez votre univers



CLIQUEZ SUR LES RÉFÉRENCES SOULIGNÉES

1 produit : accès direct à sa fiche NHP.
Plusieurs produits : recherche sur le site NHP.

5/5 références reliées au catalogue.

Silencieux

#	Numéro de pièce	Description	Quantité	Contient un ou plusieurs articles	Remarques
5	1143 149 0603	Joint de silencieux	1		
6	1135 145 9002	Bouchon	2		
10	9022 341 0983	Vis cylindrique IS-M5x16	2		
11	1143 140 0651	Silencieux	1	6, 13	
13	1143 149 0601	Joint de silencieux	1		

NHP Motoculture
Cultivez votre univers



IDENTIFIEZ LE REPÈRE

Puis retrouvez la référence correspondante dans la nomenclature associée.

Ouvrir la nomenclature - page 9

Pompe à huile, Embrayage

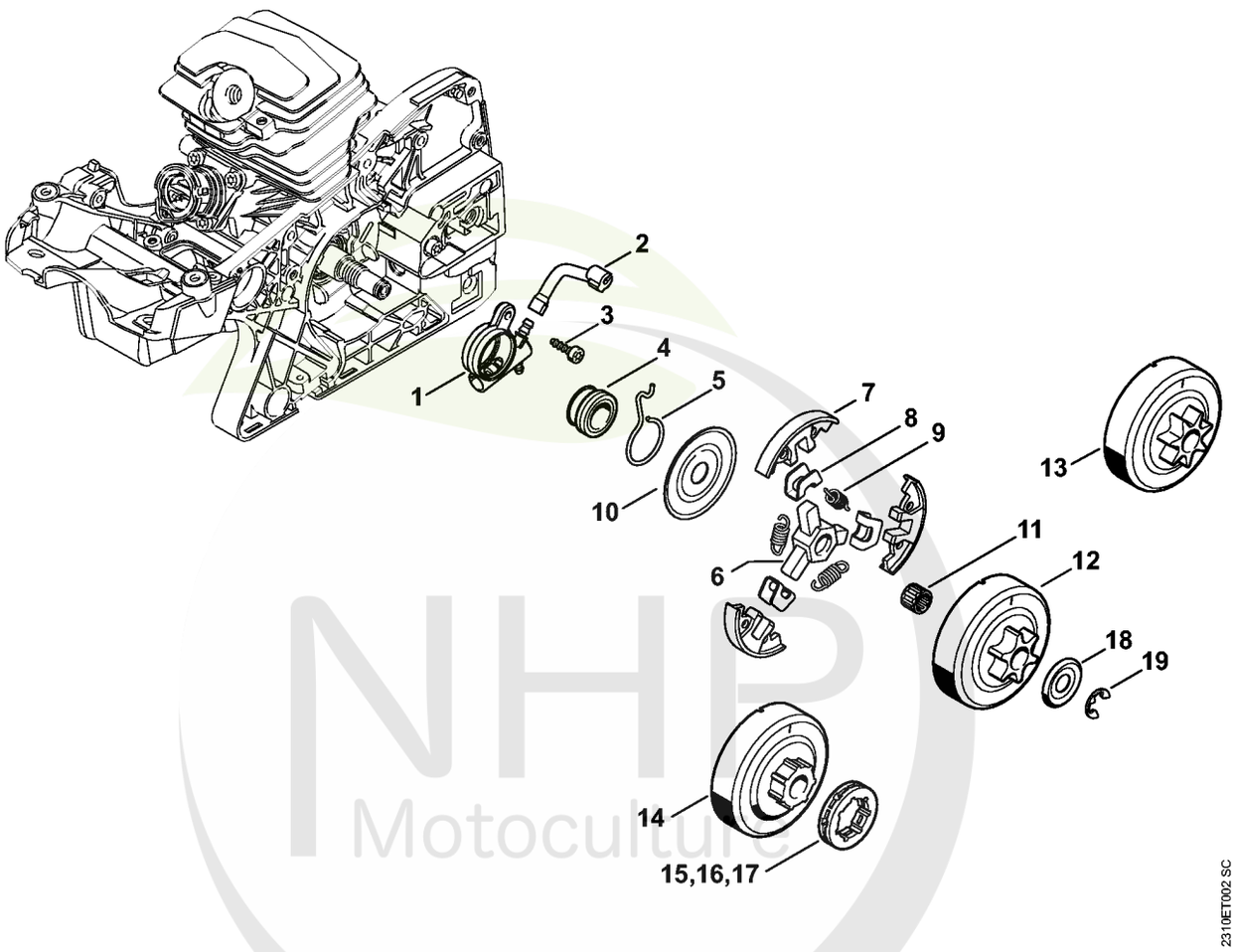

NHP Motoculture
Cultivez votre univers



CLIQUEZ SUR LES RÉFÉRENCES SOULIGNÉES

1 produit : accès direct à sa fiche NHP.
Plusieurs produits : recherche sur le site NHP.

23/23 références reliées au catalogue.

Pompe à huile, Embrayage

#	Numéro de pièce	Description	Quantité	Contient un ou plusieurs articles	Remarques
1	1143 640 3201	Pompe à huile	1		
2	1143 647 9403	Tuyau	1		
3	9075 478 3016	Vis cylindrique IS-D4x16	2		
4	1123 640 7102	Vis sans fin	1	5	
5	1123 647 2400	Ressort	1		
	1123 160 2050	Embrayage	1	6 - 10	
6	1121 162 3201	Entraîneur	1		
7	1129 162 0800	Masselotte	3		
8	1127 162 3000	Pièce de fixation	3		
9	0000 997 5515	Ressort de tension	3		
10	1121 162 1001	Rondelle de recouvrement	1		
11	9512 933 2260	Cage à aiguilles 10x13x10	1		
12	1143 640 2000	Pignon 3/8" Picco 6D	1		
13	1143 640 2002	Pignon 0.325" 7D	1		
	1123 640 2007	Pignon 1/4" 8D	1		Carving
	1143 007 1002	Jeu de pignon à anneau 3/8"P 7D	1	14, 15, 18, 19	
14		Cloche d'embrayage	1		
15	0000 642 1240	Pignon à anneau 3/8" Picco 7D	1		
	1143 007 1003	Jeu de pignon à anneau 0.325" 7D	1	14, 16, 18, 19	
16	0000 642 1236	Pignon à anneau 0.325" 7D	1		
	1143 007 1004	Jeu de pignon à anneau 0.325" 8D	1	14, 17 - 19	
17	0000 642 1234	Pignon à anneau 0.325" 8D	1		
18	0000 958 1022	Rondelle Ø 27 mm	1		
19	9460 624 0801	Anneau d'arrêt 8x1,3	1		

NHP Motoculture
Cultivez votre univers



IDENTIFIEZ LE REPÈRE

Puis retrouvez la référence correspondante dans la nomenclature associée.

Ouvrir la nomenclature - page 11

Frein de chaîne

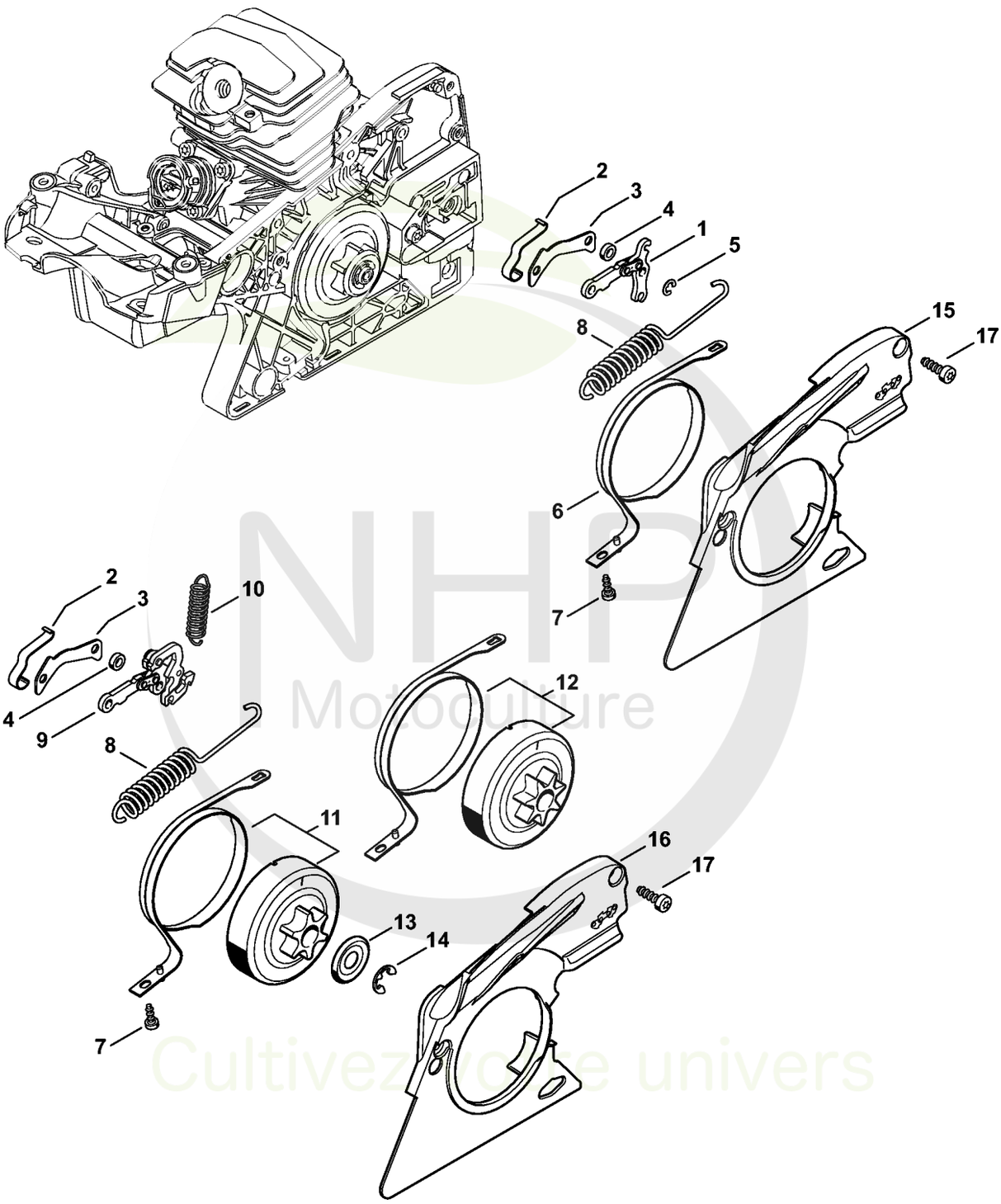

NHP Motoculture
Cultivez votre univers



CLIQUEZ SUR LES RÉFÉRENCES SOULIGNÉES

1 produit : accès direct à sa fiche NHP.
Plusieurs produits : recherche sur le site NHP.

10/11 références reliées au catalogue.

Frein de chaîne

#	Numéro de pièce	Description	Quantité	Contient un ou plusieurs articles	Remarques
1	1138 160 5000	Levier	1		
2	1123 162 7800	Ressort à lame	1		
3	1143 162 5802	Bride de fixation	1		
4	0000 958 0521	Rondelle	1		
5	9460 624 0400	Anneau d'arrêt 4	1		
6	1143 160 5401	Collier de frein	1		
7	9074 477 2995	Vis cylindrique IS-P4x12	1		
8	1143 162 7901	Ressort de tension	1		
15	1143 021 1101	Couvercle	1		
16	1143 021 1101	Couvercle	1		
17	9074 477 4132	Vis cylindrique IS-P5x18	2		

NHP Motoculture
Cultivez votre univers



IDENTIFIEZ LE REPÈRE

Puis retrouvez la référence correspondante dans la nomenclature associée.

Ouvrir la nomenclature - page 13

Tendeur de chaîne, Couvercle de pignon

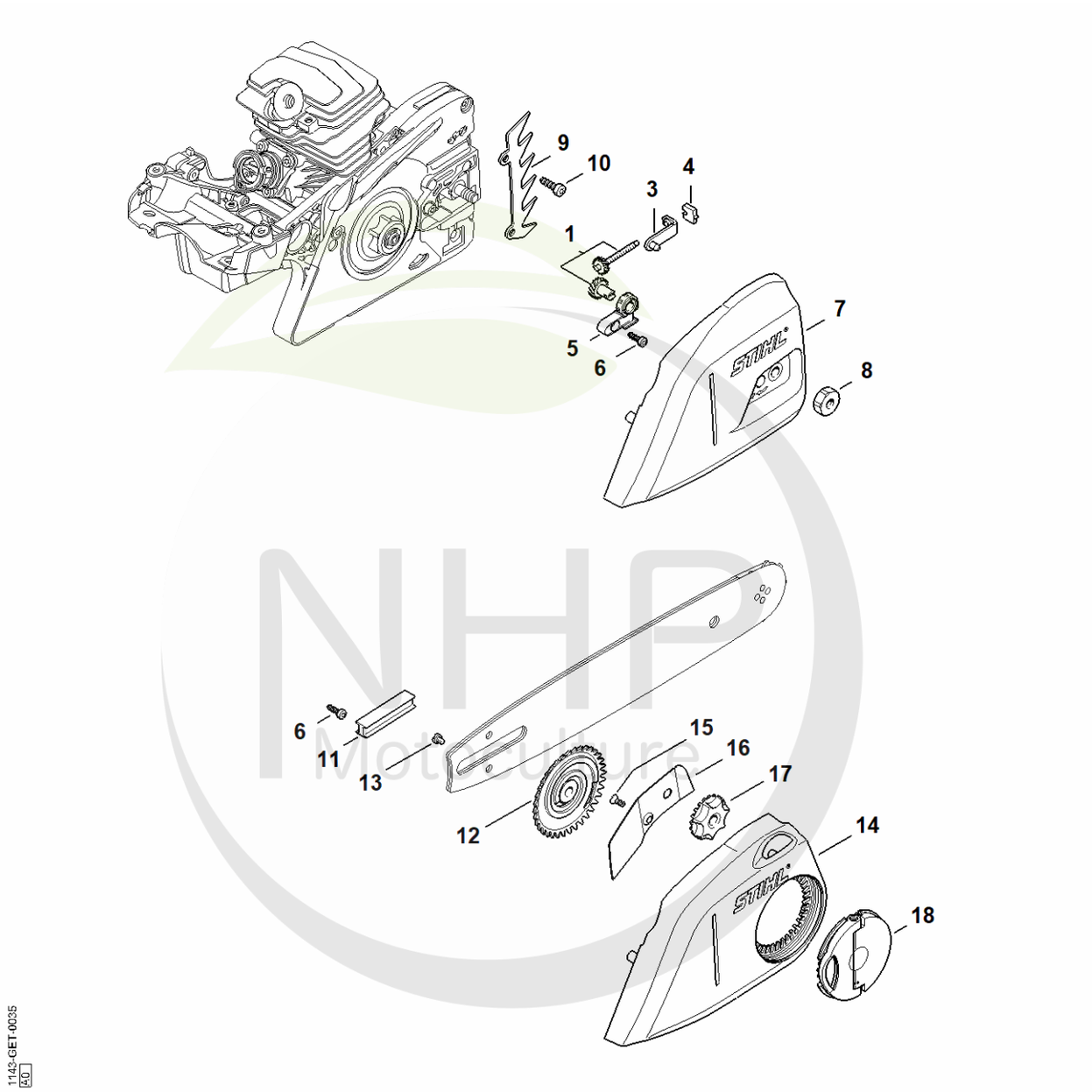

NHP Motoculture
Cultivez votre univers



CLIQUEZ SUR LES RÉFÉRENCES SOULIGNÉES

1 produit : accès direct à sa fiche NHP.
Plusieurs produits : recherche sur le site NHP.

11/12 références reliées au catalogue.

Tendeur de chaîne, Couvercle de pignon

#	Numéro de pièce	Description	Quantité	Contient un ou plusieurs articles	Remarques
6	9074 477 2995	Vis cylindrique IS-P4x12	1		
9	1143 664 0500	Griffe	1		
10	9074 477 4130	Vis IS P5x16	2		
	1143 007 1005	Jeu de pièces de tendeur de chaîne rapide	1	6, 11 - 18	
11	1143 021 2800	Pièce intercalaire	1		
12	1123 660 3001	Rondelle de tension	1	13	
13	9041 319 0600	Vis cylindrique M4x5	1		
14	1143 640 1731	Couvercle de pignon	1	15 - 17	
15	9076 478 2996	Vis à tête fraisée P4x12	1		
16	1139 648 3800	Tôle de protection	1		
17	1123 648 2202	Molette de tension	1		
18	1121 660 1000	Écrou à ailettes	1		

NHP Motoculture
Cultivez votre univers



IDENTIFIEZ LE REPÈRE

Puis retrouvez la référence correspondante dans la nomenclature associée.

Ouvrir la nomenclature - page 15

Dispositif d'allumage, Faisceau de câbles

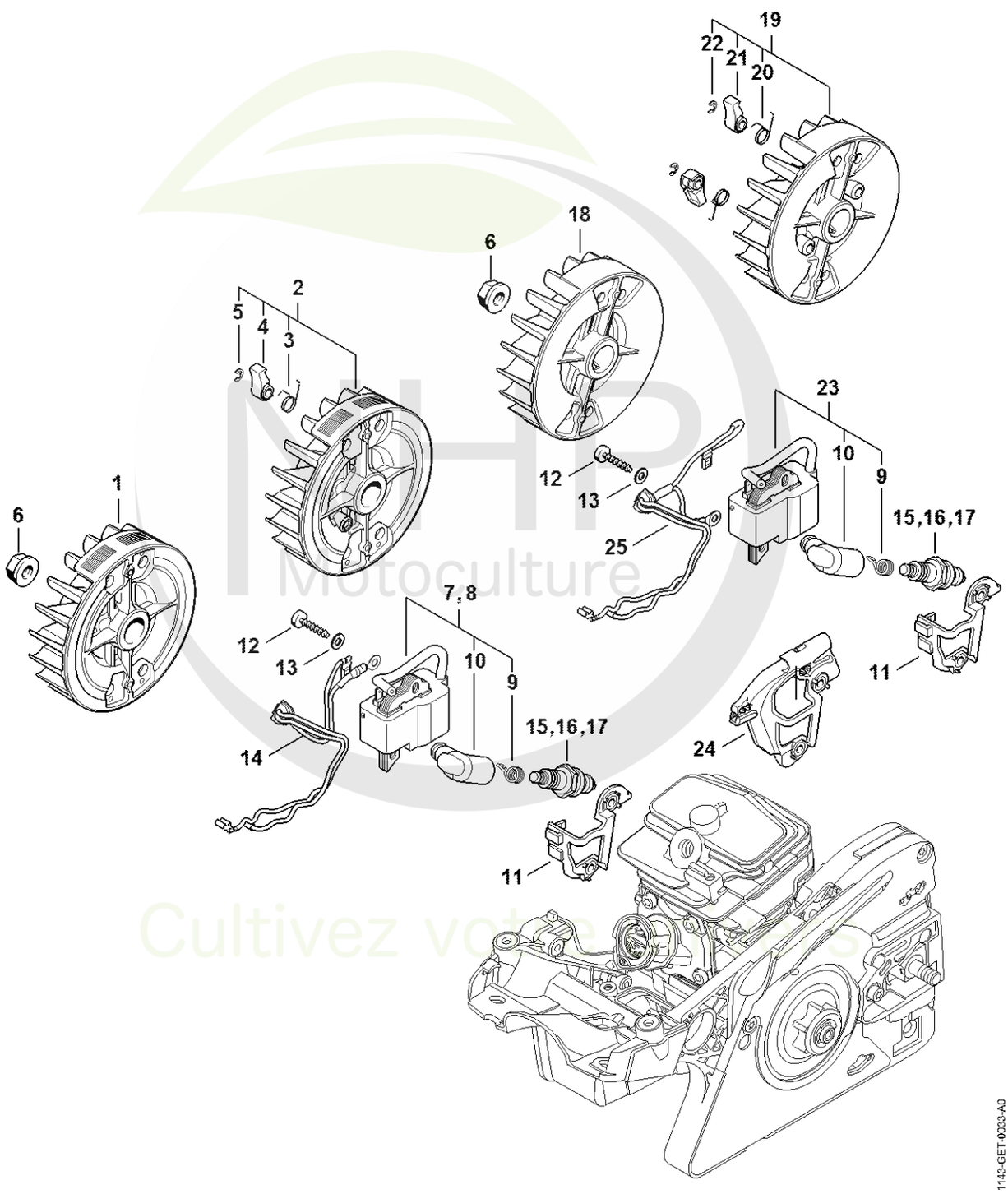

Cultivez votre passion



CLIQUEZ SUR LES RÉFÉRENCES SOULIGNÉES

1 produit : accès direct à sa fiche NHP.
Plusieurs produits : recherche sur le site NHP.

19/20 références reliées au catalogue.

Dispositif d'allumage, Faisceau de câbles

#	Numéro de pièce	Description	Quantité	Contient un ou plusieurs articles	Remarques
2	1143 400 1235	Rotor	1	3 - 5	
3	0000 998 1100	Ressort coudé	1		
4	1139 195 7200	Cliquet	1		
5	9460 624 0320	Anneau d'arrêt 3,2	1		
6	0000 955 0802	Écrou à embase M8x1	1		
7	1143 400 1315	Module d'allumage	1	9, 10	
9	0000 998 0604	Ressort coudé	1		
10	0000 405 1007	Contact de câble d'allumage	1		
11	1143 440 3503	Attache de câble	1		
12	9075 478 3022	Vis cylindrique IS-D4x20	2		
13	9291 021 0100	Rondelle 4,3	2		
14	1143 440 3013	Faisceau de câbles	1		
15	0000 400 7011	Bougie NGK CMR6H	1		
19	1143 400 1233	Rotor	1	20 - 22	
20	0000 998 1100	Ressort coudé	2		
21	1139 195 7200	Cliquet	2		
22	9460 624 0320	Anneau d'arrêt 3,2	2		
23	1143 400 1307	Module d'allumage	1	9, 10	
24	1143 440 3501	Attache de câble	1		
25	1143 440 3001	Faisceau de câbles	1		

NHP Motoculture
Cultivez votre univers



IDENTIFIEZ LE REPÈRE

Puis retrouvez la référence correspondante dans la nomenclature associée.

Ouvrir la nomenclature - page 17

Dispositif de lancement, Protège-main

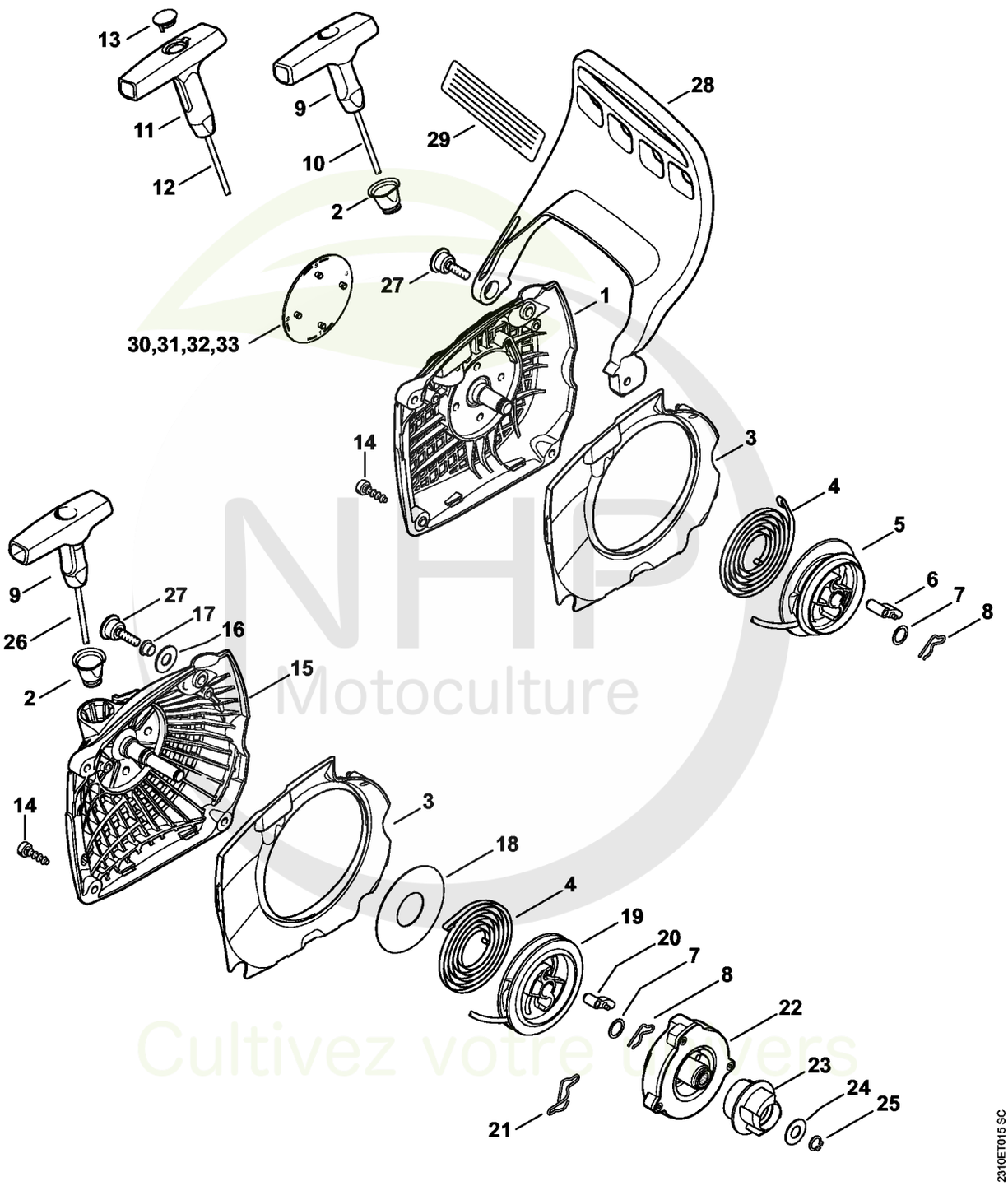

NHP Motoculture
Cultivez votre univers



CLIQUEZ SUR LES RÉFÉRENCES SOULIGNÉES

1 produit : accès direct à sa fiche NHP.
Plusieurs produits : recherche sur le site NHP.

25/26 références reliées au catalogue.

Dispositif de lancement, Protège-main

#	Numéro de pièce	Description	Quantité	Contient un ou plusieurs articles	Remarques
2	1110 084 9102	Douille	1		
3	1143 084 7801	Segment	1		
4	1143 190 0600	Ressort de rappel	1		
7	0000 958 0923	Rondelle	1		
8	1118 195 3500	Ressort	1		
9	1121 195 3400	Poignée	1		
15	1143 353 7000	Recouvrement	1		
16	9074 477 4148	Vis cylindrique IS-P5x34	1		
17	1141 989 0600	Douille	1		
19	4242 353 2600	Raccord en équerre	1		
14	9074 477 4132	Vis cylindrique IS-P5x18	3		
	1143 080 2133	Carter de ventilateur avec lanceur	1	2 - 4, 7 - 9, 15 - 20, 22 - 26	
21	0000 937 5006	Tuyau 2,2x5,4 mm x 1 m, R5	1		
15	1143 080 1833	Carter de ventilateur	1	2, 16, 17	
16	0000 958 0607	Rondelle	1		
23	1143 353 2601	Raccord en équerre	1		
17	9416 868 6610	Rivet tubulaire 6,5x0,5x5,8	1		
18	1143 195 9030	Rondelle	1		
25	9074 478 2970	Vis cylindrique IS-P4x10	1		
19	1123 195 0401	Poulie à câble	1		
20	1123 195 7200	Cliquet	1		
27	0000 930 2802	Tuyau 2,2x5,4 mm x 1 m, R1	1		
21	1128 195 3500	Ressort	1		
22	1143 190 0731	Boîtier de ressort	1		
29	0000 989 0816	Douille de protection	1		
23	1143 195 2030	Entraîneur	1		

NHP Motoculture
Cultivez votre univers



CLIQUEZ SUR LES RÉFÉRENCES SOULIGNÉES

1 produit : accès direct à sa fiche NHP.
Plusieurs produits : recherche sur le site NHP.

8/8 références reliées au catalogue.

Dispositif de lancement, Protège-main

#	Numéro de pièce	Description	Quantité	Contient un ou plusieurs articles	Remarques
24	0000 958 0810	Rondelle	1		
25	9455 621 0570	Circlip 8x0,8	1		
26	4137 195 8200	Câble de lancement Ø 2,7x910 mm	1		
33	0000 967 7247	Pictogramme d'avertissement MS	1		
27	1141 790 6101	Vis à douille	1		
28	1143 792 9103	Protège-main	1		
31	1143 967 1531	Plaque matricule MS 231 C	1		
33	1143 967 1533	Plaque matricule MS 251 C	1		

NHP Motoculture
Cultivez votre univers



IDENTIFIEZ LE REPÈRE

Puis retrouvez la référence correspondante dans la nomenclature associée.

Ouvrir la nomenclature - page 20

Carter de réservoir

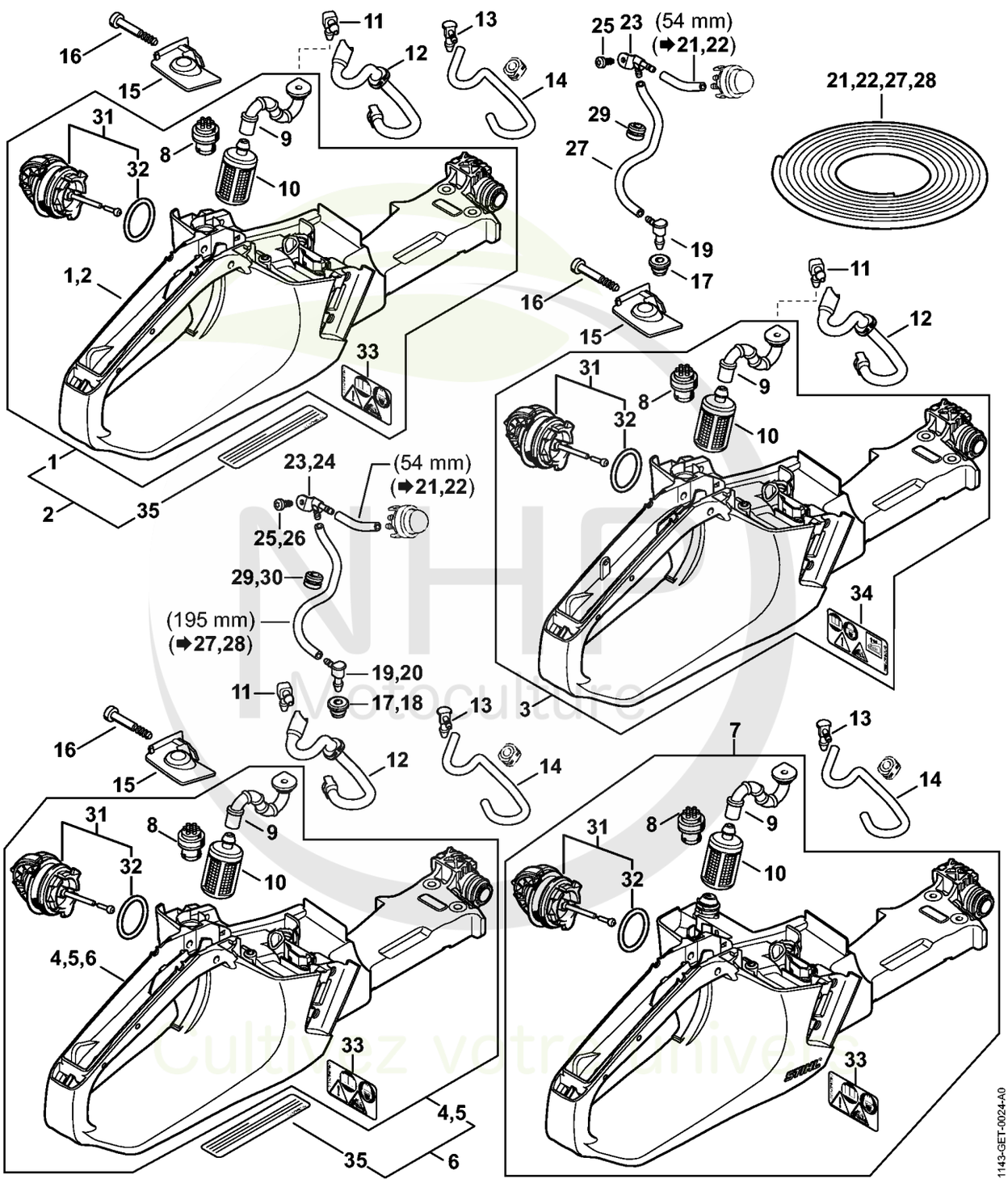

NHP Motoculture
Cultivez votre univers



CLIQUEZ SUR LES RÉFÉRENCES SOULIGNÉES

1 produit : accès direct à sa fiche NHP.
Plusieurs produits : recherche sur le site NHP.

20/20 références reliées au catalogue.

Carter de réservoir

#	Numéro de pièce	Description	Quantité	Contient un ou plusieurs articles	Remarques
4	1143 350 0833	Carter de réservoir	1	8 - 10, 17, 31 - 33	
8	0000 350 5800	Aération de réservoir	1		
9	1143 358 7700	Tuyau	1		
10	0000 350 3518	Crépine d'aspiration	1		
11	4224 122 3900	Raccord en équerre	1		
12	1143 358 7702	Tuyau	1		
13	4242 353 2600	Raccord en équerre	1		
14	1143 937 5000	Tuyau 154 mm	1		
15	1143 353 7000	Recouvrement	1		
16	9074 477 4148	Vis cylindrique IS-P5x34	1		
17	1141 989 0600	Douille	1		
19	4242 353 2600	Raccord en équerre	1		
21	0000 937 5006	Tuyau 2,2x5,4 mm x 1 m, R5	1		
23	1143 353 2601	Raccord en équerre	1		
25	9074 478 2970	Vis cylindrique IS-P4x10	1		
27	0000 930 2802	Tuyau 2,2x5,4 mm x 1 m, R1	1		
29	0000 989 0816	Douille de protection	1		
31	0000 350 0533	Bouchon de réservoir	1	32	
32	9645 948 7734	Joint torique 25x3,5	1		
33	0000 967 7247	Pictogramme d'avertissement MS	1		

NHP Motoculture
Cultivez votre univers



IDENTIFIEZ LE REPÈRE

Puis retrouvez la référence correspondante dans la nomenclature associée.

Ouvrir la nomenclature - page 22

Système AV, Poignée tubulaire

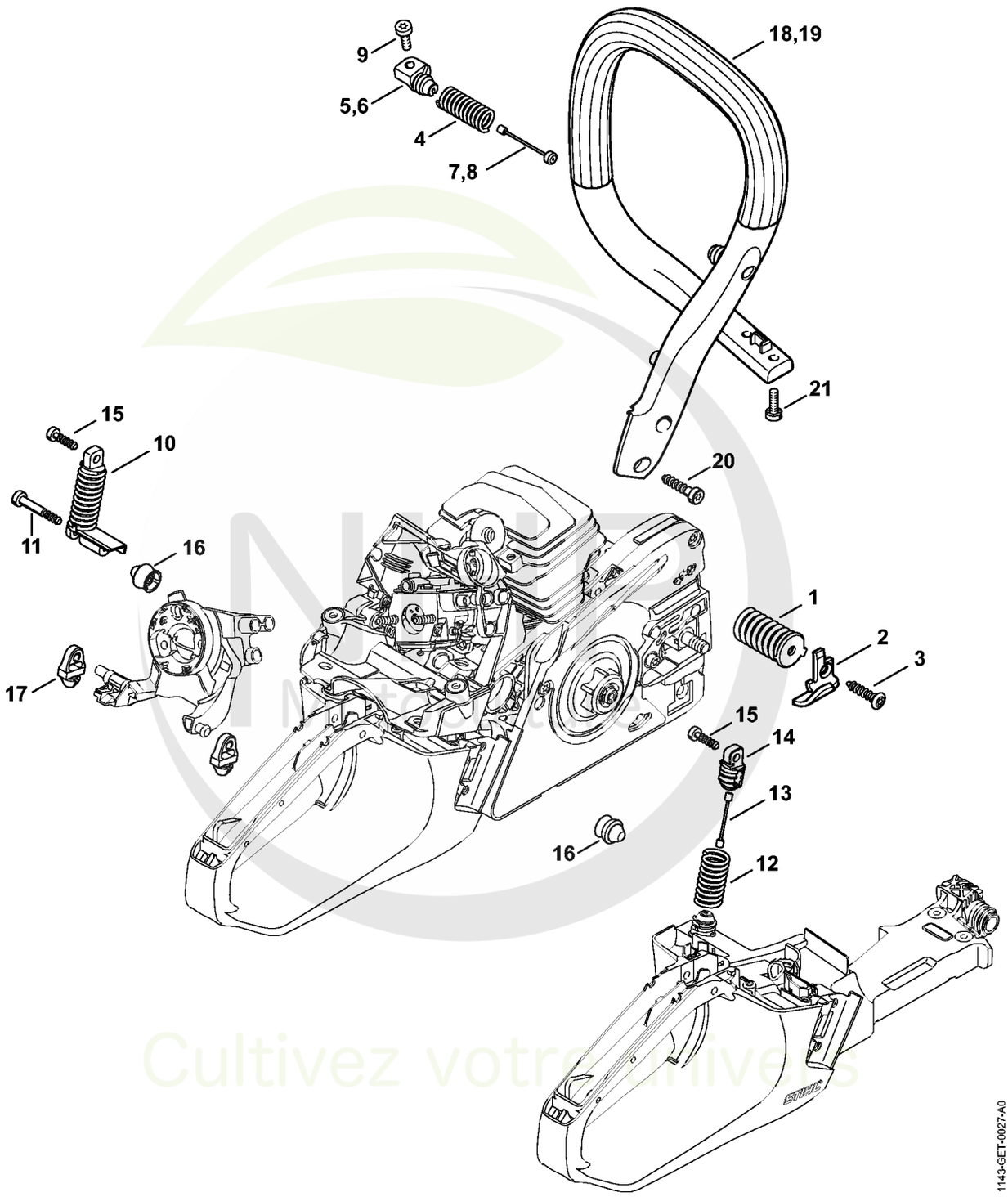

Cultivez votre univers



CLIQUEZ SUR LES RÉFÉRENCES SOULIGNÉES

1 produit : accès direct à sa fiche NHP.
Plusieurs produits : recherche sur le site NHP.

21/21 références reliées au catalogue.

Système AV, Poignée tubulaire

#	Numéro de pièce	Description	Quantité	Contient un ou plusieurs articles	Remarques
1	1143 790 8302	AV-Ressort	1		
2	0000 656 7700	Arrêt de chaîne	1		
3	9074 477 4438	Vis cylindrique IS-P6x30	1		
4	1141 791 3102	Ressort	1		
5	1141 792 2910	Bouchon de palier AV	1		
6	1143 792 2902	Bouchon de palier AV	1		
7	1135 790 8100	Arrêtoir	1		Seulement ensemble avec 1143-020-1205 + 1143-020-1207
8	1143 790 8104	Arrêtoir	1		Seulement ensemble avec 1143-020-1201 + 1143-020-1203
9	9075 478 4085	Vis cylindrique IS-D5x18	1		
10	1143 790 8301	AV-Ressort	1		
11	9074 477 4148	Vis cylindrique IS-P5x34	1		
15	9074 477 4132	Vis cylindrique IS-P5x18	1		
16	1143 791 5900	Butoir d'arrêt	2		
17	1141 122 9902	Butoir	2		
19	1143 791 1736	Poignée tubulaire	1		
20	9074 478 4545	Vis cylindrique IS-P6x26,5	2		
21	9022 341 0983	Vis cylindrique IS-M5x16	2		

NHP Motoculture
Cultivez votre univers



IDENTIFIEZ LE REPÈRE

Puis retrouvez la référence correspondante dans la nomenclature associée.

Ouvrir la nomenclature - page 24

Capot, Déflecteur d'air

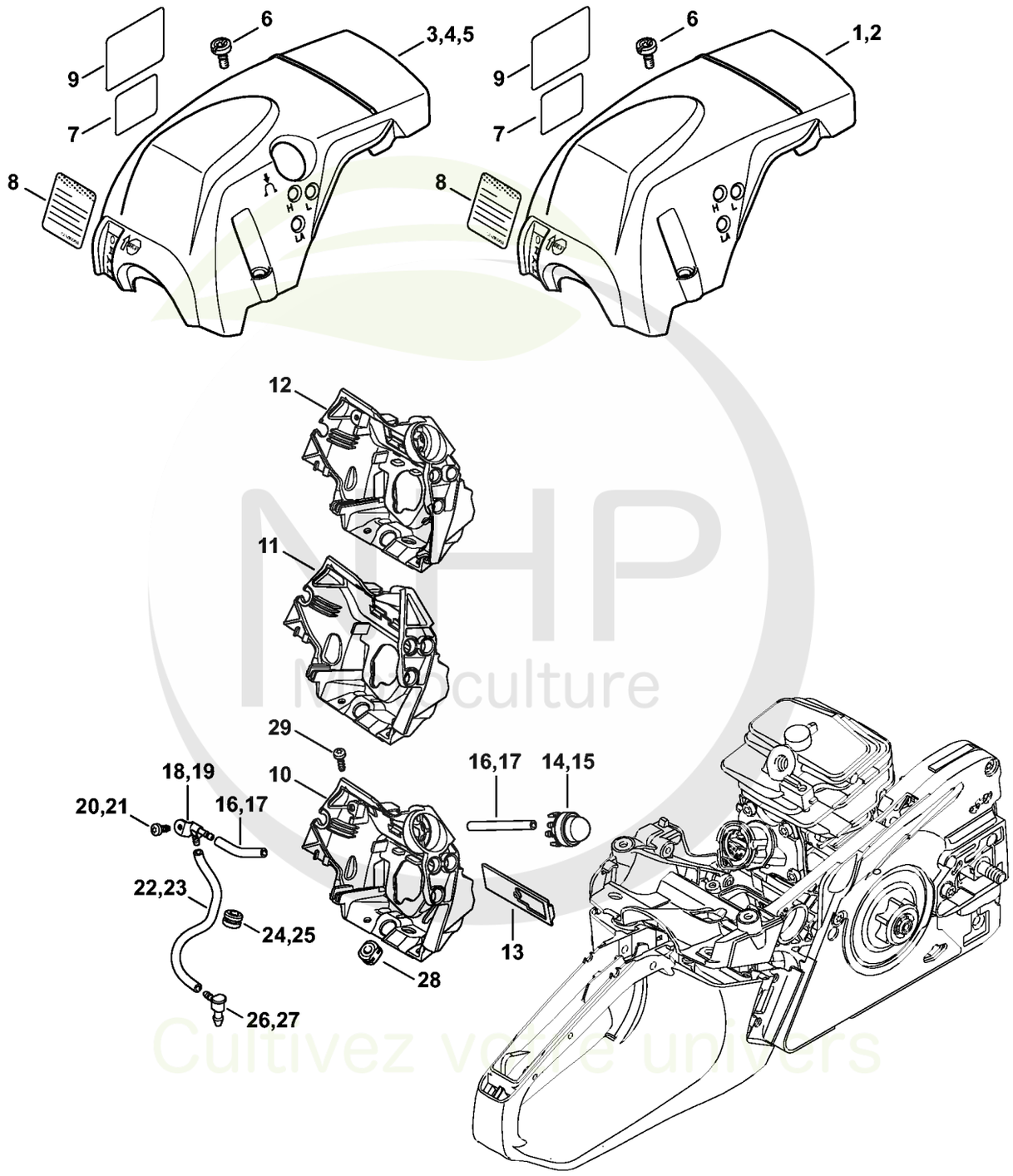

NHP Motoculture
Cultivez votre univers



CLIQUEZ SUR LES RÉFÉRENCES SOULIGNÉES

1 produit : accès direct à sa fiche NHP.
Plusieurs produits : recherche sur le site NHP.

12/13 références reliées au catalogue.

Capot, Déflecteur d'air

#	Numéro de pièce	Description	Quantité	Contient un ou plusieurs articles	Remarques
3	1143 080 1631	Capot	1	6	
6	9022 319 1028	Vis cylindrique IS-M5x14	3		
10	1143 087 3003	Capot de canalisation d'air	1		
12	1143 087 3004	Capot de canalisation d'air	1		
13	1143 084 4100	Tiroir	1		
14	1143 350 6200	Pompe à carburant	1		
16		Tuyau 2,2x5,4x54 mm, R5	2		
	0000 937 5006	Tuyau 2,2x5,4 mm x 1 m, R5	1		
18	1143 353 2601	Raccord en équerre	1		
20	9074 478 2970	Vis cylindrique IS-P4x10	1		
22		Tuyau 2,2x5,4x196 mm, R1	1		
	0000 930 2802	Tuyau 2,2x5,4 mm x 1 m, R1	1		
24	0000 989 0816	Douille de protection	1		
26	4242 353 2600	Raccord en équerre	1		
29	9074 477 2995	Vis cylindrique IS-P4x12	2		

NHP Motoculture
Cultivez votre univers



IDENTIFIEZ LE REPÈRE

Puis retrouvez la référence correspondante dans la nomenclature associée.

Ouvrir la nomenclature - page 26

Support de carburateur, Filtre à air

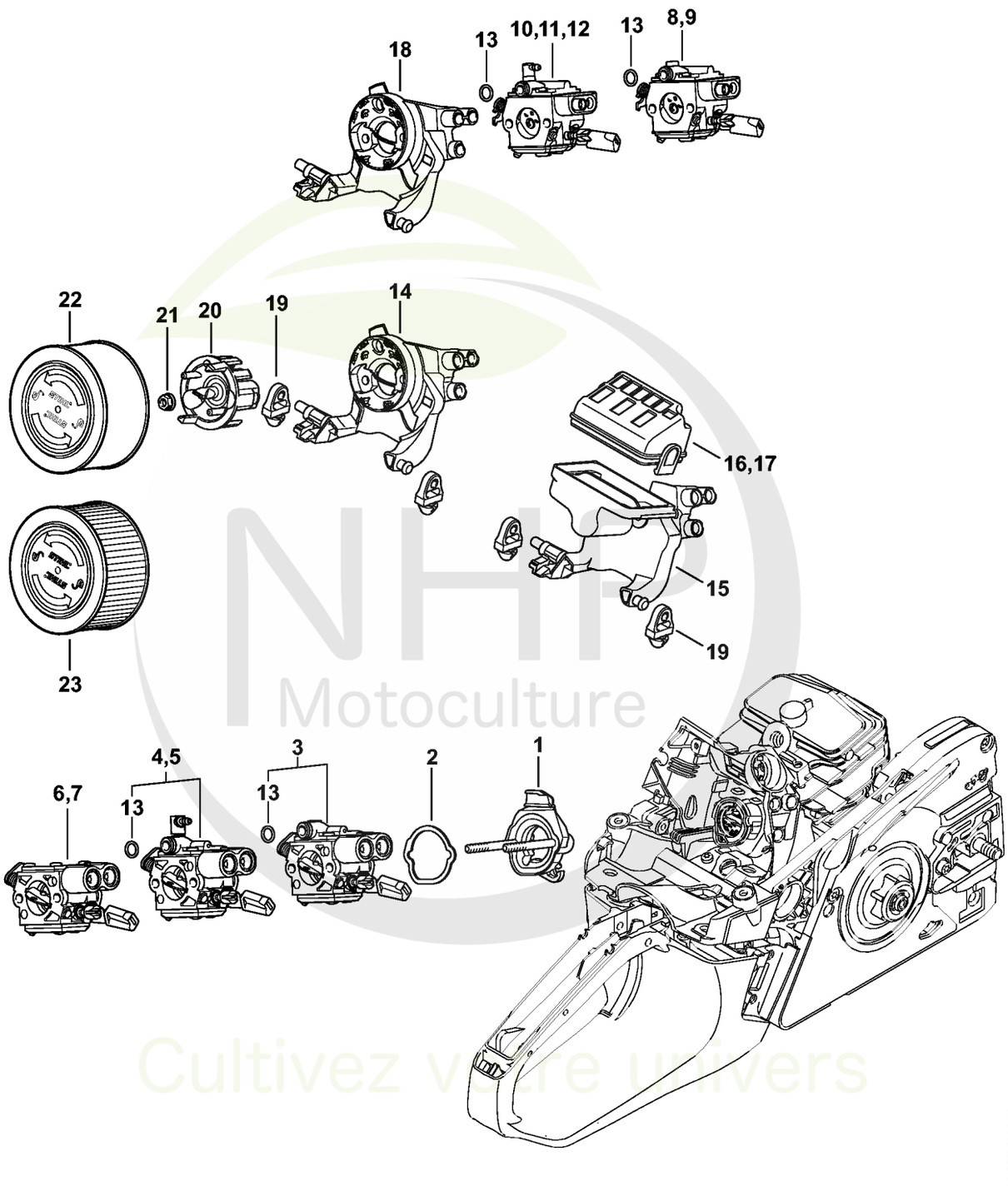

NHP Motoculture
Cultivez votre univers

CLIQUEZ SUR LES REFERENCES

CLIQUEZ SUR LES RÉFÉRENCES SOULIGNÉES

1 produit : accès direct à sa fiche NHP.
Plusieurs produits : recherche sur le site NHP.

11/11 références reliées au catalogue.

Support de carburateur, Filtre à air

#	Numéro de pièce	Description	Quantité	Contient un ou plusieurs articles	Remarques
1	1143 120 0901	Support de carburateur	1		
2	1141 121 8600	Rondelle	1		
4	1143 120 0641	Carburateur 1143/39	1	13	
10	1143 120 0631	Carburateur WTF-4A	1		
13	9646 945 0490	Joint torique 7x1,5	1		
14	1143 141 0903	Socle de filtre	1		
18	1143 141 0901	Socle de filtre	1		
19	1141 122 9902	Butoir	2		
20	1143 121 6900	Chicane	1		
21	9216 261 0700	Ecrou à six pans M5	2		
22	1141 120 1600	Filtre à air, feutre	1		

NHP Motoculture
Cultivez votre univers



IDENTIFIEZ LE REPÈRE

Puis retrouvez la référence correspondante dans la nomenclature associée.

Ouvrir la nomenclature - page 28

Carburateur

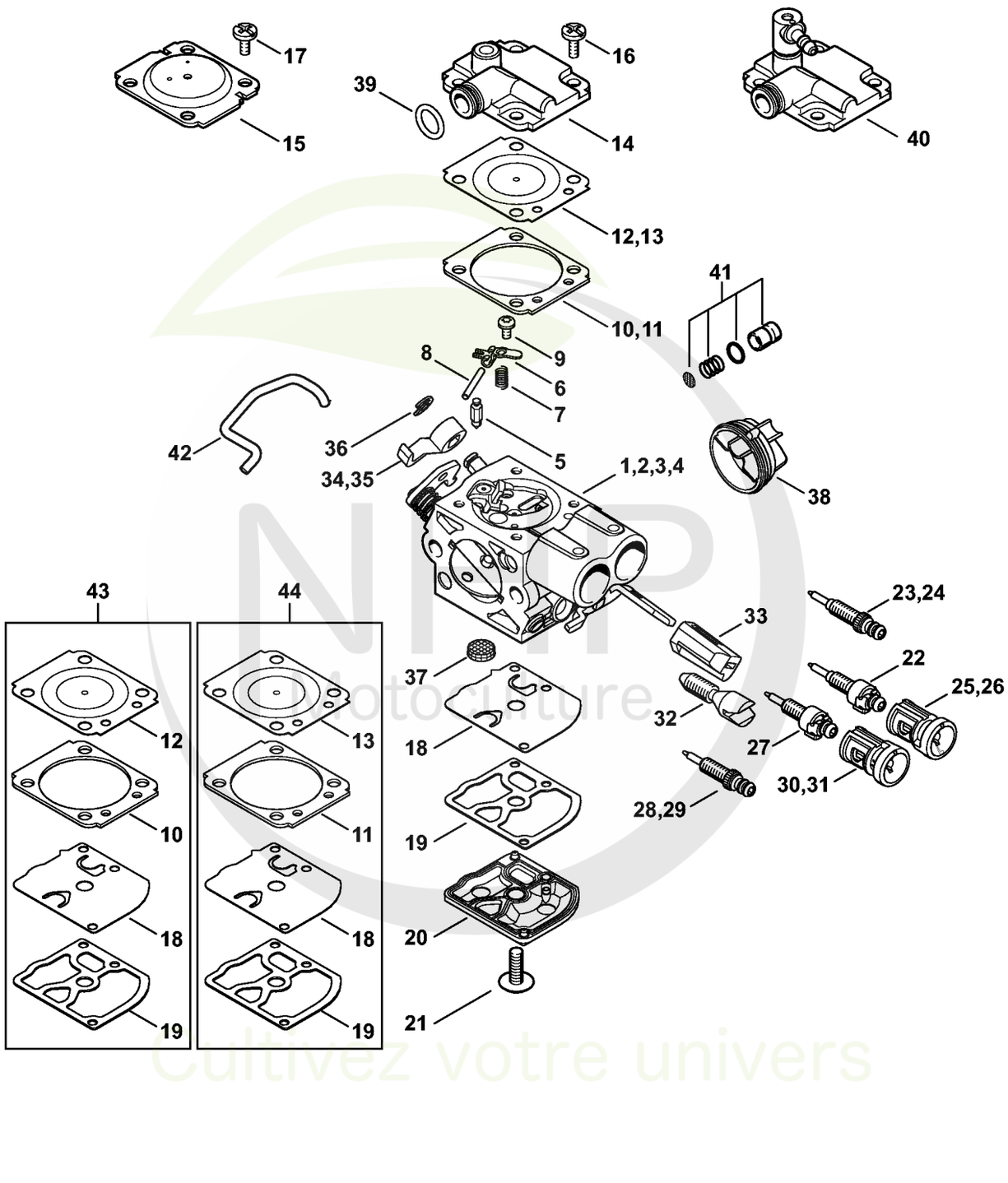

NHP Pilotoculture
Cultivez votre univers



CLIQUEZ SUR LES RÉFÉRENCES SOULIGNÉES

1 produit : accès direct à sa fiche NHP.
Plusieurs produits : recherche sur le site NHP.

25/25 références reliées au catalogue.

Carburateur

#	Numéro de pièce	Description	Quantité	Contient un ou plusieurs articles	Remarques
2	1143 120 0641	Carburateur 1143/39	1	5 - 10, 12, 16, 18 - 22, 25, 27, 30, 32 - 34, 36 - 43	
5	Z000 018 Z000	Pointeau d'admission	1		
6	1125 121 5000	Levier de réglage d'admission	1		
7	1129 122 3001	Ressort	1		
8	1120 121 9200	Axe	1		
9	0000 122 7101	Vis	1		
10	1145 129 0900	Joint de réglage	1		
12	1143 121 4702	Membrane de réglage	1		
16	1120 122 6601	Vis à embase	4		
18	1129 121 4800	Membrane de pompe	1		
19	1123 129 0905	Joint de pompe	1		
20	1139 121 0800	Couvercle	1		
21	1120 122 7800	Vis à tête bombée fraisée	1		
22	1141 120 6800	Vis L de richesse au ralenti	1	25	
25	0000 121 2704	Capuchon	1		
27	1143 122 6703	Vis H de richesse à haut régime	1		
30	1141 121 2704	Capuchon	1		
32	1143 122 6203	Vis de réglage de régime de ralenti	1		
33	1143 121 2707	Capuchon	1		
34	1143 121 3503	Levier de papillon	1		
35	1143 121 3502	Levier de papillon	1		
36	1125 122 9001	Circlip	1		
37	1123 121 7800	Tamis	1		
38	1143 121 9405	Anneau	1		
39	9646 945 0490	Joint torique 7x1,5	1		

NHP Motoculture
Cultivez votre univers



CLIQUEZ SUR LES RÉFÉRENCES SOULIGNÉES

1 produit : accès direct à sa fiche NHP.
Plusieurs produits : recherche sur le site NHP.

4/4 références reliées au catalogue.

Carburateur

#	Numéro de pièce	Description	Quantité	Contient un ou plusieurs articles	Remarques
40	1143 126 0705	Couvercle d'éléments de régulation	1		
41	1143 120 9701	Jeu de Piston de pompe	1		
42	1143 185 1903	Tringlerie de volet de démarrage	1		
43	1143 007 1703	Jeu de pièces de carburateur	1	10, 12, 18, 19	

NHP Motoculture
Cultivez votre univers



IDENTIFIEZ LE REPÈRE

Puis retrouvez la référence correspondante dans la nomenclature associée.

Ouvrir la nomenclature - page 31

Carburateur WTF-2, WTF-4, WTF-8, WTF-9 (54.2013)

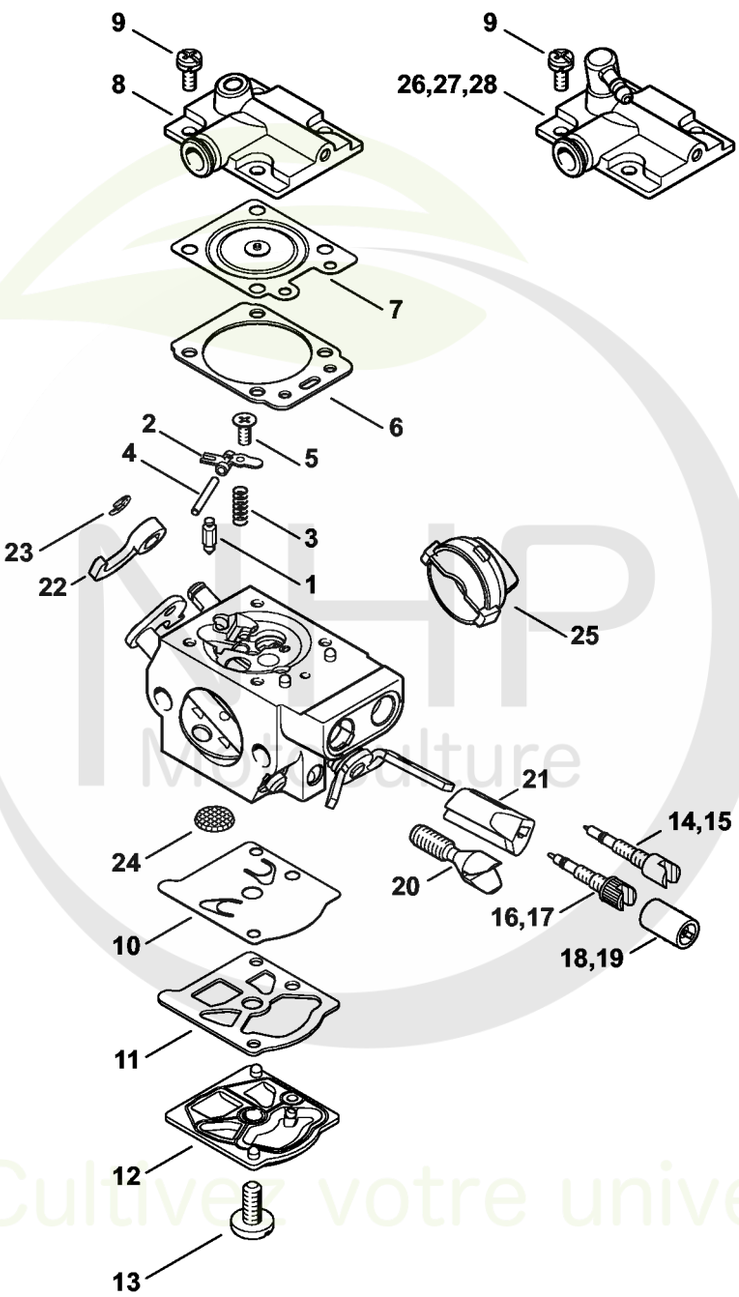

Cultivez votre univers



CLIQUEZ SUR LES RÉFÉRENCES SOULIGNÉES

1 produit : accès direct à sa fiche NHP.
Plusieurs produits : recherche sur le site NHP.

24/24 références reliées au catalogue.

Carburateur WTF-2, WTF-4, WTF-8, WTF-9 (54.2013)

#	Numéro de pièce	Description	Quantité	Contient un ou plusieurs articles	Remarques
	1143 120 0631	Carburateur WTF-4A	1	1 - 7, 9 - 14, 16, 18, 20 - 26	
1	4116 121 5100	Pointeau d'admission	1		
2	1121 121 5000	Levier de réglage d'admission	1		
3	4116 122 3000	Ressort	1		
4	1113 121 9200	Axe	1		
5	1121 122 7103	Vis à tête ronde	1		
6	1143 129 0900	Joint	1		
7	1143 121 4700	Membrane de réglage	1		
9	1121 122 7101	Vis	4		
10	1121 121 4801	Membrane de pompe	1		
11	1120 129 0905	Joint	1		
12	1143 120 2600	Couvercle de pompe	1		
13	1114 122 7100	Vis	1		
14	1143 122 6800	Vis L de richesse au ralenti	1		
16	1143 122 6700	Vis H de richesse à haut régime	1		
18	1143 121 2702	Capuchon	1		
20	1143 122 6201	Vis de réglage de régime de ralenti	1		
21	1143 121 2703	Capuchon	1		
22	1143 121 3501	Levier de papillon	1		
23	1123 122 9000	Circlip	1		
24	1114 121 7800	Tamis	1		
25	1143 121 9403	Anneau	1		
26	1143 126 0702	Couvercle d'éléments de régulation	1		
	1143 007 1700	Jeu de pièces de carburateur	1	6, 7, 10, 11	

NHP Motoculture
Cultivez votre univers



IDENTIFIEZ LE REPÈRE

Puis retrouvez la référence correspondante dans la nomenclature associée.

Ouvrir la nomenclature - page 33

Commande des gaz

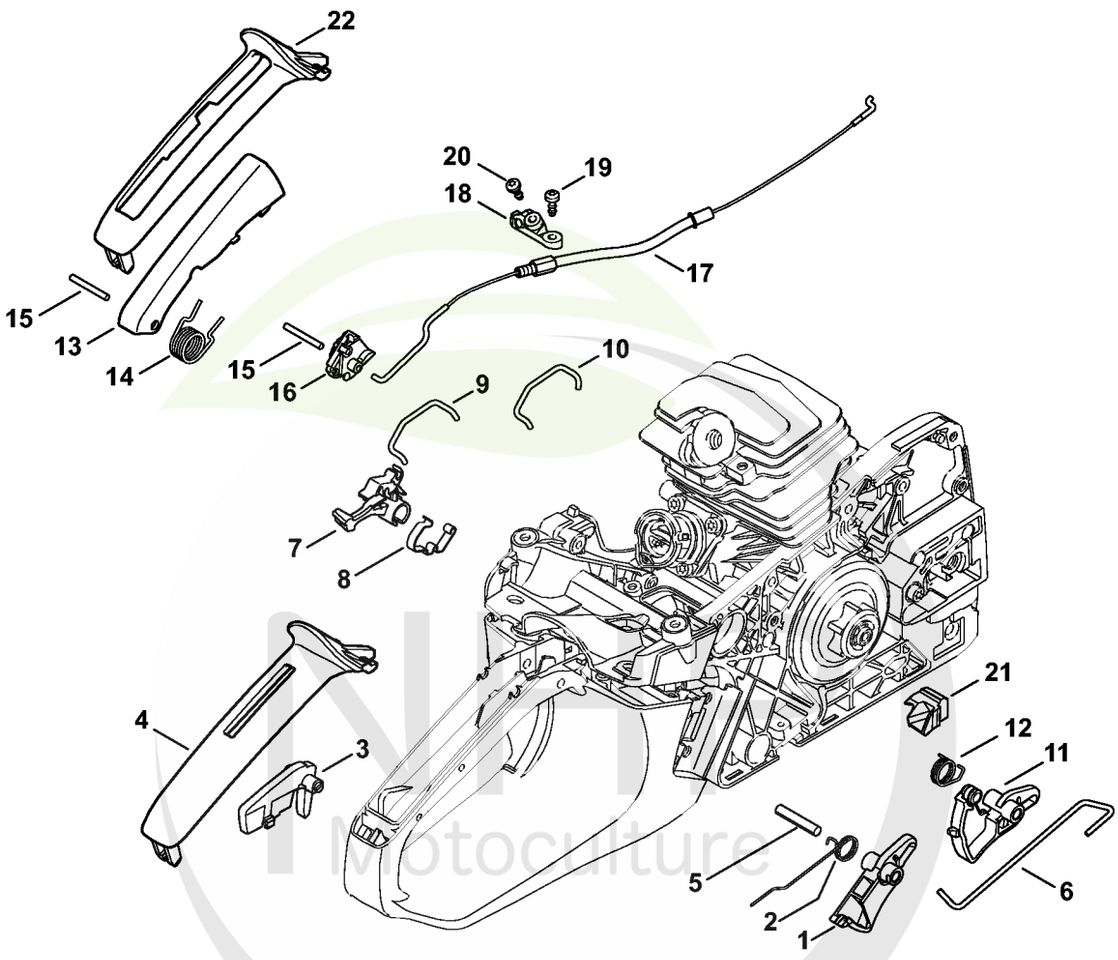

Motoculture
Cultivez votre univers



CLIQUEZ SUR LES RÉFÉRENCES SOULIGNÉES

1 produit : accès direct à sa fiche NHP.
Plusieurs produits : recherche sur le site NHP.

10/10 références reliées au catalogue.

Commande des gaz

#	Numéro de pièce	Description	Quantité	Contient un ou plusieurs articles	Remarques
1	1143 182 1000	Manette des gaz	1		
2	1143 182 4500	Ressort coudé	1		
3	1143 182 0800	Levier d'arrêt	1		
4	1143 791 0600	Monture de poignée	1		
5	9371 470 2680	Goupille cylindrique 5x28	1		
6	1143 182 1500	Tringlerie des gaz	1		
7	1143 182 0900	Arbre de commande	1		
8	1143 442 1600	Ressort de connexion	1		
9	1143 185 1903	Tringlerie de volet de démarrage	1		
10	1143 185 1905	Tringlerie de volet de démarrage	1		

NHP Motoculture
Cultivez votre univers



IDENTIFIEZ LE REPÈRE

Puis retrouvez la référence correspondante dans la nomenclature associée.

Ouvrir la nomenclature - page 35

Outils, Accessoires

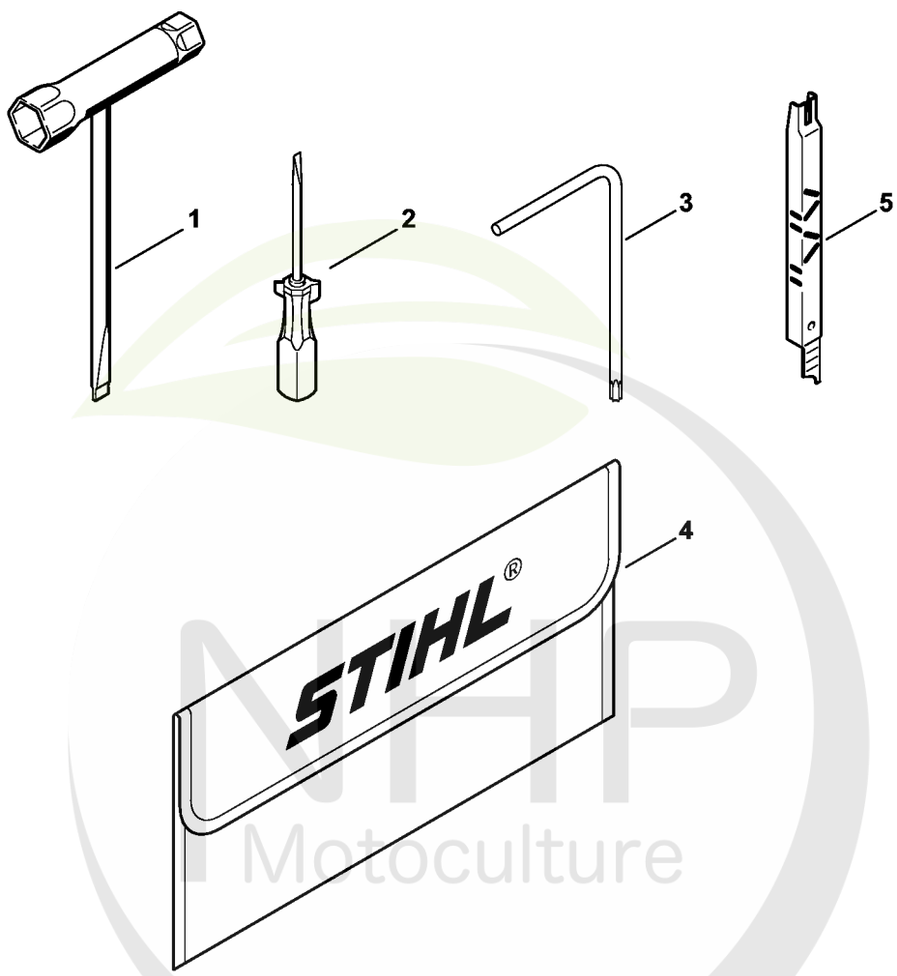

2310ET022 SC

NHP Motoculture
Cultivez votre univers



CLIQUEZ SUR LES RÉFÉRENCES SOULIGNÉES

1 produit : accès direct à sa fiche NHP.
Plusieurs produits : recherche sur le site NHP.

4/5 références reliées au catalogue.

Outils, Accessoires

#	Numéro de pièce	Description	Quantité	Contient un ou plusieurs articles	Remarques
1	0000 890 3400	Clé multiple	1		
2	0000 890 2300	Tournevis	1		
3	0812 370 1000	Tournevis T27x120x70	1		
4	0000 891 0810	Pochette à outils	1		
5	1110 893 4000	Calibre d'affûtage	1		

NHP Motoculture
Cultivez votre univers



IDENTIFIEZ LE REPÈRE

Puis retrouvez la référence correspondante dans la nomenclature associée.

Ouvrir la nomenclature - page 37

Laser 2-in-1

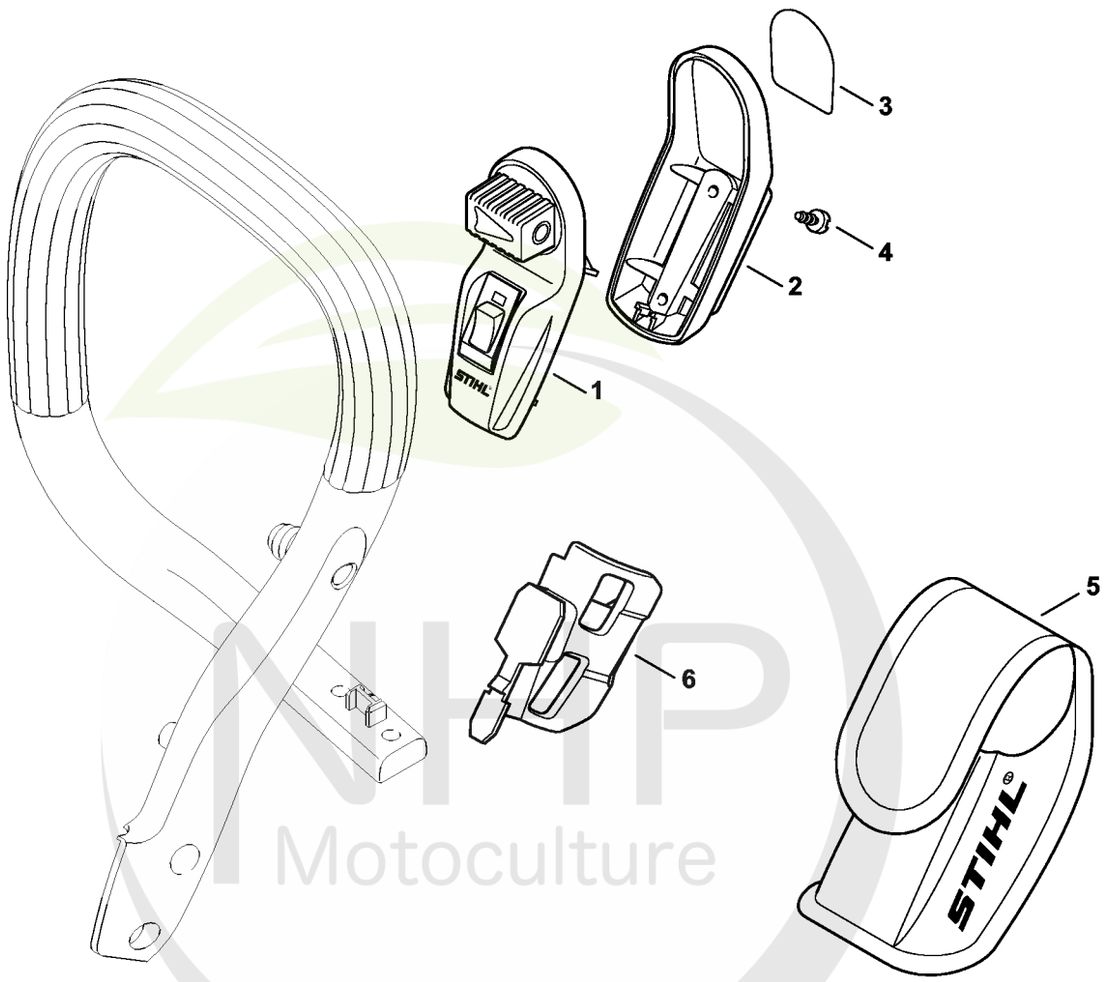

NHP Motoculture
Cultivez votre univers



CLIQUEZ SUR LES RÉFÉRENCES SOULIGNÉES

1 produit : accès direct à sa fiche NHP.
Plusieurs produits : recherche sur le site NHP.

6/6 références reliées au catalogue.

Laser 2-in-1

#	Numéro de pièce	Description	Quantité	Contient un ou plusieurs articles	Remarques
1	0000 400 0200	Laser	1	2 - 5	
2	0000 430 9900	Demi-carter inférieur	1	3	
3	0000 967 7307	Pictogramme d'avertissement	1		
4	9074 478 2967	Vis cylindrique IS-P4x10	2		
5	0000 491 0100	Sac	1		
6	1143 791 5400	Support	1		

NHP Motoculture
Cultivez votre univers



IDENTIFIEZ LE REPÈRE

Puis retrouvez la référence correspondante dans la nomenclature associée.

Ouvrir la nomenclature - page 39

Numéro de machine

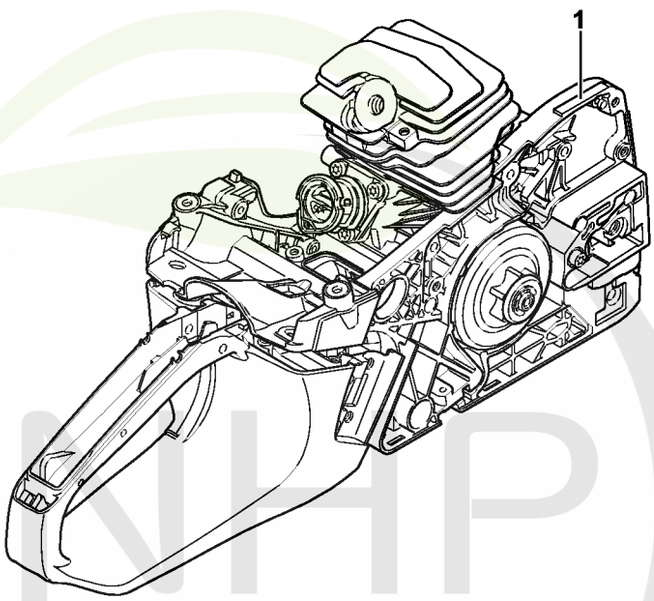

2310ET021 SC

KHP Motoculture
Cultivez votre univers



CLIQUEZ SUR LES RÉFÉRENCES SOULIGNÉES

1 produit : accès direct à sa fiche NHP.
Plusieurs produits : recherche sur le site NHP.

0/0 références reliées au catalogue.

Numéro de machine

#	Numéro de pièce	Description	Quantité	Contient un ou plusieurs articles	Remarques
1		Emplacement du numéro de machine	1		

NHP Motoculture
Cultivez votre univers



IDENTIFIEZ LE REPÈRE

Puis retrouvez la référence correspondante dans la nomenclature associée.

Ouvrir la nomenclature - page 41

Smart Connector

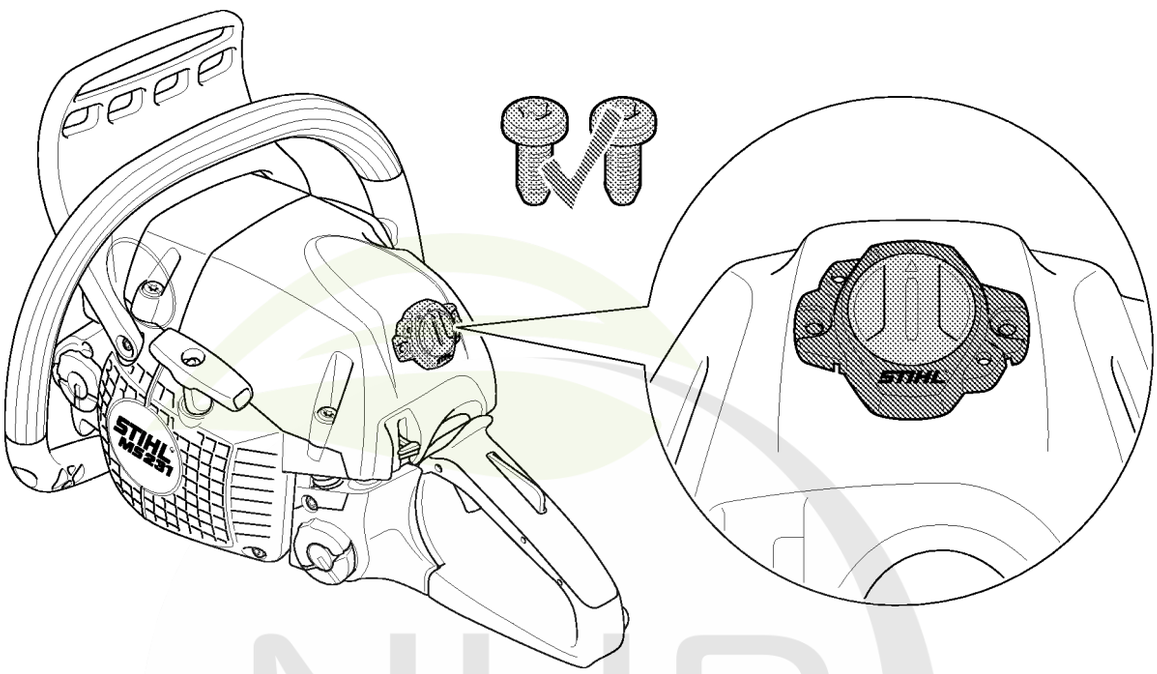

NHP
Motoculture
Cultivez votre univers



CLIQUEZ SUR LES RÉFÉRENCES SOULIGNÉES

1 produit : accès direct à sa fiche NHP.
Plusieurs produits : recherche sur le site NHP.

0/0 références reliées au catalogue.

Smart Connector

#	Numéro de pièce	Description	Quantité	Contient un ou plusieurs articles	Remarques
		Emplacement du Smart Connector	1		

NHP Motoculture
Cultivez votre univers



IDENTIFIEZ LE REPÈRE

Puis retrouvez la référence correspondante dans la nomenclature associée.

Ouvrir la nomenclature - page 43

Consommables et matières auxiliaires

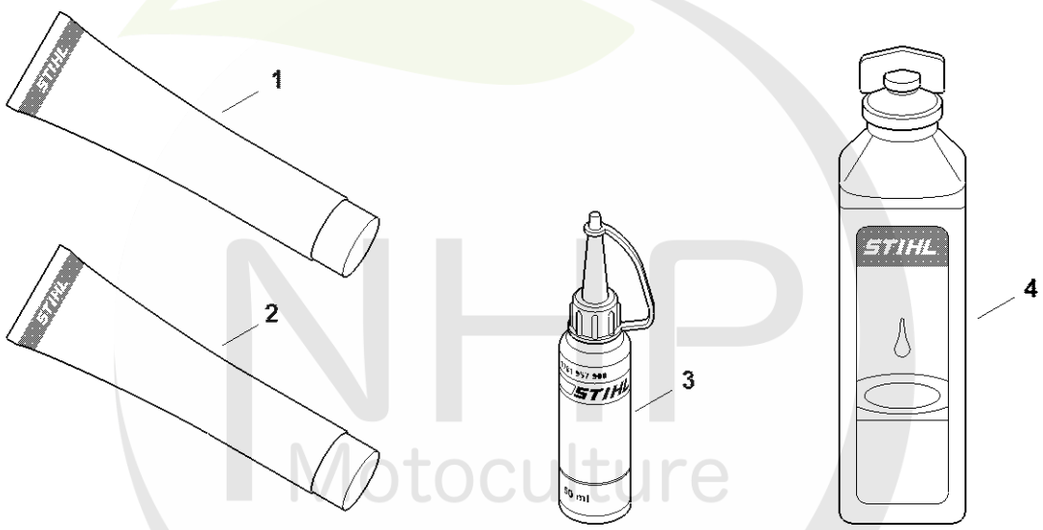

0000-GET-0169-A0

NHP Motoculture
Cultivez votre univers



CLIQUEZ SUR LES RÉFÉRENCES SOULIGNÉES

1 produit : accès direct à sa fiche NHP.
Plusieurs produits : recherche sur le site NHP.

13/13 références reliées au catalogue.

Consommables et matières auxiliaires

#	Numéro de pièce	Description	Quantité	Contient un ou plusieurs articles	Remarques
1	0781 120 1021	Graisse universelle (tube de 40 g)	1		
1	0781 120 1021	Graisse universelle (tube de 40 g)	1		
1	0781 120 1109	Graisse universelle (tube de 80 g)	1		
1	0781 120 1109	Graisse universelle (tube de 80 g)	1		
1	0781 120 1110	Graisse multifonctionnelle 225 g	1		
1	0781 120 1110	Graisse multifonctionnelle 225 g	1		
2	0783 830 2000	Pâte d'étanchéité Dirko HT rouge	1		
2	0783 830 2000	Pâte d'étanchéité Dirko HT rouge	1		
3	0781 957 9000	Produit antifriction OH 723	1		
3	0781 957 9000	Produit antifriction OH 723	1		
4	0781 319 8401	HP 100ml	1		
4	0781 319 8052	HP Super 100ml	1		
4	0781 319 8060	HP Ultra 100ml	1		

NHP Motoculture
Cultivez votre univers