CLIQUEZ SUR LES REFERENCES

CLIQUEZ SUR LES RÉFÉRENCES SOULIGNÉES

1 produit : accès direct à sa fiche NHP.
Plusieurs produits : recherche sur le site NHP.

1/1 références reliées au catalogue.

STIHL

MS 231
Sélection: Capot, Déflecteur d'air

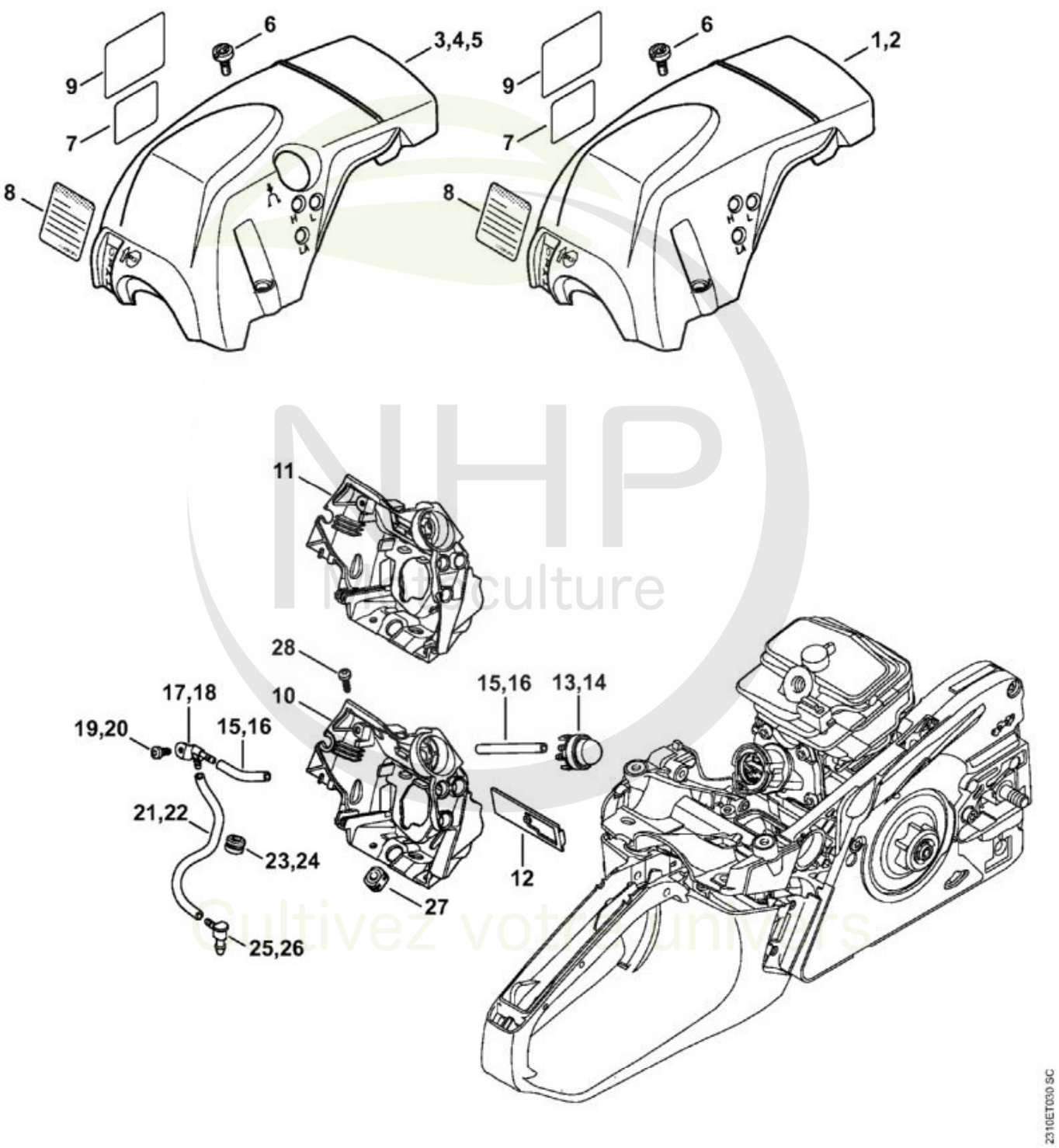

NHP Motoculture
Cultivez votre univers

N°	Code article	Désignation	*	**	***
1	1143 080 1601	Capot	[6]		1



CLIQUEZ SUR LES RÉFÉRENCES SOULIGNÉES

1 produit : accès direct à sa fiche NHP.
Plusieurs produits : recherche sur le site NHP.

4/5 références reliées au catalogue.

N°	Code article	Désignation	*	**	***
6	9022 319 1028	Vis cylindrique IS-M5x14			3
10	1143 087 3003	Capot de canalisation d'air			1
11	1143 087 3004	Capot de canalisation d'air			1
12	1143 084 4100	Tiroir			1
28	9074 477 2995	Vis cylindrique IS-P4x12			2

* (A) non illustré
(B) uniquement accessoire optionnel
(C) n'est plus livrable départ usine
(D) n'est pas livrable séparément
[..] y compris Fig. No.

** (02.2003) Open informations techniques
>xxx xxx xxxx] Pièce à utiliser jusqu'au n° de série
[xxxx xxx xxxx> Pièce à utiliser à partir du n° de série

*** Nombre de pièces(s) utilisée(s) lors de la production

**** Prix de vente unitaire brut hors taxes
Voir conditions générales de vente dans la rubrique 'Téléchargement'

NHP Motoculture
Cultivez votre univers



IDENTIFIEZ LE REPÈRE

Puis retrouvez la référence correspondante
dans la nomenclature associée.

Ouvrir la nomenclature - page 4

STIHL

MS 231
Sélection: Carburateur WTF-2A, WTF-4A, WTF-8, WTF-9

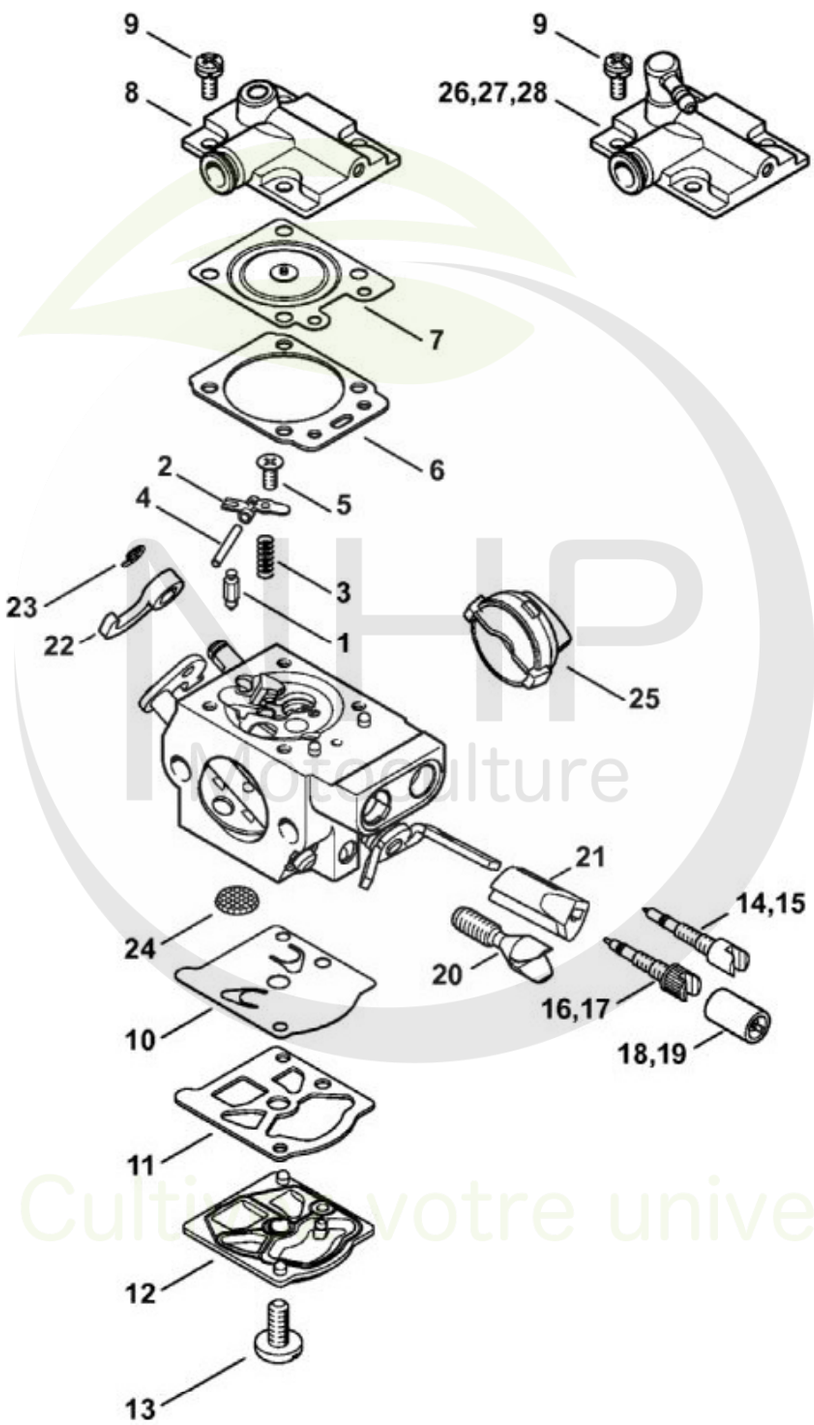

NHP Motoculture
Cultivez votre univers



CLIQUEZ SUR LES RÉFÉRENCES SOULIGNÉES

1 produit : accès direct à sa fiche NHP.
Plusieurs produits : recherche sur le site NHP.

23/23 références reliées au catalogue.

N°	Code article	Désignation	*	**	***
	1143 120 0601	Carburateur WTF-2A	[1 - 14, 16, 18, 20 - 25]		1
1	4116 121 5100	Pointeau d'admission			1
2	1121 121 5000	Levier de réglage d'admission			1
3	4116 122 3000	Ressort			1
4	1113 121 9200	Axe			1
5	1121 122 7103	Vis à tête ronde			1
6	1143 129 0900	Joint			1
7	1143 121 4700	Membrane de réglage			1
8	1143 126 0700	Couvercle d'éléments de régulation			1
9	1121 122 7101	Vis			4
10	1121 121 4801	Membrane de pompe			1
11	1120 129 0905	Joint			1
12	1143 120 2600	Couvercle de pompe			1
13	1114 122 7100	Vis			1
14	1143 122 6800	Vis L de richesse au ralenti			1
16	1143 122 6700	Vis H de richesse à haut régime			1
18	1143 121 2702	Capuchon			1
20	1143 122 6201	Vis de réglage de régime de ralenti			1
21	1143 121 2703	Capuchon			1
22	1143 121 3501	Levier de papillon			1
23	1123 122 9000	Circlip			1
24	1114 121 7800	Tamis			1
	1143 007 1700	Jeu de pièces de carburateur	[6, 7, 10, 11]		1

* (A) non illustré
(B) uniquement accessoire optionnel
(C) n'est plus livrable départ usine
(D) n'est pas livrable séparément
[..] y compris Fig. No.

** (02.2003) Open informations techniques
>xxx xxx xxxx] Pièce à utiliser jusqu'au n° de série
[xxxx xxx xxxx> Pièce à utiliser à partir du n° de série

*** Nombre de pièces(s) utilisée(s) lors de la production

**** Prix de vente unitaire brut hors taxes
Voir conditions générales de vente dans la rubrique 'Téléchargement'

NHP Motoculture
Cultivez votre univers



IDENTIFIEZ LE REPÈRE

Puis retrouvez la référence correspondante
dans la nomenclature associée.

Ouvrir la nomenclature - page 6

STIHL

MS 231
Sélection: Carburateur C1Q-S295, C1Q-S296

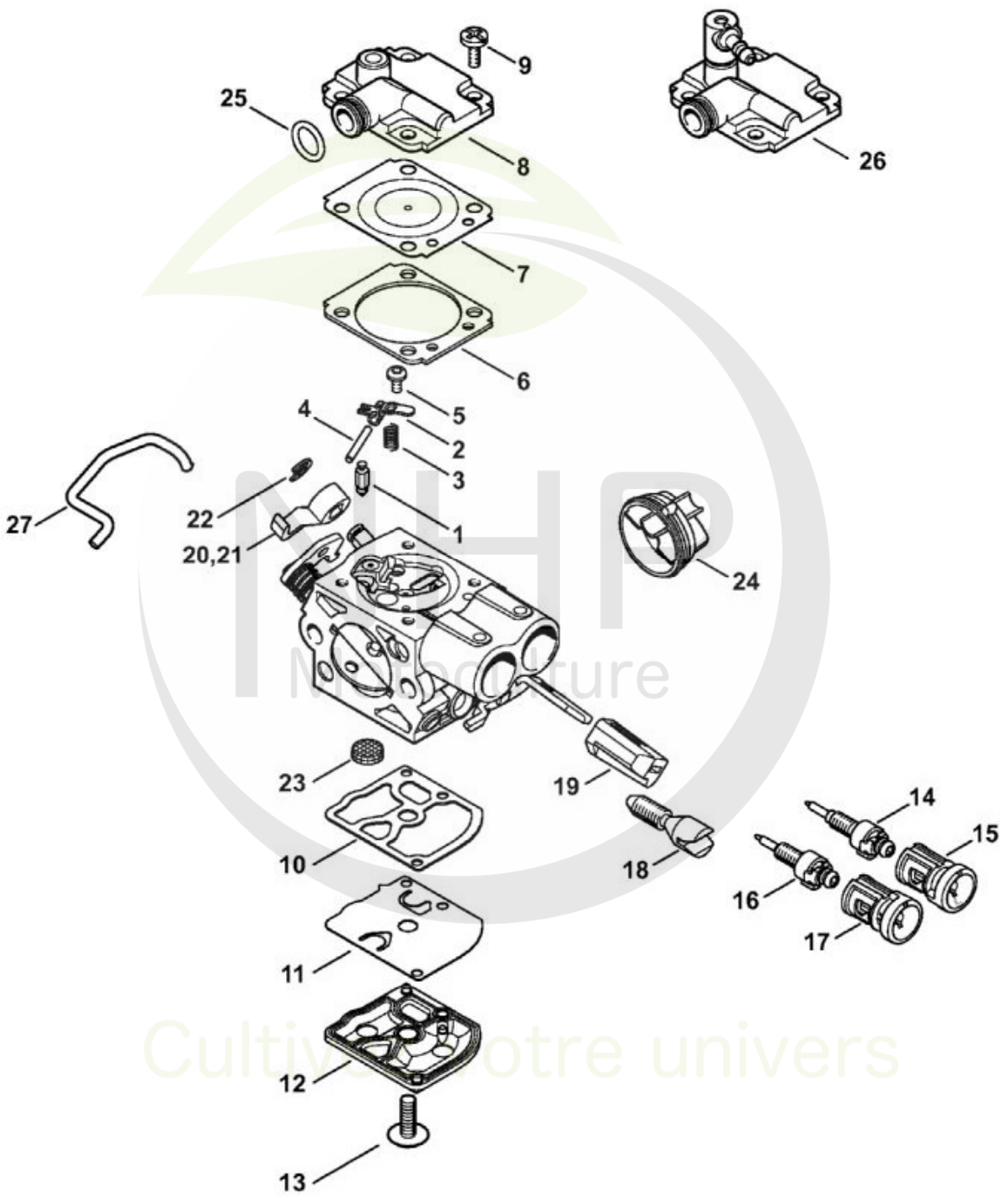

MHP Manufacture
Cultivons votre univers

2310ET034.SC



CLIQUEZ SUR LES RÉFÉRENCES SOULIGNÉES

1 produit : accès direct à sa fiche NHP.
Plusieurs produits : recherche sur le site NHP.

23/23 références reliées au catalogue.

N°	Code article	Désignation	*	**	***
	1143 120 0611	Carburateur C1Q-S295	[1 - 20, 22 - 25, 27]		1
1	4116 121 5100	Pointeau d'admission			1
2	1125 121 5000	Levier de réglage d'admission			1
3	1128 122 3000	Ressort			1
4	1120 121 9200	Axe			1
5	0000 122 7101	Vis			1
6	1145 129 0900	Joint			1
7	1145 121 4700	Membrane de réglage			1
9	1120 122 6601	Vis à embase			4
10	1129 121 4800	Membrane de pompe			1
11	1123 129 0905	Joint			1
12	1139 121 0800	Couvercle			1
13	1120 122 7800	Vis à tête bombée fraisée			1
14	1141 120 6800	Vis L de richesse au ralenti			1
15	0000 121 2704	Capuchon			1
17	1141 121 2704	Capuchon			1
20	1143 121 3503	Levier de papillon			1
21	1143 121 3502	Levier de papillon			1
22	1125 122 9001	Circlip			1
23	1123 121 7800	Tamis			1
25	9646 945 0490	Joint torique 7x1,5			1
27	1143 185 1903	Tringlerie de volet de démarrage			1
	1145 007 1700	Jeu de pièces de carburateur	[6, 7, 10, 11]		1

* (A) non illustré
(B) uniquement accessoire optionnel
(C) n'est plus livrable départ usine
(D) n'est pas livrable séparément
[..] y compris Fig. No.

** (02.2003) Open informations techniques
>xxx xxx xxxx] Pièce à utiliser jusqu'au n° de série
[xxxx xxx xxxx> Pièce à utiliser à partir du n° de série

*** Nombre de pièces(s) utilisée(s) lors de la production

**** Prix de vente unitaire brut hors taxes
Voir conditions générales de vente dans la rubrique 'Téléchargement'

NHP Motoculture
Cultivez votre univers



IDENTIFIEZ LE REPÈRE

Puis retrouvez la référence correspondante
dans la nomenclature associée.

Ouvrir la nomenclature - page 8

STIHL

MS 231
Sélection: Carter de réservoir

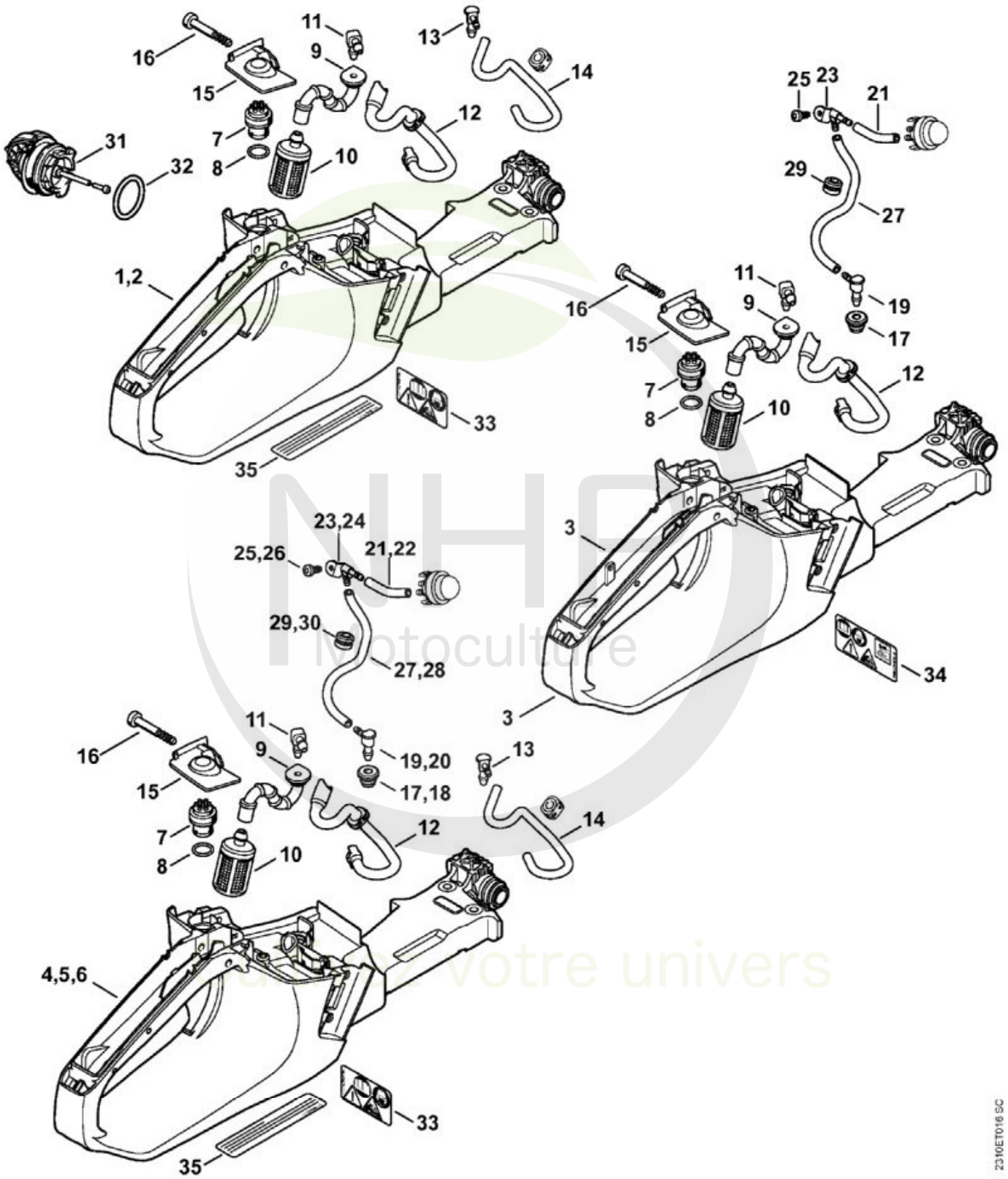

NHP Motoculture
Votre univers



CLIQUEZ SUR LES RÉFÉRENCES SOULIGNÉES

1 produit : accès direct à sa fiche NHP.
Plusieurs produits : recherche sur le site NHP.

13/13 références reliées au catalogue.

N°	Code article	Désignation	*	**	***
1	1143 350 0807	Carter de réservoir	[7 - 10, 31 - 33]		1
7	0000 350 5800	Aération de réservoir	[8]		1
9	1143 358 7700	Tuyau			1
10	0000 350 3504	Crépine d'aspiration			1
11	4224 122 3900	Raccord en équerre			1
12	1143 358 7702	Tuyau			1
13	4242 353 2600	Raccord en équerre			1
14	1143 937 5000	Tuyau 154 mm			1
15	1143 353 7000	Recouvrement			1
16	9074 477 4148	Vis cylindrique IS-P5x34			1
31	0000 350 0533	Bouchon de réservoir	[32]		1
32	9645 948 7734	Joint torique 25x3,5			1
33	0000 967 7247	Pictogramme d'avertissement MS			1

* (A) non illustré
(B) uniquement accessoire optionnel
(C) n'est plus livrable départ usine
(D) n'est pas livrable séparément
[..] y compris Fig. No.

** (02.2003) Open informations techniques
>xxx xxx xxxx] Pièce à utiliser jusqu'au n° de série
[xxxx xxx xxxx> Pièce à utiliser à partir du n° de série

*** Nombre de pièces(s) utilisée(s) lors de la production

**** Prix de vente unitaire brut hors taxes
Voir conditions générales de vente dans la rubrique 'Téléchargement'

NHP
Motoculture
Cultivez votre univers



IDENTIFIEZ LE REPÈRE

Puis retrouvez la référence correspondante dans la nomenclature associée.

Ouvrir la nomenclature - page 10

STIHL

MS 231
Sélection: Carter moteur

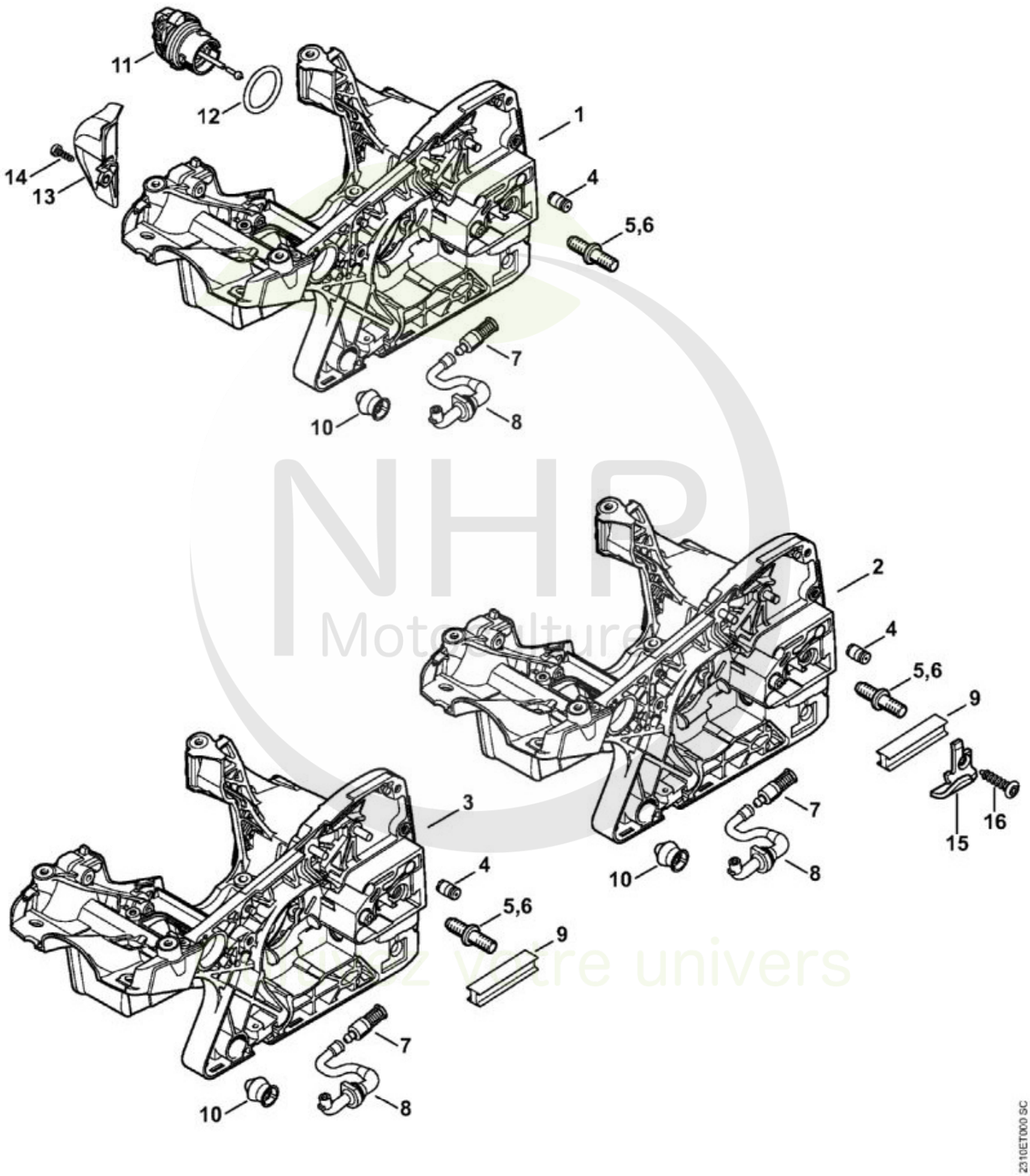

NHP Motoculture
Boostez votre univers



CLIQUEZ SUR LES RÉFÉRENCES SOULIGNÉES

1 produit : accès direct à sa fiche NHP.
Plusieurs produits : recherche sur le site NHP.

13/13 références reliées au catalogue.

N°	Code article	Désignation	*	**	***
1	1143 020 3005	Carter moteur	[4, 5, 7, 8, 11, 12]		1
4	1128 640 9100	Soupape			1
5	1123 664 2400	Vis à embase			1
6	1123 664 2405	Vis à embase D9/M8	(B)		1
7	1123 640 3800	Crépine d'aspiration			1
8	1143 647 9401	Tuyau			1
10	1143 791 5900	Butoir d'arrêt			1
11	0000 350 0537	Bouchon de réservoir	[12]		1
12	9645 948 2470	Joint torique 23x3			1
13	1143 140 7800	Préséparateur			1
14	9074 477 2995	Vis cylindrique IS-P4x12			1
15	0000 656 7700	Arrêt de chaîne	(B)		1
16	9074 477 4438	Vis cylindrique IS-P6x30	(B)		1

* (A) non illustré
(B) uniquement accessoire optionnel
(C) n'est plus livrable départ usine
(D) n'est pas livrable séparément
[..] y compris Fig. No.

** (02.2003) Open informations techniques
>xxx xxx xxxx] Pièce à utiliser jusqu'au n° de série
[xxxx xxx xxxx> Pièce à utiliser à partir du n° de série

*** Nombre de pièces(s) utilisée(s) lors de la production

**** Prix de vente unitaire brut hors taxes
Voir conditions générales de vente dans la rubrique 'Téléchargement'

NHP
Motoculture
Cultivez votre univers

CLIQUEZ SUR LES REFERENCES

CLIQUEZ SUR LES RÉFÉRENCES SOULIGNÉES

1 produit : accès direct à sa fiche NHP.
Plusieurs produits : recherche sur le site NHP.

9/10 références reliées au catalogue.

STIHL

MS 231
Sélection: Commande des gaz

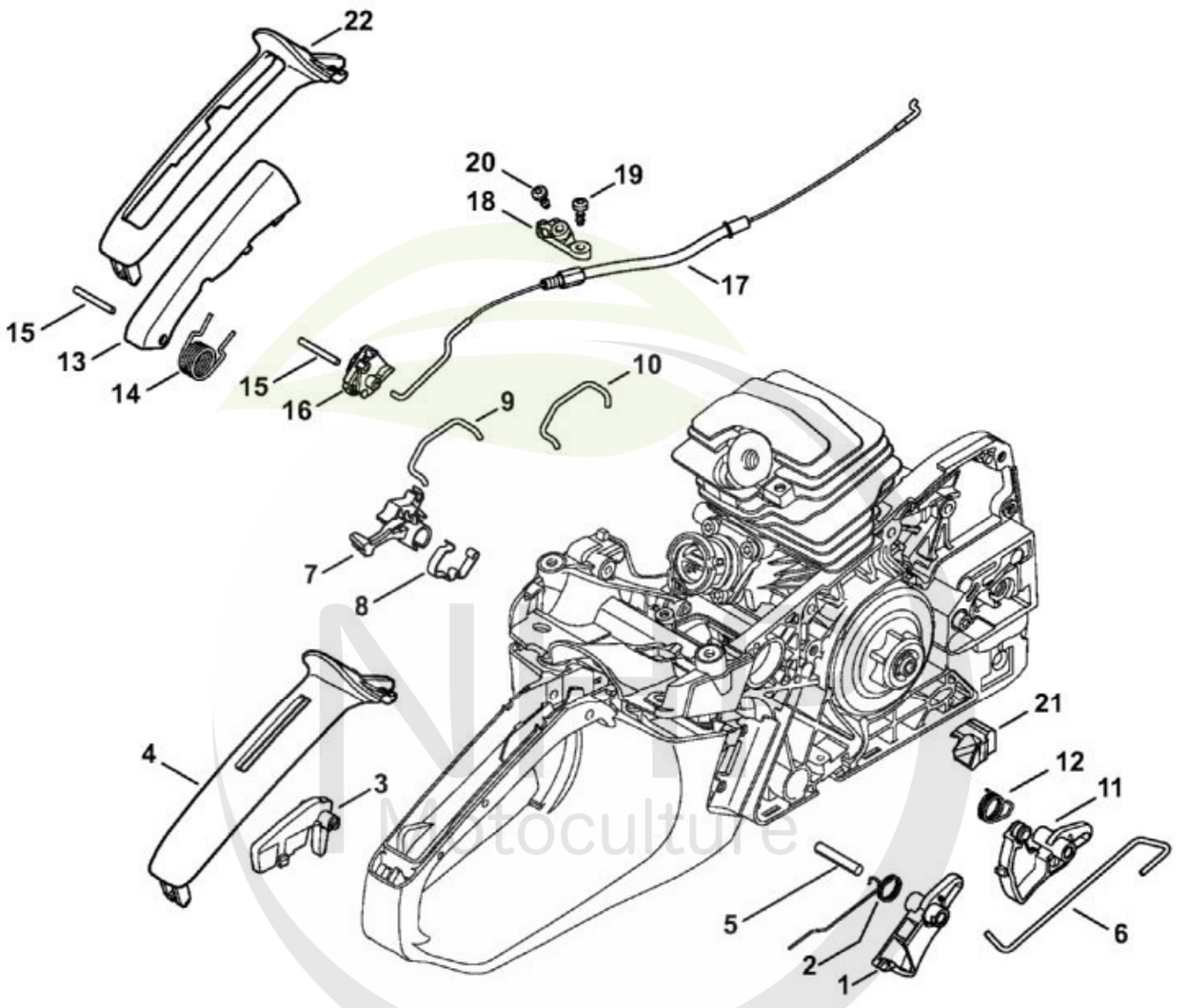

N°	Code article	Désignation	*	**	***
1	1143 182 1000	Manette des gaz			1
2	1143 182 4500	Ressort coudé			1
3	1143 182 0800	Levier d'arrêt			1
4	1143 791 0601	Monture de poignée			1
5	9371 470 2680	Goupille cylindrique 5x28			1
6	1143 182 1500	Tringlerie des gaz			1
7	1143 182 0900	Arbre de commande			1
8	1143 442 1600	Ressort de connexion			1
9	1143 185 1903	Tringlerie de volet de démarrage			1
10	1143 185 1905	Tringlerie de volet de démarrage			1

* (A) non illustré

(B) uniquement accessoire optionnel
(C) n'est plus livrable départ usine
(D) n'est pas livrable séparément
[..] y compris Fig. No.

**	(02.2003)	Open informations techniques
	>xxx xxx xxxx]	Pièce à utiliser jusqu'au n° de série
	[xxxx xxx xxxx>	Pièce à utiliser à partir du n° de série

*** Nombre de pièces(s) utilisée(s) lors de la production

**** Prix de vente unitaire brut hors taxes
Voir conditions générales de vente dans la rubrique 'Téléchargement'

NHP Motoculture
Cultivez votre univers

CLIQUEZ SUR LES REFERENCES

CLIQUEZ SUR LES RÉFÉRENCES SOULIGNÉES

1 produit : accès direct à sa fiche NHP.
Plusieurs produits : recherche sur le site NHP.

1/1 références reliées au catalogue.

STIHL

MS 231
Sélection: Cylindre

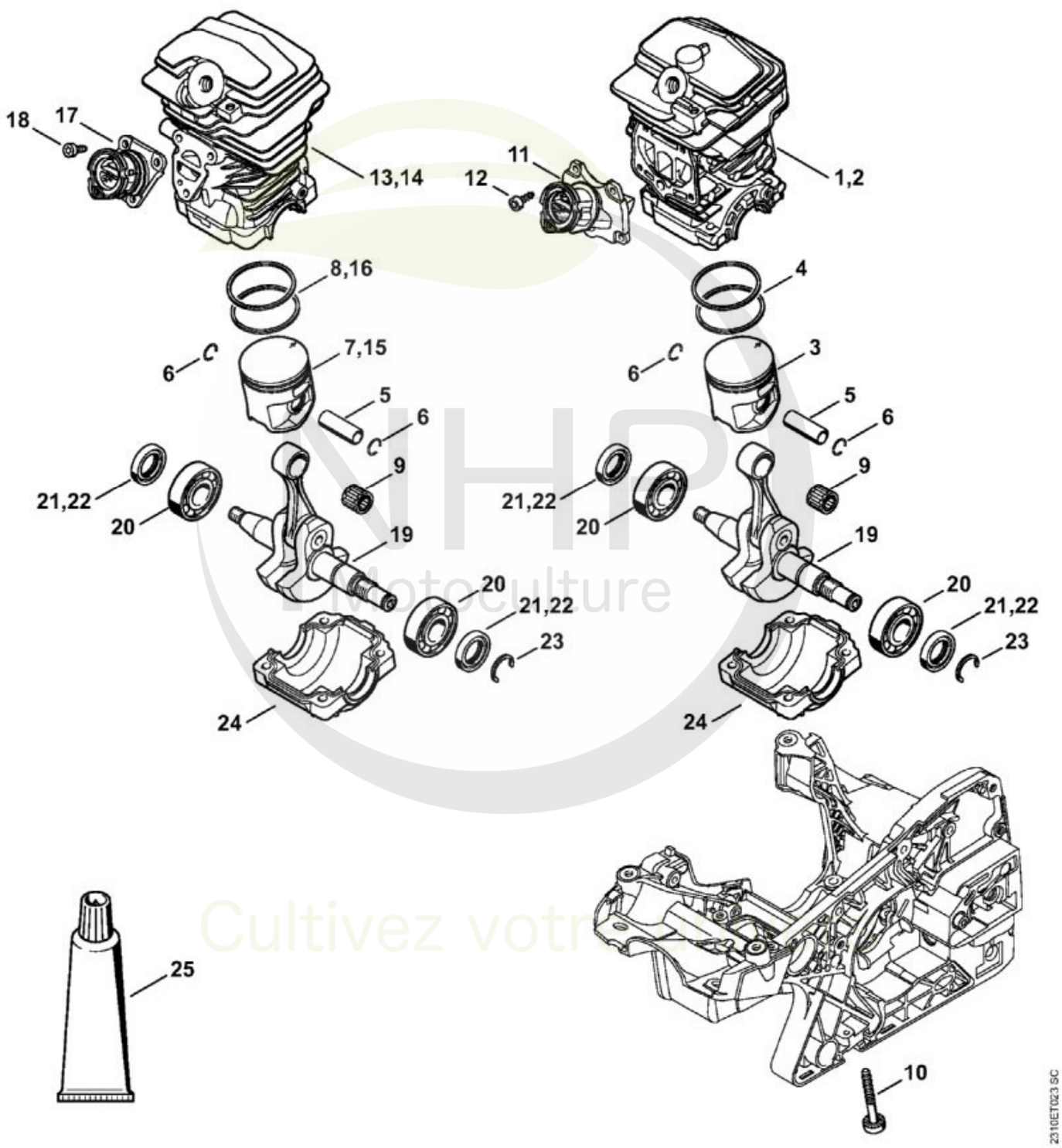

N°	Code article	Désignation	*	**	***
1	1143 020 1205	Cylindre avec piston Ø 42,5 mm	[3 - 6, 10]		1



CLIQUEZ SUR LES RÉFÉRENCES SOULIGNÉES

1 produit : accès direct à sa fiche NHP.
Plusieurs produits : recherche sur le site NHP.

20/20 références reliées au catalogue.

N°	Code article	Désignation	*	**	***
3	1143 030 2013	Piston Ø 42,5 mm	[4 - 6]		1
4	1143 034 3009	Segment de piston Ø 42,5x1,2 mm			2
5	1143 034 1500	Axe de piston 10x8x27,88			1
6	9463 650 1000	Jonc d'arrêt 10			2
9	9512 003 2331	Cage à aiguilles 10x14x12,5			1
10	9075 478 4197	Vis cylindrique IS-D5,3x43			4
11	1143 140 2501	Coude			1
12	9075 478 3012	Vis cylindrique IS-D4x12			4
13	1143 020 1201	Cylindre avec piston Ø 41,5 mm	[3 - 6, 10]		1
15	1143 030 2005	Piston Ø 41,5 mm	[4 - 6]		1
16	1143 034 3001	Segment de piston Ø 41,5x1,2 mm			2
17	1143 140 2500	Coude			1
18	9075 478 3012	Vis cylindrique IS-D4x12			3
19	1143 030 0401	Vilebrequin			1
20	9503 003 0340	Roulement rainuré à billes 6202			2
21	9639 951 1584	Bague d'étanchéité 15x25x5			2
22	9638 003 1581	Bague d'étanchéité 15x25x5			2
23	9468 621 1520	Circlip 15x1			1
24	1143 021 2502	Carter inférieur			1
25	0783 830 2000	Tube de pâte d'étanchéité Dirko HT rouge	(B)		1

* (A) non illustré
(B) uniquement accessoire optionnel
(C) n'est plus livrable départ usine
(D) n'est pas livrable séparément
[..] y compris Fig. No.

** (02.2003) Open informations techniques
>xxx xxx xxxx] Pièce à utiliser jusqu'au n° de série
[xxxx xxx xxxx> Pièce à utiliser à partir du n° de série

*** Nombre de pièces(s) utilisée(s) lors de la production

**** Prix de vente unitaire brut hors taxes
Voir conditions générales de vente dans la rubrique 'Téléchargement'

NHP Motoculture
Cultivez votre univers

CLIQUEZ SUR LES REFERENCES

CLIQUEZ SUR LES RÉFÉRENCES SOULIGNÉES

1 produit : accès direct à sa fiche NHP.
Plusieurs produits : recherche sur le site NHP.

1/1 références reliées au catalogue.

STIHL

MS 231
Sélection: Dispositif d'allumage, Faisceau de câbles

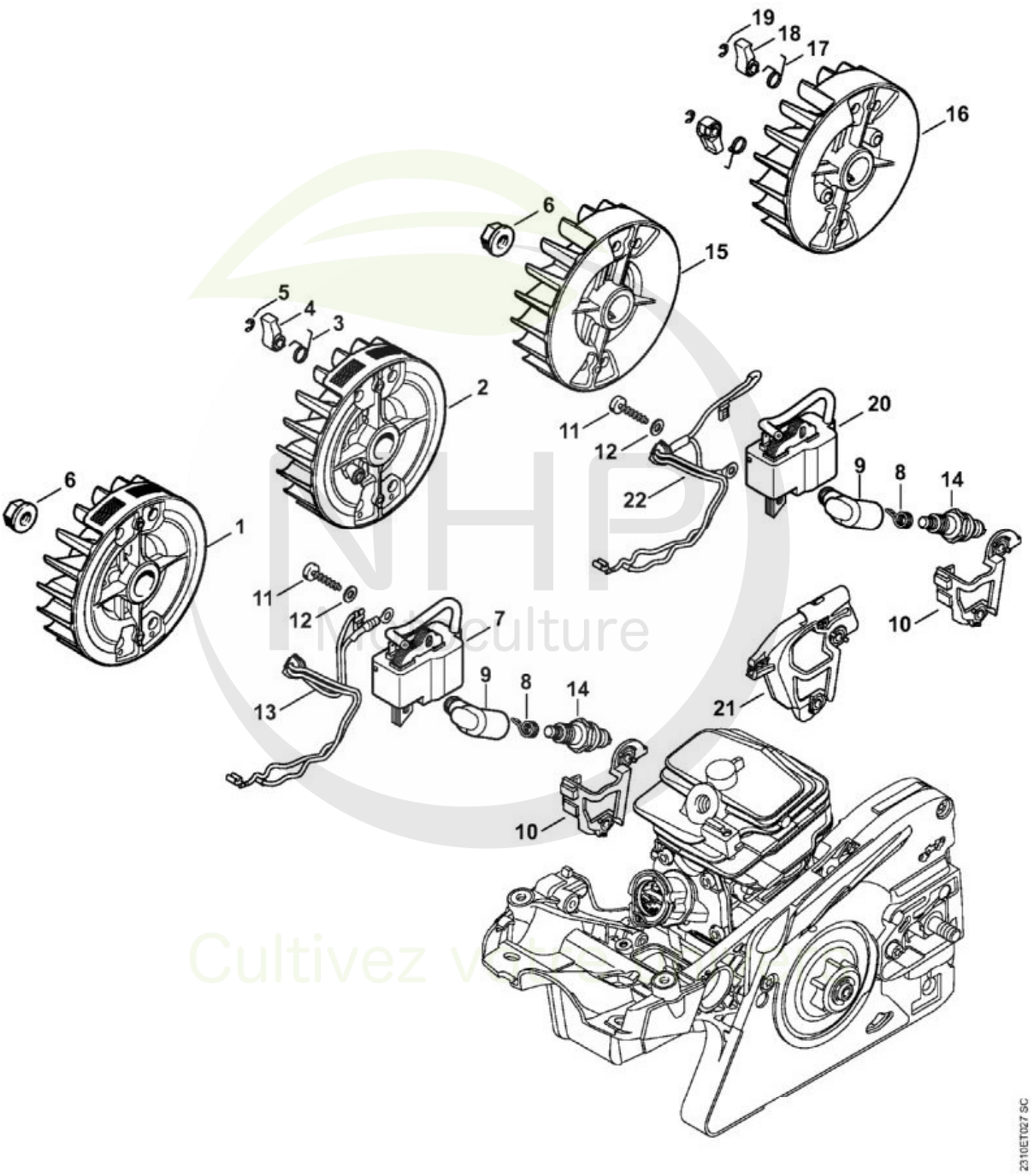

N°	Code article	Désignation	*	**	***
1	1143 400 1203	Rotor			1



CLIQUEZ SUR LES RÉFÉRENCES SOULIGNÉES

1 produit : accès direct à sa fiche NHP.
Plusieurs produits : recherche sur le site NHP.

12/13 références reliées au catalogue.

N°	Code article	Désignation	*	**	***
6	0000 955 0802	Écrou à embase M8x1			1
7	1143 400 1310	Module d'allumage	[8, 9]		1
8	0000 998 0604	Ressort coudé			1
9	0000 405 1007	Contact de câble d'allumage			1
10	1143 440 3503	Attache de câble			1
11	9075 478 3022	Vis cylindrique IS-D4x20			2
12	9291 021 0100	Rondelle 4,3			2
13	1143 440 3007	Faisceau de câbles			1
14	0000 400 7011	Bougie NGK CMR6H			1
15	1143 400 1201	Rotor			1
20	1143 400 1307	Module d'allumage	[8, 9]		1
21	1143 440 3501	Attache de câble			1
22	1143 440 3001	Faisceau de câbles			1

* (A) non illustré
(B) uniquement accessoire optionnel
(C) n'est plus livrable départ usine
(D) n'est pas livrable séparément
[..] y compris Fig. No.

** (02.2003) Open informations techniques
>xxx xxx xxxx] Pièce à utiliser jusqu'au n° de série
[xxxx xxx xxxx> Pièce à utiliser à partir du n° de série

*** Nombre de pièces(s) utilisée(s) lors de la production

**** Prix de vente unitaire brut hors taxes
Voir conditions générales de vente dans la rubrique 'Téléchargement'

NHP Motoculture
Cultivez votre univers

CLIQUEZ SUR LES REFERENCES

CLIQUEZ SUR LES RÉFÉRENCES SOULIGNÉES

1 produit : accès direct à sa fiche NHP.
Plusieurs produits : recherche sur le site NHP.

1/1 références reliées au catalogue.

STIHL

MS 231
Sélection: Dispositif de lancement, Protège-main

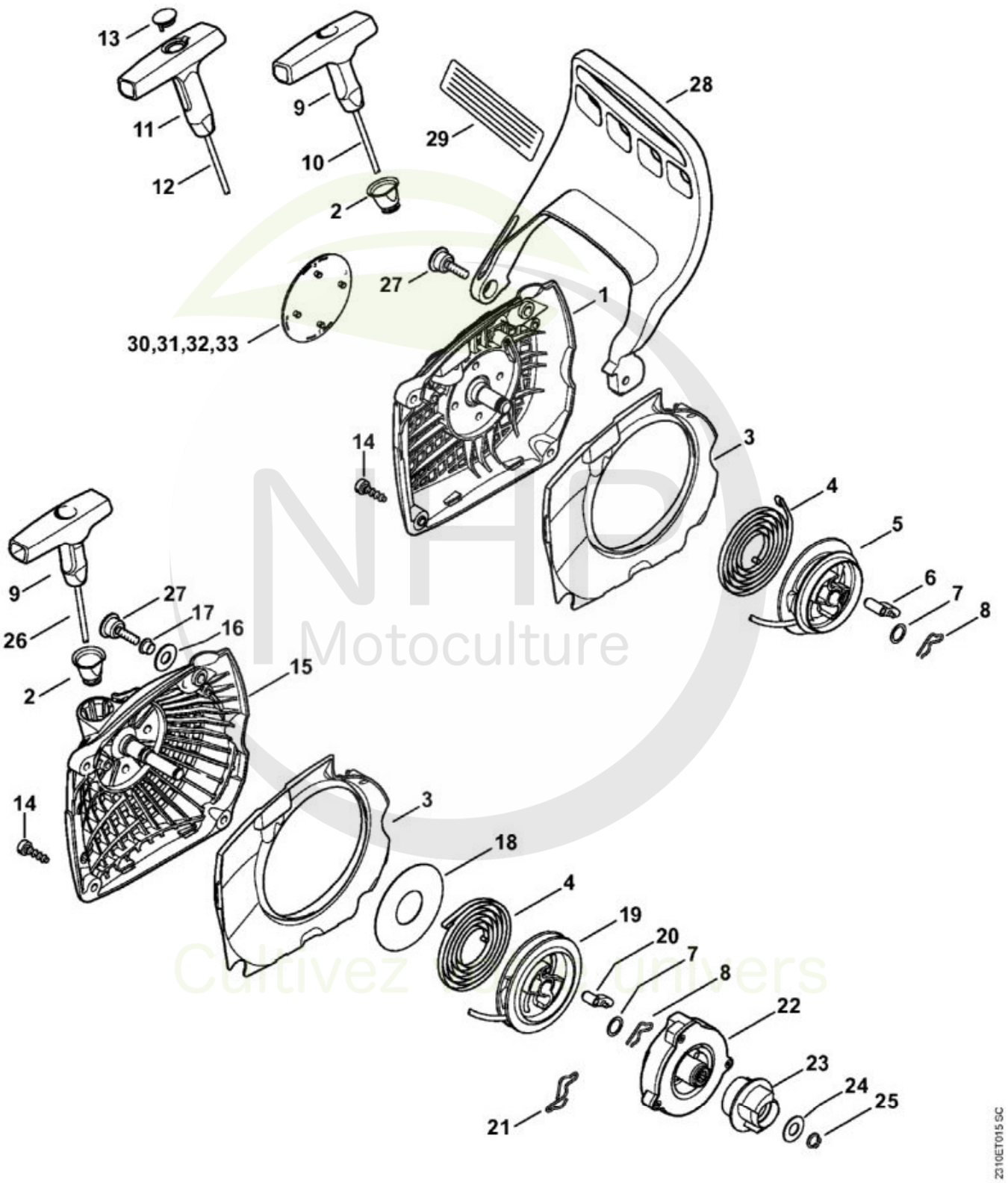

NHP Motoculture
Cultivez votre univers

N°	Code article	Désignation	*	**	***
	1143 080 2103	Carter de ventilateur avec lanceur	[1 - 10]		1



CLIQUEZ SUR LES RÉFÉRENCES SOULIGNÉES

1 produit : accès direct à sa fiche NHP.
Plusieurs produits : recherche sur le site NHP.

15/15 références reliées au catalogue.

N°	Code article	Désignation	*	**	***
1	1143 080 1803	Carter de ventilateur	[2]		1
2	1110 084 9102	Douille			1
3	1143 084 7801	Segment			1
4	1143 190 0600	Ressort de rappel			1
5	1143 195 0400	Poulie à câble			1
6	1125 195 7200	Cliquet			1
7	0000 958 0923	Rondelle			1
8	1118 195 3500	Ressort			1
9	1121 195 3400	Poignée			1
10	0000 195 8200	Câble de lancement Ø 3x800 mm			1
	0000 930 2208	Câble de lancement Ø 3 mm x 30,5 m	(A,B)		1
14	9074 477 4132	Vis cylindrique IS-P5x18			3
27	1141 790 6101	Vis à douille			1
28	1143 792 9103	Protège-main			1
30	1143 967 1501	Plaque matricule MS 231			1

* (A) non illustré
(B) uniquement accessoire optionnel
(C) n'est plus livrable départ usine
(D) n'est pas livrable séparément
[..] y compris Fig. No.

** (02.2003) Open informations techniques
>xxx xxx xxxx] Pièce à utiliser jusqu'au n° de série
[xxxx xxx xxxx> Pièce à utiliser à partir du n° de série

*** Nombre de pièces(s) utilisée(s) lors de la production

**** Prix de vente unitaire brut hors taxes
Voir conditions générales de vente dans la rubrique 'Téléchargement'

NHP Motoculture
Cultivez votre univers

CLIQUEZ SUR LES REFERENCES

CLIQUEZ SUR LES RÉFÉRENCES SOULIGNÉES

1 produit : accès direct à sa fiche NHP.
Plusieurs produits : recherche sur le site NHP.

1/1 références reliées au catalogue.

STIHL

MS 231
Sélection: Frein de chaîne

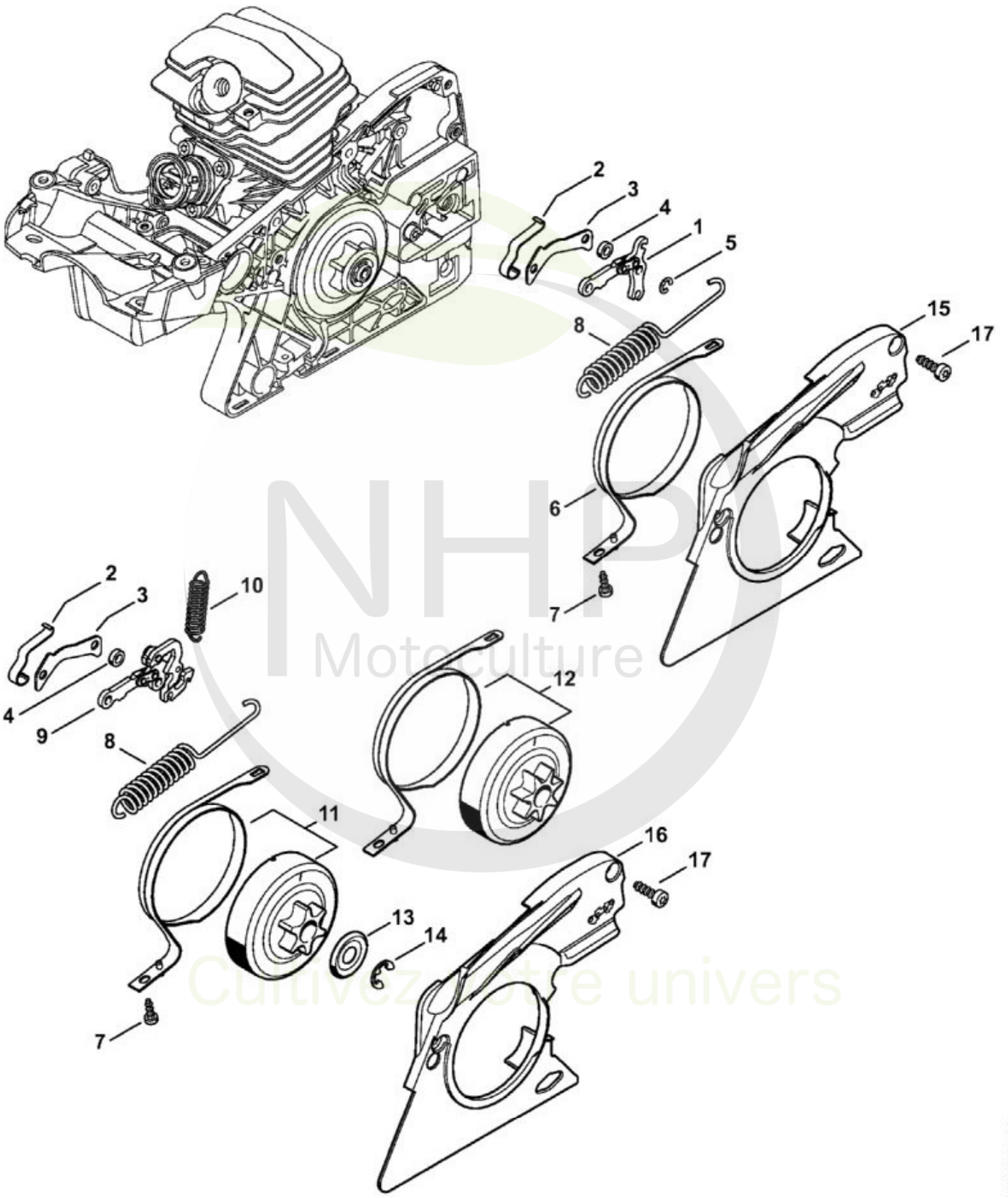

NHP Motoculture
Cultivez votre univers

N°	Code article	Désignation	*	**	***
1	1138 160 5000	Levier			1



CLIQUEZ SUR LES RÉFÉRENCES SOULIGNÉES

1 produit : accès direct à sa fiche NHP.
Plusieurs produits : recherche sur le site NHP.

7/8 références reliées au catalogue.

N°	Code article	Désignation	*	**	***
2	1123 162 7800	Ressort à lame			1
4	1141 162 9401	Rondelle d'écartement			1
5	9460 624 0400	Anneau d'arrêt 4			1
6	1143 160 5401	Collier de frein			1
7	9074 477 2995	Vis cylindrique IS-P4x12			1
8	1143 162 7901	Ressort de tension			1
16	1143 021 1101	Couvercle			1
17	9074 477 4132	Vis cylindrique IS-P5x18			2

* (A) non illustré
(B) uniquement accessoire optionnel
(C) n'est plus livrable départ usine
(D) n'est pas livrable séparément
[..] y compris Fig. No.

** (02.2003) Open informations techniques
>xxx xxx xxxx] Pièce à utiliser jusqu'au n° de série
[xxxx xxx xxxx> Pièce à utiliser à partir du n° de série

*** Nombre de pièces(s) utilisée(s) lors de la production

**** Prix de vente unitaire brut hors taxes
Voir conditions générales de vente dans la rubrique 'Téléchargement'

NHP Motoculture
Cultivez votre univers

CLIQUEZ SUR LES RÉFÉRENCES SOULIGNÉES
1 produit : accès direct à sa fiche NHP.
Plusieurs produits : recherche sur le site NHP.
7/7 références reliées au catalogue.

MS 231
Sélection: Laser 2-in-1 (pas USA, CDN)

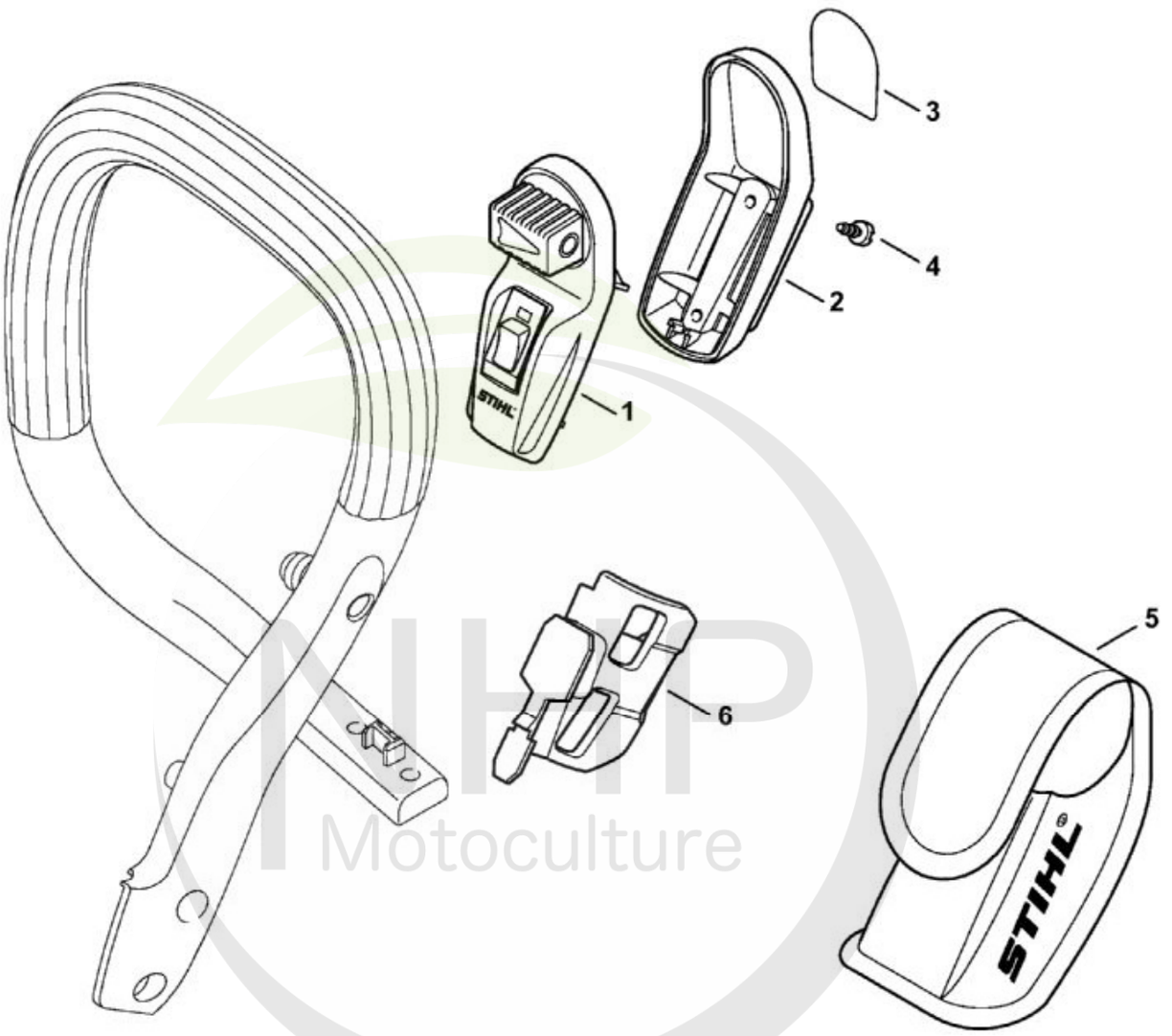

N°	Code article	Désignation	*	**	***
	1143 400 0200	Laser 2-in-1	[1 - 6] (B)(C)		1
1	0000 400 0200	Laser	[2 - 5](B)		1
2	0000 430 9900	Demi-carter inférieur	[3](B)		1
3	0000 967 7307	Pictogramme d'avertissement	(B)		1
4	9074 478 2967	Vis cylindrique IS-P4x10	(B)		2
5	0000 491 0100	Sac	(B)		1
6	1143 791 5400	Support	(B)		1

* (A) non illustré
(B) uniquement accessoire optionnel
(C) n'est plus livrable départ usine
(D) n'est pas livrable séparément

[..] y compris Fig. No.

**	(02.2003)	Open informations techniques
	>xxx xxx xxxx]	Pièce à utiliser jusqu'au n° de série
	[xxxx xxx xxxx>	Pièce à utiliser à partir du n° de série

*** Nombre de pièces(s) utilisée(s) lors de la production

**** Prix de vente unitaire brut hors taxes
Voir conditions générales de vente dans la rubrique 'Téléchargement'

NHP Motoculture

Cultivez votre univers

CLIQUEZ SUR LES RÉFÉRENCES SOULIGNÉES
1 produit : accès direct à sa fiche NHP.
Plusieurs produits : recherche sur le site NHP.
4/5 références reliées au catalogue.

MS 231
Sélection: Outils, Accessoires

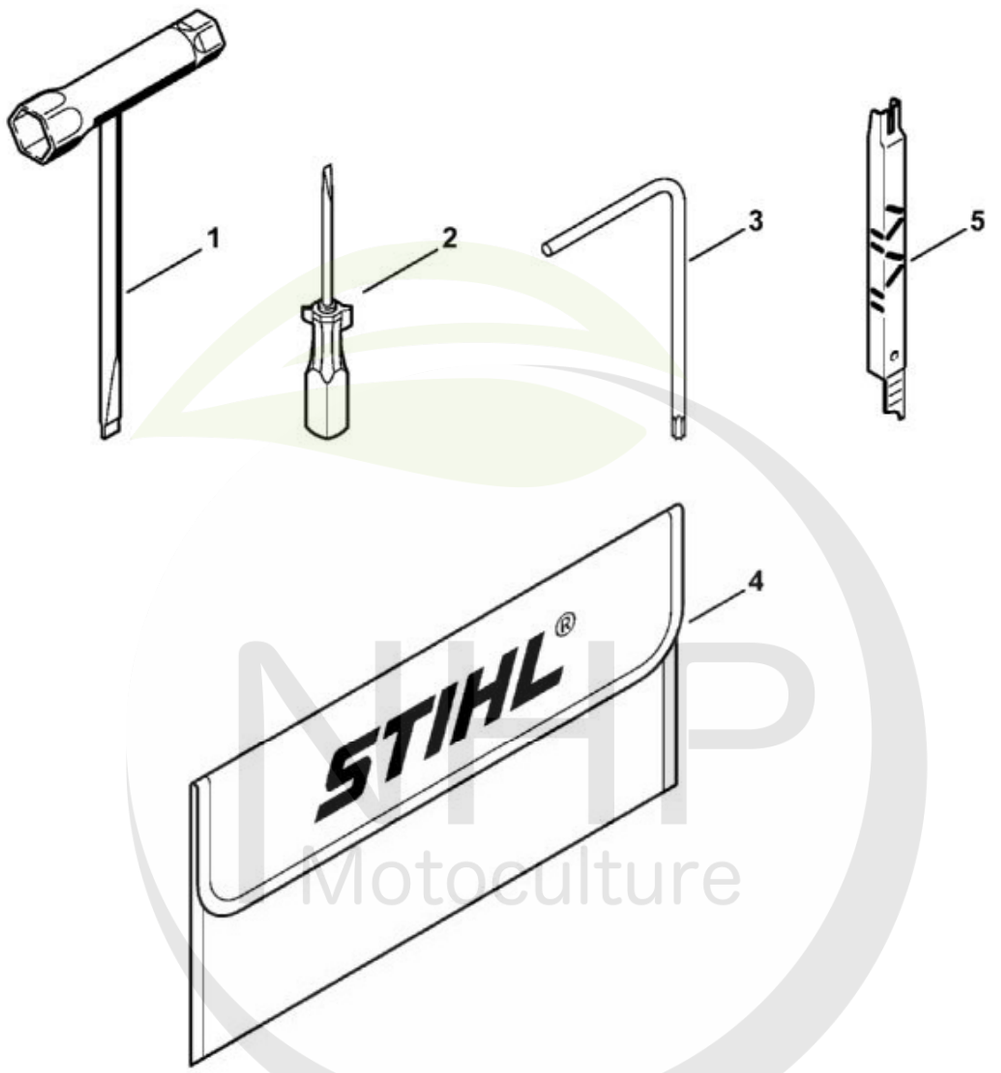

2310ET022 SC

N°	Code article	Désignation	*	**	***
1	0000 890 3400	Clé multiple			1
2	0000 890 2300	Tournevis			1
3	0812 370 1000	Tournevis T27x120x70	(B)		1
4	0000 891 0810	Pochette à outils	(B)		1
5	1110 893 4000	Calibre d'affûtage	(B)		1

* (A) non illustré
(B) uniquement accessoire optionnel
(C) n'est plus livrable départ usine
(D) n'est pas livrable séparément
[..] y compris Fig. No.

** (02.2003) Open informations techniques
>xxx xxx xxxx] Pièce à utiliser jusqu'au n° de série

[xxxx xxx xxxx> Pièce à utiliser à partir du n° de série

*** Nombre de pièces(s) utilisée(s) lors de la production

**** Prix de vente unitaire brut hors taxes
Voir conditions générales de vente dans la rubrique 'Téléchargement'

NHP Motoculture

Cultivez votre univers

CLIQUEZ SUR LES REFERENCES

CLIQUEZ SUR LES RÉFÉRENCES SOULIGNÉES

1 produit : accès direct à sa fiche NHP.
Plusieurs produits : recherche sur le site NHP.

12/12 références reliées au catalogue.

STIHL

MS 231
Sélection: Pompe à huile, Embrayage

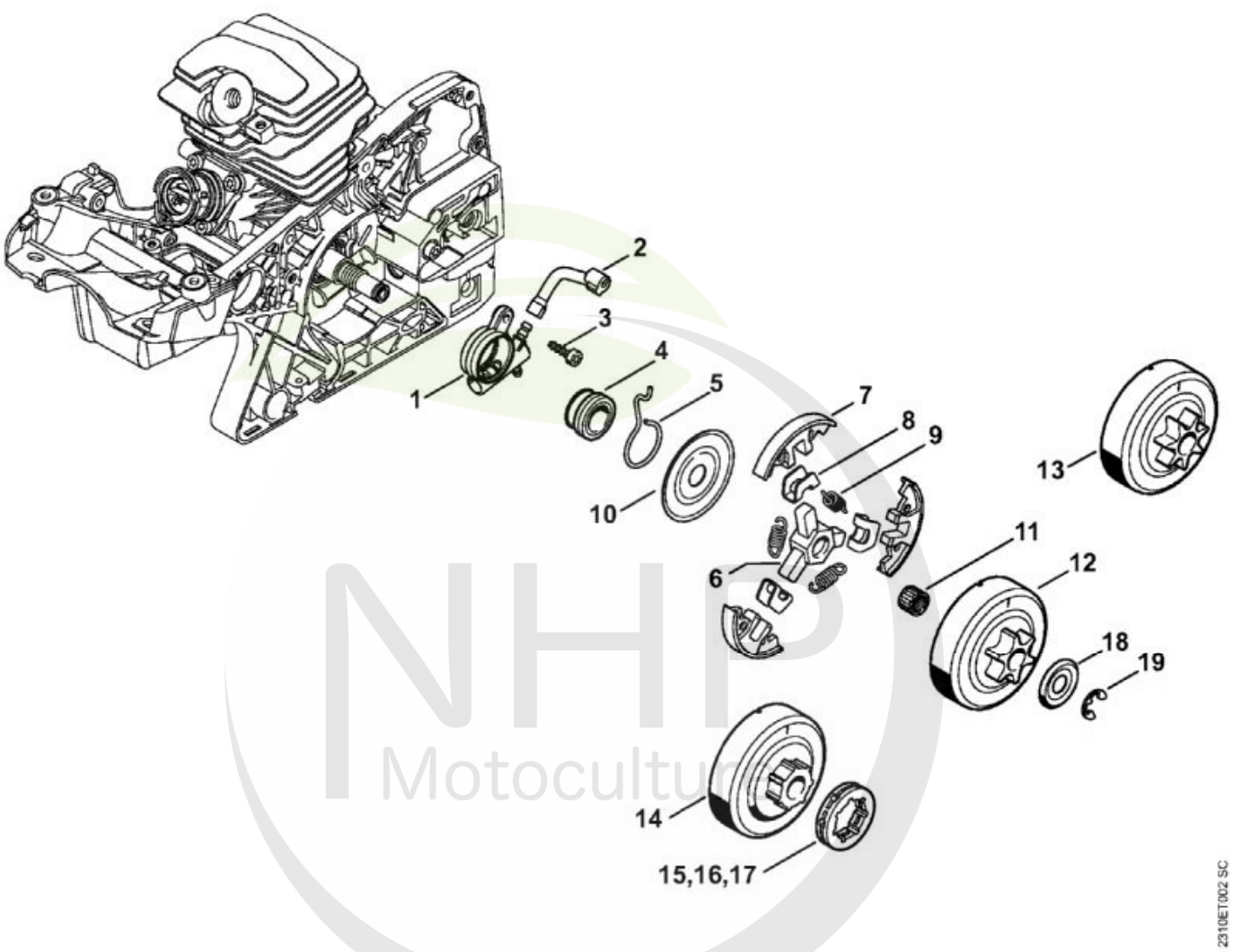

N°	Code article	Désignation	*	**	***
1	1143 640 3201	Pompe à huile			1
2	1143 647 9403	Tuyau			1
3	9075 478 3016	Vis cylindrique IS-D4x16			2
4	1123 640 7102	Vis sans fin	[5]		1
5	1123 647 2400	Ressort			1
	1123 160 2050	Embrayage	[6 - 10]		1
6	1121 162 3201	Entraîneur			1
7	1129 162 0800	Masselotte			3
8	1127 162 3000	Pièce de fixation			3
9	0000 997 5515	Ressort de tension			3
10	1121 162 1001	Rondelle de recouvrement			1
11	9512 933 2260	Cage à aiguilles 10x13x10			1

NHP Motoculture
Trouvez votre univers



CLIQUEZ SUR LES RÉFÉRENCES SOULIGNÉES

1 produit : accès direct à sa fiche NHP.
Plusieurs produits : recherche sur le site NHP.

11/11 références reliées au catalogue.

N°	Code article	Désignation	*	**	***
12	1143 640 2000	Pignon 3/8" Picco 6D			1
13	1143 640 2002	Pignon 0.325" 7D			1
	1123 640 2007	Pignon 1/4" 8D	(A,B)		1
	1143 007 1002	Jeu de pignon à anneau 3/8"P 7D	[14, 15, 18, 19](B)		1
14	MD5_ 0x2 5319	Cloche d'embrayage	(B,D)		1
15	0000 642 1240	Pignon à anneau 3/8" Picco 7D	(B)		1
	1143 007 1003	Jeu de pignon à anneau 0.325" 7D	[14, 16, 18, 19](B)		1
16	0000 642 1236	Pignon à anneau 0.325" 7D	(B)		1
	1143 007 1004	Jeu de pignon à anneau 0.325" 8D	[14, 17 - 19](B)		1
17	0000 642 1234	Pignon à anneau 0.325" 8D	(B)		1
18	0000 958 1022	Rondelle Ø 27 mm			1
19	9460 624 0801	Anneau d'arrêt 8x1,3			1

* (A) non illustré
(B) uniquement accessoire optionnel
(C) n'est plus livrable départ usine
(D) n'est pas livrable séparément
[..] y compris Fig. No.

** (02.2003) Open informations techniques
>xxx xxx xxxx] Pièce à utiliser jusqu'au n° de série
[xxxx xxx xxxx> Pièce à utiliser à partir du n° de série

*** Nombre de pièces(s) utilisée(s) lors de la production

**** Prix de vente unitaire brut hors taxes
Voir conditions générales de vente dans la rubrique 'Téléchargement'

NHP Motoculture
Cultivez votre univers

CLIQUEZ SUR LES REFERENCES

CLIQUEZ SUR LES RÉFÉRENCES SOULIGNÉES

1 produit : accès direct à sa fiche NHP.
Plusieurs produits : recherche sur le site NHP.

6/6 références reliées au catalogue.

STIHL

MS 231
Sélection: Silencieux

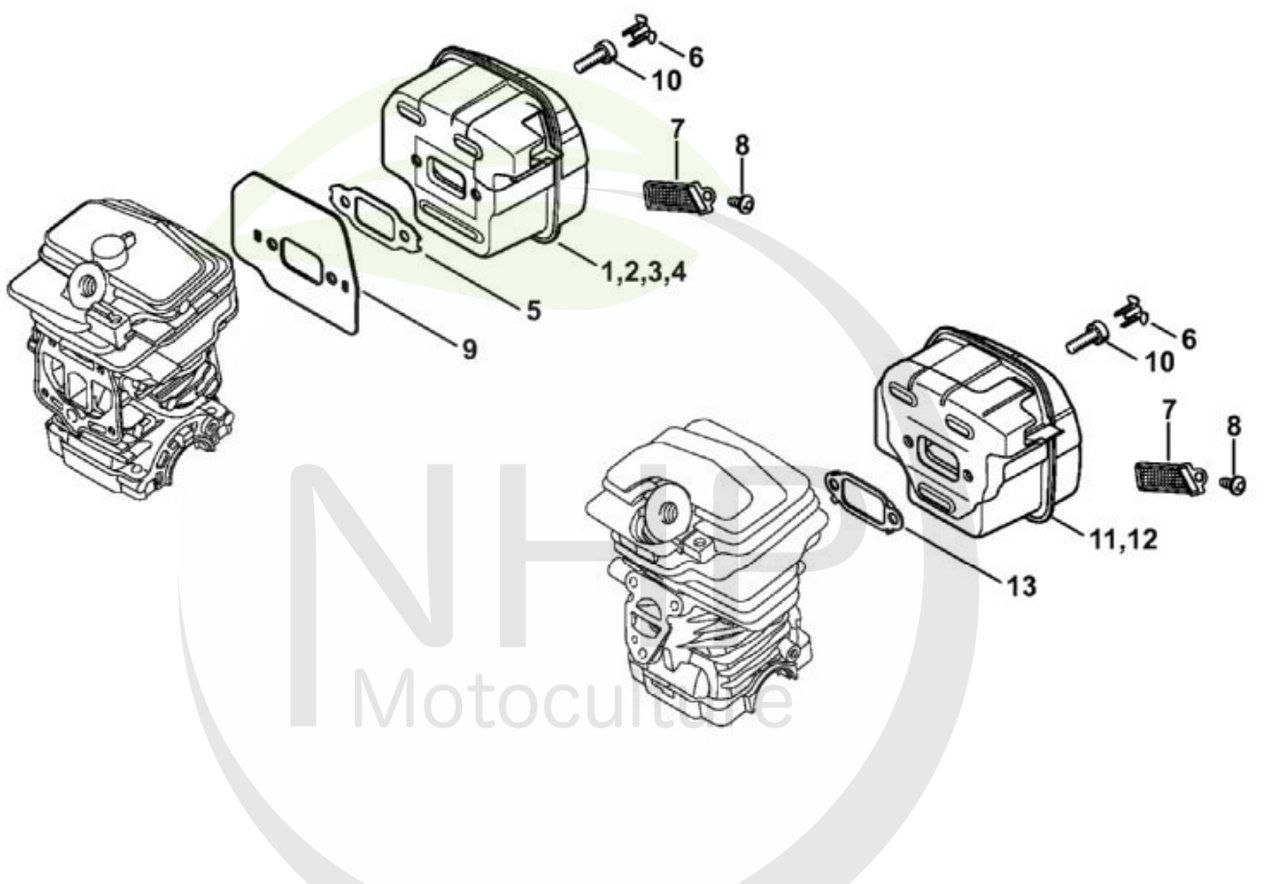

N°	Code article	Désignation	*	**	***
1	1143 140 0655	Silencieux	[5, 6]		1
5	1143 149 0603	Joint de silencieux			1
6	1135 145 9002	Bouchon			2
10	9022 341 0983	Vis cylindrique IS-M5x16			2
11	1143 140 0651	Silencieux	[6, 13]		1
13	1143 149 0601	Joint de silencieux			1

* (A) non illustré
(B) uniquement accessoire optionnel
(C) n'est plus livrable départ usine
(D) n'est pas livrable séparément
[..] y compris Fig. No.

** (02.2003) Open informations techniques

NHP Motoculture
Cultivez votre univers

>xxx xxx xxxx]	Pièce à utiliser jusqu'au n° de série
[xxxx xxx xxxx>	Pièce à utiliser à partir du n° de série

*** Nombre de pièces(s) utilisée(s) lors de la production

**** Prix de vente unitaire brut hors taxes
Voir conditions générales de vente dans la rubrique 'Téléchargement'

NHP Motoculture

Cultivez votre univers

CLIQUEZ SUR LES REFERENCES

CLIQUEZ SUR LES RÉFÉRENCES SOULIGNÉES

1 produit : accès direct à sa fiche NHP.
Plusieurs produits : recherche sur le site NHP.

1/1 références reliées au catalogue.

STIHL

MS 231
Sélection: Support de carburateur, Filtre à air

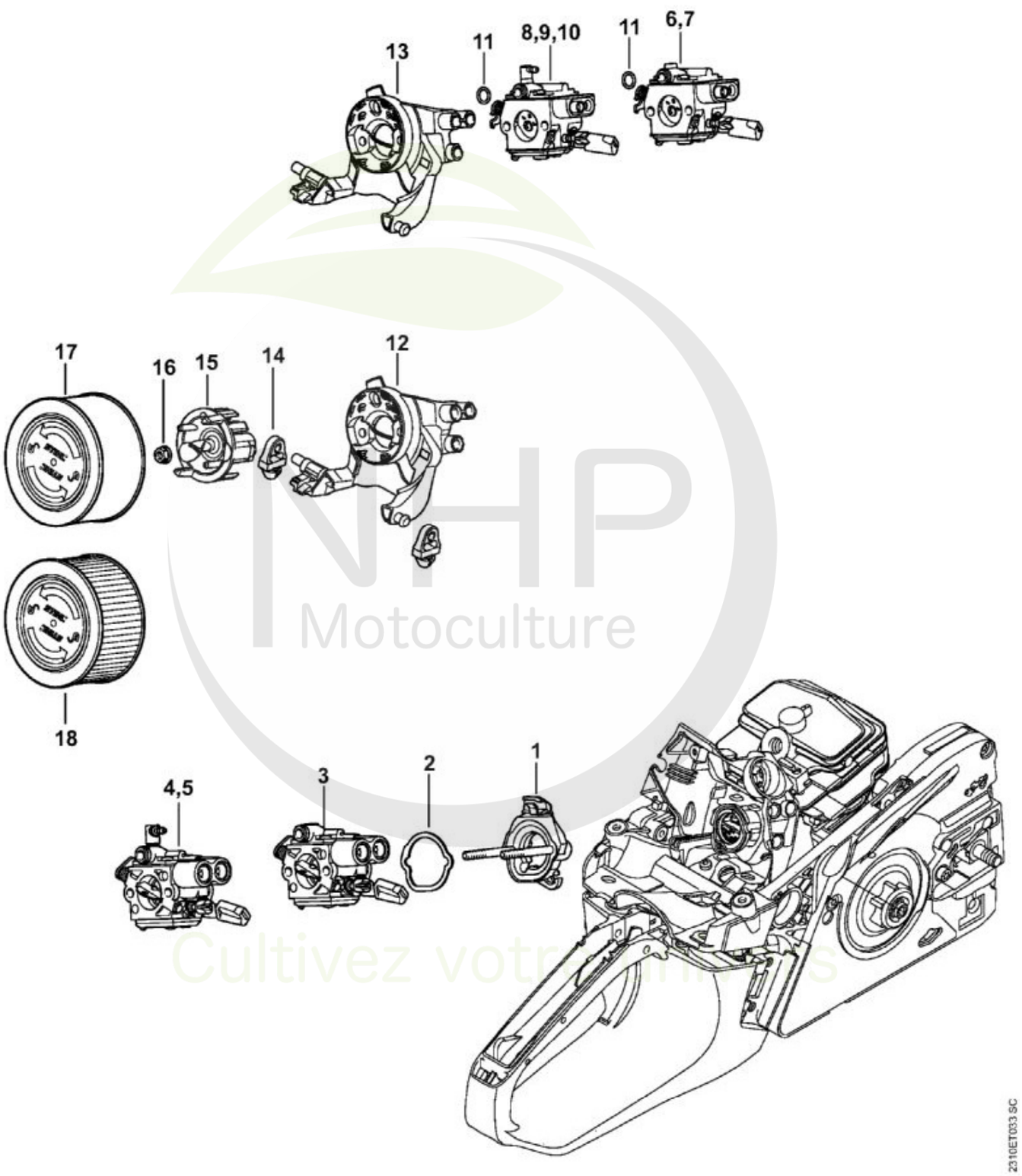

NHP Motoculture
Cultivez votre jardin

N°	Code article	Désignation	*	**	***
1	1143 120 0900	Support de carburateur			1



CLIQUEZ SUR LES RÉFÉRENCES SOULIGNÉES

1 produit : accès direct à sa fiche NHP.
Plusieurs produits : recherche sur le site NHP.

10/10 références reliées au catalogue.

N°	Code article	Désignation	*	**	***
2	1141 121 8600	Rondelle			1
3	1143 120 0611	Carburateur C1Q-S295	[11]		1
6	1143 120 0601	Carburateur WTF-2A			1
11	9646 945 0490	Joint torique 7x1,5			1
12	1143 141 0903	Socle de filtre			1
13	1143 141 0901	Socle de filtre			1
14	1141 122 9902	Butoir			2
15	1143 121 6900	Chicane			1
16	9216 261 0700	Écrou à six pans M5			2
17	1141 120 1600	Filtre à air, feutre			1

* (A) non illustré
(B) uniquement accessoire optionnel
(C) n'est plus livrable départ usine
(D) n'est pas livrable séparément
[..] y compris Fig. No.

** (02.2003) Open informations techniques
>xxx xxx xxxx] Pièce à utiliser jusqu'au n° de série
[xxxx xxx xxxx> Pièce à utiliser à partir du n° de série

*** Nombre de pièces(s) utilisée(s) lors de la production

**** Prix de vente unitaire brut hors taxes
Voir conditions générales de vente dans la rubrique 'Téléchargement'

NHP Motoculture
Cultivez votre univers

CLIQUEZ SUR LES RÉFÉRENCES SOULIGNÉES
1 produit : accès direct à sa fiche NHP.
Plusieurs produits : recherche sur le site NHP.
1/1 références reliées au catalogue.

STIHL

MS 231
Sélection: Système AV, Poignée tubulaire

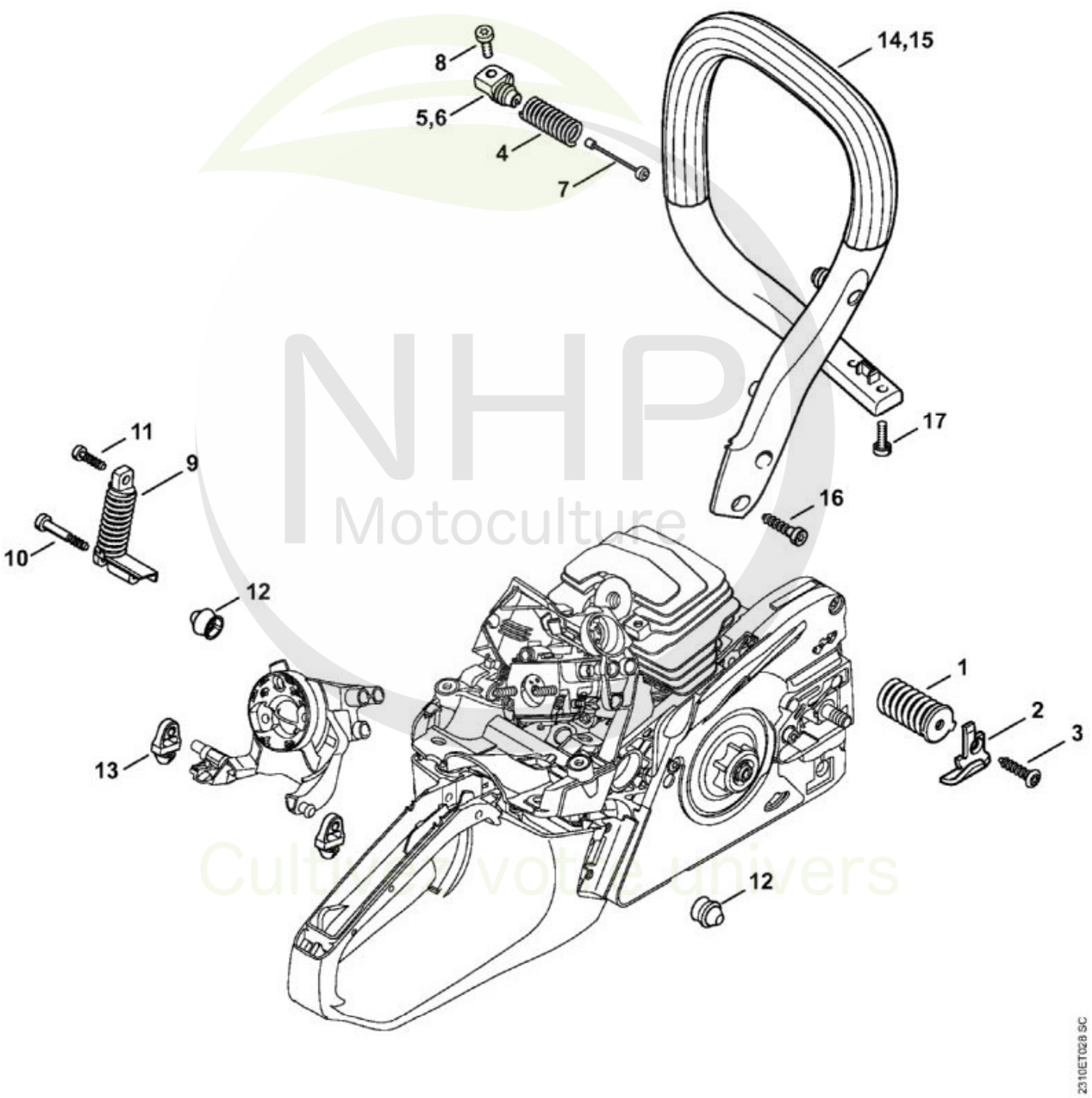

NHP Motoculture
Cultivez votre univers

N°	Code article	Désignation	*	**	***
1	1143 790 8302	AV-Ressort			1



CLIQUEZ SUR LES RÉFÉRENCES SOULIGNÉES

1 produit : accès direct à sa fiche NHP.
Plusieurs produits : recherche sur le site NHP.

15/15 références reliées au catalogue.

N°	Code article	Désignation	*	**	***
2	0000 656 7700	Arrêt de chaîne	(B)		1
3	9074 477 4438	Vis cylindrique IS-P6x30			1
4	1141 791 3102	Ressort			1
5	1141 792 2910	Bouchon de palier			1
6	1143 792 2902	Bouchon de palier			1
7	1143 790 8104	Arrêtoir	(B)		1
8	9075 478 4085	Vis cylindrique IS-D5x18			1
9	1143 790 8301	AV-Ressort			1
10	9074 477 4148	Vis cylindrique IS-P5x34			1
11	9074 477 4132	Vis cylindrique IS-P5x18			1
12	1143 791 5900	Butoir d'arrêt			2
13	1141 122 9902	Butoir			2
14	1143 791 1700	Poignée tubulaire			1
16	9074 478 4545	Vis cylindrique IS-P6x26,5			2
17	9022 341 0983	Vis cylindrique IS-M5x16			2

* (A) non illustré
(B) uniquement accessoire optionnel
(C) n'est plus livrable départ usine
(D) n'est pas livrable séparément
[..] y compris Fig. No.

** (02.2003) Open informations techniques
>xxx xxx xxxx] Pièce à utiliser jusqu'au n° de série
[xxxx xxx xxxx> Pièce à utiliser à partir du n° de série

*** Nombre de pièces(s) utilisée(s) lors de la production

**** Prix de vente unitaire brut hors taxes
Voir conditions générales de vente dans la rubrique 'Téléchargement'

NHP
Cultivez votre univers

CLIQUEZ SUR LES REFERENCES

CLIQUEZ SUR LES RÉFÉRENCES SOULIGNÉES

1 produit : accès direct à sa fiche NHP.
Plusieurs produits : recherche sur le site NHP.

1/1 références reliées au catalogue.

STIHL

MS 231
Sélection: Tendeur de chaîne, Couvercle de pignon

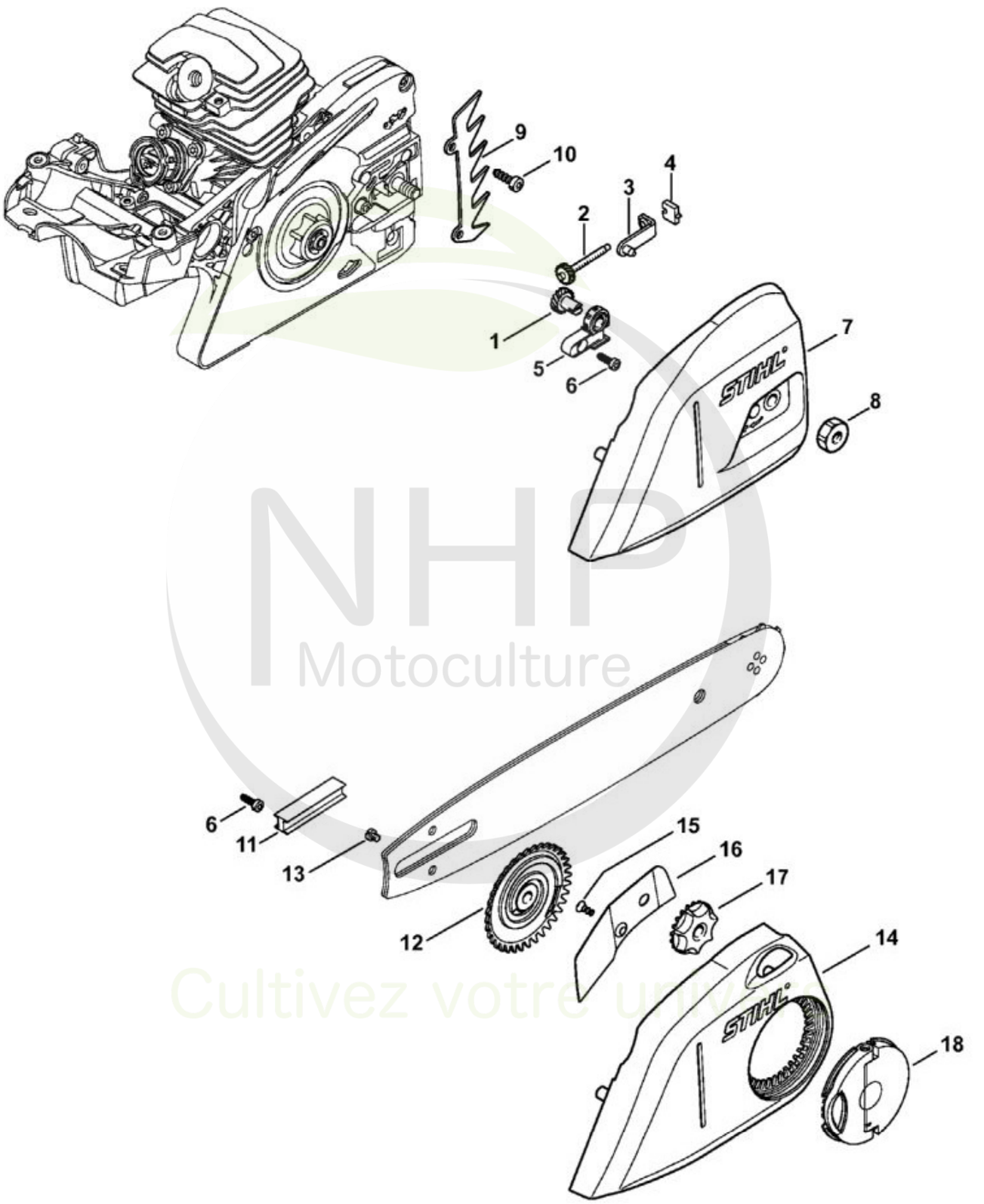

NHP Motoculture
Cultivez votre univers

N°	Code article	Désignation	*	**	***
	1123 007 1004	Jeu de pignon droit / vis de tension	[1, 2]		1



CLIQUEZ SUR LES RÉFÉRENCES SOULIGNÉES

1 produit : accès direct à sa fiche NHP.
Plusieurs produits : recherche sur le site NHP.

9/9 références reliées au catalogue.

N°	Code article	Désignation	*	**	***
1	MD5_ 0x7 c455	Pignon droit	(D)		1
2	MD5_ 0xc 1a0b	Vis de tension	(D)		1
3	1123 640 1900	Coulisse de tension			1
4	1123 664 1400	Pièce de pression			1
5	1123 664 2200	Recouvrement			1
6	9074 477 2995	Vis cylindrique IS-P4x12			1
7	1143 640 1701	Couvercle de pignon			1
8	0000 955 0801	Écrou à six pans M8			2
9	1143 664 0500	Griffe			1
10	9074 477 4130	Vis cylindrique IS-P5x16			2
11	1123 021 2800	Pièce intercalaire	(B)		1

* (A) non illustré
(B) uniquement accessoire optionnel
(C) n'est plus livrable départ usine
(D) n'est pas livrable séparément
[..] y compris Fig. No.

** (02.2003) Open informations techniques
>xxx xxx xxxx] Pièce à utiliser jusqu'au n° de série
[xxxx xxx xxxx> Pièce à utiliser à partir du n° de série

*** Nombre de pièces(s) utilisée(s) lors de la production

**** Prix de vente unitaire brut hors taxes
Voir conditions générales de vente dans la rubrique 'Téléchargement'

NHP Motoculture
Cultivez votre univers