NHP Motoculture
Cultivez votre univers

ÉCLATÉ INTERACTIF NHP MOTOCULTURE
Identifiez le repère, puis cliquez sur la référence soulignée.
Les références non soulignées ne sont pas retrouvées dans l'export.

STIHL®

MS 462 C-M VW

Liste des pièces
17.03.2025
France, français

Table des matières

A - Carter de vilebrequin 2
B - Carter de vilebrequin 5
C - Cylindre, Silencieux 8
D - Cylindre, Silencieux 10
E - Pompe à huile, Embrayage 12
F - Frein de chaîne, Tendeur de chaîne 14
G - Couvercle de pignon 16
L - Dispositif d'allumage M-Tronic (Chauffage) 18
M - Dispositif de lancement M-Tronic 20
T - Carter de réservoir (Chauffage) 22
V - Commande des gaz M-Tronic 24
Z - Support de carburateur, Filtre à air, Capot M-Tronic (Chauffage) 26
AD - Carburateur 1142/04 28
AG - Carburateur 1142/08 31
AH - Carburateur 1142/02 34
AI - Système AV 37
AK - Chauffage 39
AN - Outils, Accessoires optionnels 41
AM - Numéro de machine 43
AO - Couples de serrage 45
AP - Couples de serrage 48
Consommables et matières auxiliaires 51



IDENTIFIEZ LE REPÈRE

Puis retrouvez la référence correspondante dans la nomenclature associée.

Ouvrir la nomenclature - page 3

A - Carter de vilebrequin

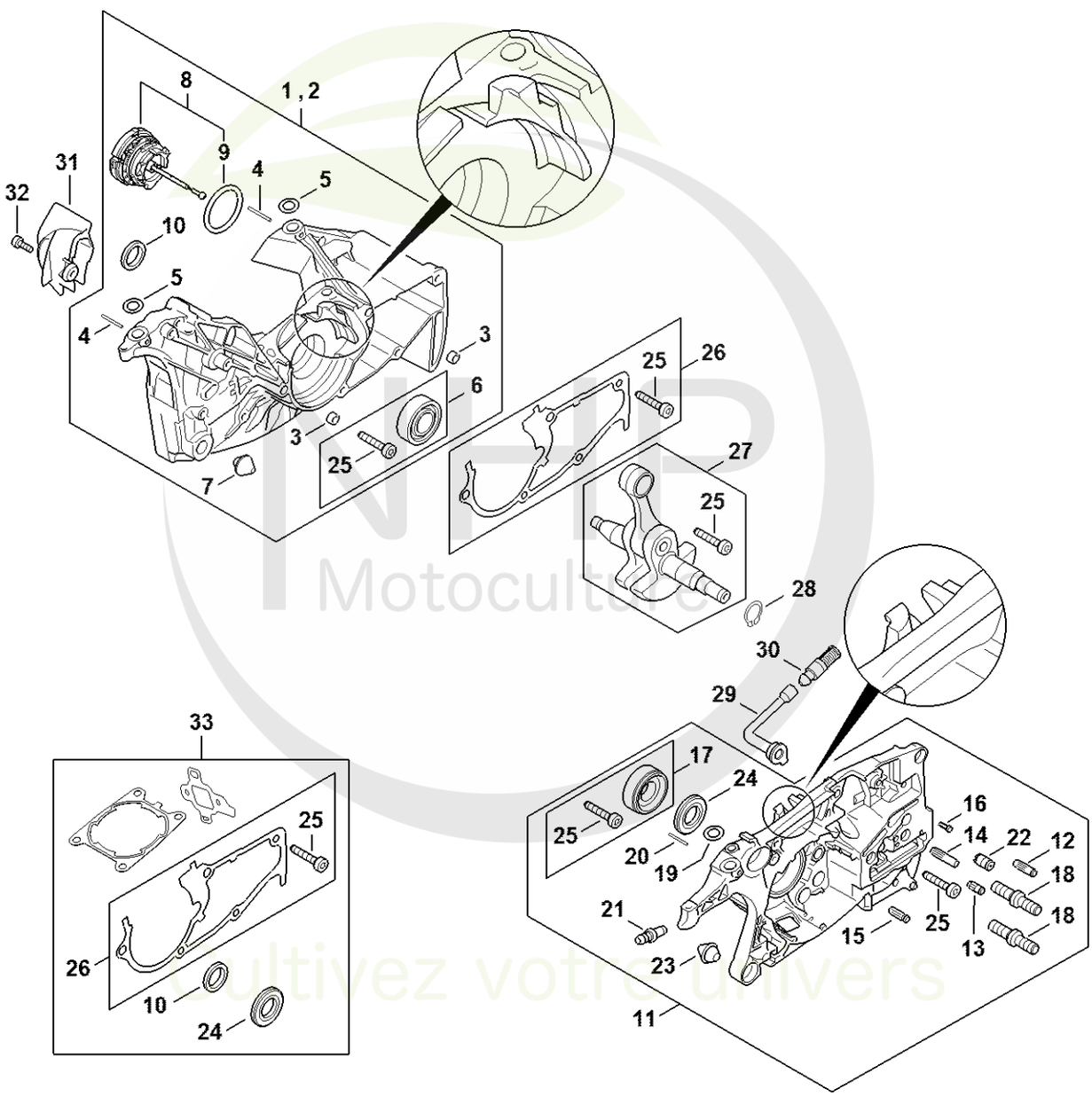

1142-GET-0068-A0

Cultivez votre univers



CLIQUEZ SUR LES RÉFÉRENCES SOULIGNÉES

1 produit : accès direct à sa fiche NHP.
Plusieurs produits : recherche sur le site NHP.

25/26 références reliées au catalogue.

A - Carter de vilebrequin

#	Numéro de pièce	Description	Quantité	Contient un ou plusieurs articles	Remarques
2	1142 020 2623	Demi-carter de vilebrequin côté ventilateur	1	3 - 10, 25	
3	0000 988 8600	Douille	2		
4	9371 470 1058	Goupille cylindrique 1,8x19	2		
5	0000 963 0902	Douille	2		
6	1142 007 1001	Jeu de pièces roulement	1	25	
7	1133 791 5900	Butoir d'arrêt	1		
8	0000 350 0533	Bouchon de réservoir	1	9	
9	9645 948 7734	Joint torique 25x3,5	1		
10	9640 003 1561	Bague d'étanchéité-BS15x22x4	1		
11	1142 020 2908	Demi-carter de vilebrequin	1	12 - 25	
12	1121 162 5200	Boulon	1		
13	1128 162 5200	Boulon	1		
14	1143 162 5200	Boulon	1		
15	1120 162 5200	Boulon	1		
16	0000 974 1200	Clou cannelé cylindrique 2,6x8	1		
17	1142 007 1002	Jeu de pièces roulement	1	25	
18	0000 664 2406	Vis à embase M8	2		
19	0000 963 0902	Douille	1		
20	9371 470 1058	Goupille cylindrique 1,8x19	1		
21	0000 988 5211	Manchon	1		
22	1128 640 9100	Soupape	1		
23	1133 791 5900	Butoir d'arrêt	1		
24	9640 951 1600	Bague d'étanchéité BS15x29,6x4	1		
25	9022 500 1051	Vis cylindrique IS-M5x27	5		
26	1142 020 9700	Joint	1	25	
27	1142 030 0402	Vilebrequin	1	25	

NHP Motoculture
Cultivez votre univers



CLIQUEZ SUR LES RÉFÉRENCES SOULIGNÉES

1 produit : accès direct à sa fiche NHP.
Plusieurs produits : recherche sur le site NHP.

6/6 références reliées au catalogue.

A - Carter de vilebrequin

#	Numéro de pièce	Description	Quantité	Contient un ou plusieurs articles	Remarques
28	9455 621 1520	Circlips 15x1	1		
29	1122 647 9400	Tuyau	1		
30	1117 640 3800	Crépine d'aspiration	1		
31	1142 141 7500	Préséparateur	1		
32	9022 313 0660	Vis cylindrique IS-M4x12	1		
33	1142 007 1601	Jeu de joints	1	10, 24 - 26	

NHP Motoculture
Cultivez votre univers



IDENTIFIEZ LE REPÈRE

Puis retrouvez la référence correspondante dans la nomenclature associée.

Ouvrir la nomenclature - page 6

B - Carter de vilebrequin

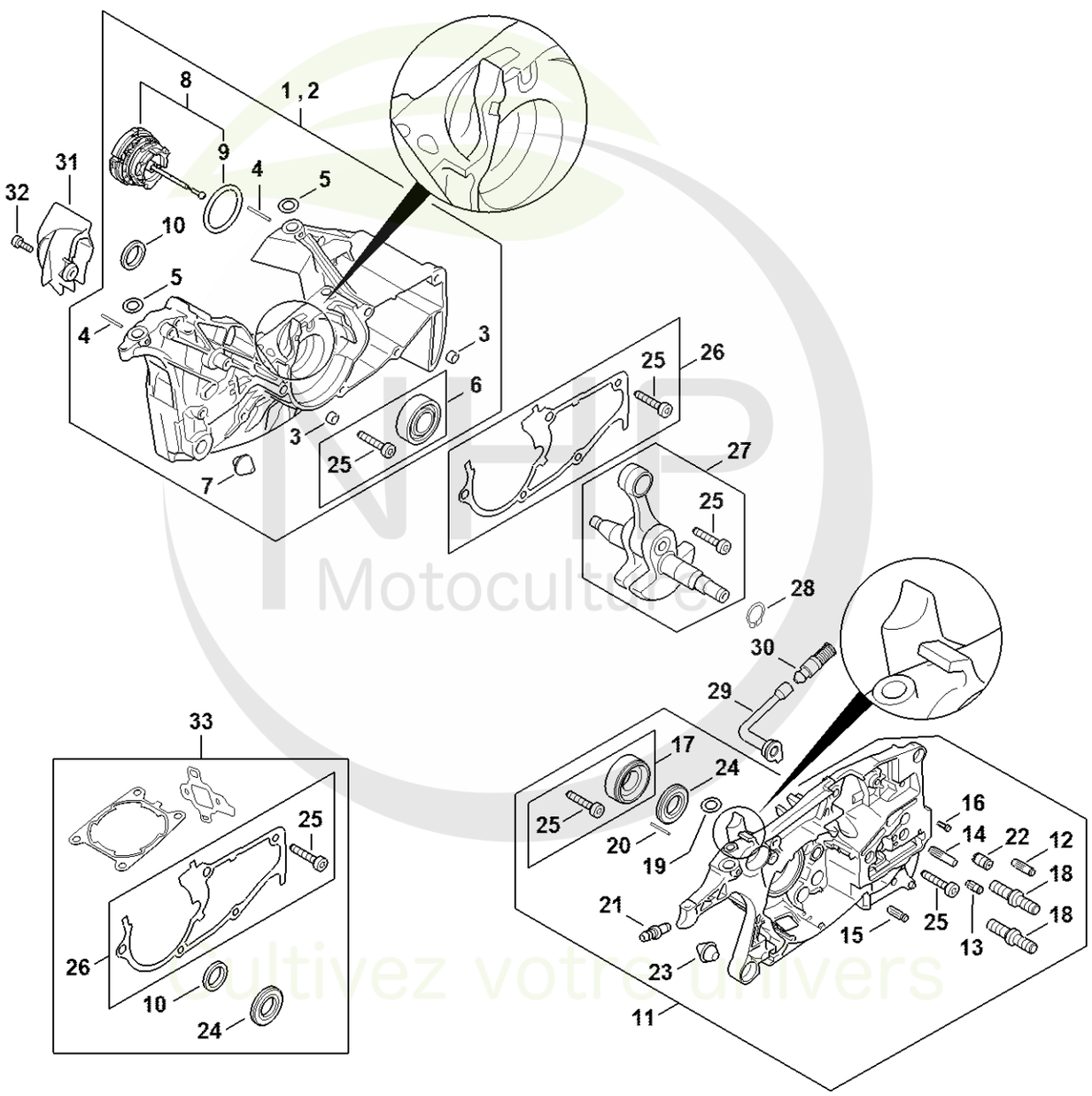

Cultivez votre univers



CLIQUEZ SUR LES RÉFÉRENCES SOULIGNÉES

1 produit : accès direct à sa fiche NHP.
Plusieurs produits : recherche sur le site NHP.

25/26 références reliées au catalogue.

B - Carter de vilebrequin

#	Numéro de pièce	Description	Quantité	Contient un ou plusieurs articles	Remarques
2	1142 020 2621	Demi-carter de vilebrequin côté ventilat	1	3 - 10, 25	
3	0000 988 8600	Douille	2		
4	9371 470 1058	Goupille cylindrique 1,8x19	2		
5	0000 963 0902	Douille	2		
6	1142 007 1001	Jeu de pièces roulement	1	25	
7	1133 791 5900	Butoir d'arrêt	1		
8	0000 350 0533	Bouchon de réservoir	1	9	
9	9645 948 7734	Joint torique 25x3,5	1		
10	9640 003 1560	Bague d'étanchéité 15x22x4	1		
10	9640 003 1561	Bague d'étanchéité-BS15x22x4	1		
11	1142 020 2903	Demi-carter de vilebrequin	1	12 - 25	
12	1121 162 5200	Boulon	1		
13	1128 162 5200	Boulon	1		
14	1143 162 5200	Boulon	1		
15	1120 162 5200	Boulon	1		
16	0000 974 1200	Clou cannelé cylindrique 2,6x8	1		
17	1142 007 1002	Jeu de pièces roulement	1	25	
18	0000 664 2406	Vis à embase M8	2		
19	0000 963 0902	Douille	1		
20	9371 470 1058	Goupille cylindrique 1,8x19	1		
21	0000 988 5211	Manchon	1		
22	1128 640 9100	Soupape	1		
23	1133 791 5900	Butoir d'arrêt	1		
24	9640 003 1600	Bague d'étanchéité 15x29,6x4	1		
24	9640 951 1600	Bague d'étanchéité BS15x29,6x4	1		
25	9022 500 1051	Vis cylindrique IS-M5x27	5		

NHP Motoculture
Cultivez votre univers



CLIQUEZ SUR LES RÉFÉRENCES SOULIGNÉES

1 produit : accès direct à sa fiche NHP.
Plusieurs produits : recherche sur le site NHP.

8/8 références reliées au catalogue.

B - Carter de vilebrequin

#	Numéro de pièce	Description	Quantité	Contient un ou plusieurs articles	Remarques
26	1142 020 9700	Joint	1	25	
27	1142 030 0402	Vilebrequin	1	25	
28	9455 621 1520	Circlips 15x1	1		
29	1122 647 9400	Tuyau	1		
30	1117 640 3800	Crépine d'aspiration	1		
31	1142 141 7500	Préséparateur	1		
32	9022 313 0660	Vis cylindrique IS-M4x12	1		
33	1142 007 1601	Jeu de joints	1	10, 24 - 26	

NHP Motoculture
Cultivez votre univers



IDENTIFIEZ LE REPÈRE

Puis retrouvez la référence correspondante dans la nomenclature associée.

Ouvrir la nomenclature - page 9

C - Cylindre, Silencieux

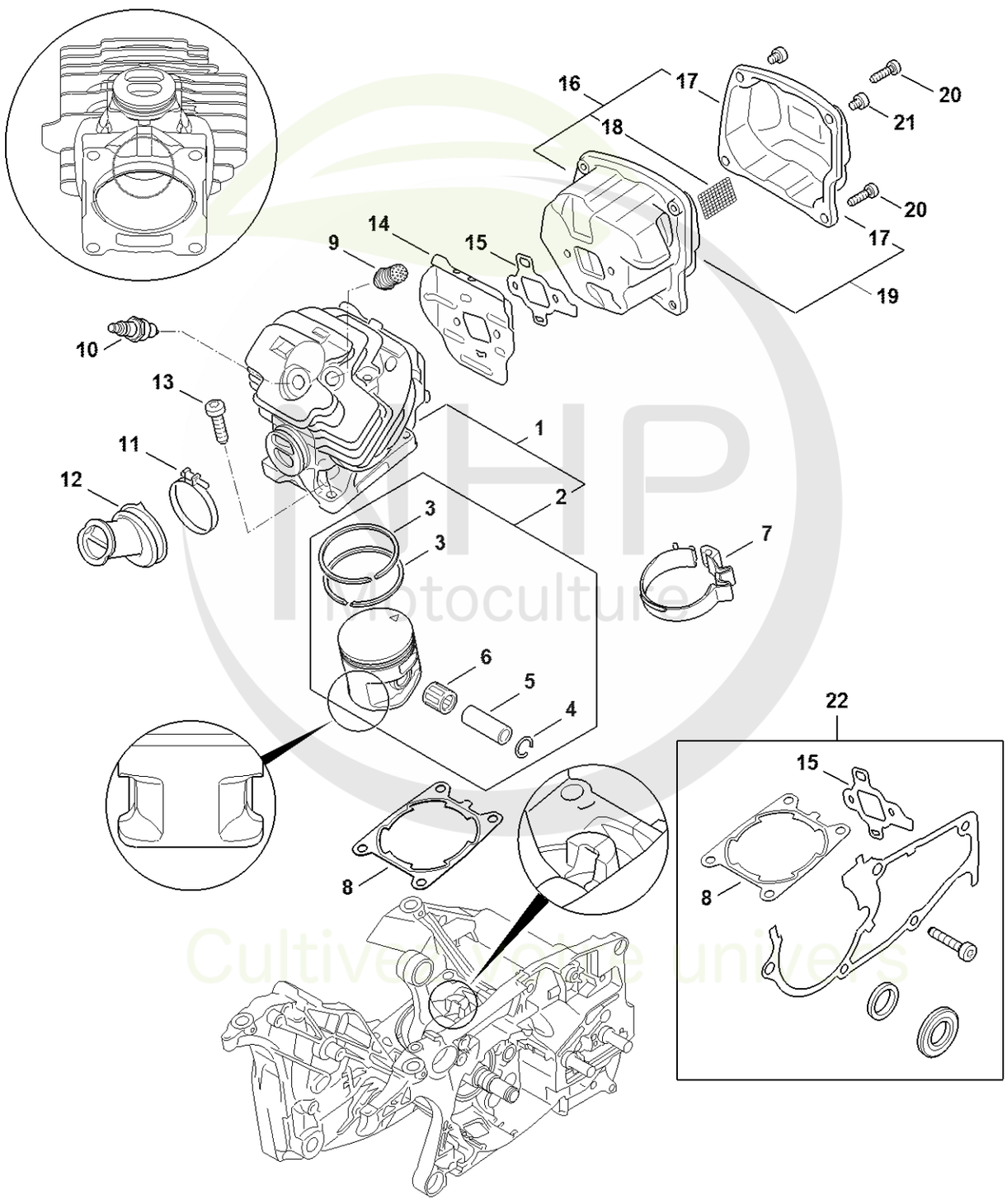

NHP Motoculture
Cultivez votre univers



CLIQUEZ SUR LES RÉFÉRENCES SOULIGNÉES

1 produit : accès direct à sa fiche NHP.
Plusieurs produits : recherche sur le site NHP.

19/20 références reliées au catalogue.

C - Cylindre, Silencieux

#	Numéro de pièce	Description	Quantité	Contient un ou plusieurs articles	Remarques
1	1142 020 1202	Cylindre avec piston Ø 52 mm	1	2 - 6	
2	1142 030 2009	Piston Ø 52 mm	1	3 - 6	
3	1142 034 3004	Segment de piston Ø 52x1,2 mm	1		
4	9463 650 1200	Jonc d'arrêt 12x1	2		
5	1142 034 1500	Axe de piston	1		
6	9512 003 3146	Cage à aiguilles 12x16,2x15	1		
7	1142 893 2602	Collier de serrage	1		
8	1142 029 2300	Joint de cylindre	1		
9	1142 020 9400	Soupape de décompression	1		
10	0000 400 7011	Bougie NGK CMR6H	1		
11	9771 021 2674	Collier de serrage 39,5x5	1		
12	1142 141 2200	Coude	1		
13	9022 341 1370	Vis cylindrique IS M6x30	4		
14	1142 141 3200	Tôle de refroidissement	1		
15	1142 149 0600	Joint de silencieux	1		
17	1142 140 0800	Couvercle de sortie	1		
19	1142 140 0600	Silencieux	1	17	
20	9022 371 1053	Vis cylindrique IS-M5x25-12.9	4		
21	9022 341 0911	Vis cylindrique IS-M5x6	2		
22	1142 007 1601	Jeu de joints	1	8, 15	

NHP Motoculture
Cultivez votre univers



IDENTIFIEZ LE REPÈRE

Puis retrouvez la référence correspondante dans la nomenclature associée.

Ouvrir la nomenclature - page 11

D - Cylindre, Silencieux

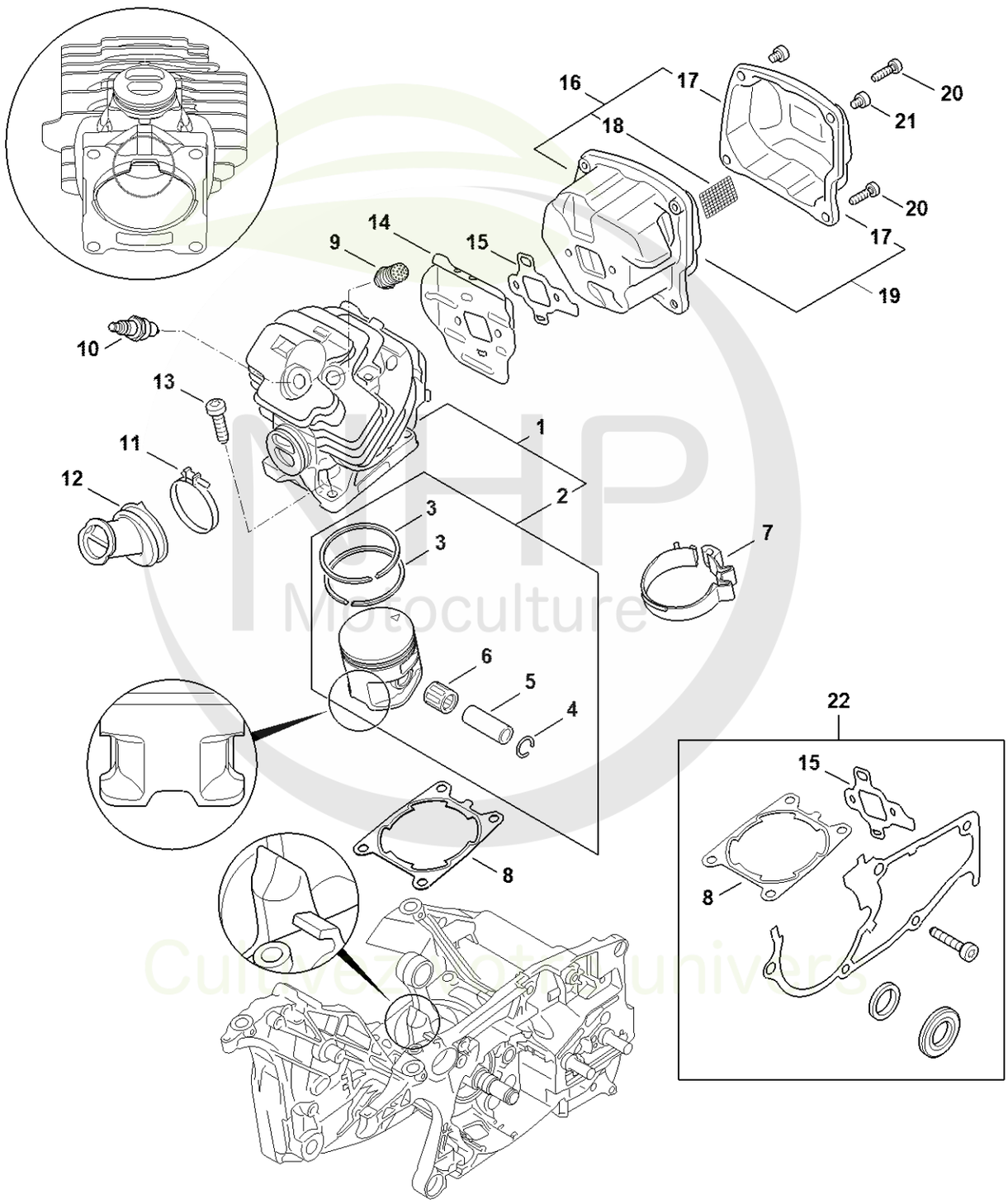

NHP Motoculture
Cultivez votre univers



CLIQUEZ SUR LES RÉFÉRENCES SOULIGNÉES

1 produit : accès direct à sa fiche NHP.
Plusieurs produits : recherche sur le site NHP.

19/20 références reliées au catalogue.

D - Cylindre, Silencieux

#	Numéro de pièce	Description	Quantité	Contient un ou plusieurs articles	Remarques
1	1142 020 1201	Cylindre avec piston Ø 52 mm	1	2 - 6	
2	1142 030 2006	Piston Ø 52 mm	1	3 - 6	
3	1142 034 3004	Segment de piston Ø 52x1,2 mm	1		
4	9463 650 1200	Jonc d'arrêt 12x1	2		
5	1142 034 1500	Axe de piston	1		
6	9512 003 3146	Cage à aiguilles 12x16,2x15	1		
7	1142 893 2602	Collier de serrage	1		
8	1142 029 2300	Joint de cylindre	1		
9	1142 020 9400	Soupape de décompression	1		
10	0000 400 7011	Bougie NGK CMR6H	1		
11	9771 021 2674	Collier de serrage 39,5x5	1		
12	1142 141 2200	Coude	1		
13	9022 341 1370	Vis cylindrique IS M6x30	4		
14	1142 141 3200	Tôle de refroidissement	1		
15	1142 149 0600	Joint de silencieux	1		
17	1142 140 0800	Couvercle de sortie	1		
19	1142 140 0600	Silencieux	1	17	
20	9022 371 1053	Vis cylindrique IS-M5x25-12.9	4		
21	9022 341 0911	Vis cylindrique IS-M5x6	2		
22	1142 007 1601	Jeu de joints	1	8, 15	

NHP Motoculture
Cultivez votre univers



IDENTIFIEZ LE REPÈRE

Puis retrouvez la référence correspondante dans la nomenclature associée.

Ouvrir la nomenclature - page 13

E - Pompe à huile, Embrayage

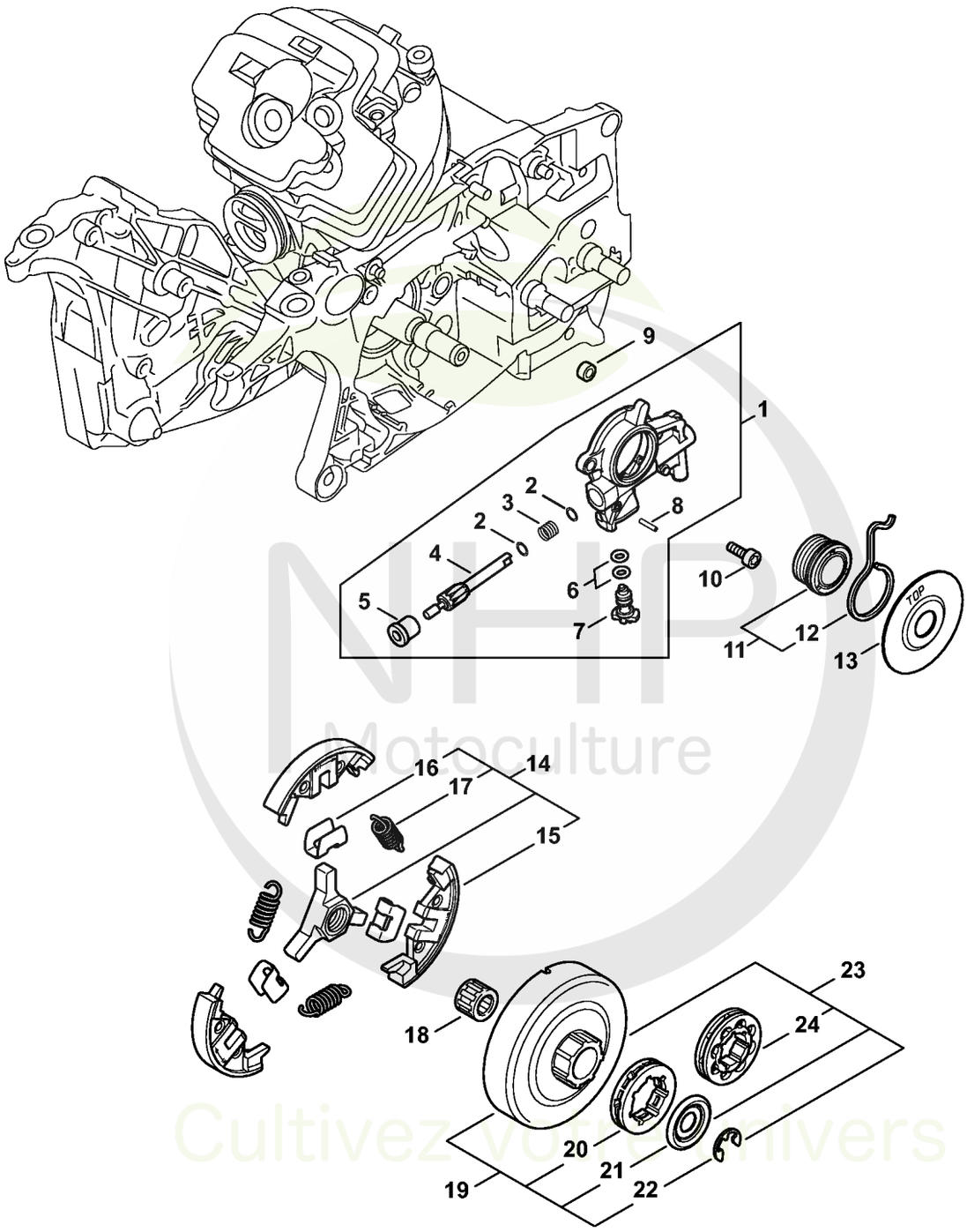

1142-GET-0043-A0

NHP Motoculture
Cultivez votre univers

CLIQUEZ SUR LES REFERENCES

CLIQUEZ SUR LES RÉFÉRENCES SOULIGNÉES

1 produit : accès direct à sa fiche NHP.
Plusieurs produits : recherche sur le site NHP.

24/24 références reliées au catalogue.

E - Pompe à huile, Embrayage

#	Numéro de pièce	Description	Quantité	Contient un ou plusieurs articles	Remarques
1	1142 640 3200	Pompe à huile	1	2 - 8	
2	0000 958 0518	Rondelle	2		
3	0000 997 0615	Ressort de pression	1		
4	1142 647 0600	Piston de pompe	1		
5	1125 641 9400	Coussinet	1		
6	9646 945 0160	Joint torique 4x2	2		
7	1142 647 4800	Vis de réglage	1		
8	9380 620 1090	Goupille élastique 2x10	1		
9	1122 649 5000	Anneau de joint B4x2	1		
10	9022 346 0658	Vis cylindrique IS-M4x12	2		
11	1128 640 7112	Vis sans fin	1	12	
12	1128 647 2400	Ressort	1		
13	1122 162 1000	Rondelle de recouvrement 52 mm	1		
14	1142 160 2000	Embrayage	1	15 - 17	
15	1142 162 0800	Masselotte	3		
16	1128 162 3000	Pièce de fixation	3		
17	0000 997 5609	Ressort de tension	3		
18	9512 933 2379	Cage à aiguilles 10x16x12	1		
19	1128 007 1000	Jeu de pignon à anneau 3/8" 7D	1	20 - 22	
20	0000 642 1223	Pignon à anneau 3/8" 7D	1		
21	0000 958 1032	Rondelle Ø 27 mm	1		
22	9460 624 0801	Anneau d'arrêt 8x1,3	1		
23	1128 007 1001	Jeu de pignon à anneau 3/8" 8D	1	21, 22, 24	
24	0000 642 1216	Pignon à anneau 3/8" 8D	1		

NHP Motoculture
Cultivez votre univers



IDENTIFIEZ LE REPÈRE

Puis retrouvez la référence correspondante dans la nomenclature associée.

Ouvrir la nomenclature - page 15

F - Frein de chaîne, Tendeur de chaîne

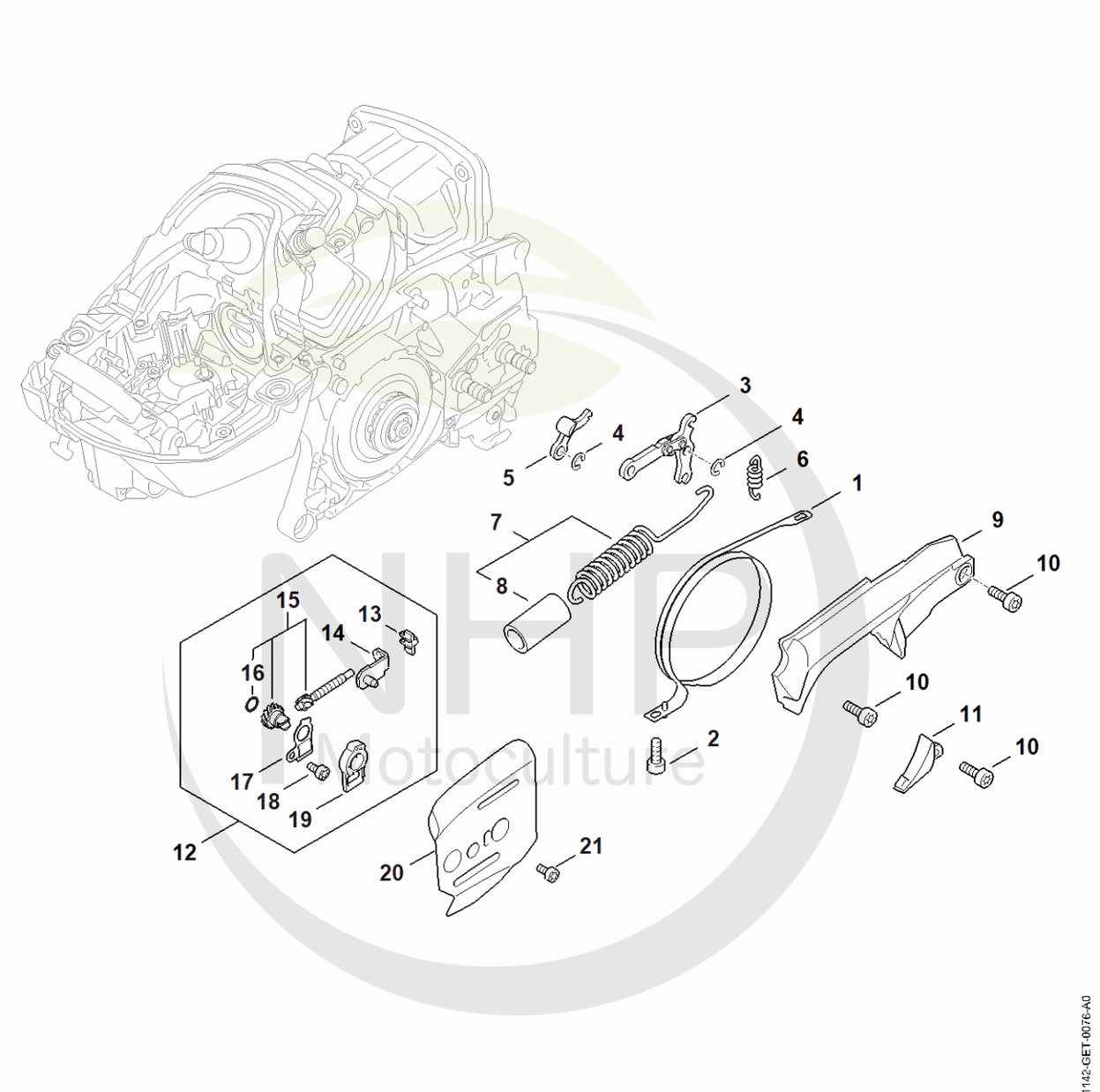

NHP Motoculture
Cultivez votre univers



CLIQUEZ SUR LES RÉFÉRENCES SOULIGNÉES

1 produit : accès direct à sa fiche NHP.
Plusieurs produits : recherche sur le site NHP.

21/21 références reliées au catalogue.

F - Frein de chaîne, Tendeur de chaîne

#	Numéro de pièce	Description	Quantité	Contient un ou plusieurs articles	Remarques
1	1142 160 5400	Collier de frein	1		
2	9022 346 0658	Vis cylindrique IS-M4x12	1		
3	1128 160 5000	Levier	1		
4	9460 624 0400	Anneau d'arrêt 4	2		
5	1121 162 5010	Levier	1		
6	0000 997 0628	Ressort	1		
7	1142 160 5500	Ressort de tension	1	8	
8	1142 162 8000	Tuyau	1		
9	1142 021 1103	Couvercle	1		
10	9022 313 0660	Vis cylindrique IS-M4x12	3		
11	1142 021 1101	Couvercle	1		
12	MA02 007 1002	Jeu de pièces de tension de chaîne	1	13 - 19	
13	1125 664 1400	Pièce de pression	1		
14	1125 640 1900	Coulisse de tension	1		
15	1125 007 1021	Jeu de pignon droit / vis de tension	1	16	
16	9646 945 0490	Joint torique 7x1,5	1		
17	1122 664 2200	Tôle de protection	1		
18	9022 313 0633	Vis cylindrique IS-M4x8	1		
19	1122 664 4500	Support	1		
20	1128 664 1000	Tôle latérale intérieure	1		
21	9022 313 0633	Vis cylindrique IS-M4x8	1		

NHP Motoculture
Cultivez votre univers



IDENTIFIEZ LE REPÈRE

Puis retrouvez la référence correspondante dans la nomenclature associée.

Ouvrir la nomenclature - page 17

G - Couvercle de pignon

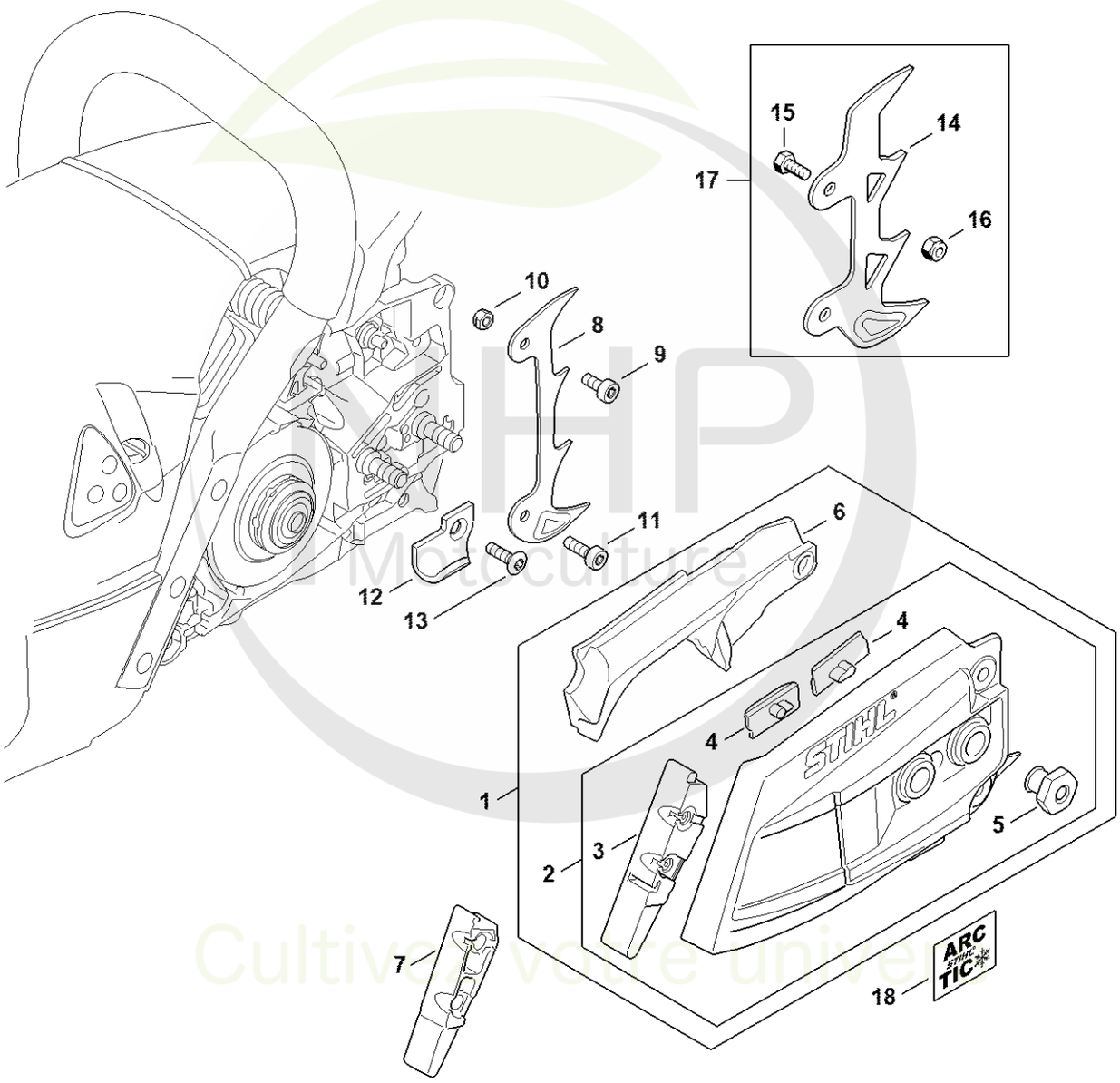

1142-GET-0052-A2



CLIQUEZ SUR LES RÉFÉRENCES SOULIGNÉES

1 produit : accès direct à sa fiche NHP.
Plusieurs produits : recherche sur le site NHP.

17/17 références reliées au catalogue.

G - Couvercle de pignon

#	Numéro de pièce	Description	Quantité	Contient un ou plusieurs articles	Remarques
1	1142 640 1706	Couvercle de pignon Jusqu'au numéro de série: 185379638	1	2 - 6	
2	1142 640 1705	Couvercle de pignon Au-dessus du numéro de série: 185379639	1	3 - 5	
3	1142 656 1502	Pieèce de protecion	1		
4	1121 648 6610	Bande de glissement	2		
5	0000 995 0803	Ecrou à embase M8	2		
6	1142 021 1103	Couvercle	1		
7	1142 656 1500	Pieèce de protecion Jusqu'au numéro de série: 185275973	1		
8	1142 664 0500	Griffe	1		
9	9022 341 0960	Vis cylindrique IS-M5x12	1		
10	9214 320 0700	Ecrou de sécurité M5	1		
11	9022 341 0983	Vis cylindrique IS-M5x16	1		
12	1142 656 7700	Arrêt de chaîne	1		
13	9061 373 0982	Vis à tête fraisée M5x18-10.9	1		
14	1142 664 0501	Griffe	1		
15	9008 345 0960	Vis à six pans M5x12	2		
16	9214 320 0700	Ecrou de sécurité M5	2		
17	0000 660 0801	Griffe	1	14 - 16	

NHP Motoculture
Cultivez votre univers



IDENTIFIEZ LE REPÈRE

Puis retrouvez la référence correspondante dans la nomenclature associée.

Ouvrir la nomenclature - page 19

L - Dispositif d'allumage M-Tronic (Chauffage)

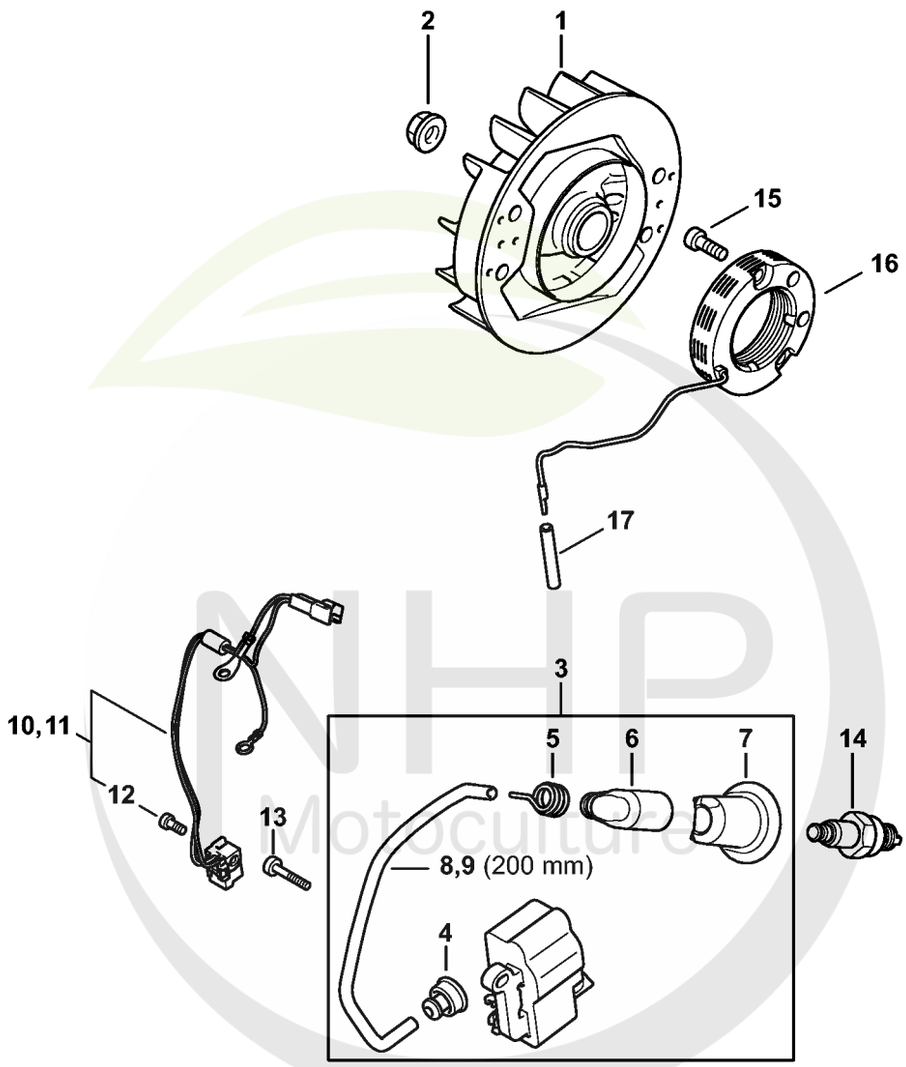

1142-GET-0051-A0

NHP Motoculture
Cultivez votre univers



CLIQUEZ SUR LES RÉFÉRENCES SOULIGNÉES

1 produit : accès direct à sa fiche NHP.
Plusieurs produits : recherche sur le site NHP.

16/17 références reliées au catalogue.

L - Dispositif d'allumage M-Tronic (Chauffage)

#	Numéro de pièce	Description	Quantité	Contient un ou plusieurs articles	Remarques
1	1142 400 1201	Rotor	1		
2	0000 955 0802	Écrou à embase M8x1	1		
3	1142 400 4705	Appareil de commande	1	4 - 8	
4	0000 989 1002	Douille de protection	1		
5	0000 998 0604	Ressort coudé	1		
6	0000 405 1007	Contact de câble d'allumage	1		
7	1142 084 1600	Recouvrement	1		
8	0000 405 0600	Cable d'allumage 1 m	1		
9	0000 930 2251	Câble d'allumage 10 m	1		
10	1142 440 3003	Faisceau de câbles Au-dessus du numéro de série: 185109808	1	12	
11	1142 440 3000	Faisceau de câbles	1	12	
12	9022 319 0340	Vis cylindrique IS-M3x8	1		
13	9022 341 0710	Vis cylindrique IS-M4x20	2		
14	0000 400 7011	Bougie NGK CMR6H	1		
15	9022 313 0658	Vis cylindrique IS-M4x12	2		
16	1142 404 3500	Générateur	1		
17	1138 442 0404	Gaine isolante 33,5 mm	1		

NHP Motoculture
Cultivez votre univers



IDENTIFIEZ LE REPÈRE

Puis retrouvez la référence correspondante dans la nomenclature associée.

Ouvrir la nomenclature - page 21

M - Dispositif de lancement M-Tronic

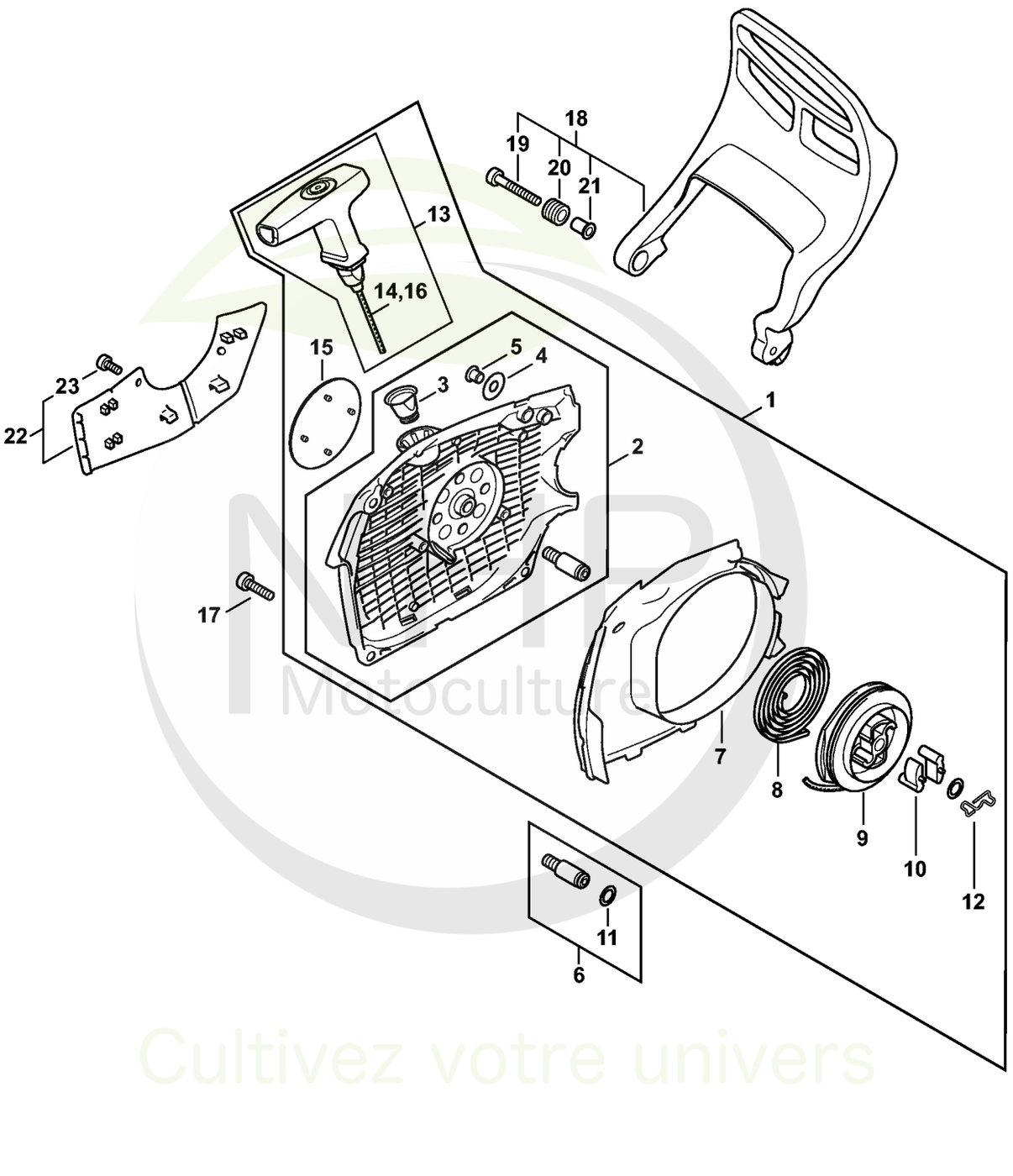

Cultivez votre univers



CLIQUEZ SUR LES RÉFÉRENCES SOULIGNÉES

1 produit : accès direct à sa fiche NHP.
Plusieurs produits : recherche sur le site NHP.

23/23 références reliées au catalogue.

M - Dispositif de lancement M-Tronic

#	Numéro de pièce	Description	Quantité	Contient un ou plusieurs articles	Remarques
1	1142 080 2102	Carter de ventilateur avec lanceur	1	2 - 15	
2	1142 080 1800	Carter de ventilateur	1	3 - 6, 11	
3	1110 084 9102	Douille	1		
4	0000 958 0607	Rondelle	1		
5	9416 868 6530	Rivet tubulaire 6,5x0,5x6,8	1		
6	1128 080 6500	Axe	1	11	
7	1142 084 7800	Segment	1		
8	1135 190 0600	Ressort de rappel	1		
9	1128 195 0400	Poulie à câble	1		
10	1125 195 7200	Cliquet	2		
11	0000 958 0923	Rondelle	1		
12	1128 195 3500	Ressort	1		
13	1128 190 3400	Poignée ElastoStart Ø 3,5 mm	1	14	
14	1128 190 2900	Câble de lancement Ø 3,5 mm	1		
15	1142 967 1501	Plaque matricule MS 462 C	1		
16	0000 930 2267	Câble de lancement Ø 3,5 mm / 28 pièces	1		
17	9022 371 1020	Vis cylindrique IS M5x20	3		
18	1142 790 9101	Protège-main	1	19 - 21	
19	9022 341 1080	Vis cylindrique IS-M5x35	1		
20	1124 792 5505	Douille	1		
21	1124 792 5500	Douille	1		
22	1142 080 7500	Plaque de recouvrement	1	23	
23	9075 478 3015	Vis cylindrique IS-D4x15	2		

NHP Motoculture
Cultivez votre univers



IDENTIFIEZ LE REPÈRE

Puis retrouvez la référence correspondante dans la nomenclature associée.

Ouvrir la nomenclature - page 23

T - Carter de réservoir (Chauffage)

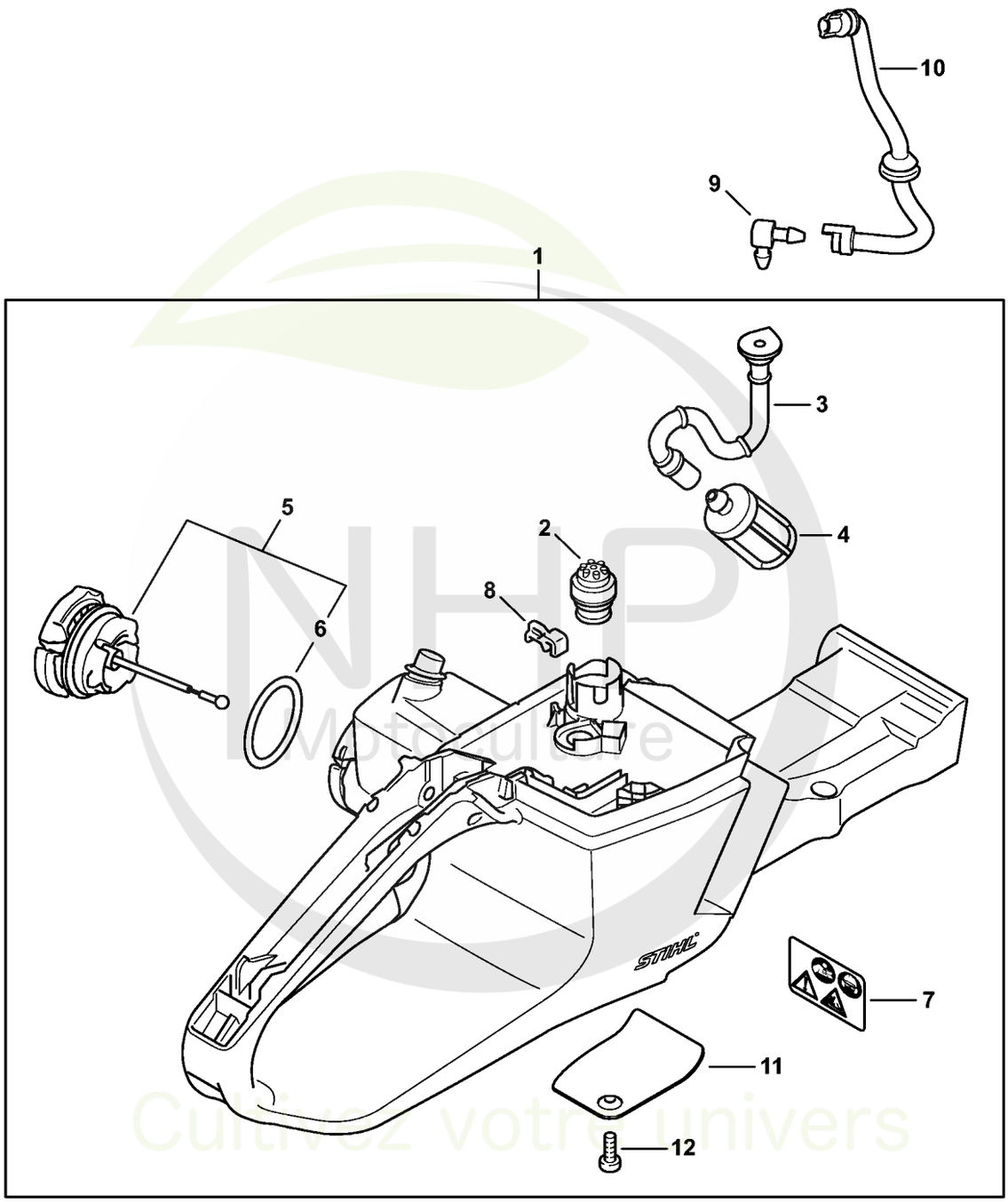

NHP Motoculture
Cultivez votre univers



CLIQUEZ SUR LES RÉFÉRENCES SOULIGNÉES

1 produit : accès direct à sa fiche NHP.
Plusieurs produits : recherche sur le site NHP.

11/12 références reliées au catalogue.

T - Carter de réservoir (Chauffage)

#	Numéro de pièce	Description	Quantité	Contient un ou plusieurs articles	Remarques
1	1142 350 0825	Carter de réservoir	1	2 - 8, 11, 12	
2	0000 350 5800	Aération de réservoir	1		
3	1138 358 7705	Tuyau	1		
4	0000 350 3518	Crépine d'aspiration	1		
5	0000 350 0533	Bouchon de réservoir	1	6	
6	9645 948 7734	Joint torique 25x3,5	1		
7	0000 967 7247	Pictogramme d'avertissement MS	1		
8	1142 701 3300	Attache de câble	1		
9	4224 122 3900	Raccord en équerre	1		
10	1142 358 7702	Tuyau	1		
11	1140 656 1500	Pièce de protection	1		
12	9074 477 2995	Vis cylindrique IS-P4x12	1		

NHP Motoculture
Cultivez votre univers



IDENTIFIEZ LE REPÈRE

Puis retrouvez la référence correspondante dans la nomenclature associée.

Ouvrir la nomenclature - page 25

V - Commande des gaz M-Tronic

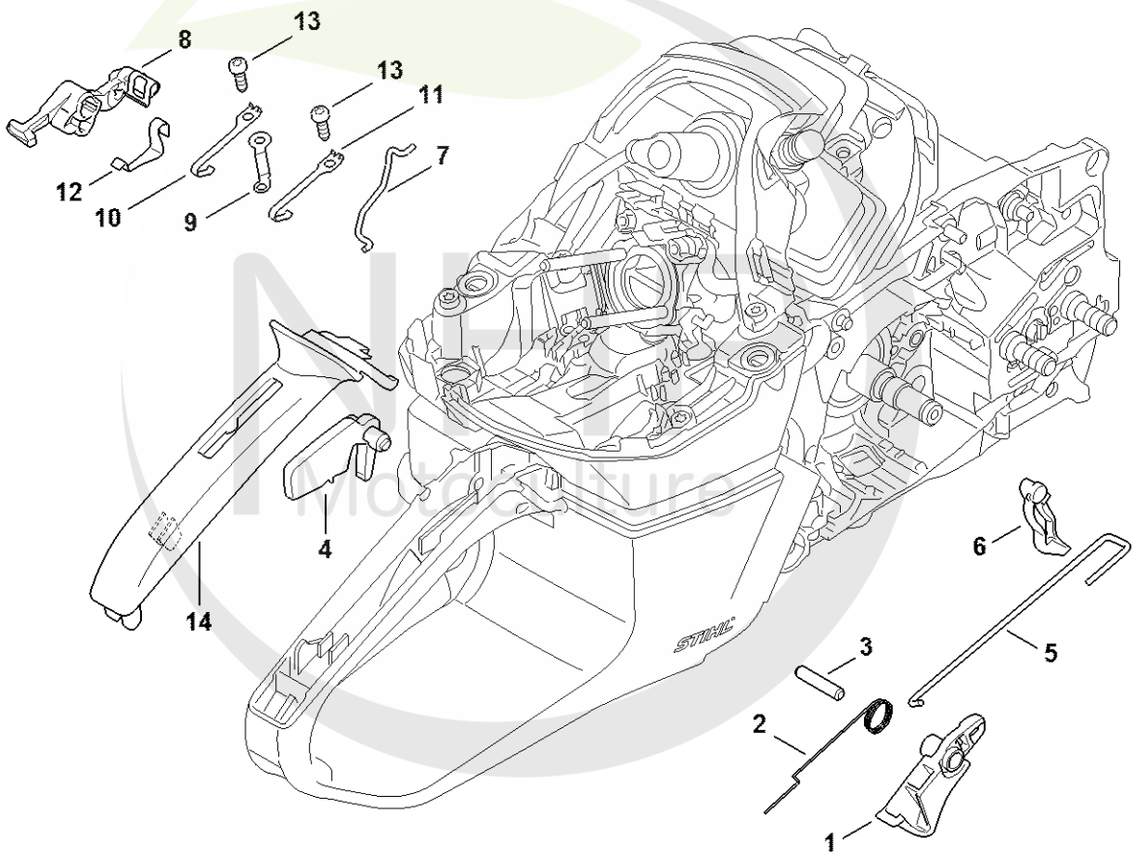

1143-GET-0072-A0

Cultivez votre univers



CLIQUEZ SUR LES RÉFÉRENCES SOULIGNÉES

1 produit : accès direct à sa fiche NHP.
Plusieurs produits : recherche sur le site NHP.

14/14 références reliées au catalogue.

V - Commande des gaz M-Tronic

#	Numéro de pièce	Description	Quantité	Contient un ou plusieurs articles	Remarques
1	1142 182 1000	Manette des gaz	1		
2	1138 182 4500	Ressort coudé	1		
3	9371 470 2630	Goupille cylindrique 5m6x22	1		
4	1142 182 0800	Levier d'arrêt	1		
5	1142 182 1500	Tringlerie des gaz	1		
6	1142 182 2800	Levier	1		
7	1142 185 1901	Tringlerie de volet de démarrage	1		
8	1142 180 0901	Arbre de commande	1		
9	1142 442 1602	Ressort de connexion	1		
10	1142 442 1606	Ressort de connexion	1		
11	1142 442 1601	Ressort de connexion	1		
12	1142 442 1603	Ressort de connexion	1		
13	9074 477 2995	Vis cylindrique IS-P4x12	2		
14	1142 791 0601	Monture de poignée	1		

NHP Motoculture
Cultivez votre univers



IDENTIFIEZ LE REPÈRE

Puis retrouvez la référence correspondante dans la nomenclature associée.

Ouvrir la nomenclature - page 27

Z - Support de carburateur, Filtre à air, Capot M-Tronic (Chauffage)

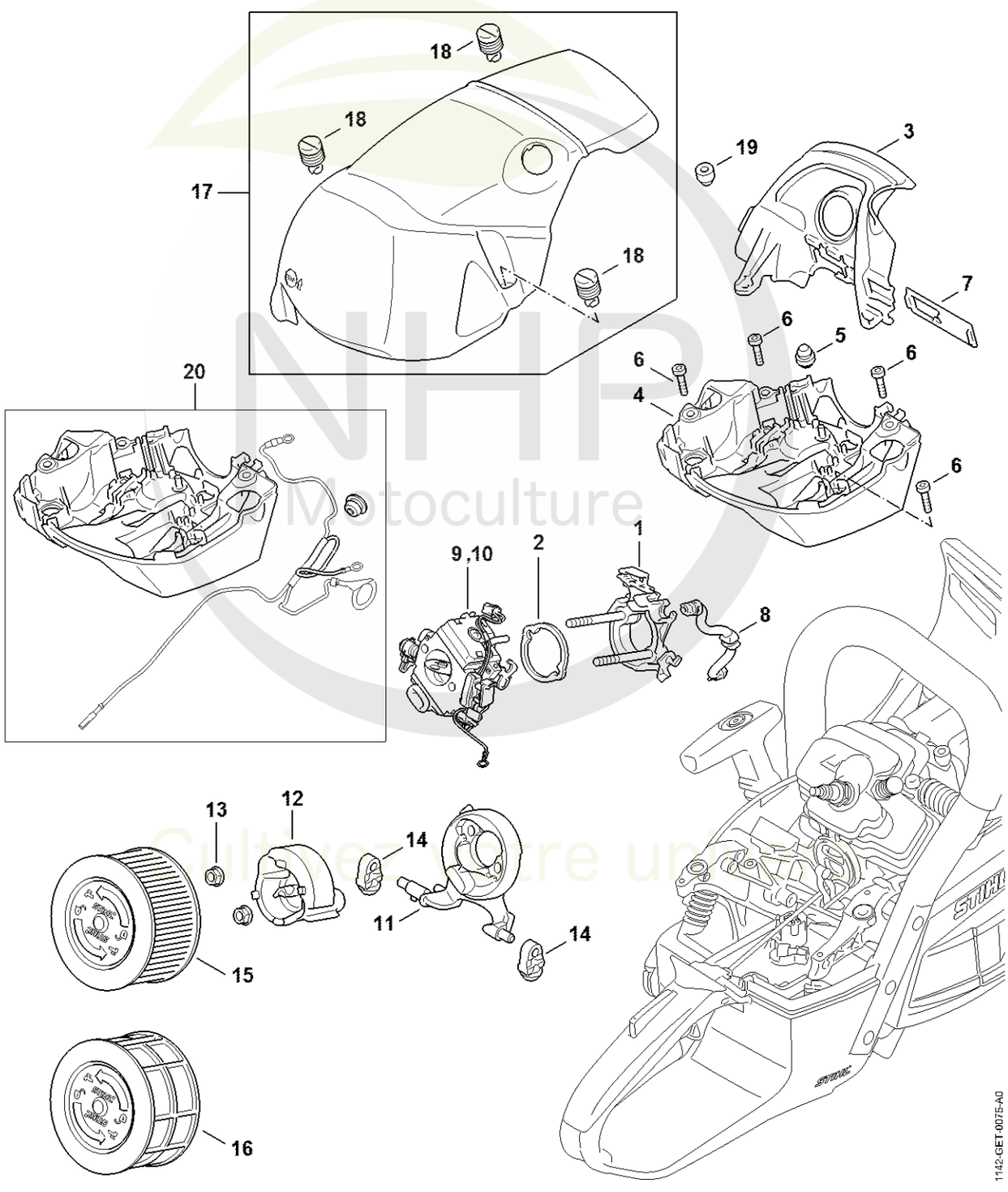



CLIQUEZ SUR LES RÉFÉRENCES SOULIGNÉES

1 produit : accès direct à sa fiche NHP.
Plusieurs produits : recherche sur le site NHP.

18/20 références reliées au catalogue.

Z - Support de carburateur, Filtre à air, Capot M-Tronic (Chauffage)

#	Numéro de pièce	Description	Quantité	Contient un ou plusieurs articles	Remarques
1	1142 120 0900	Support de carburateur	1		
2	1128 121 8600	Rondelle	1		
3	1142 080 0901	Capot de canalisation d'air	1		
4	1142 080 0904	Capot de canalisation d'air	1		
5	1139 791 5900	Butoir d'arrêt	1		
6	9022 313 0680	Vis cylindrique IS M4x16	4		
7	1143 084 4100	Tiroir	1		
8	1142 141 8600	Tuyau	1		
9	1142 120 0621	Carburateur 1142/04	1		
10	1142 120 0622	Carburateur 1142/08	1		
11	1142 141 0900	Socle de filtre	1		
12	1142 121 6900	Chicane	1		
13	9216 261 0700	Ecrou à six pans M5	2		
14	1140 122 9901	Butoir	2		
15	1142 140 4402	Filtre à air HD2	1		
16	1142 140 4401	Filtre à air PA	1		
17	1142 080 1601	Capot	1	18	
18	1140 140 9200	Verrou	3		
19	1121 084 7100	Capuchon	1		
20	1142 080 0905	Capot de canalisation d'air	1		

NHP Motoculture
Cultivez votre univers



IDENTIFIEZ LE REPÈRE

Puis retrouvez la référence correspondante dans la nomenclature associée.

Ouvrir la nomenclature - page 29

AD - Carburateur 1142/04

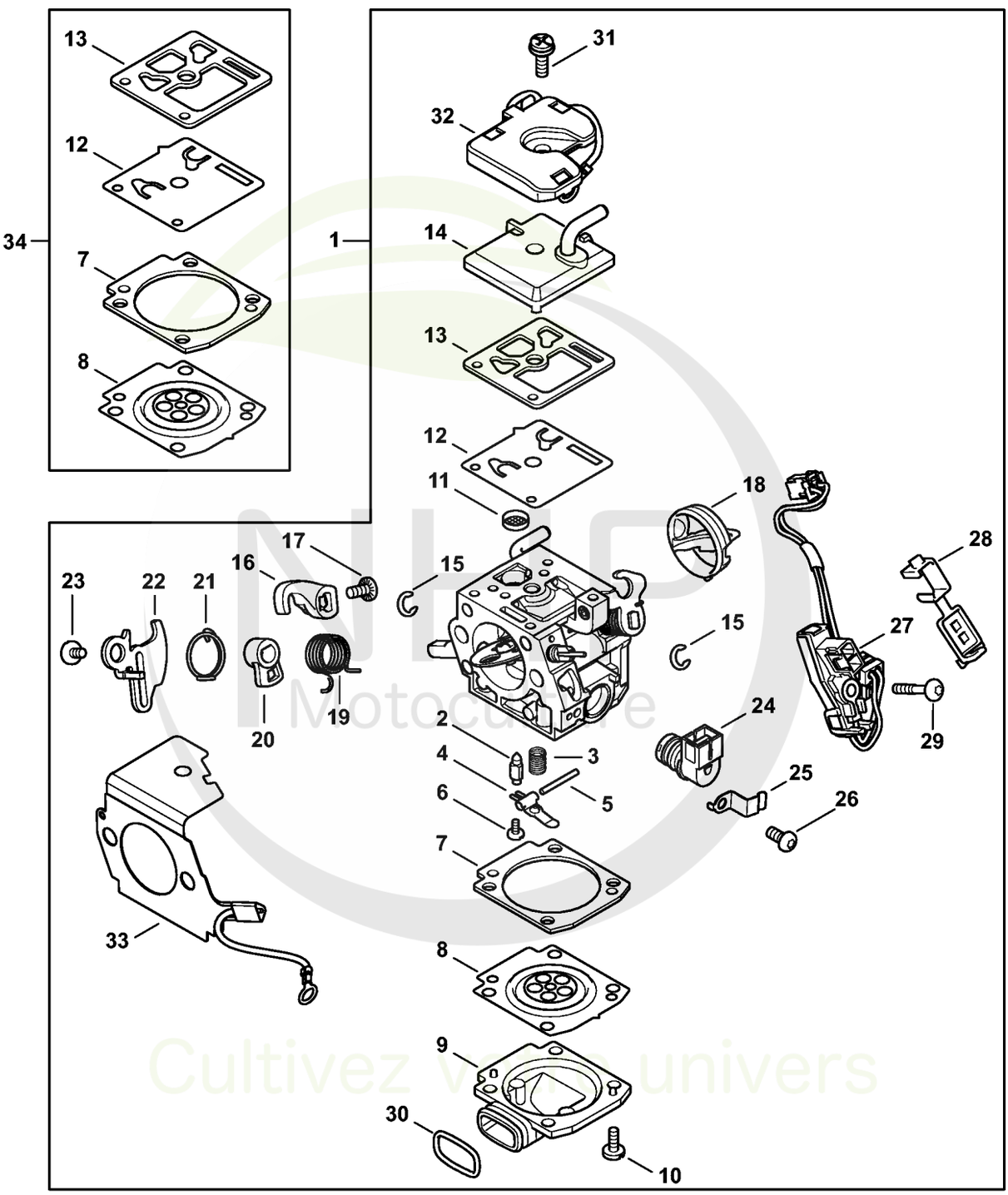

Motoculture
Cultivez votre univers



CLIQUEZ SUR LES RÉFÉRENCES SOULIGNÉES

1 produit : accès direct à sa fiche NHP.
Plusieurs produits : recherche sur le site NHP.

26/26 références reliées au catalogue.

AD - Carburateur 1142/04

#	Numéro de pièce	Description	Quantité	Contient un ou plusieurs articles	Remarques
1	1142 120 0621	Carburateur 1142/04	1	2 - 33	
2	Z000 018 Z000	Pointeau d'admission	1		
3	Z000 019 Z006	Ressort de réglage	1		
4	1119 121 5002	Levier de réglage d'admission	1		
5	1120 121 9200	Axe	1		
6	0000 122 7101	Vis	1		
7	1135 129 0900	Joint de réglage	1		
8	1142 121 4700	Membrane de réglage	1		
9	1142 121 0800	Couvercle	1		
10	1120 122 6601	Vis à embase	4		
11	1123 121 7800	Tamis	1		
12	1142 121 4800	Membrane de pompe	1		
13	1142 129 0900	Joint de pompe	1		
14	1142 120 0800	Couvercle	1		
15	4282 122 9000	Circlip	1		
16	1142 121 3501	Levier de papillon	1		
17	4132 122 6600	Vis à embase	1		
18	1142 121 9400	Anneau	1		
19	1142 122 3201	Ressort coudé	1		
20	1142 121 6602	Levier	1		
21	1142 122 3200	Ressort coudé	1		
22	1142 121 6601	Levier	1		
23	1139 122 7101	Vis	1		
24	0000 120 5104	Electrovanne	1		
25	0000 121 2301	Crampon	1		
26	0000 122 7103	Vis	1		

NHP Motoculture
Cultivez votre univers



CLIQUEZ SUR LES RÉFÉRENCES SOULIGNÉES

1 produit : accès direct à sa fiche NHP.
Plusieurs produits : recherche sur le site NHP.

8/8 références reliées au catalogue.

AD - Carburateur 1142/04

#	Numéro de pièce	Description	Quantité	Contient un ou plusieurs articles	Remarques
27	1142 430 1021	Appareil de distribution	1	28	
28	0000 431 1803	Bouchon	1		
29	9076 478 0210	Vis à tête fraisée IS-A2,5x16	1		
30	9645 945 1171	Joint torique N12x1,5-NBR70	1		
31	1142 122 7100	Vis à tête cruciforme	1		
32	1142 430 0620	Thermocontacteur	1		
33	1142 434 5120	Elément chauffant	1		
34	1142 007 1700	Jeu de pièces de carburateur	1	7, 8, 12, 13	

NHP Motoculture
Cultivez votre univers



IDENTIFIEZ LE REPÈRE

Puis retrouvez la référence correspondante dans la nomenclature associée.

Ouvrir la nomenclature - page 32

AG - Carburateur 1142/08

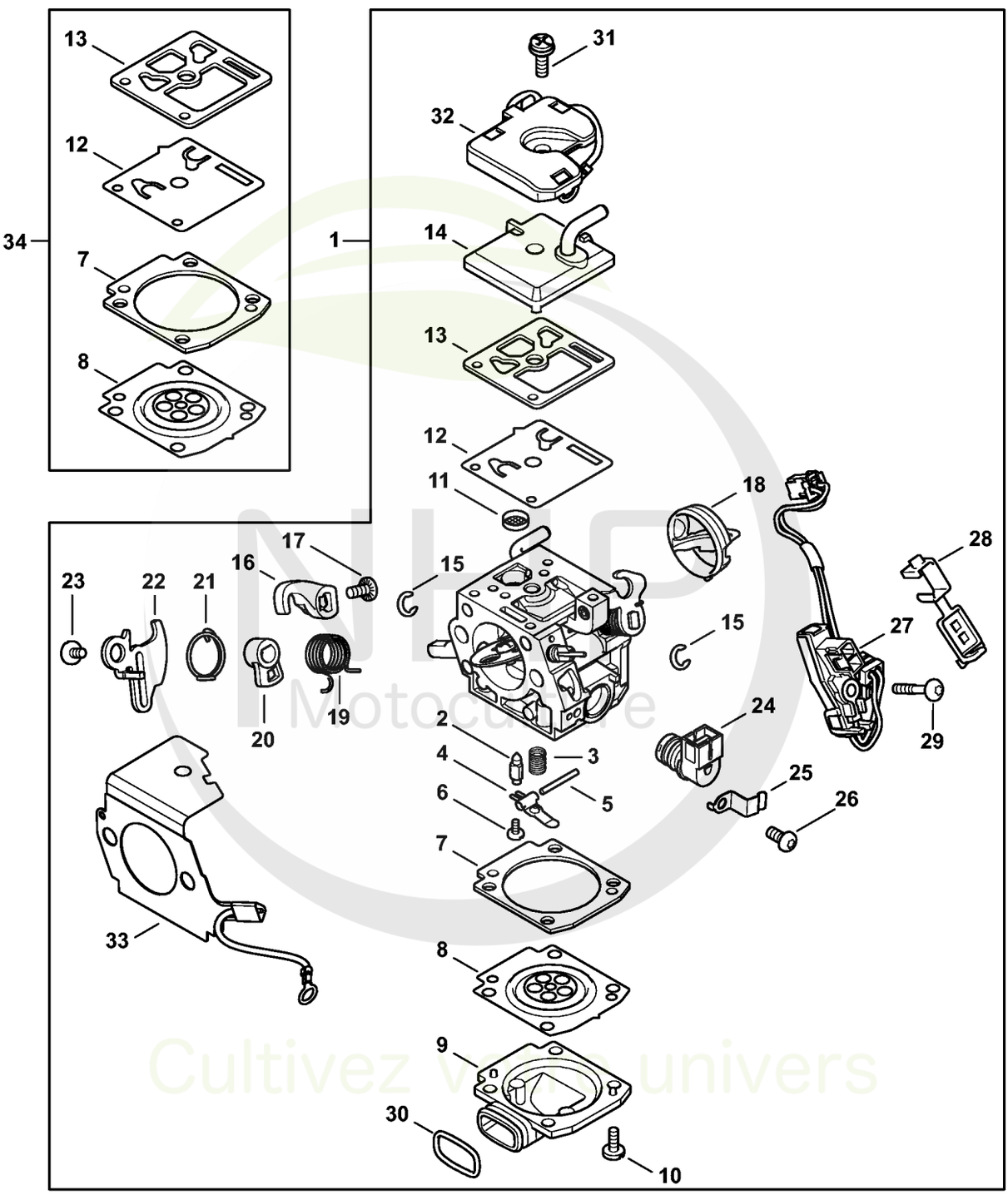

Motoculture
Cultivez votre univers



CLIQUEZ SUR LES RÉFÉRENCES SOULIGNÉES

1 produit : accès direct à sa fiche NHP.
Plusieurs produits : recherche sur le site NHP.

25/26 références reliées au catalogue.

AG - Carburateur 1142/08

#	Numéro de pièce	Description	Quantité	Contient un ou plusieurs articles	Remarques
1	1142 120 0622	Carburateur 1142/08	1	2 - 33	
2	Z000 018 Z000	Pointeau d'admission	1		
3	1128 122 3000	Ressort	1		
4	1119 121 5002	Levier de réglage d'admission	1		
5	1120 121 9200	Axe	1		
6	0000 122 7101	Vis	1		
7	1135 129 0900	Joint de réglage	1		
8	1142 121 4700	Membrane de réglage	1		
9	1142 121 0800	Couvercle	1		
10	1120 122 6601	Vis à embase	4		
11	1123 121 7800	Tamis	1		
12	1142 121 4800	Membrane de pompe	1		
13	1142 129 0900	Joint de pompe	1		
14	1142 120 0800	Couvercle	1		
15	4282 122 9000	Circlip	1		
16	1142 121 3501	Levier de papillon	1		
17	4132 122 6600	Vis à embase	1		
18	1142 121 9400	Anneau	1		
19	1142 122 3201	Ressort coudé	1		
20	1142 121 6602	Levier	1		
21	1142 122 3200	Ressort coudé	1		
22	1142 121 6601	Levier	1		
23	1139 122 7101	Vis	1		
24	0000 120 5111	Electrovanne	1		
25	0000 121 2301	Crampon	1		
26	0000 122 7103	Vis	1		

NHP Motoculture
Cultivez votre univers



CLIQUEZ SUR LES RÉFÉRENCES SOULIGNÉES

1 produit : accès direct à sa fiche NHP.
Plusieurs produits : recherche sur le site NHP.

8/8 références reliées au catalogue.

AG - Carburateur 1142/08

#	Numéro de pièce	Description	Quantité	Contient un ou plusieurs articles	Remarques
27	1142 430 1021	Appareil de distribution	1	28	
28	0000 431 1803	Bouchon	1		
29	9076 478 0210	Vis à tête fraisée IS-A2,5x16	1		
30	9645 945 1171	Joint torique N12x1,5-NBR70	1		
31	1142 122 7100	Vis à tête cruciforme	1		
32	1142 430 0620	Thermocontacteur	1		
33	1142 434 5120	Elément chauffant	1		
34	1142 007 1700	Jeu de pièces de carburateur	1	7, 8, 12, 13	

NHP Motoculture
Cultivez votre univers



IDENTIFIEZ LE REPÈRE

Puis retrouvez la référence correspondante dans la nomenclature associée.

Ouvrir la nomenclature - page 35

AH - Carburateur 1142/02

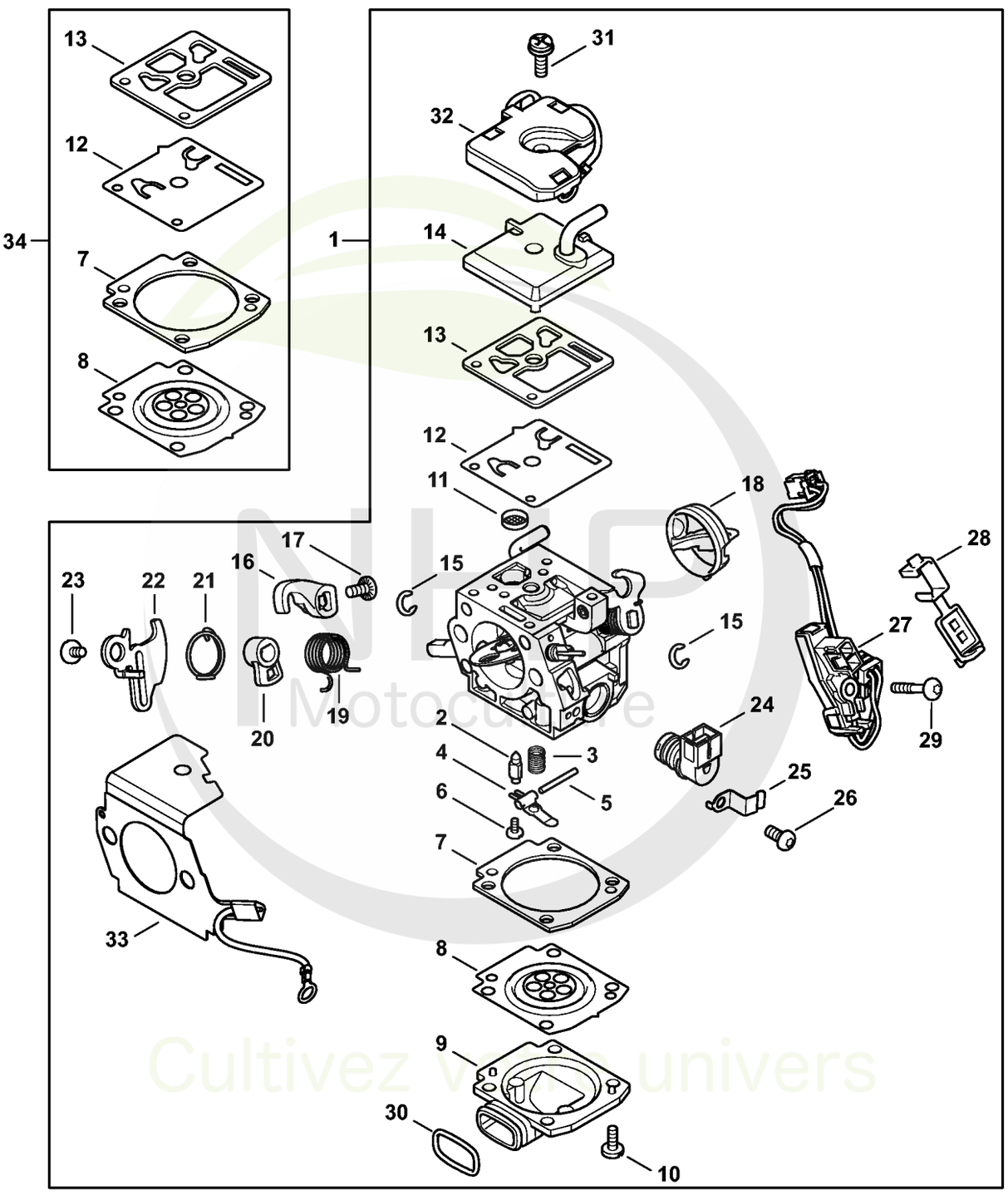

Motoculture
Cultivez votre univers



CLIQUEZ SUR LES RÉFÉRENCES SOULIGNÉES

1 produit : accès direct à sa fiche NHP.
Plusieurs produits : recherche sur le site NHP.

26/26 références reliées au catalogue.

AH - Carburateur 1142/02

#	Numéro de pièce	Description	Quantité	Contient un ou plusieurs articles	Remarques
1	1142 120 0620	Carburateur 1142/02	1	2 - 33	
2	Z000 018 Z000	Pointeau d'admission	1		
3	1128 122 3000	Ressort	1		
4	1119 121 5002	Levier de réglage d'admission	1		
5	1120 121 9200	Axe	1		
6	0000 122 7101	Vis	1		
7	1135 129 0900	Joint de réglage	1		
8	1142 121 4700	Membrane de réglage	1		
9	1142 121 0800	Couvercle	1		
10	1120 122 6601	Vis à embase	4		
11	1123 121 7800	Tamis	1		
12	1142 121 4800	Membrane de pompe	1		
13	1142 129 0900	Joint de pompe	1		
14	1142 120 0800	Couvercle	1		
15	4282 122 9000	Circlip	1		
16	1142 121 3501	Levier de papillon	1		
17	4132 122 6600	Vis à embase	1		
18	1142 121 9400	Anneau	1		
19	1142 122 3201	Ressort coudé	1		
20	1142 121 6602	Levier	1		
21	1142 122 3200	Ressort coudé	1		
22	1142 121 6601	Levier	1		
23	1139 122 7101	Vis	1		
24	0000 120 5111	Electrovanne	1		
25	0000 121 2301	Crampon	1		
26	0000 122 7103	Vis	1		

NHP Motoculture
Cultivez votre univers



CLIQUEZ SUR LES RÉFÉRENCES SOULIGNÉES

1 produit : accès direct à sa fiche NHP.
Plusieurs produits : recherche sur le site NHP.

8/8 références reliées au catalogue.

AH - Carburateur 1142/02

#	Numéro de pièce	Description	Quantité	Contient un ou plusieurs articles	Remarques
27	1142 430 1021	Appareil de distribution	1	28	
28	0000 431 1803	Bouchon	1		
29	9076 478 0210	Vis à tête fraisée IS-A2,5x16	1		
30	9645 945 1171	Joint torique N12x1,5-NBR70	1		
31	1142 122 7100	Vis à tête cruciforme	1		
32	1142 430 0620	Thermocontacteur	1		
33	1142 434 5120	Elément chauffant	1		
34	1142 007 1700	Jeu de pièces de carburateur	1	7, 8, 12, 13	

NHP Motoculture
Cultivez votre univers



IDENTIFIEZ LE REPÈRE

Puis retrouvez la référence correspondante dans la nomenclature associée.

Ouvrir la nomenclature - page 38

AI - Système AV

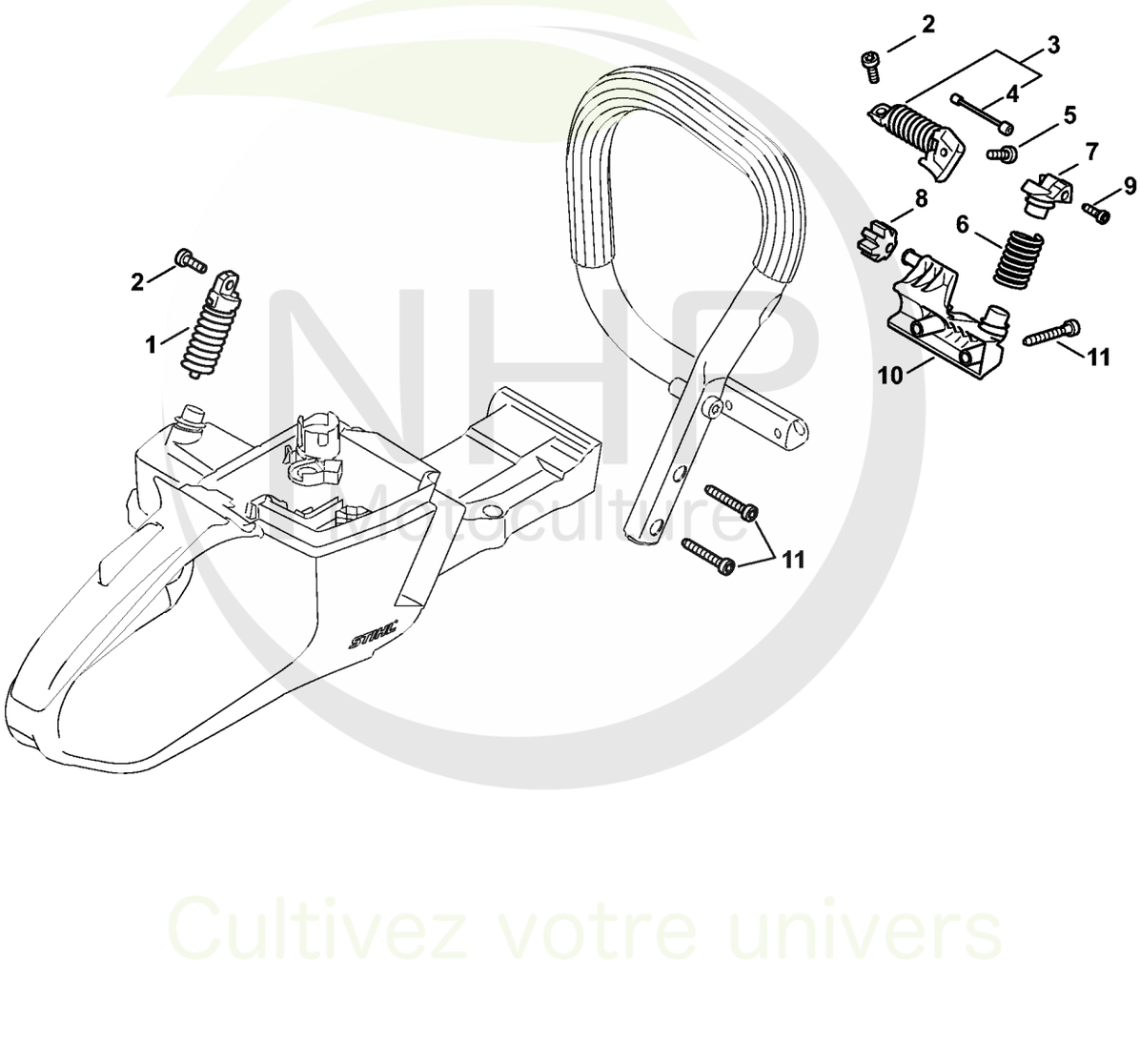

NHP Maraîculture
Cultivez votre univers



CLIQUEZ SUR LES RÉFÉRENCES SOULIGNÉES

1 produit : accès direct à sa fiche NHP.
Plusieurs produits : recherche sur le site NHP.

11/11 références reliées au catalogue.

AI - Système AV

#	Numéro de pièce	Description	Quantité	Contient un ou plusieurs articles	Remarques
1	1142 790 8300	AV-Ressort	1		
2	9022 341 0983	Vis cylindrique IS-M5x16	2		
3	1142 790 8301	AV-Ressort	1	4	
4	1142 790 8101	Arrêtoir	1		
5	9022 371 1020	Vis cylindrique IS M5x20	1		
6	1144 791 3103	Ressort	1		
7	1142 792 2902	Bouchon de palier AV	1		
8	1141 791 2802	Butoir d'arrêt	1		
9	9074 477 4135	Vis cylindrique IS-P5x20	1		
10	1142 791 1900	Crampon de tube de poignée	1		
11	9074 478 4705	Vis cylindrique IS-P6x40	4		

NHP Motoculture
Cultivez votre univers



IDENTIFIEZ LE REPÈRE

Puis retrouvez la référence correspondante dans la nomenclature associée.

Ouvrir la nomenclature - page 40

AK - Chauffage

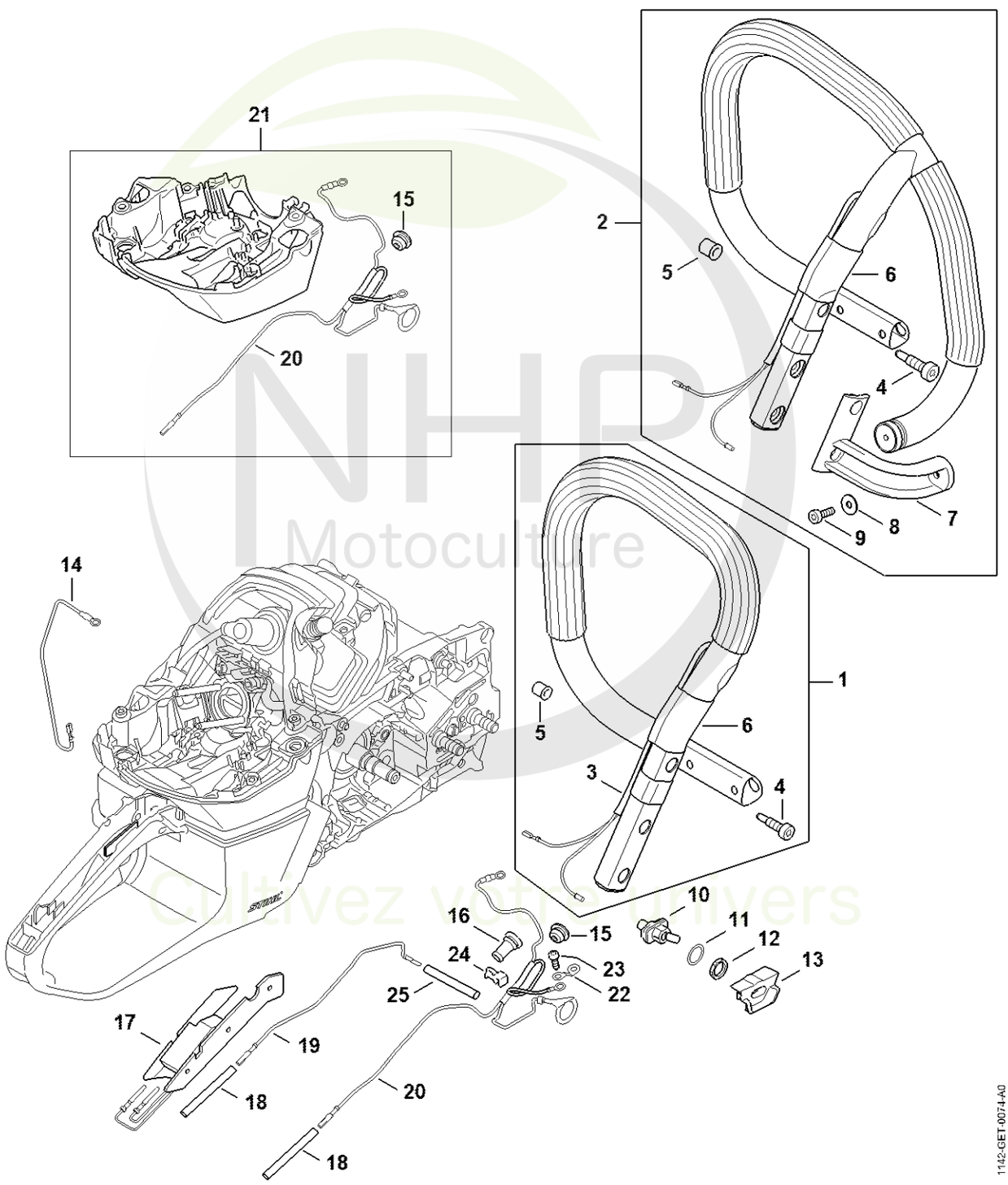

NHP Motoculture
Cultivez votre univers



CLIQUEZ SUR LES RÉFÉRENCES SOULIGNÉES

1 produit : accès direct à sa fiche NHP.
Plusieurs produits : recherche sur le site NHP.

18/21 références reliées au catalogue.

AK - Chauffage

#	Numéro de pièce	Description	Quantité	Contient un ou plusieurs articles	Remarques
1	1142 790 1720	Poignée tubulaire	1	3 - 6	
3	0000 937 4047	Tuyau 210 mm	1		
4	1141 791 6100	Vis à embase	1		
5	0000 791 7904	Douille	1		
6	0000 937 4048	Tuyau	1		
10	1110 430 0202	Commutateur d'arrêt	1		
11	0000 958 1511	Rondelle	1		
12	1128 432 2200	Écrou à six pans	1		
13	1142 791 7520	Recouvrement	1		
14	1142 440 3022	Faisceau de câbles	1		
15	4134 123 7500	Douille	1		
16	1125 162 2901	Douille	1		
17	1142 430 6020	Elément chauffant	1		
18	1121 442 0402	Gaine isolante 35 mm	2		
19	1142 440 3023	Faisceau de câbles	1		
20	1142 440 3024	Faisceau de câbles	1		
21	1142 080 0905	Capot de canalisation d'air	1	15, 20	
22	1142 442 1605	Ressort de connexion	1		
23	9074 477 2995	Vis cylindrique IS-P4x12	1		
24	1142 701 3300	Attache de câble	1		
25	1138 442 0404	Gaine isolante 33,5 mm	1		

NHP Motoculture
Cultivez votre univers



IDENTIFIEZ LE REPÈRE

Puis retrouvez la référence correspondante dans la nomenclature associée.

Ouvrir la nomenclature - page 42

AN - Outils, Accessoires optionnels

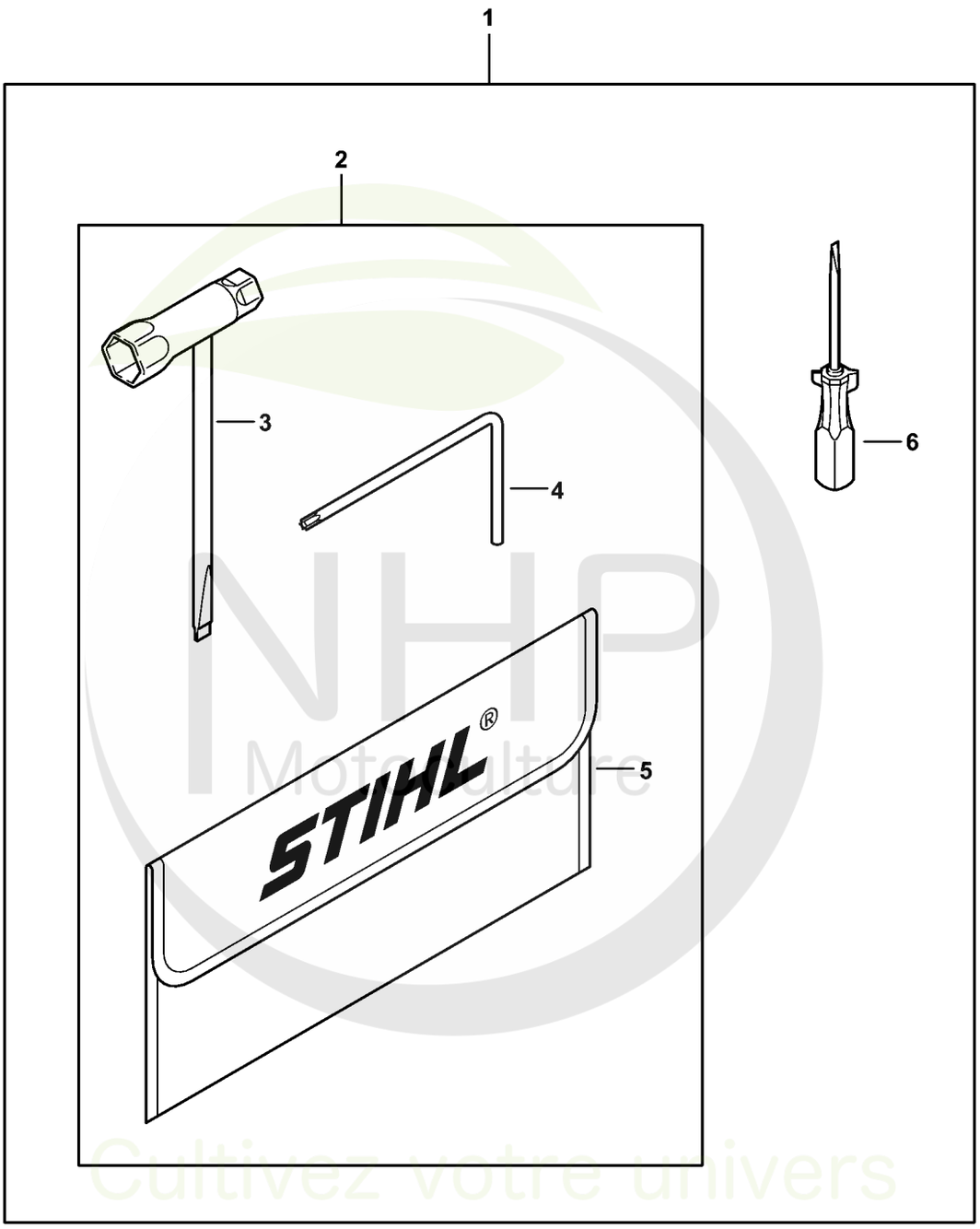

0000-GET-0015-A0

NHP Motoculture
Cultivez votre univers



CLIQUEZ SUR LES RÉFÉRENCES SOULIGNÉES

1 produit : accès direct à sa fiche NHP.
Plusieurs produits : recherche sur le site NHP.

3/4 références reliées au catalogue.

AN - Outils, Accessoires optionnels

#	Numéro de pièce	Description	Quantité	Contient un ou plusieurs articles	Remarques
2	1142 890 1400	Jeu d'outils	1	3 - 5	
3	1142 890 3400	Clé multiple	1		
4	0812 370 1000	Tournevis T27x120x70	1		
5	0000 891 0810	Pochette à outils	1		

NHP Motoculture
Cultivez votre univers



IDENTIFIEZ LE REPÈRE

Puis retrouvez la référence correspondante dans la nomenclature associée.

Ouvrir la nomenclature - page 44

AM - Numéro de machine

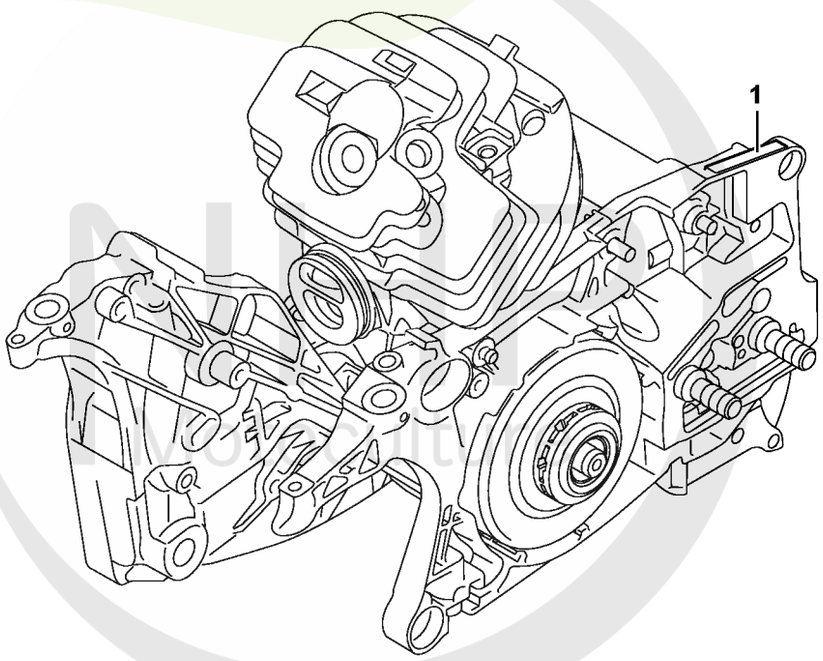

Cultivez votre univers

1142-GET-0016-A0



CLIQUEZ SUR LES RÉFÉRENCES SOULIGNÉES

1 produit : accès direct à sa fiche NHP.
Plusieurs produits : recherche sur le site NHP.

0/0 références reliées au catalogue.

AM - Numéro de machine

#	Numéro de pièce	Description	Quantité	Contient un ou plusieurs articles	Remarques
1		Emplacement du numéro de machine	1		

NHP Motoculture
Cultivez votre univers



IDENTIFIEZ LE REPÈRE

Puis retrouvez la référence correspondante dans la nomenclature associée.

Ouvrir la nomenclature - page 46

AO - Couples de serrage

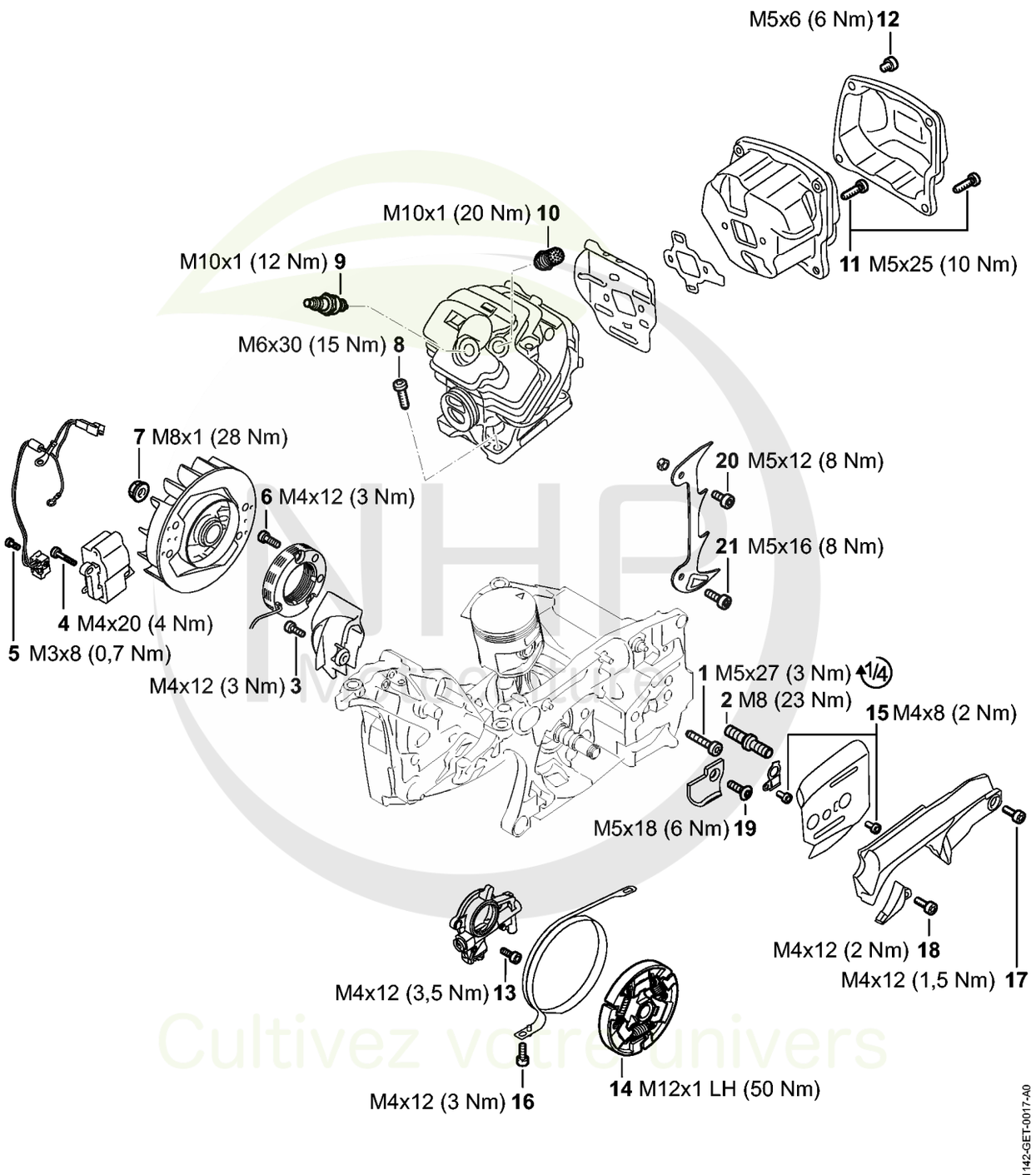

Cultivez votre univers



CLIQUEZ SUR LES RÉFÉRENCES SOULIGNÉES

1 produit : accès direct à sa fiche NHP.
Plusieurs produits : recherche sur le site NHP.

11/12 références reliées au catalogue.

AO - Couples de serrage

#	Numéro de pièce	Description	Quantité	Contient un ou plusieurs articles	Remarques
1	9022 500 1051	Vis cylindrique IS-M5x27	5		
2	0000 664 2406	Vis à embase M8	2		
3	9022 313 0660	Vis cylindrique IS-M4x12	1		À denture indesserrable
4	9022 341 0710	Vis cylindrique IS-M4x20	2		garnie de microcapsules d'agent de blocage de filetage
5	9022 319 0340	Vis cylindrique IS-M3x8	1		À denture indesserrable
6	9022 313 0658	Vis cylindrique IS-M4x12	2		garnie de microcapsules d'agent de blocage de filetage
7	0000 955 0802	Écrou à embase M8x1	1		
8	9022 341 1370	Vis cylindrique IS M6x30	4		À denture indesserrable
9	0000 400 7011	Bougie NGK CMR6H	1		
10	1142 020 9400	Soupape de décompression	1		
11	9022 371 1053	Vis cylindrique IS-M5x25-12.9	4		Garnie de microcapsules d'agent de blocage de filetage, à denture indesserrable
12	9022 341 0911	Vis cylindrique IS-M5x6	2		Garnie de microcapsules d'agent de blocage de filetage, à denture indesserrable

NHP Motoculture
Cultivez votre univers

CLIQUEZ SUR LES REFERENCES

CLIQUEZ SUR LES RÉFÉRENCES SOULIGNÉES

1 produit : accès direct à sa fiche NHP.
Plusieurs produits : recherche sur le site NHP.

9/9 références reliées au catalogue.

AO - Couples de serrage

#	Numéro de pièce	Description	Quantité	Contient un ou plusieurs articles	Remarques
13	9022 346 0658	Vis cylindrique IS-M4x12	2		Garnie de microcapsules d'agent de blocage de filetage, à denture indesserrable
14	1142 160 2000	Embrayage	1		
15	9022 313 0633	Vis cylindrique IS-M4x8	2		À denture indesserrable
16	9022 346 0658	Vis cylindrique IS-M4x12	1		Garnie de microcapsules d'agent de blocage de filetage, à denture indesserrable
17	9022 313 0660	Vis cylindrique IS-M4x12	2		À denture indesserrable
18	9022 313 0660	Vis cylindrique IS-M4x12	1		À denture indesserrable
19	9061 373 0982	Vis à tête fraisée M5x18-10.9	1		garnie de microcapsules d'agent de blocage de filetage
20	9022 341 0960	Vis cylindrique IS-M5x12	1		À denture indesserrable
21	9022 341 0983	Vis cylindrique IS-M5x16	1		Garnie de microcapsules d'agent de blocage de filetage, à denture indesserrable

NHP Motoculture
Cultivez votre univers



IDENTIFIEZ LE REPÈRE

Puis retrouvez la référence correspondante dans la nomenclature associée.

Ouvrir la nomenclature - page 49

AP - Couples de serrage

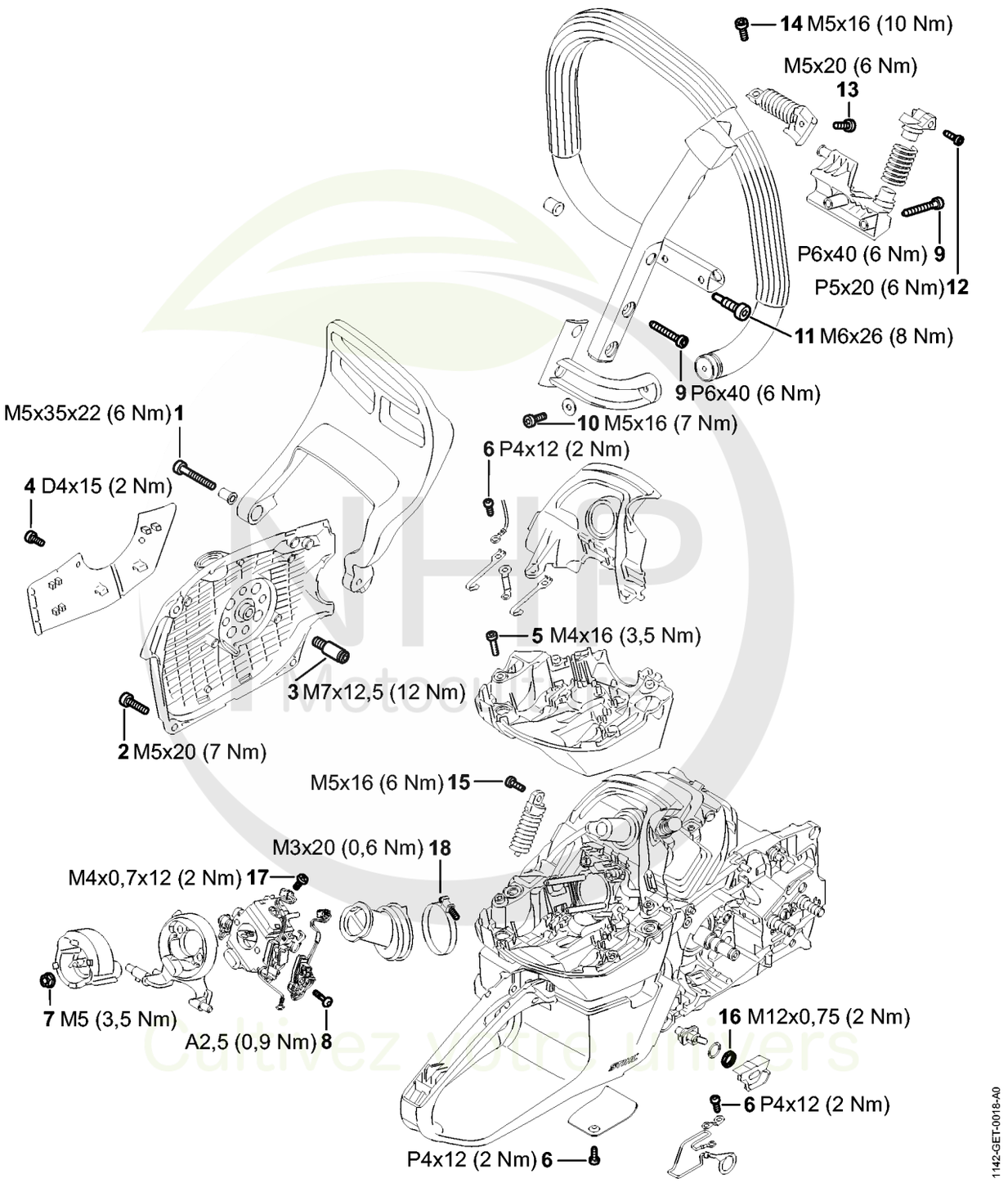

CLIQUEZ SUR LES REFERENCES

CLIQUEZ SUR LES RÉFÉRENCES SOULIGNÉES

1 produit : accès direct à sa fiche NHP.
Plusieurs produits : recherche sur le site NHP.

15/15 références reliées au catalogue.

AP - Couples de serrage

#	Numéro de pièce	Description	Quantité	Contient un ou plusieurs articles	Remarques
1	9022 341 1080	Vis cylindrique IS-M5x35	1		À denture indesserrable
2	9022 371 1020	Vis cylindrique IS M5x20	3		À denture indesserrable
3	1128 080 6500	Axe	1		garnie de microcapsules d'agent de blocage de filetage
4	9075 478 3015	Vis cylindrique IS-D4x15	2		
5	9022 313 0680	Vis cylindrique IS M4x16	4		À denture indesserrable
6	9074 477 2995	Vis cylindrique IS-P4x12	5		
7	9216 261 0700	Ecrou à six pans M5	2		
8	9076 478 0210	Vis à tête fraisée IS-A2,5x16	1		
9	9074 478 4705	Vis cylindrique IS-P6x40	4		
11	1141 791 6100	Vis à embase	1		
12	9074 477 4135	Vis cylindrique IS-P5x20	1		
13	9022 371 1020	Vis cylindrique IS M5x20	1		À denture indesserrable
14	9022 341 0983	Vis cylindrique IS-M5x16	1		Garnie de microcapsules d'agent de blocage de filetage, à denture indesserrable
15	9022 341 0983	Vis cylindrique IS-M5x16	1		Garnie de microcapsules d'agent de blocage de filetage, à denture indesserrable
16	1128 432 2200	Écrou à six pans	1		

NHP Motoculture
Cultivez votre univers



CLIQUEZ SUR LES RÉFÉRENCES SOULIGNÉES

1 produit : accès direct à sa fiche NHP.
Plusieurs produits : recherche sur le site NHP.

2/2 références reliées au catalogue.

AP - Couples de serrage

#	Numéro de pièce	Description	Quantité	Contient un ou plusieurs articles	Remarques
17	1142 122 7100	Vis à tête cruciforme	1		
18	9771 021 2674	Collier de serrage 39,5x5	1		

NHP
Motoculture
Cultivez votre univers



IDENTIFIEZ LE REPÈRE

Puis retrouvez la référence correspondante dans la nomenclature associée.

Ouvrir la nomenclature - page 52

Consommables et matières auxiliaires



0000-GET-0170-A0

NHP Motoculture
Cultivez votre univers



CLIQUEZ SUR LES RÉFÉRENCES SOULIGNÉES

1 produit : accès direct à sa fiche NHP.
Plusieurs produits : recherche sur le site NHP.

11/11 références reliées au catalogue.

Consommables et matières auxiliaires

#	Numéro de pièce	Description	Quantité	Contient un ou plusieurs articles	Remarques
1	0781 120 1021	Graisse universelle (tube de 40 g)	1		
1	0781 120 1021	Graisse universelle (tube de 40 g)	1		
1	0781 120 1109	Graisse universelle (tube de 80 g)	1		
1	0781 120 1109	Graisse universelle (tube de 80 g)	1		
1	0781 120 1110	Graisse multifonctionnelle 225 g	1		
1	0781 120 1110	Graisse multifonctionnelle 225 g	1		
2	0781 957 9000	Produit antifriction OH 723	1		
2	0781 957 9000	Produit antifriction OH 723	1		
3	0781 319 8401	HP 100ml	1		
3	0781 319 8052	HP Super 100ml	1		
3	0781 319 8060	HP Ultra 100ml	1		

NHP Motoculture
Cultivez votre univers