ÉCLATÉ INTERACTIF NHP MOTOCULTURE
Identifiez le repère, puis cliquez sur la référence soulignée.
Les références non soulignées ne sont pas retrouvées dans l'export.

BG 45

Liste des pièces
18.03.2025
France, français

Table des matières

Carter, Cylindre 2
Dispositif d'allumage, Silencieux BG 45 4
Carburateur, Filtre à air BG 45 6
Dispositif de lancement 8
Dispositif de lancement (18.2002) 10
Carburateur C1Q-S112 12
Carburateur C1Q-S73 (45.2006) 15
Carburateur C1Q-S48 BG 45 (04.2001) 18
Carter de turbine extérieur, Turbine 21
Carter de turbine intérieur 23
Carter de turbine intérieur (45.2001) 25
Carter de turbine intérieur (04.2001), (45.2001), (18.2002) 27
Buse, Dispositif d'aspiration 29
Nettoyeur de gouttières 31
Numéro de machine 33
Consommables et matières auxiliaires 35

NHP Motoculture
Cultivez votre univers



IDENTIFIEZ LE REPÈRE

Puis retrouvez la référence correspondante dans la nomenclature associée.

Ouvrir la nomenclature - page 3

Carter, Cylindre

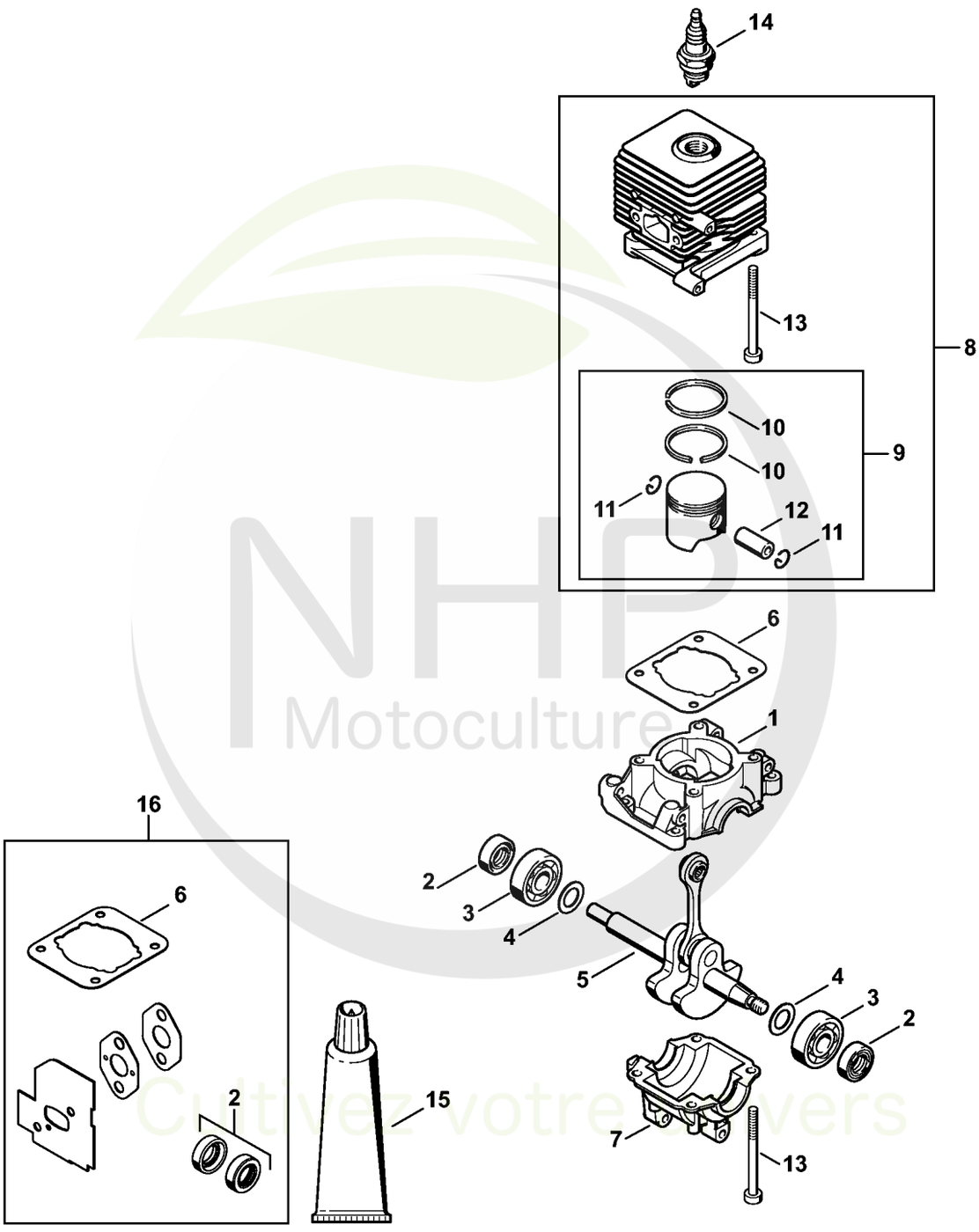

NHP Motoculture
Cultivez votre univers



CLIQUEZ SUR LES RÉFÉRENCES SOULIGNÉES

1 produit : accès direct à sa fiche NHP.
Plusieurs produits : recherche sur le site NHP.

15/17 références reliées au catalogue.

Carter, Cylindre

#	Numéro de pièce	Description	Quantité	Contient un ou plusieurs articles	Remarques
1	4140 021 0300	Carter de vilebrequin	1		
2	9639 003 1230	Bague d'étanchéité 12x22x7	2		
3	9503 003 0246	Roulement rainuré à billes 6201	2		
4	4140 036 0300	Rondelle	2		
5	4229 030 0400	Vilebrequin	1		
6	4140 029 2300	Joint de cylindre	1		
7	4140 021 2500	Carter inférieur	1		
8	4140 020 1202	Cylindre avec piston Ø 34 mm	1	9 - 13	
9	4140 030 2000	Piston Ø 34 mm	1	10 - 12	
10	4137 034 3000	Segment de piston Ø 34x1,5 mm	2		
11	9463 650 0807	Jonc d'arrêt 8x0,7	2		
12	4137 034 1500	Axe de piston 8x5x22	1		
13	9075 478 4268	Vis cylindrique IS-D5x60	4		
14	0000 400 7000	Bougie NGK BPMR7A	1		
14	1110 400 7005	Bougie Bosch WSR 6 F	1		
15	0783 830 2000	Pâte d'étanchéité Dirko HT rouge	1		
16	4229 007 1050	Jeu de joints	1	2, 6	

NHP Motoculture
Cultivez votre univers



IDENTIFIEZ LE REPÈRE

Puis retrouvez la référence correspondante dans la nomenclature associée.

Ouvrir la nomenclature - page 5

Dispositif d'allumage, Silencieux BG 45

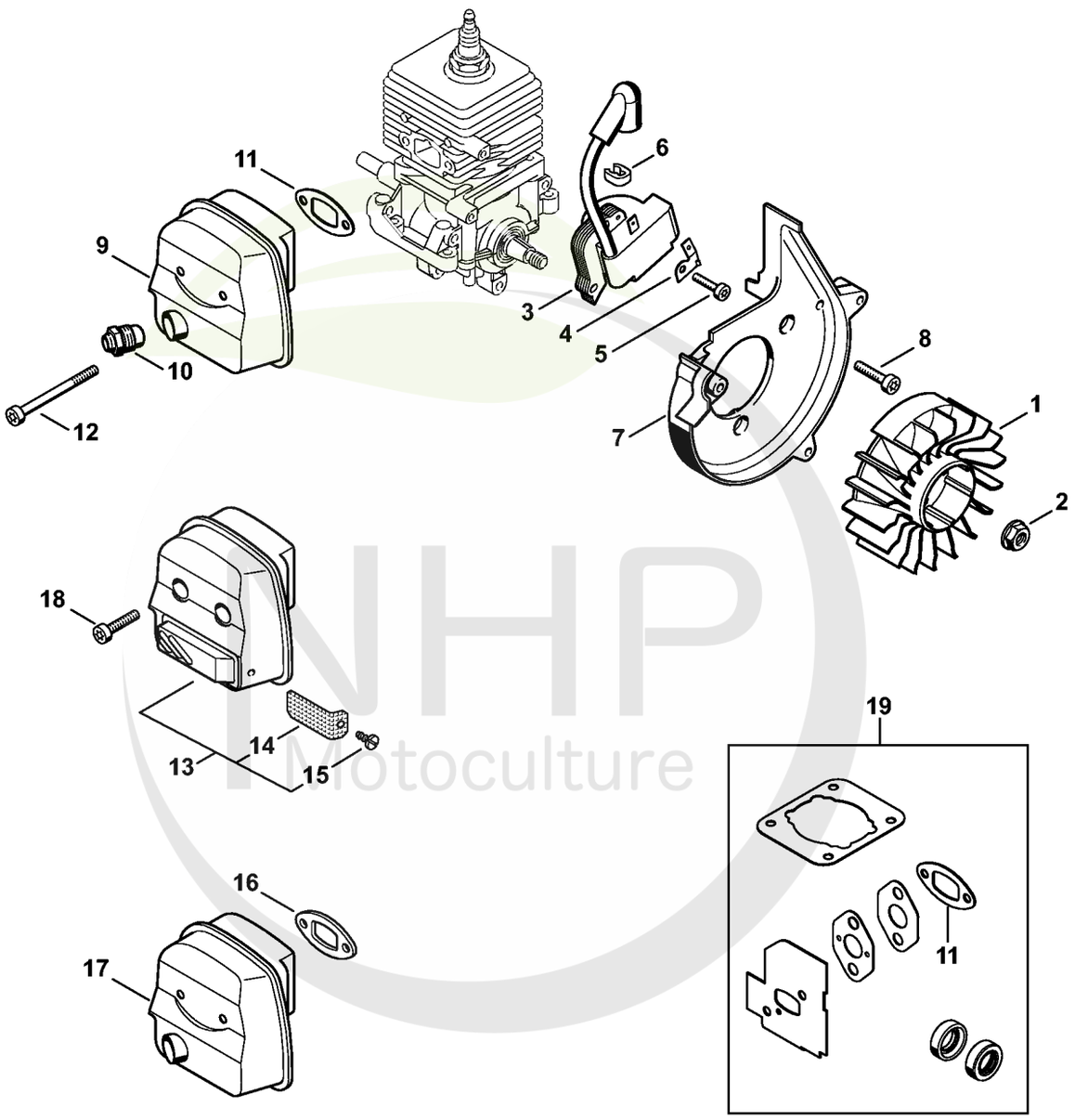

NHP Motoculture
Cultivez votre univers



CLIQUEZ SUR LES RÉFÉRENCES SOULIGNÉES

1 produit : accès direct à sa fiche NHP.
Plusieurs produits : recherche sur le site NHP.

19/19 références reliées au catalogue.

Dispositif d'allumage, Silencieux BG 45

#	Numéro de pièce	Description	Quantité	Contient un ou plusieurs articles	Remarques
1	4140 400 1200	Rotor	1		
2	0000 955 0802	Écrou à embase M8x1	1		
3	4229 400 1300	Module d'allumage	1		
4	4229 431 2101	Languette enfichable	1		
5	9075 478 3023	Vis cylindrique IS-D4x22	2		
6	4229 448 1200	Attache de câble	1		
7	4228 084 1100	Carter en volute	1		
8	9075 478 4159	Vis cylindrique IS-D5x24	3		
9	4229 140 0600	Silencieux	1		
10	4229 145 6904	Embout	1		
11	4140 149 0602	Joint de silencieux	1		
12	9075 478 4268	Vis cylindrique IS-D5x60	2		
13	4229 140 0605	Silencieux	1	14, 15	Cat.
14	4229 141 9001	Grille	1		Cat.
15	9099 021 0805	Vis Parker 4,2x6,5	1		Cat.
16	4140 145 1200	Bride	1		Cat.
17	4140 149 0602	Joint de silencieux	2		Cat.
18	9075 478 4159	Vis cylindrique IS-D5x24	2		Cat.
19	4229 007 1050	Jeu de joints	1	11	

NHP Motoculture
Cultivez votre univers



IDENTIFIEZ LE REPÈRE

Puis retrouvez la référence correspondante dans la nomenclature associée.

Ouvrir la nomenclature - page 7

Carburateur, Filtre à air BG 45

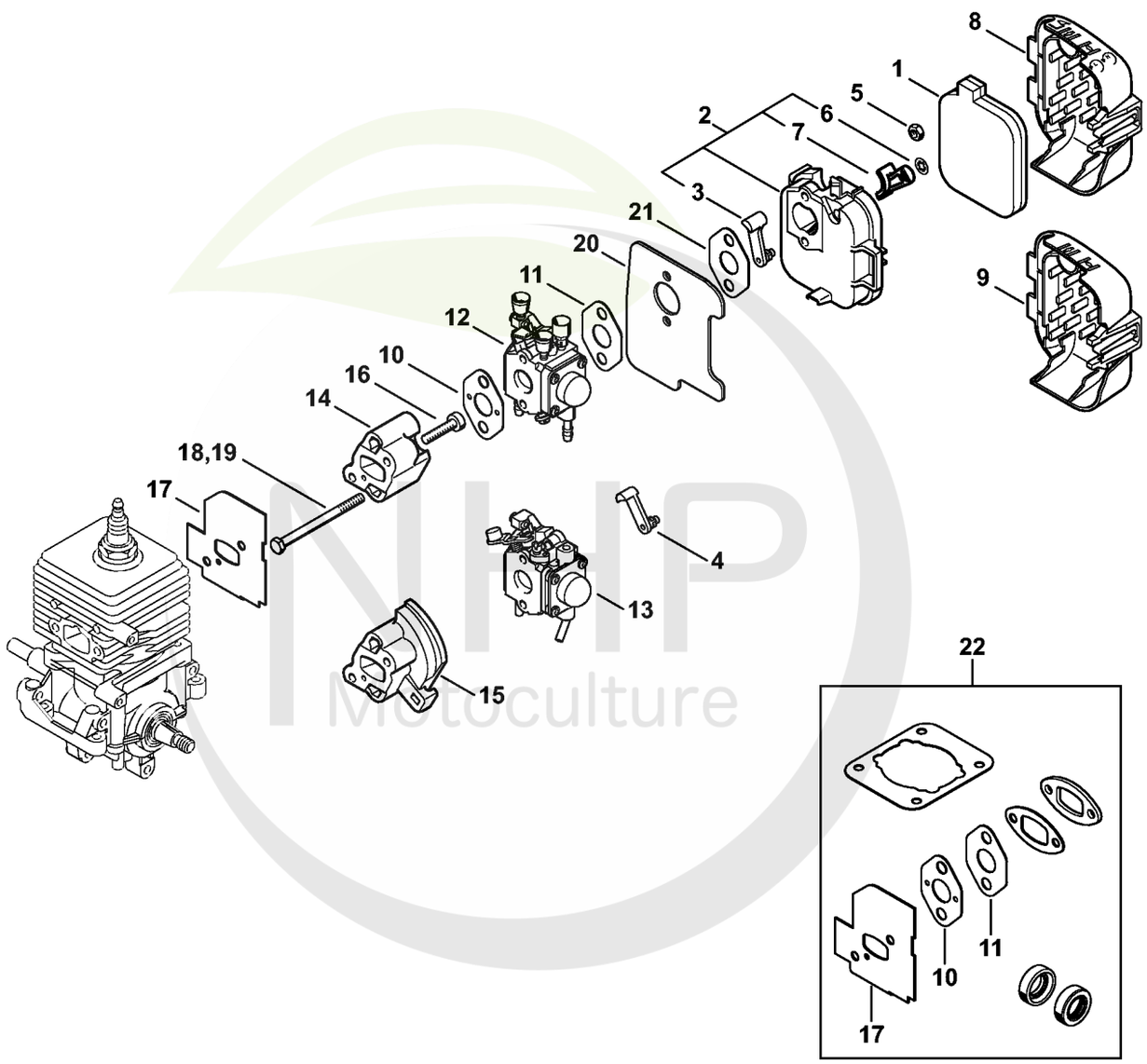

NHP Motoculture
Cultivez votre univers



CLIQUEZ SUR LES RÉFÉRENCES SOULIGNÉES

1 produit : accès direct à sa fiche NHP.
Plusieurs produits : recherche sur le site NHP.

20/22 références reliées au catalogue.

Carburateur, Filtre à air BG 45

#	Numéro de pièce	Description	Quantité	Contient un ou plusieurs articles	Remarques
1	4229 120 1800	Filtre	1		
2	4229 140 2801	Boîtier de filtre	1	3, 6, 7	
3	4229 141 3700	Levier	1		
4	4140 141 3700	Levier	1		
5	9210 261 0700	Écrou à six pans M5	2		
6	9417 003 7512	Clip-écrou 4,0x9,6x1,8	1		
7	4229 141 3800	Volet de démarrage	1		
8	4229 141 0501	Couvercle de filtre	1		
9	4229 141 0500	Couvercle de filtre	1		
10	4140 129 0900	Joint	1		
11	4114 149 1205	Joint	1		
12	4229 120 0607	Carburateur C1Q-S112C	1		
13	4229 120 0601	Carburateur C1Q-S48	1		
14	4229 121 1601	Bride intermédiaire	1		
15	4229 121 1600	Bride intermédiaire	1		
16	9075 478 4159	Vis cylindrique IS-D5x24	2		
17	4229 129 0900	Joint	1		
18	9007 319 1135	Vis à six pans M5x65	2		
19	9007 319 1137	Vis à six pans M5x68	2		Cat.
20	4229 122 1800	Tôle calorifuge	1		Cat.
21	4114 149 1205	Joint	1		Cat.
22	4229 007 1050	Jeu de joints	1	10, 11, 17	

NHP Motoculture
Cultivez votre univers



IDENTIFIEZ LE REPÈRE

Puis retrouvez la référence correspondante dans la nomenclature associée.

Ouvrir la nomenclature - page 9

Dispositif de lancement

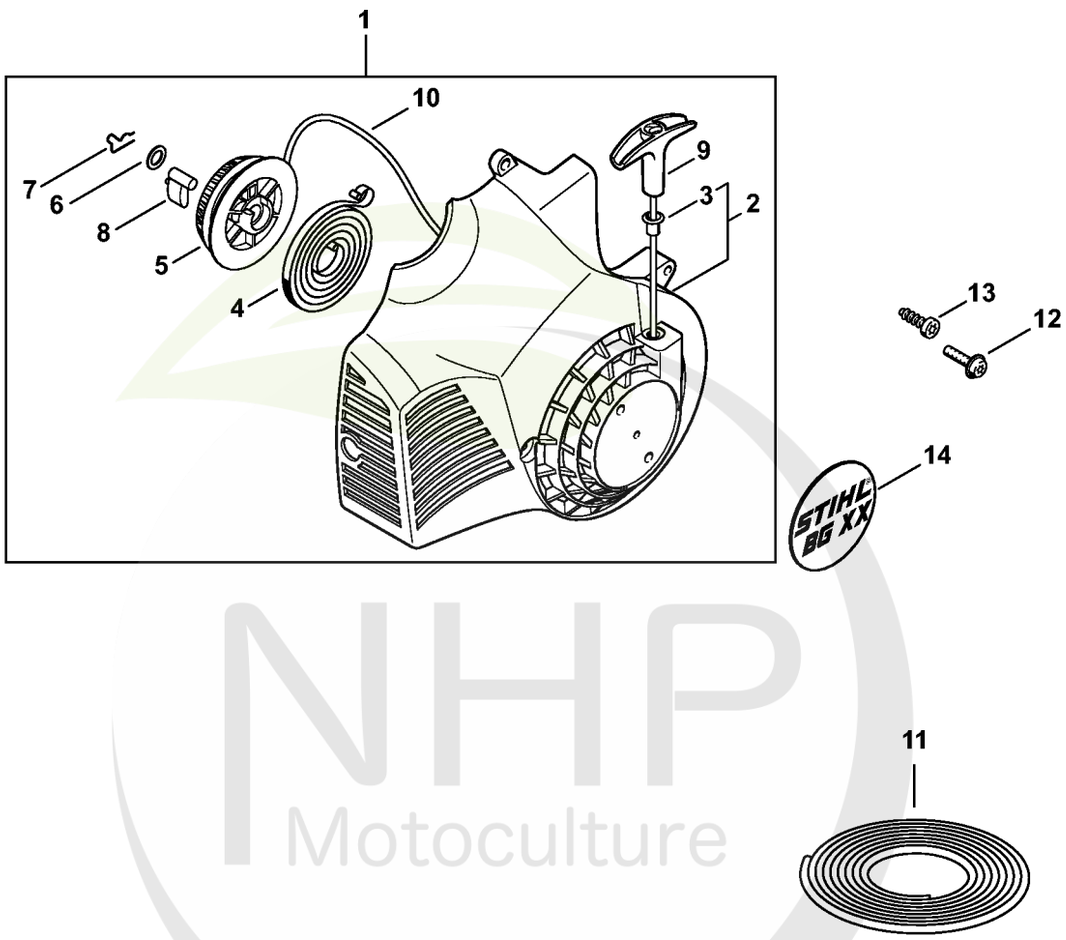

NHP Motoculture
Cultivez votre univers

4229-GET-0041-A0



CLIQUEZ SUR LES RÉFÉRENCES SOULIGNÉES

1 produit : accès direct à sa fiche NHP.
Plusieurs produits : recherche sur le site NHP.

15/15 références reliées au catalogue.

Dispositif de lancement

#	Numéro de pièce	Description	Quantité	Contient un ou plusieurs articles	Remarques
1	4229 080 2104	Carter de ventilateur avec lanceur	1	2 - 10	
2	4229 080 1802	Carter de ventilateur	1	3	
3	9416 868 6650	Rivet 6,5x0,5x8,8	1		
4	4228 190 0600	Ressort de rappel	1		
5	1123 195 0400	Poulie à câble	1		
6	0000 958 0923	Rondelle	1		
7	1118 195 3500	Ressort	1		
8	1125 195 7200	Cliquet	1		
9	4140 195 3400	Poignée	1		
10	1120 195 8200	Câble de lancement Ø 3x1060 mm	1		
11	0000 930 2208	Câble de lancement Ø 3 mm x 30,5 m	1		
11	0000 930 2211	Câble de lancement Ø 3 mm x 60,8 m	1		
12	0000 951 1100	Vis	3		
13	9074 478 4425	Vis cylindrique IS P6x19	1		
14	4229 967 1505	Plaque matricule BG 45	1		

NHP Motoculture
Cultivez votre univers



IDENTIFIEZ LE REPÈRE

Puis retrouvez la référence correspondante dans la nomenclature associée.

Ouvrir la nomenclature - page 11

Dispositif de lancement (18.2002)

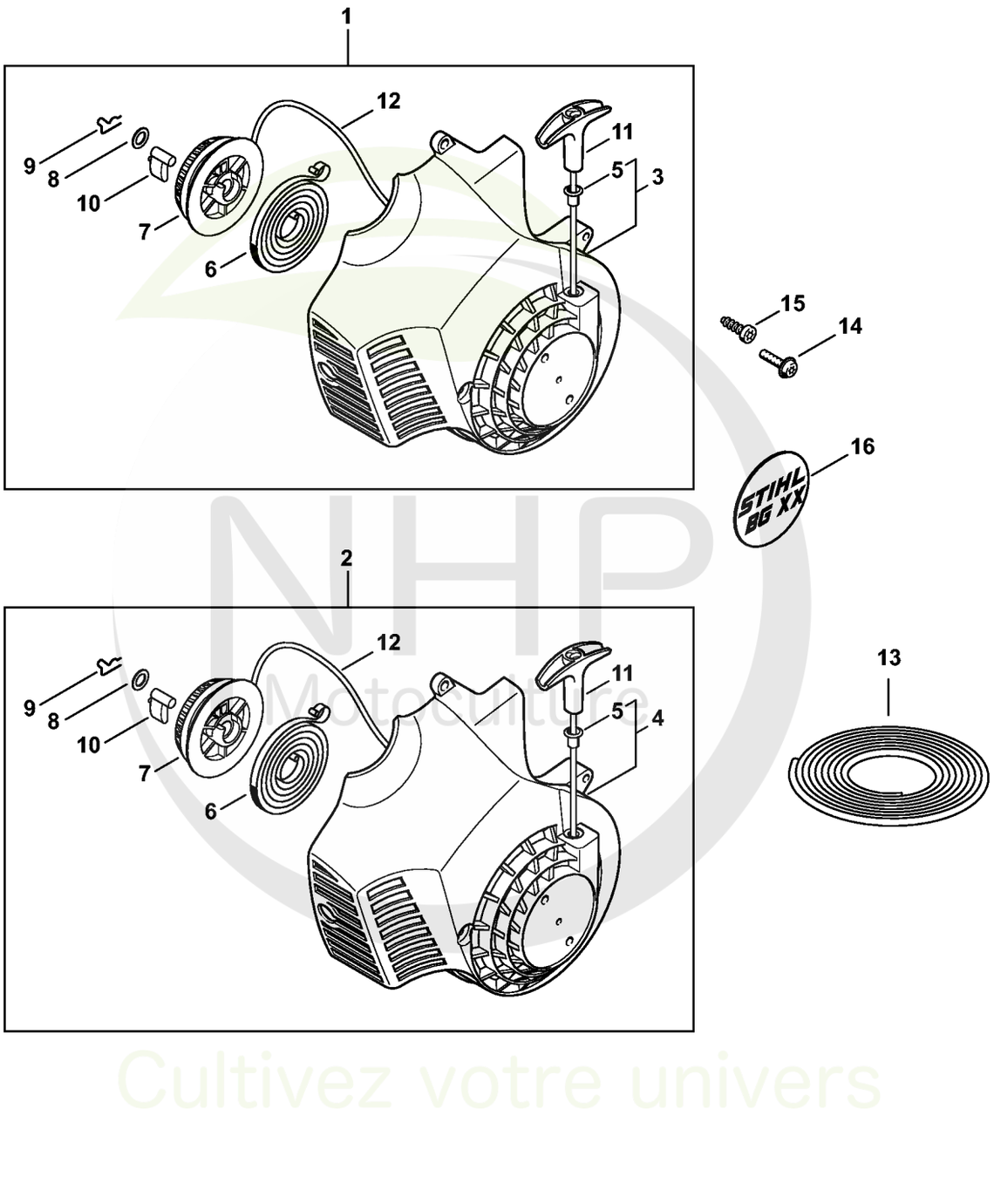

NHP Motoculture
Cultivez votre univers



CLIQUEZ SUR LES RÉFÉRENCES SOULIGNÉES

1 produit : accès direct à sa fiche NHP.
Plusieurs produits : recherche sur le site NHP.

16/17 références reliées au catalogue.

Dispositif de lancement (18.2002)

#	Numéro de pièce	Description	Quantité	Contient un ou plusieurs articles	Remarques
1	4229 080 2102	Carter de ventilateur avec lanceur	1	3, 5 - 12	
2	4229 080 2100	Carter de ventilateur avec lanceur	1	4 - 12	
3	4229 080 1801	Carter de ventilateur	1	5	
4	4229 080 1800	Carter de ventilateur	1	5	
5	9416 868 6650	Rivet 6,5x0,5x8,8	1		
6	4228 190 0600	Ressort de rappel	1		
7	1123 195 0400	Poulie à câble	1		
8	0000 958 0923	Rondelle	1		
9	1118 195 3500	Ressort	1		
10	1125 195 7200	Cliquet	1		
11	4140 195 3400	Poignée	1		
12	1120 195 8200	Câble de lancement Ø 3x1060 mm	1		
13	0000 930 2208	Câble de lancement Ø 3 mm x 30,5 m	1		
13	0000 930 2211	Câble de lancement Ø 3 mm x 60,8 m	1		
14	0000 951 1100	Vis	3		
15	9074 478 4425	Vis cylindrique IS P6x19	1		
16	4229 967 1505	Plaque matricule BG 45	1		

NHP Motoculture
Cultivez votre univers



IDENTIFIEZ LE REPÈRE

Puis retrouvez la référence correspondante dans la nomenclature associée.

Ouvrir la nomenclature - page 13

Carburateur C1Q-S112

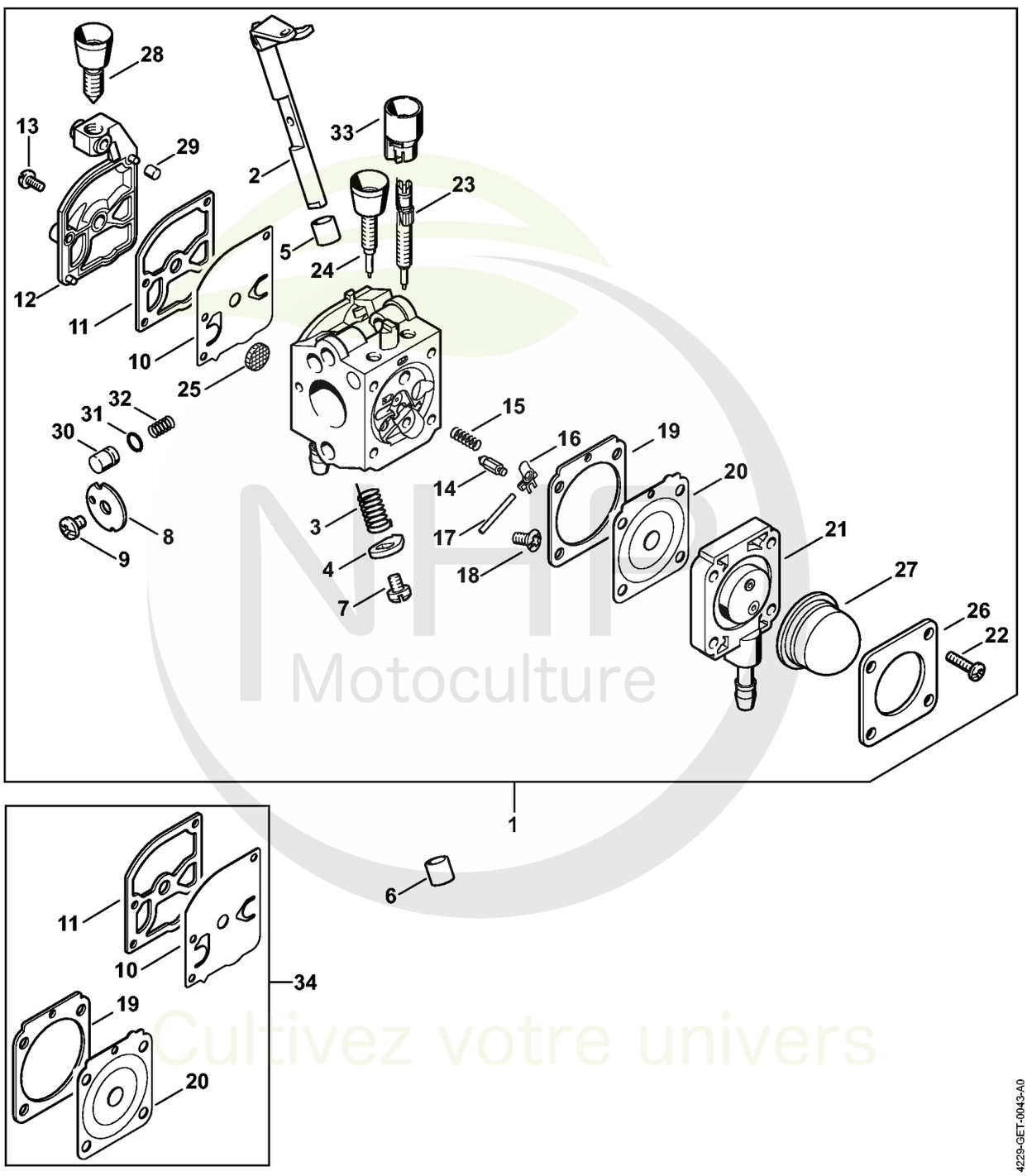

NHP Motoculture
Cultivez votre univers



CLIQUEZ SUR LES RÉFÉRENCES SOULIGNÉES

1 produit : accès direct à sa fiche NHP.
Plusieurs produits : recherche sur le site NHP.

24/26 références reliées au catalogue.

Carburateur C1Q-S112

#	Numéro de pièce	Description	Quantité	Contient un ou plusieurs articles	Remarques
1	4229 120 0607	Carburateur C1Q-S112C	1	2 - 5, 7 - 33	
2	4229 120 7102	Axe de papillon avec levier	1		
3	4229 122 3000	Ressort	1		
4	4229 123 7300	Levier	1		
5	4229 122 5000	Douille d'écartement	1		
6	4134 122 5000	Douille d'écartement	1		
7	9079 319 0280	Vis à tête plate M3x3,5	1		
8	4229 121 3300	Papillon	1		
9	1125 122 7403	Vis à tête ronde	1		
10	1129 121 4800	Membrane de pompe	1		
11	1123 129 0905	Joint de pompe	1		
12	1123 121 0800	Couvercle	1		
13	1120 122 7800	Vis à tête bombée fraisée	1		
14	Z000 018 Z000	Pointeau d'admission	1		
15	1128 122 3000	Ressort	1		
16	1125 121 5000	Levier de réglage d'admission	1		
17	1120 121 9200	Axe	1		
18	1120 122 6600	Vis à embase	1		
19	4229 129 0901	Joint de réglage	1		
20	4229 121 4700	Membrane de réglage	1		
21	4229 120 2205	Bride	1		
22	4226 122 7100	Vis	4		
23	4229 122 6703	Vis H de richesse à haut régime	1		
24	4229 122 6801	Vis L de richesse au ralenti	1		
25	1123 121 7800	Tamis	1		
26	4140 121 0800	Couvercle	1		

NHP Motoculture
Cultivez votre univers



CLIQUEZ SUR LES RÉFÉRENCES SOULIGNÉES

1 produit : accès direct à sa fiche NHP.
Plusieurs produits : recherche sur le site NHP.

8/8 références reliées au catalogue.

Carburateur C1Q-S112

#	Numéro de pièce	Description	Quantité	Contient un ou plusieurs articles	Remarques
27	4226 121 2700	Capuchon	1		
28	4229 122 6200	Vis de réglage de régime de ralenti	1		
29	1125 122 4200	Pièce de serrage	1		
30	4229 121 5803	Piston de pompe	1		
31	1129 122 3600	Anneau de joint	1		
32	4180 122 3002	Ressort	1		
33	4229 121 2701	Capuchon	1		
34	4229 007 1060	Jeu de pièces de carburateur	1	10, 11, 19, 20	

NHP Motoculture
Cultivez votre univers



IDENTIFIEZ LE REPÈRE

Puis retrouvez la référence correspondante dans la nomenclature associée.

Ouvrir la nomenclature - page 16

Carburateur C1Q-S73 (45.2006)

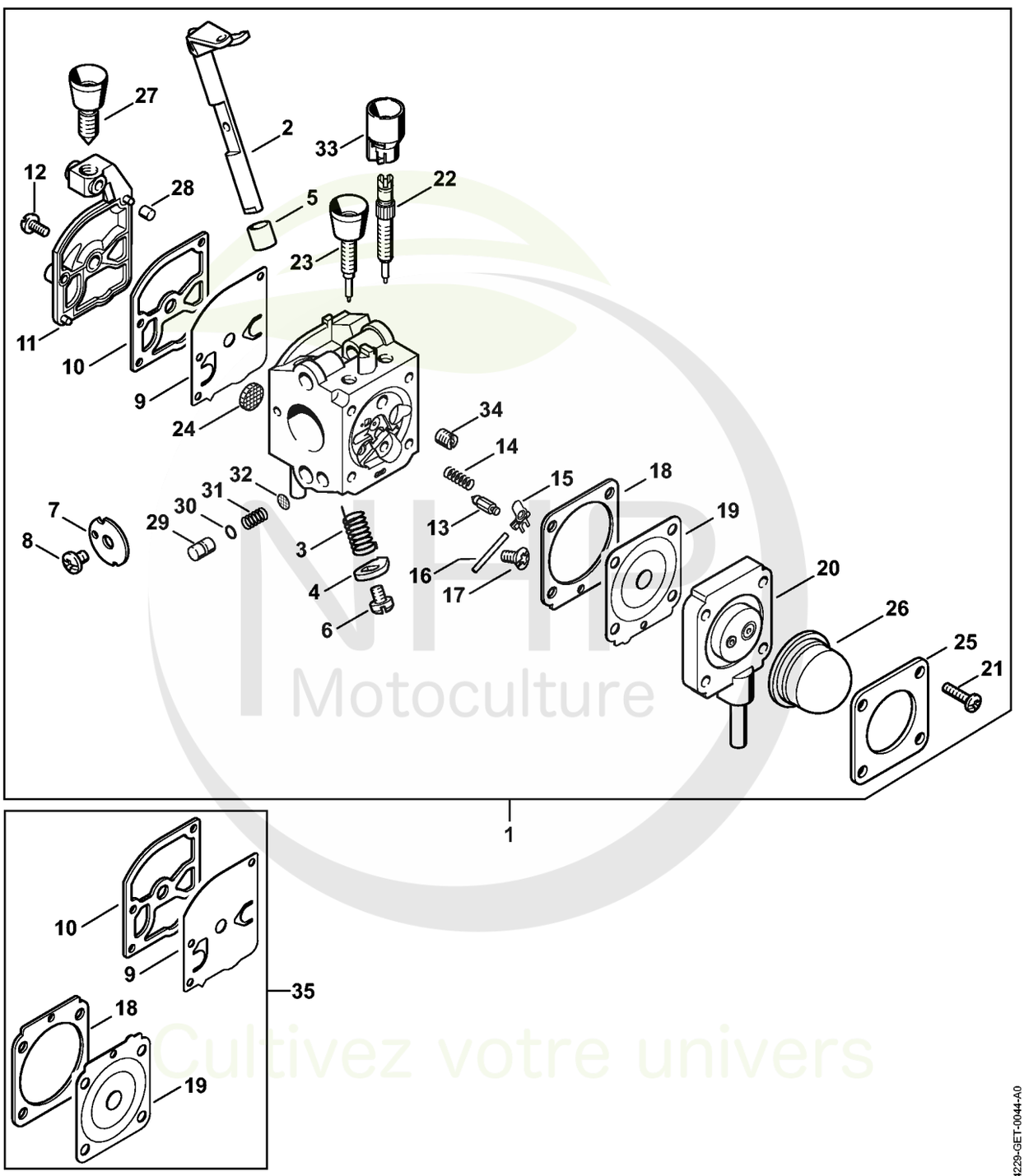

NHP Motoculture
Cultivez votre univers



CLIQUEZ SUR LES RÉFÉRENCES SOULIGNÉES

1 produit : accès direct à sa fiche NHP.
Plusieurs produits : recherche sur le site NHP.

25/26 références reliées au catalogue.

Carburateur C1Q-S73 (45.2006)

#	Numéro de pièce	Description	Quantité	Contient un ou plusieurs articles	Remarques
1	4229 120 0605	Carburateur C1Q-S73	1	2 - 34	
2	4229 120 7101	Axe de papillon avec levier	1		
3	4229 122 3000	Ressort	1		
4	4229 123 7300	Levier	1		
5	4134 122 5000	Douille d'écartement	1		
6	9079 319 0280	Vis à tête plate M3x3,5	1		
7	4229 121 3300	Papillon	1		
8	1125 122 7403	Vis à tête ronde	1		
9	1129 121 4800	Membrane de pompe	1		
10	1123 129 0905	Joint de pompe	1		
11	1123 121 0800	Couvercle	1		
12	1120 122 7800	Vis à tête bombée fraisée	1		
13	Z000 018 Z000	Pointeau d'admission	1		
14	1120 122 3004	Ressort	1		
15	1125 121 5000	Levier de réglage d'admission	1		
16	1120 121 9200	Axe	1		
17	1120 122 6600	Vis à embase	1		
18	4229 129 0901	Joint de réglage	1		
19	4229 121 4700	Membrane de réglage	1		
20	4229 120 2202	Bride	1		
21	4226 122 7100	Vis	4		
22	4229 122 6702	Vis H de richesse à haut régime	1		
23	4229 122 6801	Vis L de richesse au ralenti	1		
24	1123 121 7800	Tamis	1		
25	4140 121 0800	Couvercle	1		
26	4226 121 2700	Capuchon	1		

NHP Motoculture
Cultivez votre univers

CLIQUEZ SUR LES REFERENCES

CLIQUEZ SUR LES RÉFÉRENCES SOULIGNÉES

1 produit : accès direct à sa fiche NHP.
Plusieurs produits : recherche sur le site NHP.

8/9 références reliées au catalogue.

Carburateur C1Q-S73 (45.2006)

#	Numéro de pièce	Description	Quantité	Contient un ou plusieurs articles	Remarques
27	4229 122 6200	Vis de réglage de régime de ralenti	1		
28	1125 122 4200	Pièce de serrage	1		
29	4229 121 5801	Piston de pompe	1		
30	4140 122 3600	Anneau de joint	1		
31	4229 122 3001	Ressort	1		
32	1120 121 7801	Tamis	1		
33	4229 121 2701	Capuchon	1		
34	4229 121 5604	Gicleur fixe 0.26	1		
35	4229 007 1060	Jeu de pièces de carburateur	1	9, 10, 18, 19	

NHP Motoculture
Cultivez votre univers



IDENTIFIEZ LE REPÈRE

Puis retrouvez la référence correspondante dans la nomenclature associée.

Ouvrir la nomenclature - page 19

Carburateur C1Q-S48 BG 45 (04.2001)

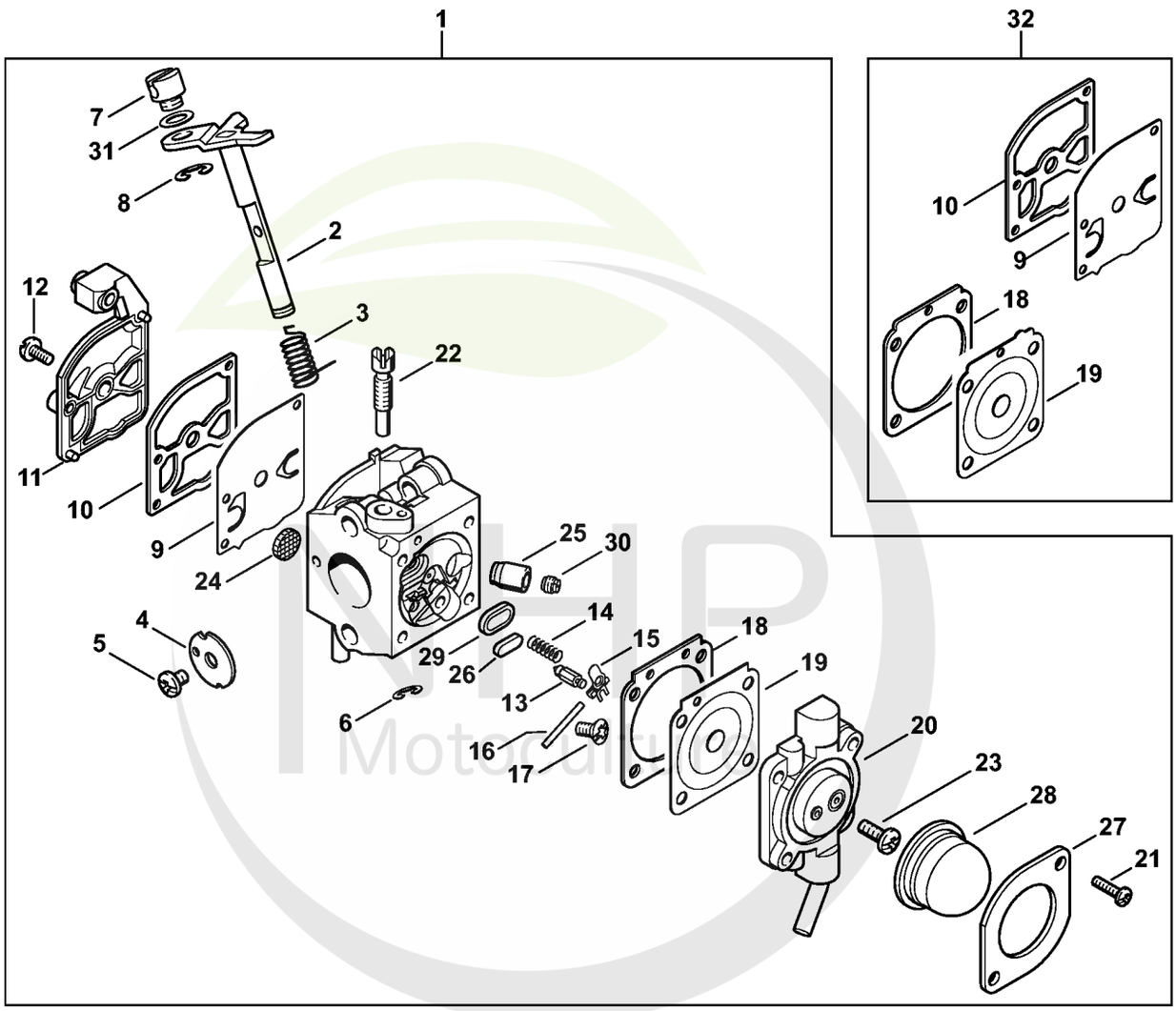

4229-GET-0045-A0

Cultivez votre univers

CLIQUEZ SUR LES REFERENCES

CLIQUEZ SUR LES RÉFÉRENCES SOULIGNÉES

1 produit : accès direct à sa fiche NHP.
Plusieurs produits : recherche sur le site NHP.

24/26 références reliées au catalogue.

Carburateur C1Q-S48 BG 45 (04.2001)

#	Numéro de pièce	Description	Quantité	Contient un ou plusieurs articles	Remarques
1	4229 120 0601	Carburateur C1Q-S48	1	2 - 31	
2	4226 120 7100	Axe de papillon avec levier	1		
3	1123 122 3000	Ressort	1		
4	4229 121 3301	Papillon	1		
5	1125 122 7403	Vis à tête ronde	1		
6	1125 122 9001	Circlip	1		
7	4119 121 8900	Boulon	1		
8	1120 122 9000	Circlip	1		
9	1129 121 4800	Membrane de pompe	1		
10	1123 129 0905	Joint de pompe	1		
11	4128 121 0800	Couvercle	1		
12	1120 122 7800	Vis à tête bombée fraisée	1		
13	Z000 018 Z000	Pointeau d'admission	1		
14	1123 122 3001	Ressort	1		
15	1125 121 5000	Levier de réglage d'admission	1		
16	1120 121 9200	Axe	1		
17	1120 122 6600	Vis à embase	1		
18	1129 129 0900	Joint de réglage	1		
19	4129 121 4700	Membrane de réglage	1		
20	4229 120 2200	Bride	1		
21	4226 122 7100	Vis	2		
22	4229 122 6300	Vis de réglage de régime de ralenti	1		
23	1128 122 7100	Vis	2		
24	1123 121 7800	Tamis	1		
25	4229 122 5100	Soupape de sortie	1		
26	4119 121 0700	Plaque de fermeture	1		

NHP Motoculture
Cultivez votre univers



CLIQUEZ SUR LES RÉFÉRENCES SOULIGNÉES

1 produit : accès direct à sa fiche NHP.
Plusieurs produits : recherche sur le site NHP.

6/6 références reliées au catalogue.

Carburateur C1Q-S48 BG 45 (04.2001)

#	Numéro de pièce	Description	Quantité	Contient un ou plusieurs articles	Remarques
27	4226 121 0800	Couvercle	1		
28	4226 121 2700	Capuchon	1		
29	4129 121 0700	Plaque de fermeture	1		
30	4229 121 5600	Gicleur fixe 0.30	1		
31	4137 121 8600	Rondelle	1		
32	1129 007 1062	Jeu de pièces de carburateur	1	9, 10, 18, 19	

NHP Motoculture
Cultivez votre univers



IDENTIFIEZ LE REPÈRE

Puis retrouvez la référence correspondante dans la nomenclature associée.

Ouvrir la nomenclature - page 22

Carter de turbine extérieur, Turbine

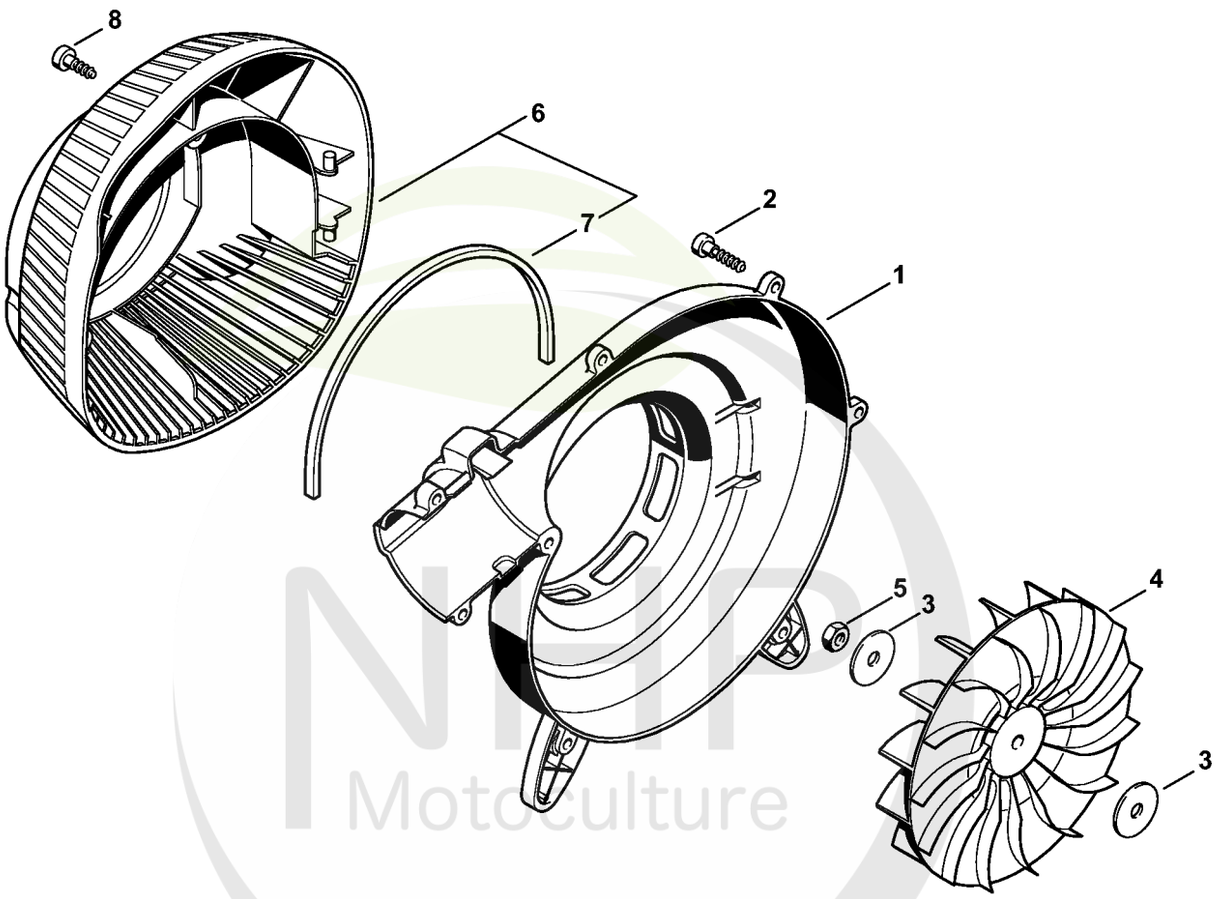

NHP Motoculture
Cultivez votre univers

4229-GET-0046-A0



CLIQUEZ SUR LES RÉFÉRENCES SOULIGNÉES

1 produit : accès direct à sa fiche NHP.
Plusieurs produits : recherche sur le site NHP.

6/8 références reliées au catalogue.

Carter de turbine extérieur, Turbine

#	Numéro de pièce	Description	Quantité	Contient un ou plusieurs articles	Remarques
1	4229 701 0613	Carter de turbine extérieur	1		
2	9074 478 4143	Vis cylindrique IS-P6x26	8		
3	4229 704 7900	Rondelle	2		
4	4229 704 3400	Turbine	1		
5	9211 260 1150	Écrou à six pans M8x1 gauche	1		
6	4229 760 8100	Grille de protection	1	7	
7	4229 709 0400	Joint	1		
8	9074 478 4425	Vis cylindrique IS P6x19	2		

NHP Motoculture
Cultivez votre univers



IDENTIFIEZ LE REPÈRE

Puis retrouvez la référence correspondante dans la nomenclature associée.

Ouvrir la nomenclature - page 24

Carter de turbine intérieur

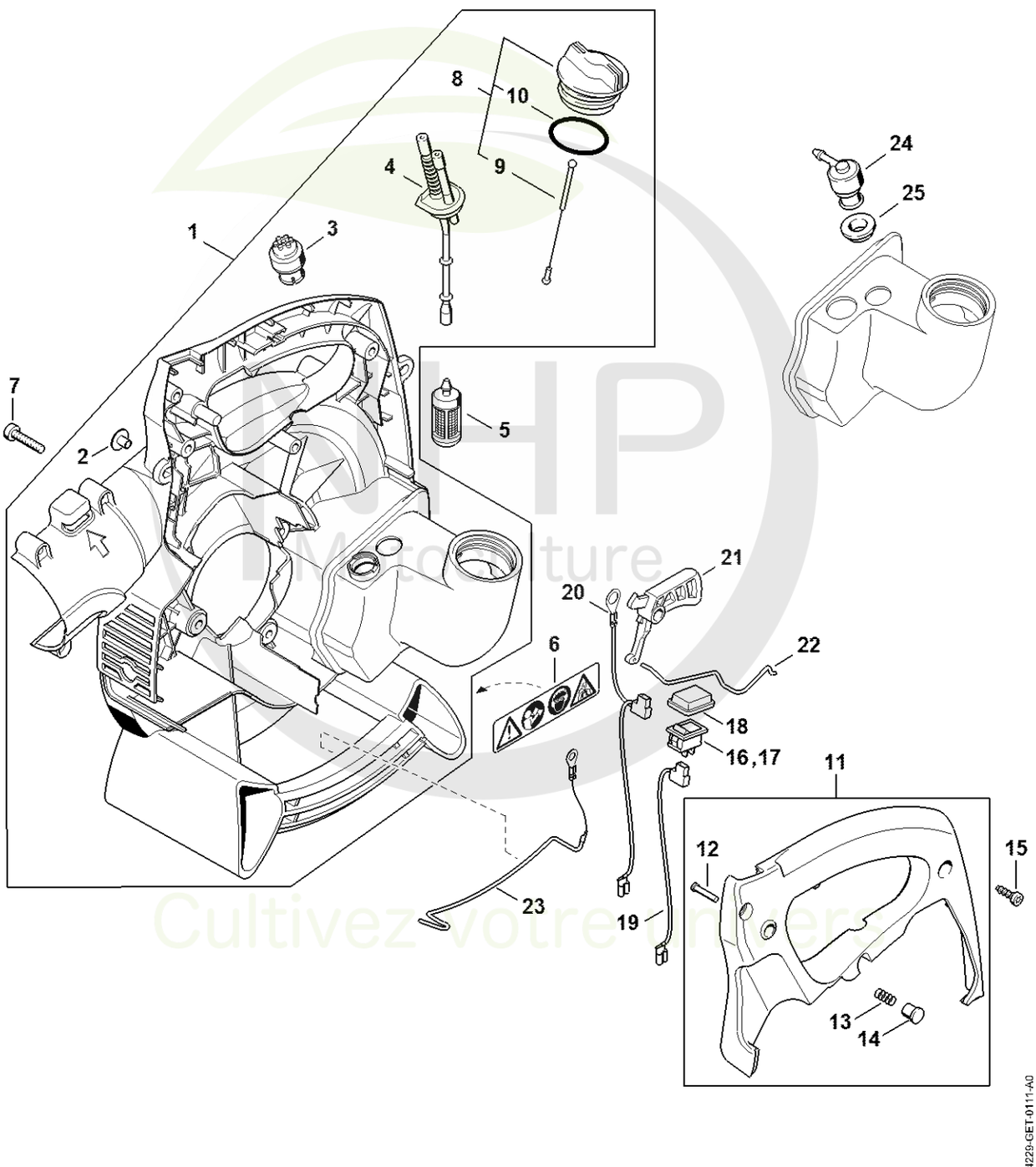

Cultivez votre univers

CLIQUEZ SUR LES REFERENCES

CLIQUEZ SUR LES RÉFÉRENCES SOULIGNÉES

1 produit : accès direct à sa fiche NHP.
Plusieurs produits : recherche sur le site NHP.

23/24 références reliées au catalogue.

Carter de turbine intérieur

#	Numéro de pièce	Description	Quantité	Contient un ou plusieurs articles	Remarques
1	4229 700 4124	Carter de turbine intérieur	1	2 - 4, 8 - 10	
2	9443 825 7130	Rivet tubulaire 7,5x1x6,8	3		
3	0000 350 5800	Aération de réservoir	1	4	
4	4229 358 7702	Tuyau	1		
5	0000 350 3502	Crépine d'aspiration	1		
6	0000 967 3700	Pictogramme d'avertissement HS	1		
7	9075 478 4159	Vis cylindrique IS-D5x24	3		
8	0000 350 0527	Bouchon de réservoir	1	9, 10	
9	0000 350 0900	Corde	1		
10	9645 951 3890	Joint torique 35x3-FPM 80	1		
11	4229 790 0608	Monture de poignée	1	12 - 14	
12	1113 182 8901	Boulon	1		
13	0000 997 0603	Ressort de pression	1		
14	4228 182 9300	Bouton de gaz de démarrage	1		
15	9074 478 4425	Vis cylindrique IS P6x19	3		
16	4229 430 0203	Commutateur d'arrêt	1		
18	4229 435 1700	Capuchon de protection	1		
19	4229 440 1900	Fil électrique	1		
20	4229 440 1904	Fil électrique	1		
21	4229 182 1003	Manette des gaz	1		
22	4229 182 1501	Tringlerie des gaz	1		
23	4229 740 7100	Fil conducteur	1		
24	4203 350 5801	Aération de réservoir	1		
25	4223 353 9201	Douille	1		

NHP Motoculture
Cultivez votre univers



IDENTIFIEZ LE REPÈRE

Puis retrouvez la référence correspondante dans la nomenclature associée.

Ouvrir la nomenclature - page 26

Carter de turbine intérieur (45.2001)

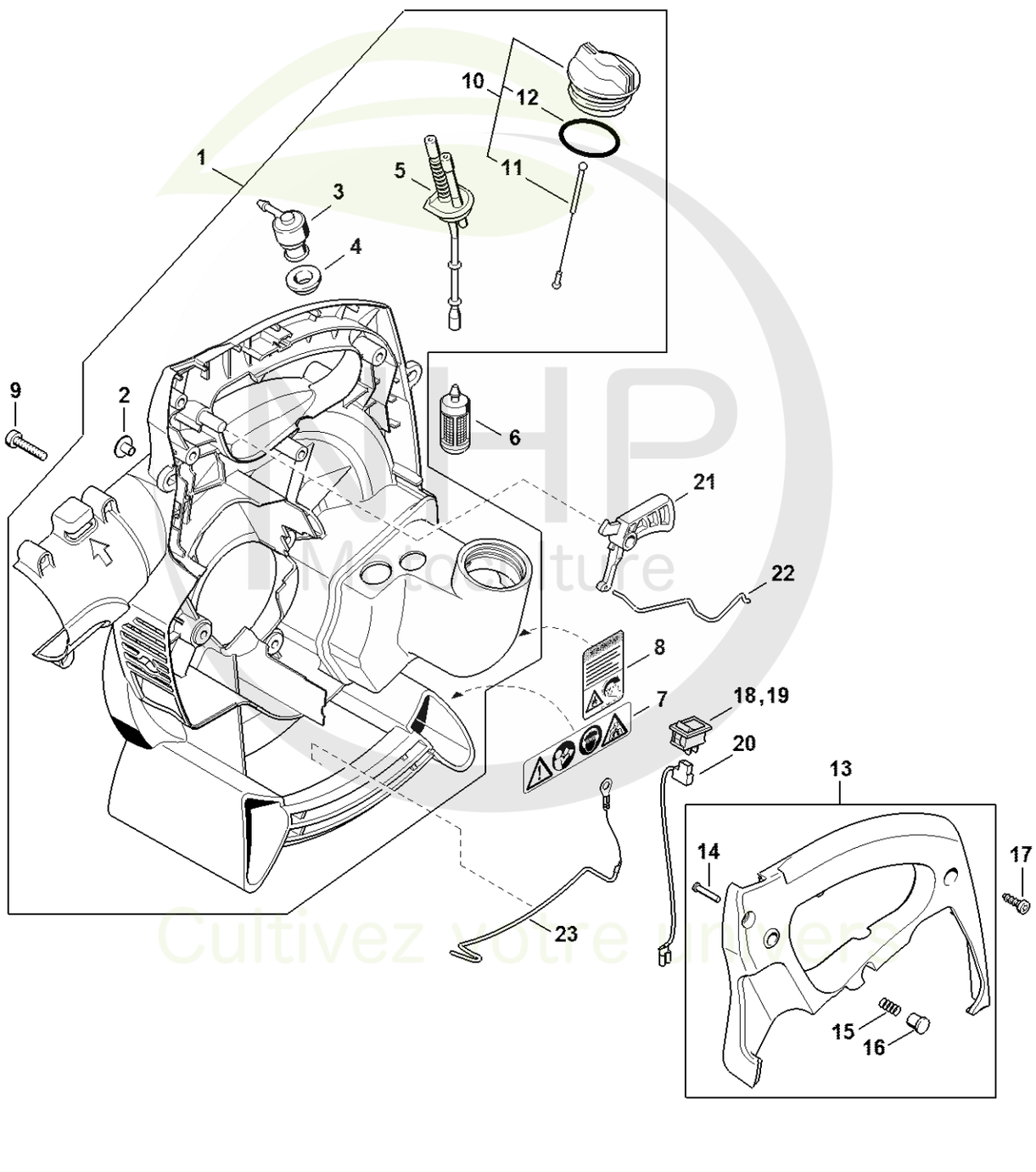



CLIQUEZ SUR LES RÉFÉRENCES SOULIGNÉES

1 produit : accès direct à sa fiche NHP.
Plusieurs produits : recherche sur le site NHP.

18/22 références reliées au catalogue.

Carter de turbine intérieur (45.2001)

#	Numéro de pièce	Description	Quantité	Contient un ou plusieurs articles	Remarques
1	4229 700 4114	Carter de turbine intérieur	1	2 - 5, 10 - 12	
2	9443 825 7130	Rivet tubulaire 7,5x1x6,8	3		
3	4203 350 5801	Aération de réservoir	1		
4	4223 353 9201	Douille	1		
5	4229 358 7702	Tuyau	1		
6	0000 350 3502	Crépine d'aspiration	1		
7	0000 967 3700	Pictogramme d'avertissement HS	1		
8	0000 967 7249	Pictogramme d'avertissement	1		USA
9	9075 478 4159	Vis cylindrique IS-D5x24	3		
10	0000 350 0527	Bouchon de réservoir	1	11, 12	
11	0000 350 0900	Corde	1		
12	9645 951 3890	Joint torique 35x3-FPM 80	1		
13	4229 790 0605	Monture de poignée	1	14 - 16	
14	1113 182 8901	Boulon	1		
15	0000 997 0603	Ressort de pression	1		
16	4228 182 9300	Bouton de gaz de démarrage	1		
17	9074 478 4425	Vis cylindrique IS P6x19	3		
18	4229 430 0203	Commutateur d'arrêt	1		
20	4229 440 1900	Fil électrique	2		
21	4229 182 1006	Manette des gaz	1		
22	4229 182 1501	Tringlerie des gaz	1		
23	4229 740 7100	Fil conducteur	1		

NHP Motoculture
Cultivez votre univers



IDENTIFIEZ LE REPÈRE

Puis retrouvez la référence correspondante dans la nomenclature associée.

Ouvrir la nomenclature - page 28

Carter de turbine intérieur (04.2001), (45.2001), (18.2002)

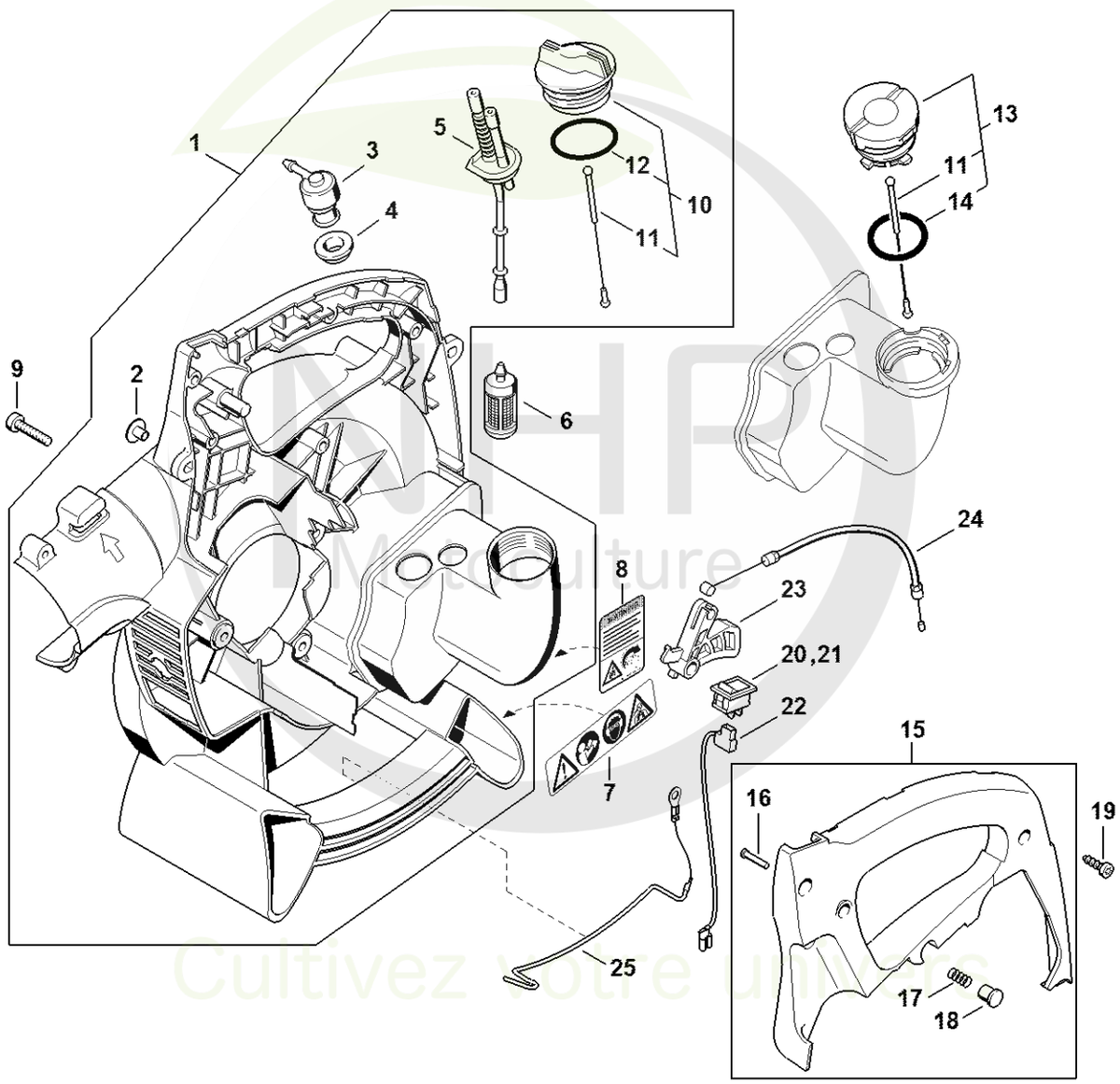

NHP Motoculture
Cultivez votre univers



CLIQUEZ SUR LES RÉFÉRENCES SOULIGNÉES

1 produit : accès direct à sa fiche NHP.
Plusieurs produits : recherche sur le site NHP.

22/24 références reliées au catalogue.

Carter de turbine intérieur (04.2001), (45.2001), (18.2002)

#	Numéro de pièce	Description	Quantité	Contient un ou plusieurs articles	Remarques
1	4229 700 4153	Carter de turbine intérieur	1	2 - 5, 10 - 12	
2	9443 825 7130	Rivet tubulaire 7,5x1x6,8	3		
3	4203 350 5801	Aération de réservoir	1		
4	4223 353 9201	Douille	1		
5	4229 358 7702	Tuyau	1		
6	0000 350 3502	Crépine d'aspiration	1		
7	0000 967 3700	Pictogramme d'avertissement HS	1		
8	0000 967 7249	Pictogramme d'avertissement	1		USA
9	9075 478 4159	Vis cylindrique IS-D5x24	3		
10	0000 350 0527	Bouchon de réservoir	1	11, 12	
11	0000 350 0900	Corde	1		
12	9645 951 3890	Joint torique 35x3-FPM 80	1		
13	0000 350 0533	Bouchon de réservoir Jusqu'au numéro de série: 145545963	1	11, 14	
14	9645 948 7734	Joint torique 25x3,5 Jusqu'au numéro de série: 145545963	1		
15	4229 790 0600	Monture de poignée	1	16 - 18	
16	1113 182 8901	Boulon	1		
17	0000 997 0603	Ressort de pression	1		
18	4228 182 9300	Bouton de gaz de démarrage	1		
19	9074 478 4425	Vis cylindrique IS P6x19	3		
20	4229 430 0203	Commutateur d'arrêt	1		
22	4229 440 1900	Fil électrique	2		
23	4229 182 1005	Manette des gaz	1		
24	4229 180 1101	Câble de commande des gaz	1		
25	4229 740 7100	Fil conducteur	1		

NHP Motoculture
Cultivez votre univers



IDENTIFIEZ LE REPÈRE

Puis retrouvez la référence correspondante dans la nomenclature associée.

Ouvrir la nomenclature - page 30

Buse, Dispositif d'aspiration

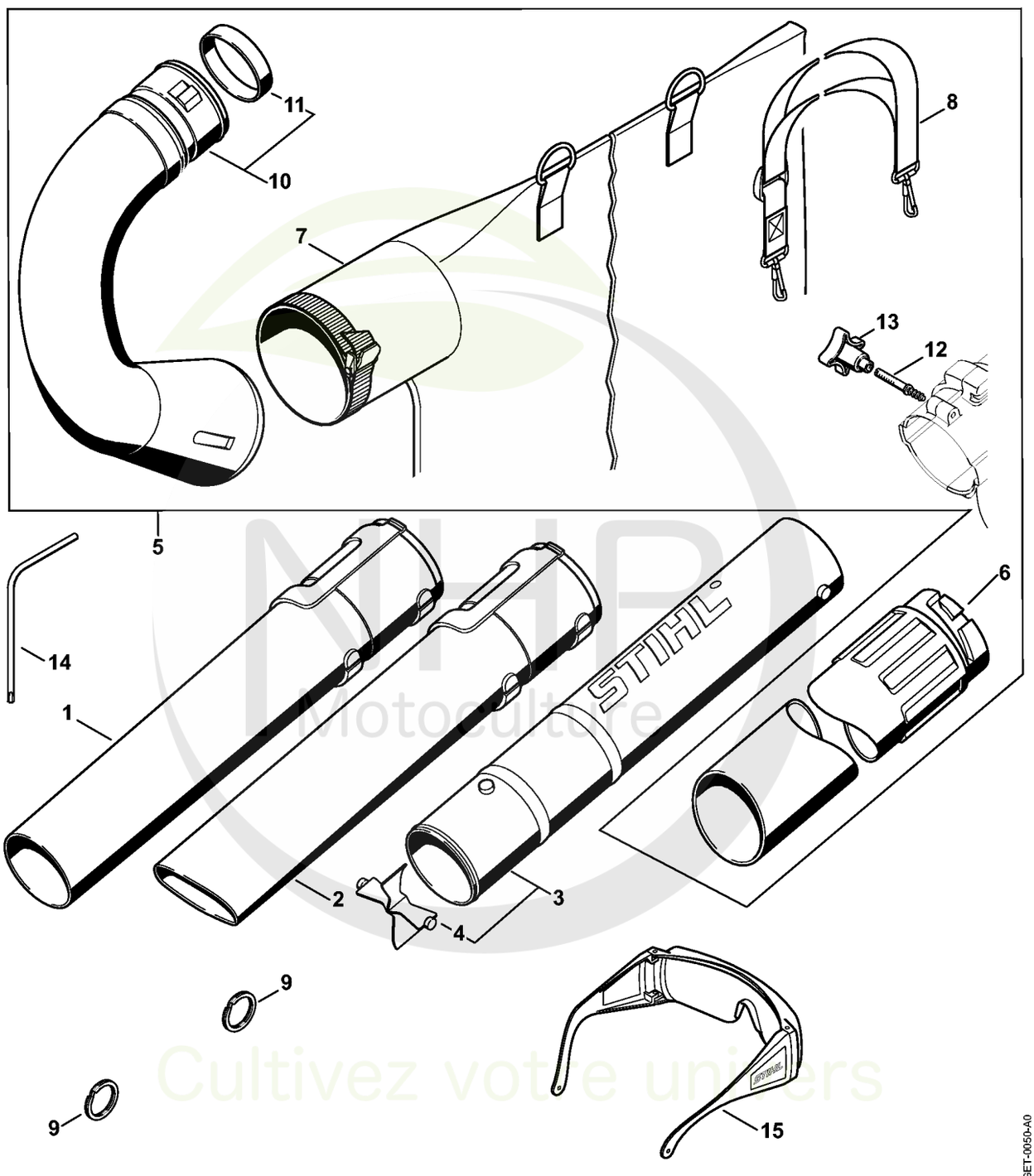

Cultivez votre univers



CLIQUEZ SUR LES RÉFÉRENCES SOULIGNÉES

1 produit : accès direct à sa fiche NHP.
Plusieurs produits : recherche sur le site NHP.

5/6 références reliées au catalogue.

Buse, Dispositif d'aspiration

#	Numéro de pièce	Description	Quantité	Contient un ou plusieurs articles	Remarques
1	4229 708 6300	Buse ronde droit	1		
2	4229 708 6301	Buse plate droit	1		
3	4229 760 8200	Tube	1	4	
4	4241 703 5600	Grille	1		
5	0812 370 1000	Tournevis T27x120x70	1		
6	0000 884 0307	Lunettes de protection	1		

NHP Motoculture
Cultivez votre univers



IDENTIFIEZ LE REPÈRE

Puis retrouvez la référence correspondante dans la nomenclature associée.

Ouvrir la nomenclature - page 32

Nettoyeur de gouttières

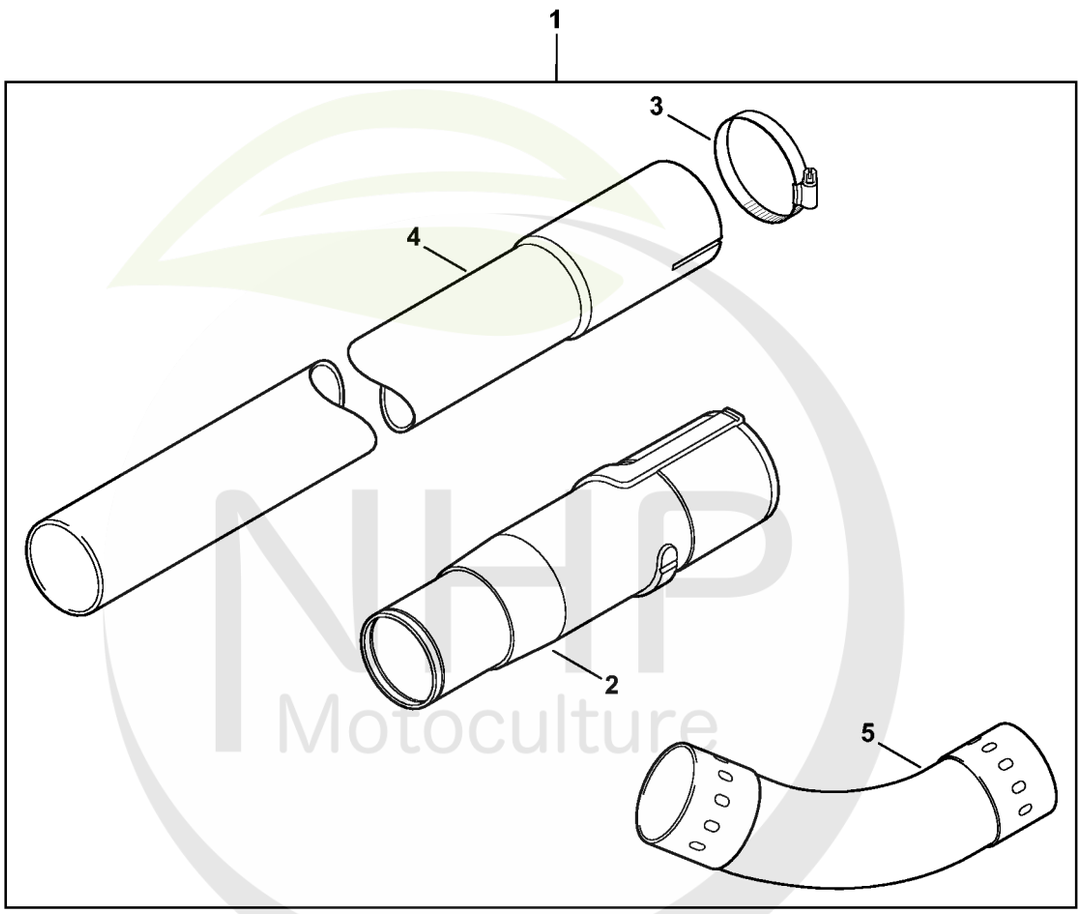

NHP Motoculture
Cultivez votre univers

4229-GET-0051-A0



CLIQUEZ SUR LES RÉFÉRENCES SOULIGNÉES

1 produit : accès direct à sa fiche NHP.
Plusieurs produits : recherche sur le site NHP.

5/5 références reliées au catalogue.

Nettoyeur de gouttières

#	Numéro de pièce	Description	Quantité	Contient un ou plusieurs articles	Remarques
1	4241 007 1003	Kit nettoyeur de gouttières	1	2 - 5	
2	4241 708 0100	Adaptateur	1		
3	4227 700 7105	Collier de serrage	3		
4	4227 708 3405	Tube	3		
5	4227 708 6905	Coude	2		

NHP Motoculture
Cultivez votre univers



IDENTIFIEZ LE REPÈRE

Puis retrouvez la référence correspondante dans la nomenclature associée.

Ouvrir la nomenclature - page 34

Numéro de machine

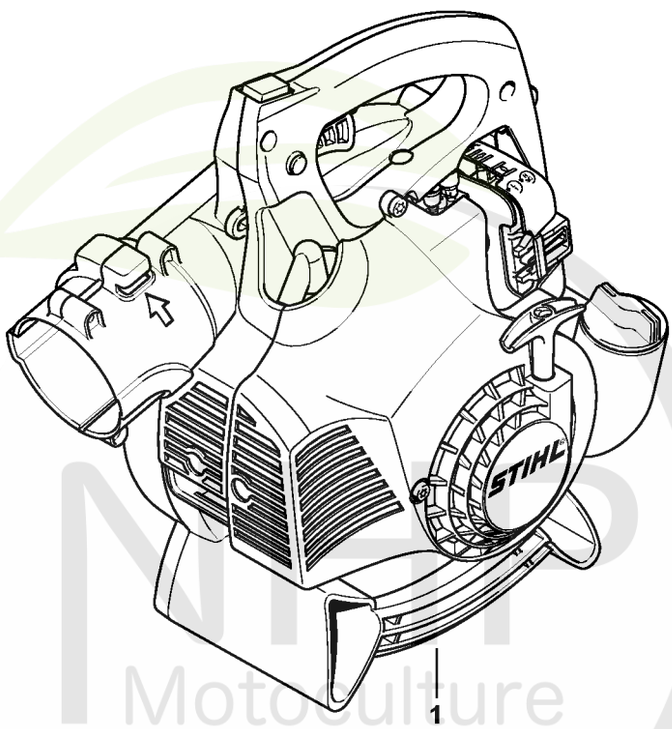

295ET094 SC

NHP Motoculture
Cultivez votre univers



CLIQUEZ SUR LES RÉFÉRENCES SOULIGNÉES

1 produit : accès direct à sa fiche NHP.
Plusieurs produits : recherche sur le site NHP.

0/0 références reliées au catalogue.

Numéro de machine

#	Numéro de pièce	Description	Quantité	Contient un ou plusieurs articles	Remarques
1		Emplacement du numéro de machine	1		

NHP Motoculture
Cultivez votre univers



IDENTIFIEZ LE REPÈRE

Puis retrouvez la référence correspondante dans la nomenclature associée.

Ouvrir la nomenclature - page 36

Consommables et matières auxiliaires

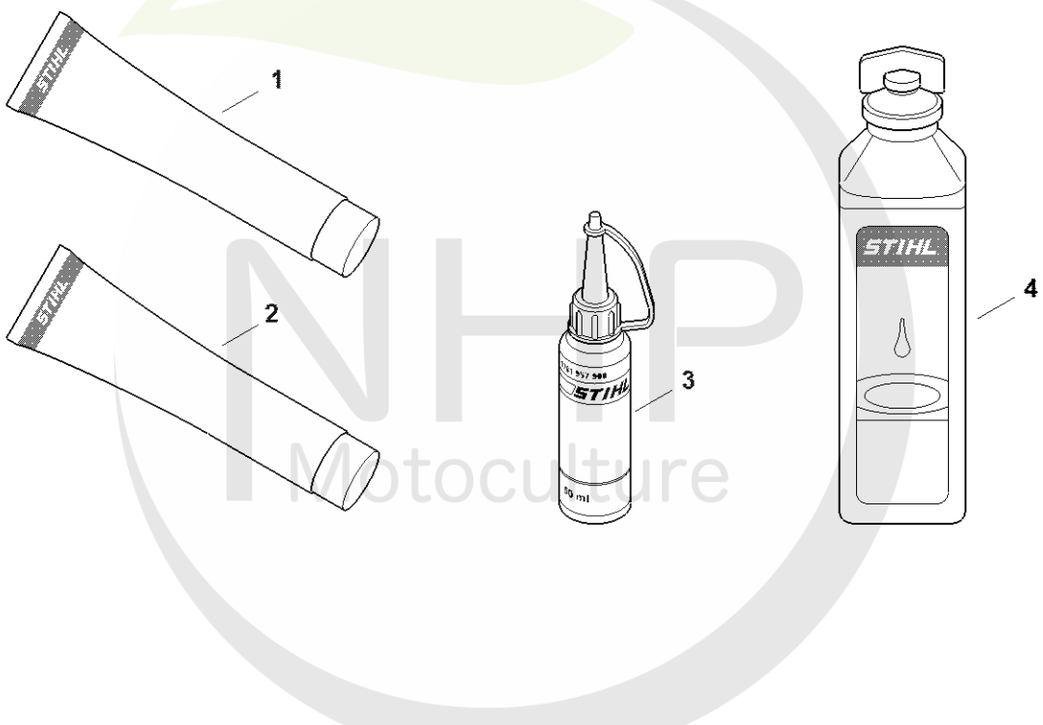

0000-GET-0169-A0

NHP Motoculture
Cultivez votre univers



CLIQUEZ SUR LES RÉFÉRENCES SOULIGNÉES

1 produit : accès direct à sa fiche NHP.
Plusieurs produits : recherche sur le site NHP.

8/8 références reliées au catalogue.

Consommables et matières auxiliaires

#	Numéro de pièce	Description	Quantité	Contient un ou plusieurs articles	Remarques
1	0781 120 1021	Graisse universelle (tube de 40 g)	1		
1	0781 120 1109	Graisse universelle (tube de 80 g)	1		
1	0781 120 1110	Graisse multifonctionnelle 225 g	1		
2	0783 830 2000	Pâte d'étanchéité Dirko HT rouge	1		
3	0781 957 9000	Produit antifriction OH 723	1		
4	0781 319 8401	HP 100ml	1		
4	0781 319 8052	HP Super 100ml	1		
4	0781 319 8060	HP Ultra 100ml	1		

NHP Motoculture
Cultivez votre univers