ÉCLATÉ INTERACTIF NHP MOTOCULTURE
Identifiez le repère, puis cliquez sur la référence soulignée.
Les références non soulignées ne sont pas retrouvées dans l'export.

BG 60

Liste des pièces
18.03.2025
France, français

Table des matières

Carter, Cylindre, Silencieux 2
Dispositif de lancement, Dispositif d'allumage 5
Boîtier de filtre, Réservoir d'essence 8
Carburateur WT-38 11
Poignée 14
Carter de turbine 16
Outils, Accessoires optionnels 18

Cultivez votre univers



IDENTIFIEZ LE REPÈRE

Puis retrouvez la référence correspondante dans la nomenclature associée.

Ouvrir la nomenclature - page 3

Carter, Cylindre, Silencieux

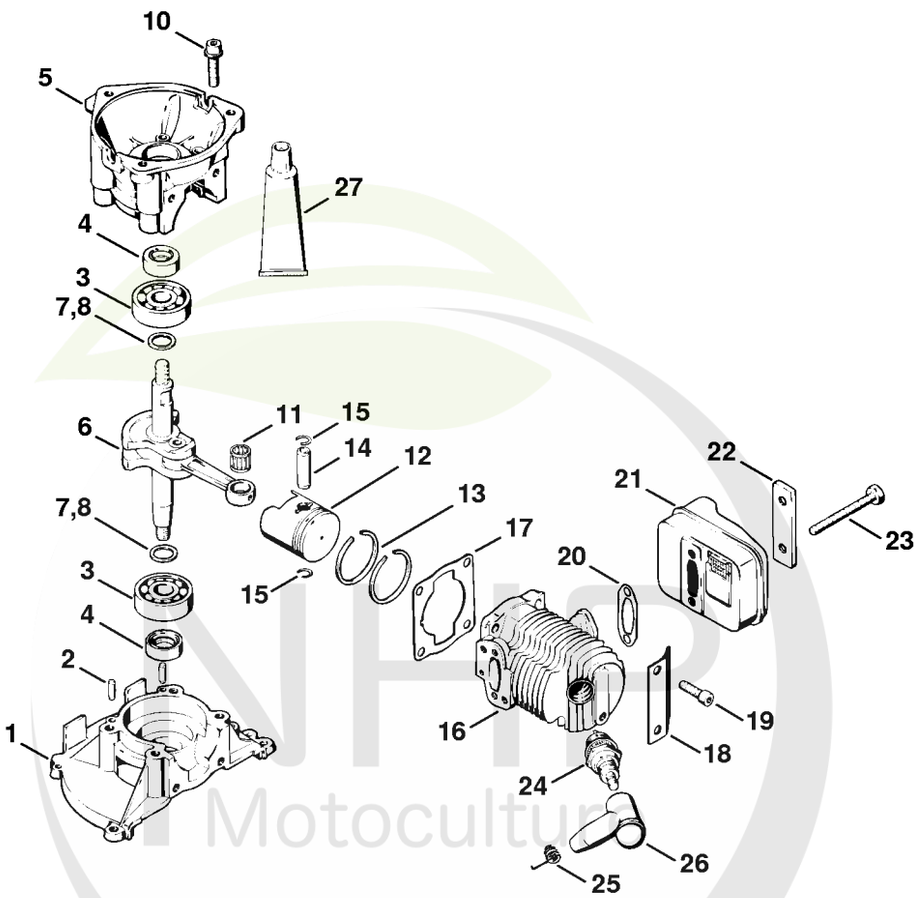

320ET001 SC

Cultivez votre univers



CLIQUEZ SUR LES RÉFÉRENCES SOULIGNÉES

1 produit : accès direct à sa fiche NHP.
Plusieurs produits : recherche sur le site NHP.

16/24 références reliées au catalogue.

Carter, Cylindre, Silencieux

#	Numéro de pièce	Description	Quantité	Contient un ou plusieurs articles	Remarques
1	4114 020 2600	Demi-carter de vilebrequin, côté ventilateur	1	2 - 4	
2	0000 971 0402	Goupille cylindrique 4m6x12	2		
3	9503 003 0240	Roulement rainuré à billes 6201	1		
4	9640 003 1195	Bague d'étanchéité 12x22x5	1		
5	4114 020 2800	Demi-carter de vilebrequin, côté lanceur	1	3, 4	
6	4114 030 0405	Vilebrequin	1		
7	0000 958 1222	Rondelle 0,1 mm	1		(quantité suivant besoin)
8	0000 958 1223	Rondelle 0,2 mm	1		(quantité suivant besoin)
10	9036 341 1050	Vis cylindrique M5x25	4		
11	9512 003 1840	Cage à aiguilles 8x11x12	1		
12	4114 034 0501	Piston Ø 30 mm	1		
13	4114 034 3000	Segment de piston Ø 30x1,3 mm	2		
14	4112 034 1500	Axe de piston	1		
15	9463 650 0800	Jonc d'arrêt 8x0,7	2		
16	4210 022 0500	Cylindre Ø 30 mm	1		
17	4112 029 2300	Joint de cylindre	1		
18	4210 028 7300	Déflecteur en tôle	1		
19	9036 341 0980	Vis cylindrique M5x16	4		
20	4114 149 0600	Joint de silencieux	1		
21	4210 140 0600	Silencieux	1		
22	4114 148 3000	Cale	1		
23	9049 319 1100	Vis cylindrique M5x45	2		
24	4112 400 7001	Bougie NGK BMR 6A	1		
25	0000 998 0606	Ressort coudé	1		

NHP Motoculture
Cultivez votre univers



CLIQUEZ SUR LES RÉFÉRENCES SOULIGNÉES

1 produit : accès direct à sa fiche NHP.
Plusieurs produits : recherche sur le site NHP.

1/2 références reliées au catalogue.

Carter, Cylindre, Silencieux

#	Numéro de pièce	Description	Quantité	Contient un ou plusieurs articles	Remarques
26	1106 405 1000	Contact de câble d'allumage	1		
27	0783 830 2120	Tube de pâte d'étanchéité Dirko	1		

NHP Motoculture
Cultivez votre univers



IDENTIFIEZ LE REPÈRE

Puis retrouvez la référence correspondante dans la nomenclature associée.

Ouvrir la nomenclature - page 6

Dispositif de lancement, Dispositif d'allumage

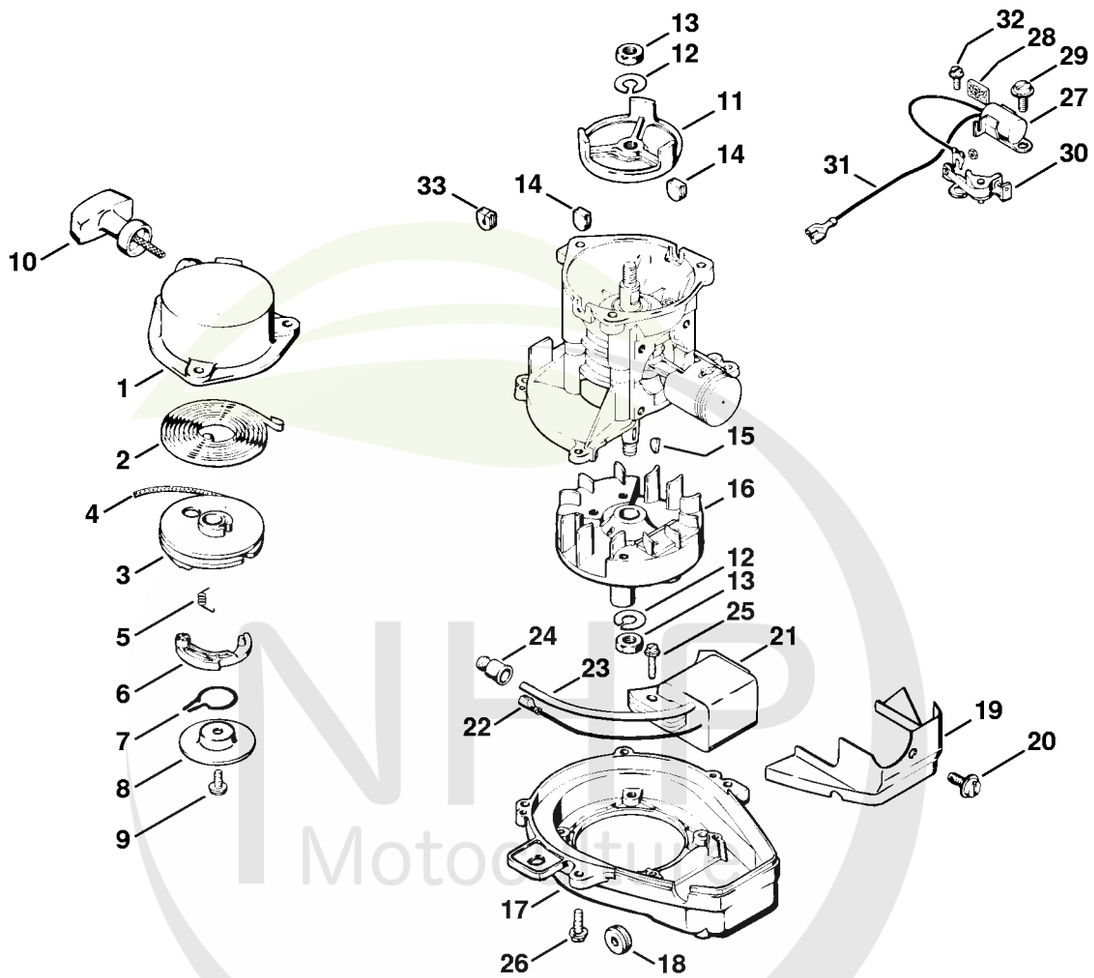

NHP Motoculture
Cultivez votre univers



CLIQUEZ SUR LES RÉFÉRENCES SOULIGNÉES

1 produit : accès direct à sa fiche NHP.
Plusieurs produits : recherche sur le site NHP.

15/25 références reliées au catalogue.

Dispositif de lancement, Dispositif d'allumage

#	Numéro de pièce	Description	Quantité	Contient un ou plusieurs articles	Remarques
	4210 190 4000	Dispositif de lancement	1	1 - 10	
1	4114 190 0401	Couvercle de lanceur	1		
2	4112 195 1600	Ressort de rappel	1		
3	4112 195 0400	Poulie à câble	1		
4	4117 195 8200	Câble de lancement Ø 3,5x800 mm	1		
	0000 930 2203	Câble de lancement Ø 3,5 mm x 30,5 m	1		
	0000 930 2212	Câble de lancement Ø 3,5 mm x 60,8 m	1		
5	0000 998 0201	Ressort coudé	1		
6	4114 195 7200	Cliquet	1		
7	0000 998 1107	Ressort coudé	1		
8	4112 195 9000	Rondelle	1		
9	9081 319 0971	Vis à tête plate M5x13,5	1		
10	4117 195 3400	Poignée	1		
11	4114 195 0500	Rondelle de lanceur	1		
12	9321 630 0180	Rondelle grower 8	2		
13	9208 260 1110	Écrou à six pans M8	2		
14	4114 432 9202	Douille	2		
15	4112 036 8600	Clavette demi-lune	1		
16	4210 400 1201	Rotor	1		
17	4114 084 1000	Carter de ventilateur	1		
18	4114 432 9201	Douille	1		
19	4114 084 0900	Capot	1		
20	9048 216 0950	Vis cylindrique M5x10	1		
21	4114 400 1305	Module d'allumage	1	22 - 24	
22	4114 400 2300	Clip rond	1		
23		Câble d'allumage 100 mm	1		

NHP Motoculture
Cultivez votre univers



CLIQUEZ SUR LES RÉFÉRENCES SOULIGNÉES

1 produit : accès direct à sa fiche NHP.
Plusieurs produits : recherche sur le site NHP.

10/12 références reliées au catalogue.

Dispositif de lancement, Dispositif d'allumage

#	Numéro de pièce	Description	Quantité	Contient un ou plusieurs articles	Remarques
	0000 405 0600	Cable d'allumage 1 m	1		
	0000 930 2251	Câble d'allumage 10 m	1		
24	0000 989 1010	Douille de protection	1		
25	9048 319 0710	Vis cylindrique M4x20	2		
26	9048 319 0980	Vis cylindrique M5x16	4		
27	4112 400 3400	Condensateur Jusqu'au numéro de série: 010223516	1		
28	1116 404 4200	Mèche de graissage Jusqu'au numéro de série: 010223516	1		
29	9048 216 0950	Vis cylindrique M5x10 Jusqu'au numéro de série: 010223516	1		
30	4114 400 2000	Jeu de contacts Jusqu'au numéro de série: 010223516	1		
31	4112 440 2200	Câble de masse Jusqu'au numéro de série: 010223516	1		
32	9047 319 0650	Vis cylindrique M4x10 Jusqu'au numéro de série: 010223516	1		
33	4112 432 9202	Douille Jusqu'au numéro de série: 010223516	2		

NHP Motoculture
Cultivez votre univers



IDENTIFIEZ LE REPÈRE

Puis retrouvez la référence correspondante dans la nomenclature associée.

Ouvrir la nomenclature - page 9

Boîtier de filtre, Réservoir d'essence

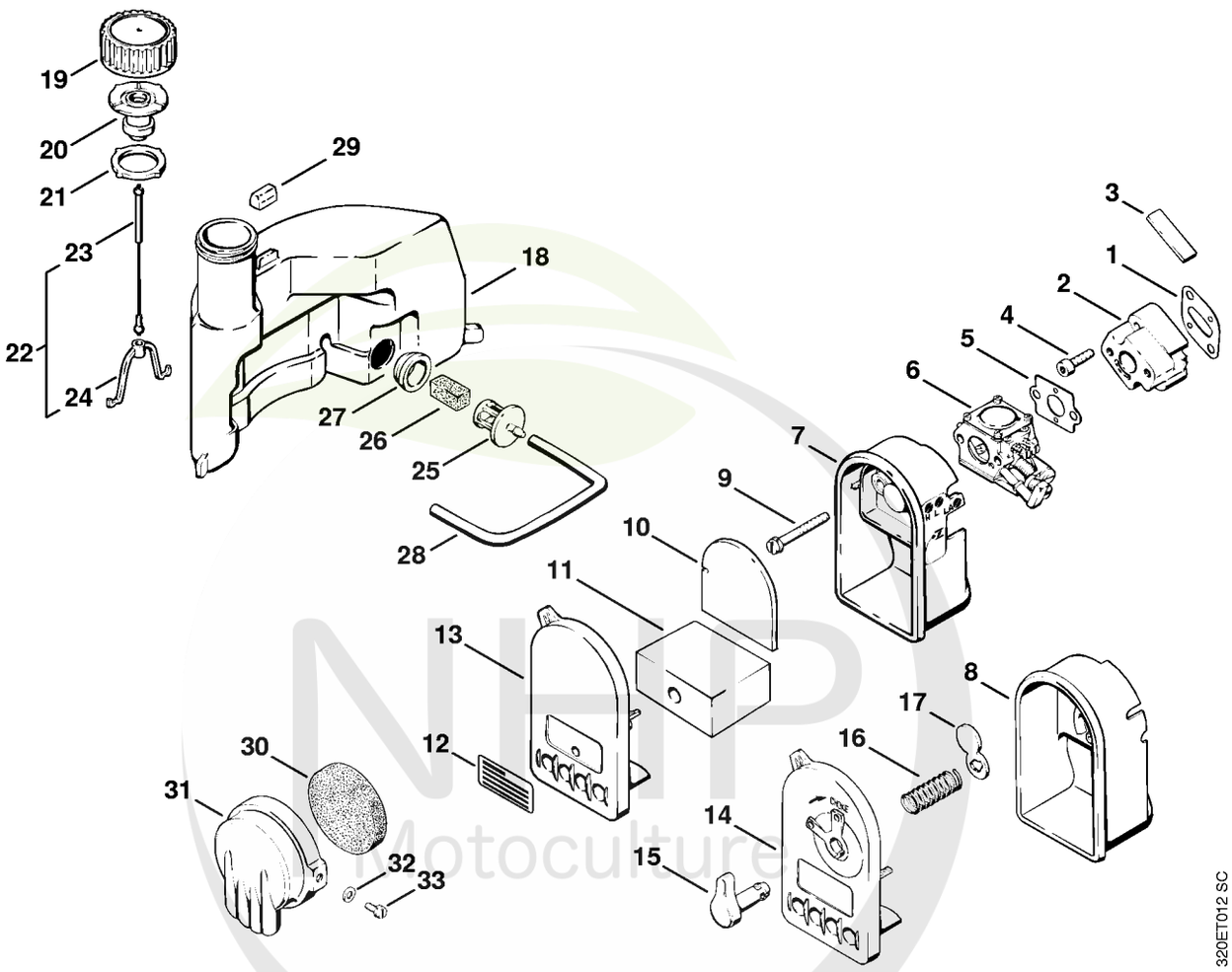

NHP Motoculture
Cultivez votre univers

CLIQUEZ SUR LES REFERENCES

CLIQUEZ SUR LES RÉFÉRENCES SOULIGNÉES

1 produit : accès direct à sa fiche NHP.
Plusieurs produits : recherche sur le site NHP.

15/23 références reliées au catalogue.

Boîtier de filtre, Réservoir d'essence

#	Numéro de pièce	Description	Quantité	Contient un ou plusieurs articles	Remarques
1	4210 129 0500	Joint	1		
2	4210 120 2200	Bride	2		
3	4210 129 1300	Bande d'étanchéité	2		
4	9045 319 1050	Vis cylindrique M5x25	2		
5	4114 129 0501	Joint	1		
6	4117 120 0605	Carburateur WT-38B	1		
7	4210 140 2801	Boîtier de filtre	1		
8	4210 140 2800	Boîtier de filtre Jusqu'au numéro de série: 012864115	1		
9	9049 319 1100	Vis cylindrique M5x45	2		
10	4210 141 0301	Filtre à air additionnel	1		
11	4210 141 0302	Filtre à air	1		
12	0000 967 3541	Plaque indicatrice	1		USA
13	4210 141 0501	Couvercle de filtre	1		
14	4210 141 0500	Couvercle de filtre Jusqu'au numéro de série: 012864115	1		
15	4210 121 6600	Levier de volet de démarrage Jusqu'au numéro de série: 012864115	1		
16	0000 997 1301	Ressort de pression Jusqu'au numéro de série: 012864115	1		
17	4210 121 2900	Volet de démarrage Jusqu'au numéro de série: 012864115	1		
18	4210 351 0400	Réservoir d'essence	1		
19	4114 350 0502	Bouchon de réservoir	1	20 - 24	
20	4126 350 5801	Aération de réservoir	1		
21	4114 359 1200	Anneau de joint	1		
22	4116 350 0900	Pièce de sûreté	1	23, 24	
23	0000 350 0900	Corde	1		

NHP Motoculture
Cultivez votre univers



CLIQUEZ SUR LES RÉFÉRENCES SOULIGNÉES

1 produit : accès direct à sa fiche NHP.
Plusieurs produits : recherche sur le site NHP.

7/10 références reliées au catalogue.

Boîtier de filtre, Réservoir d'essence

#	Numéro de pièce	Description	Quantité	Contient un ou plusieurs articles	Remarques
24	0000 353 0600	Crochet	1		
25	4210 350 3500	Crépine d'aspiration	1	26	
26	1120 358 7800	Cordon en feutre	1		
27	4210 358 7200	Manchon d'étanchéité	1		
28	1120 358 0700	Tuyau	1		
29	4210 352 8300	Capuchon	1		
30	4114 124 0800	Filtre Jusqu'au numéro de série: 010223516	1		
31	4114 124 3600	Couvercle de filtre Jusqu'au numéro de série: 010223516	1		
32	9291 021 0100	Rondelle 4,3 Jusqu'au numéro de série: 010223516	2		
33	9047 319 0650	Vis cylindrique M4x10 Jusqu'au numéro de série: 010223516	2		

NHP Motoculture
Cultivez votre univers



IDENTIFIEZ LE REPÈRE

Puis retrouvez la référence correspondante dans la nomenclature associée.

Ouvrir la nomenclature - page 12

Carburateur WT-38

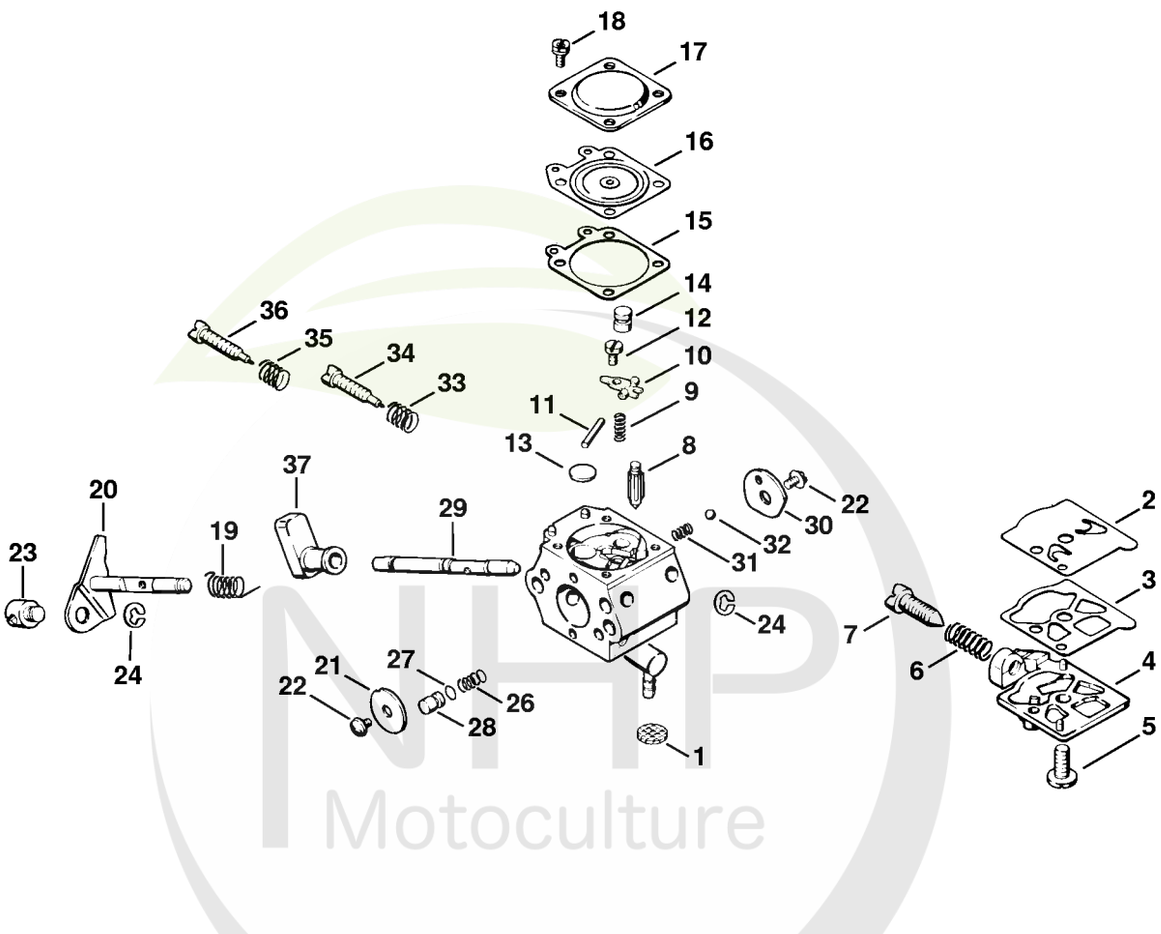

NHP Motoculture
Cultivez votre univers



CLIQUEZ SUR LES RÉFÉRENCES SOULIGNÉES

1 produit : accès direct à sa fiche NHP.
Plusieurs produits : recherche sur le site NHP.

23/26 références reliées au catalogue.

Carburateur WT-38

#	Numéro de pièce	Description	Quantité	Contient un ou plusieurs articles	Remarques
	4117 120 0605	Carburateur WT-38B	1	1 - 37	
1	1114 121 7800	Tamis	1		
2	1120 121 4805	Membrane de pompe	1		
3	1120 129 0905	Joint	1		
4	4117 121 0803	Couvercle	1		
5	1114 122 7100	Vis	1		
6	4117 122 3006	Ressort	1		
7	4117 122 6200	Vis de réglage de régime de ralenti	1		
8	1110 121 5100	Pointeau d'admission	1		
9	1120 122 3001	Ressort	1		
10	1113 121 5000	Levier de réglage d'admission	1		
11	1113 121 9200	Axe	1		
12	1114 122 7400	Vis à tête ronde	1		
13	4117 122 9402	Bouchon	1		
14	1120 121 5405	Gicleur à soupape	1		
15	1120 129 0900	Joint	1		
16	1113 121 4705	Membrane de réglage	1		
17	1113 121 0800	Couvercle	1		
18	1106 122 7400	Vis à tête ronde	4		
19	4117 122 3200	Ressort coudé	1		
20	4117 120 7100	Axe de papillon avec levier	1		
21	4117 121 3300	Papillon	1		
22	1110 122 7400	Vis à tête ronde	2		
23	4117 121 8900	Boulon	1		
24	1117 122 9000	Circlip	2		
26	1120 121 2402	Ressort	1		

NHP Motoculture
Cultivez votre univers



CLIQUEZ SUR LES RÉFÉRENCES SOULIGNÉES

1 produit : accès direct à sa fiche NHP.
Plusieurs produits : recherche sur le site NHP.

10/11 références reliées au catalogue.

Carburateur WT-38

#	Numéro de pièce	Description	Quantité	Contient un ou plusieurs articles	Remarques
27	1120 122 3600	Anneau de joint	1		
28	1120 121 5801	Piston de pompe	1		
29	4117 121 3000	Axe de volet de démarrage	1		
30	4117 121 2900	Volet de démarrage	1		
31	1116 122 3000	Ressort	1		
32	1116 122 4200	Bille	1		
33	1115 122 3002	Ressort	1		
34	1120 122 6805	Vis L de richesse au ralenti	1		
35	4117 122 3007	Ressort	1		
36	1120 122 6705	Vis H de richesse à haut régime	1		
37	4117 123 7300	Levier	1		

NHP Motoculture
Cultivez votre univers



IDENTIFIEZ LE REPÈRE

Puis retrouvez la référence correspondante dans la nomenclature associée.

Ouvrir la nomenclature - page 15

Poignée

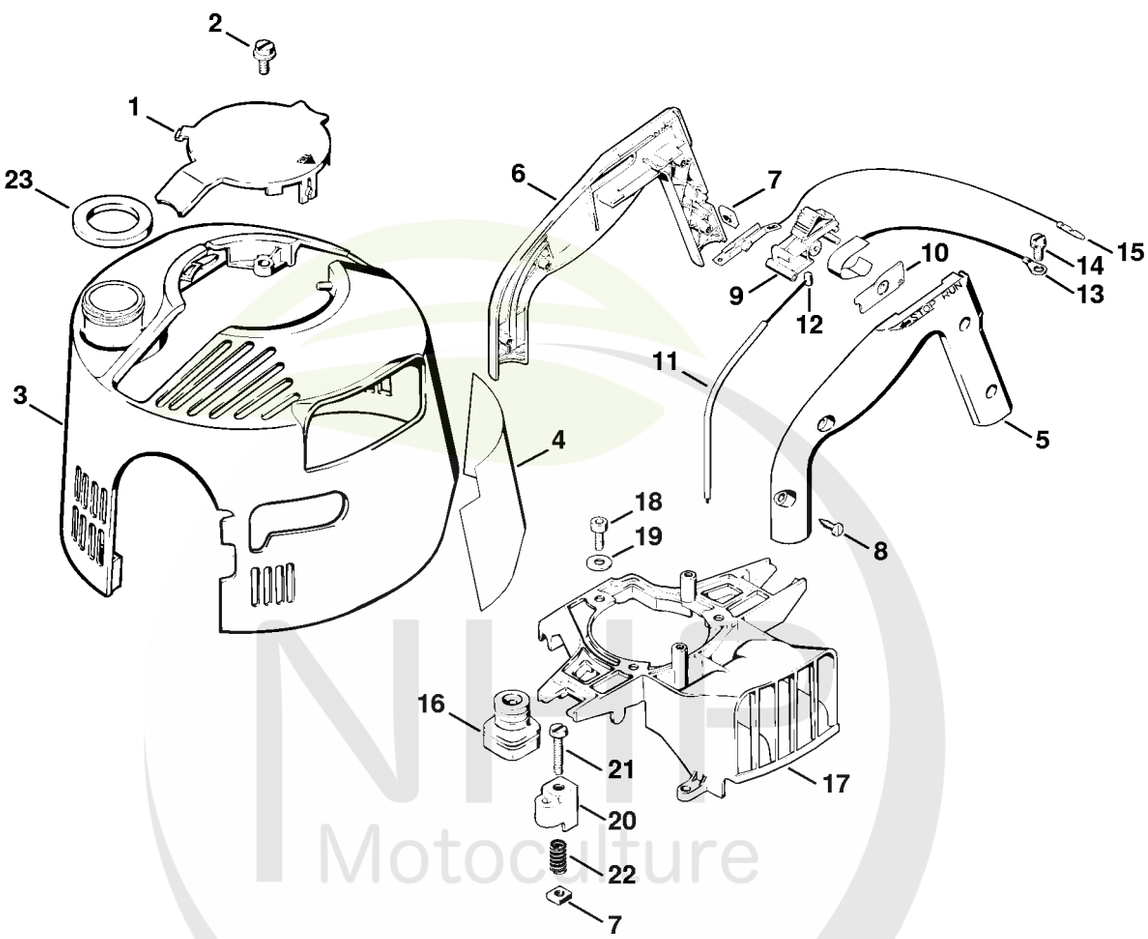

NHR Motoculture
Cultivez votre univers



CLIQUEZ SUR LES RÉFÉRENCES SOULIGNÉES

1 produit : accès direct à sa fiche NHP.
Plusieurs produits : recherche sur le site NHP.

15/23 références reliées au catalogue.

Poignée

#	Numéro de pièce	Description	Quantité	Contient un ou plusieurs articles	Remarques
1	4210 701 2600	Couvercle	1		
2	9021 319 0670	Vis cylindrique M4x14-Z1	2		
3	4210 700 2100	Capot	1	4	
4	4210 706 8300	Feuille calorifuge	1		
5	4210 791 0600	Monture de poignée droite	1		
6	4210 791 0605	Monture de poignée gauche	1		
7	9223 260 0900	Ecrou à quatre pans M6	2		
8	9100 021 3280	Vis Parker 4,2x14	4		
9	4210 182 1700	Curseur combiné	1		
10	4210 182 6800	Couvercle de sécurité	1		
11	4210 180 1100	Câble de commande des gaz	1	12	
12	4202 182 7800	Douille	1		
13	4210 440 2200	Câble de masse	1		
14	9048 216 0950	Vis cylindrique M5x10	1		
15	4210 400 3000	Câble de court-circuit	1		
16	4210 792 9300	Amortisseur en caoutchouc	2		
17	4210 791 5000	Suspension de poignée	1		
18	9045 371 1020	Vis cylindrique M5x20	3		
19	9294 021 0120	Rondelle 5,3	3		
20	4210 182 2100	Support de câble	1		
21	9041 216 1370	Vis cylindrique M6x30	1		
22	0000 997 0901	Ressort de pression	1		
23	4210 358 7205	Manchon d'étanchéité	1		

NHP Motoculture
Cultivez votre univers



IDENTIFIEZ LE REPÈRE

Puis retrouvez la référence correspondante dans la nomenclature associée.

Ouvrir la nomenclature - page 17

Carter de turbine

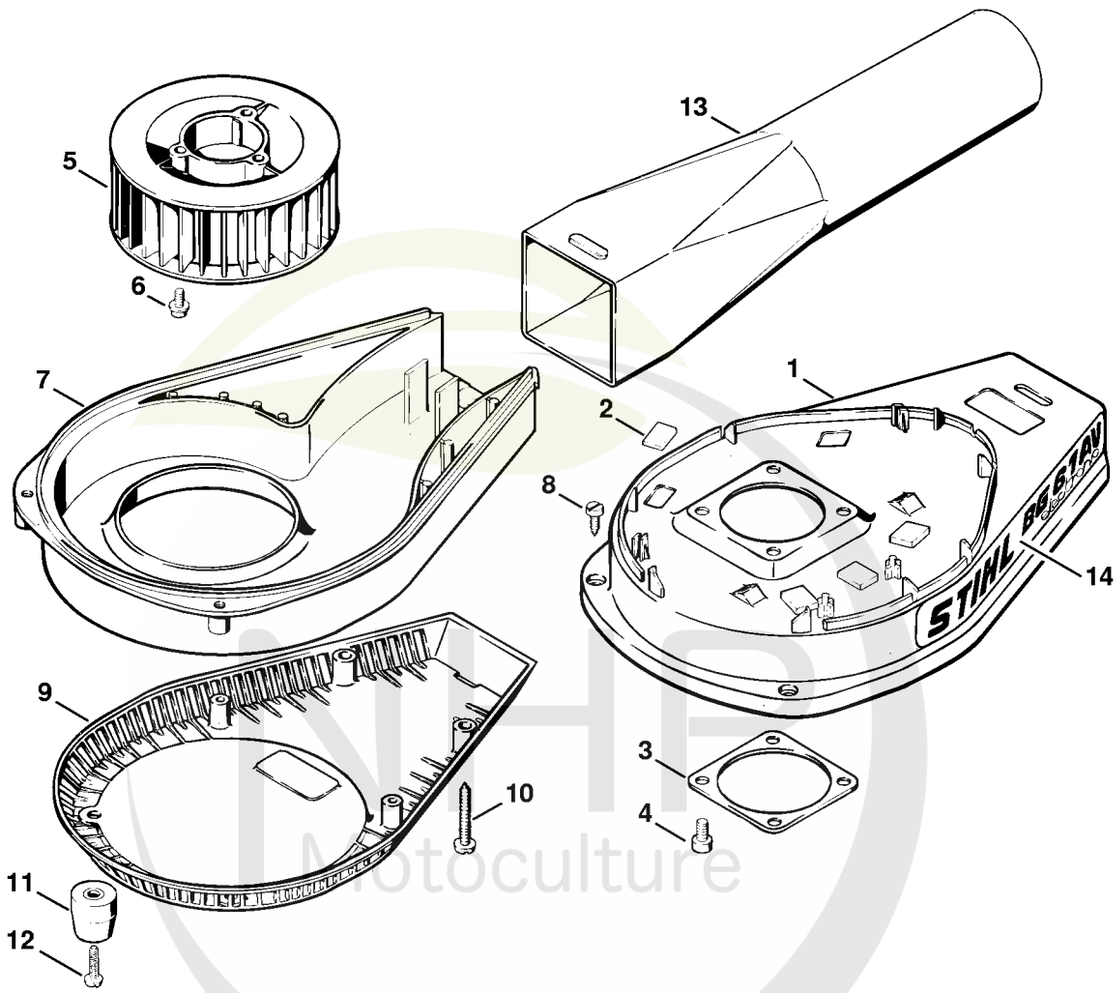

NHP Motoculture
Cultivez votre univers



CLIQUEZ SUR LES RÉFÉRENCES SOULIGNÉES

1 produit : accès direct à sa fiche NHP.
Plusieurs produits : recherche sur le site NHP.

9/13 références reliées au catalogue.

Carter de turbine

#	Numéro de pièce	Description	Quantité	Contient un ou plusieurs articles	Remarques
1	4210 701 0301	Carter de turbine	1		
2	4210 708 4000	Rembourrage	2		
3	4210 703 7100	Cale	1		
4	9045 319 1260	Vis cylindrique M6x12	4		
5	4210 700 3400	Turbine	1		
6	9036 313 0870	Vis cylindrique M5x14	3		
7	4210 701 0401	Carter de turbine	1		
8	9073 478 3780	Vis Parker à tête cylindrique 4,8x16	2		
9	4210 701 1500	Grille d'aspiration	1		
10	9073 478 4330	Vis Parker à tête cylindrique 5,8x45	2		
11	4210 700 8400	Pied support	2		
12	9073 478 3800	Vis Parker à tête cylindrique 4,8x22	2		
14	4210 967 1503	Plaque matricule BG 61 AVE	2		

NHP Motoculture
Cultivez votre univers



IDENTIFIEZ LE REPÈRE

Puis retrouvez la référence correspondante dans la nomenclature associée.

Ouvrir la nomenclature - page 19

Outils, Accessoires optionnels

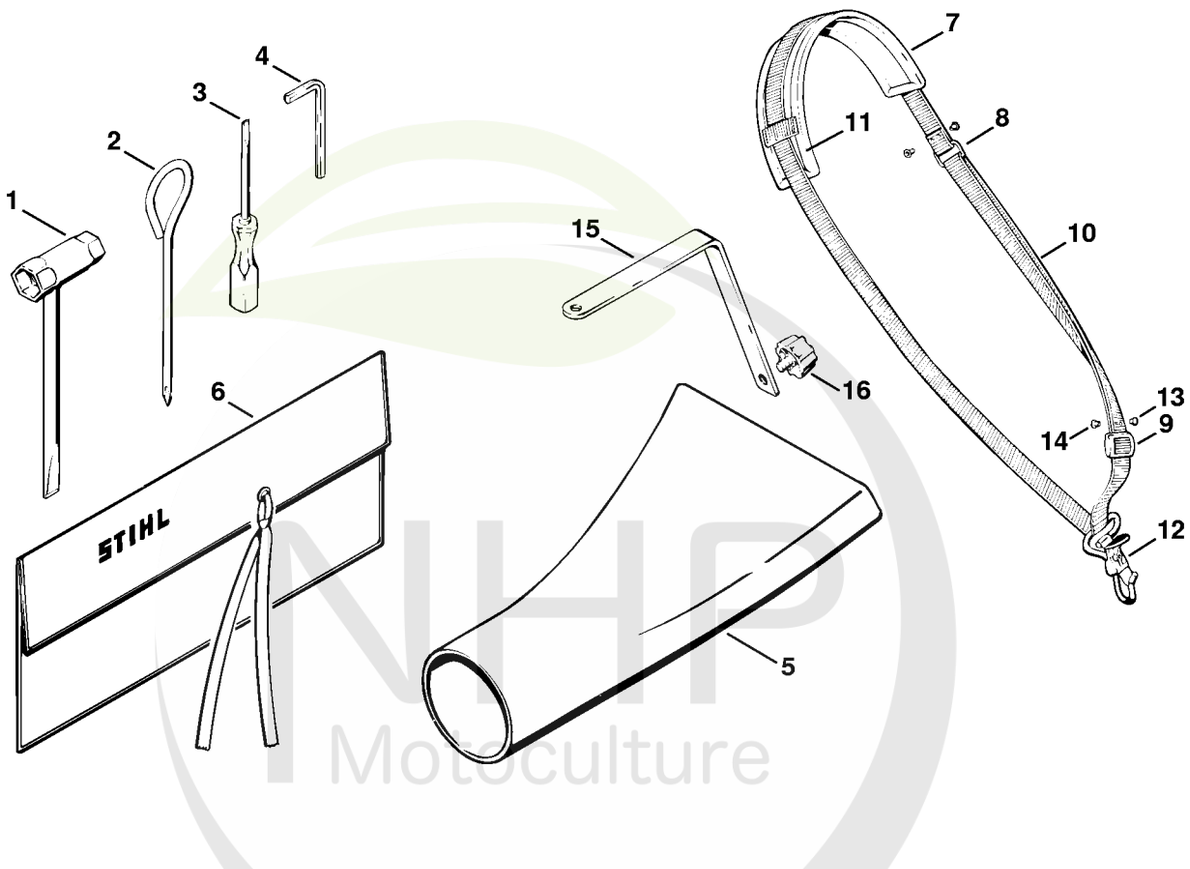

NHP Motoculture
Cultivez votre univers



CLIQUEZ SUR LES RÉFÉRENCES SOULIGNÉES

1 produit : accès direct à sa fiche NHP.
Plusieurs produits : recherche sur le site NHP.

11/17 références reliées au catalogue.

Outils, Accessoires optionnels

#	Numéro de pièce	Description	Quantité	Contient un ou plusieurs articles	Remarques
		Outils:	1		
1	1114 890 3401	Clé multiple	1		
2	4112 893 1300	Clé pour vis à tête cruciforme	1		
3	0000 890 2300	Tournevis	1		
4	0812 260 1007	Tournevis 4x25x70	1		
5	4210 701 8300	Buse plate coudé	1		
		Accessoires optionnel:	1		
6	0000 891 0810	Pochette à outils	1		
	4210 007 1000	Kit de harnais	1	7 - 12	
7	4119 710 9012	Harnais	1	8 - 12	
8	4119 718 7700	Anneau	1		
9	4119 718 6300	Boucle de réglage	1		
10		Sangle 25 mm x 1,86 m	1		
	0000 930 2241	Sangle 25 mm x 10 m	1		
11	4119 718 6400	Rembourrage	1		
12	4119 710 6900	Mousqueten	1		
13	9408 021 4530	Rivet, partie à riveter 4x8x6	4		
14	9409 021 4420	Rivet, partie tête 4x8	4		
15	4210 791 4400	Etrier porteur	1		
16	4210 791 6100	Vis M6	1		

NHP Motoculture
Cultivez votre univers