ÉCLATÉ INTERACTIF NHP MOTOCULTURE
Identifiez le repère, puis cliquez sur la référence soulignée.
Les références non soulignées ne sont pas retrouvées dans l'export.

BG 72

Liste des pièces
18.03.2025
France, français

Table des matières

Carter, Cylindre 2
Dispositif de lancement, Dispositif d'allumage 4
Filtre à air, Réservoir d'essence 7
Carburateur WT-253 10
Carburateur WT-330 Californie 13
Carter de turbine 16
Dispositif d'aspiration 18

Cultivez votre univers



IDENTIFIEZ LE REPÈRE

Puis retrouvez la référence correspondante dans la nomenclature associée.

Ouvrir la nomenclature - page 3

Carter, Cylindre

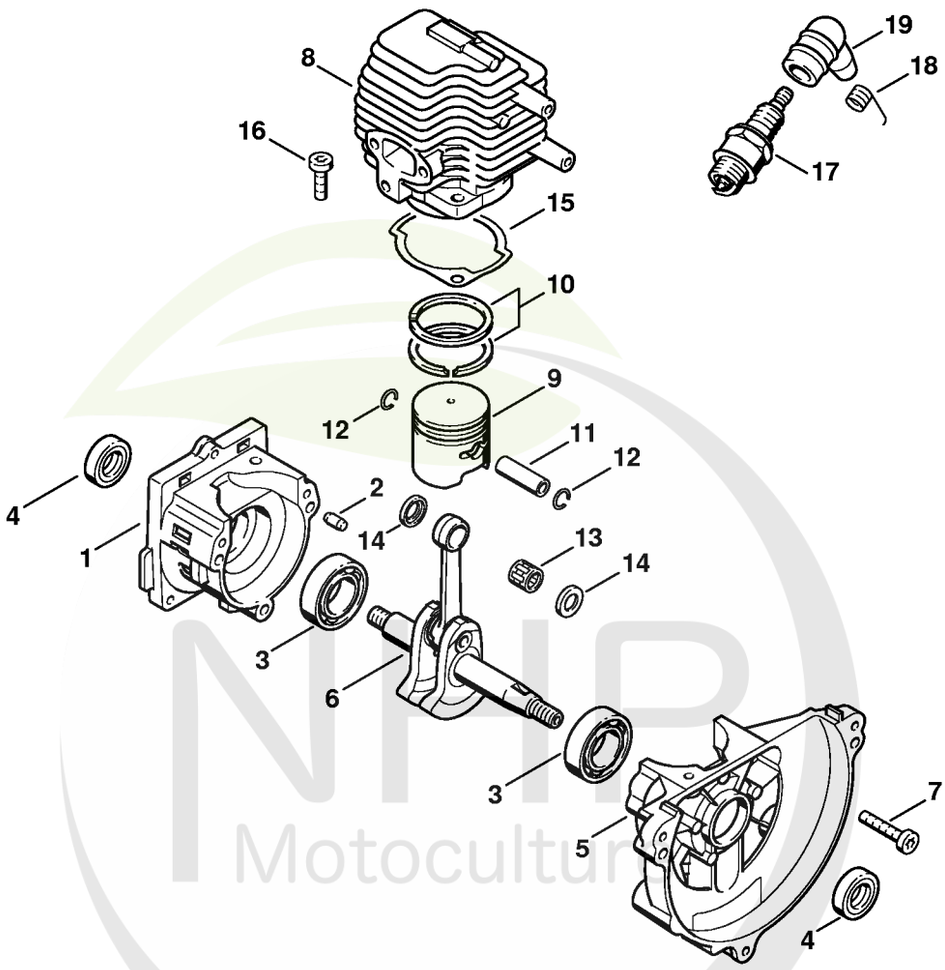

325ET001 GM

NHP Motoculture
Cultivez votre univers



CLIQUEZ SUR LES RÉFÉRENCES SOULIGNÉES

1 produit : accès direct à sa fiche NHP.
Plusieurs produits : recherche sur le site NHP.

14/23 références reliées au catalogue.

Carter, Cylindre

#	Numéro de pièce	Description	Quantité	Contient un ou plusieurs articles	Remarques
1	4133 020 2801	Demi-carter de vilebrequin, côté lanceur	1	2 - 4	
2	9380 620 2570	Goupille élastique 5x12	2		
3	9503 003 0242	Roulement rainuré à billes 6201	2		
4	9640 003 1195	Bague d'étanchéité 12x22x5	2		
5	4133 020 2601	Demi-carter de vilebrequin, côté ventilateur	1	3	
6	4133 030 0400	Vilebrequin	1		
7	9022 371 1050	Vis cylindrique IS-M5x25	3		
	4133 020 1201	Cylindre avec piston Ø 33 mm	1	8 - 12, 16	
8	4133 022 0501	Cylindre Ø 33 mm	1		USA, AUS, CDN
	4133 030 2000	Piston Ø 33 mm	1	9 - 12	
9	4133 034 0500	Piston Ø 33 mm	1		USA, AUS, CDN
10	4133 034 3000	Segment de piston Ø 33x1,5 mm	2		
11	4112 034 1500	Axe de piston	1		
12	9463 650 0805	Jonc d'arrêt 8x0,7	2		
13	9512 004 1820	Cage à aiguilles 8x11x10	1		
14	4133 036 8901	Rondelle de butée	2		
15	4133 029 2300	Joint de cylindre	1		
16	9022 371 1020	Vis cylindrique IS M5x20	2		
17	0000 400 7000	Bougie NGK BPMR7A	1		
17	1110 400 7005	Bougie Bosch WSR 6 F	1		
18	0000 998 0606	Ressort coudé	1		
19	1106 405 1000	Contact de câble d'allumage	1		
	0783 830 2000	Pâte d'étanchéité Dirko HT rouge	1		

NHP Motoculture
Cultivez votre univers



IDENTIFIEZ LE REPÈRE

Puis retrouvez la référence correspondante dans la nomenclature associée.

Ouvrir la nomenclature - page 5

Dispositif de lancement, Dispositif d'allumage

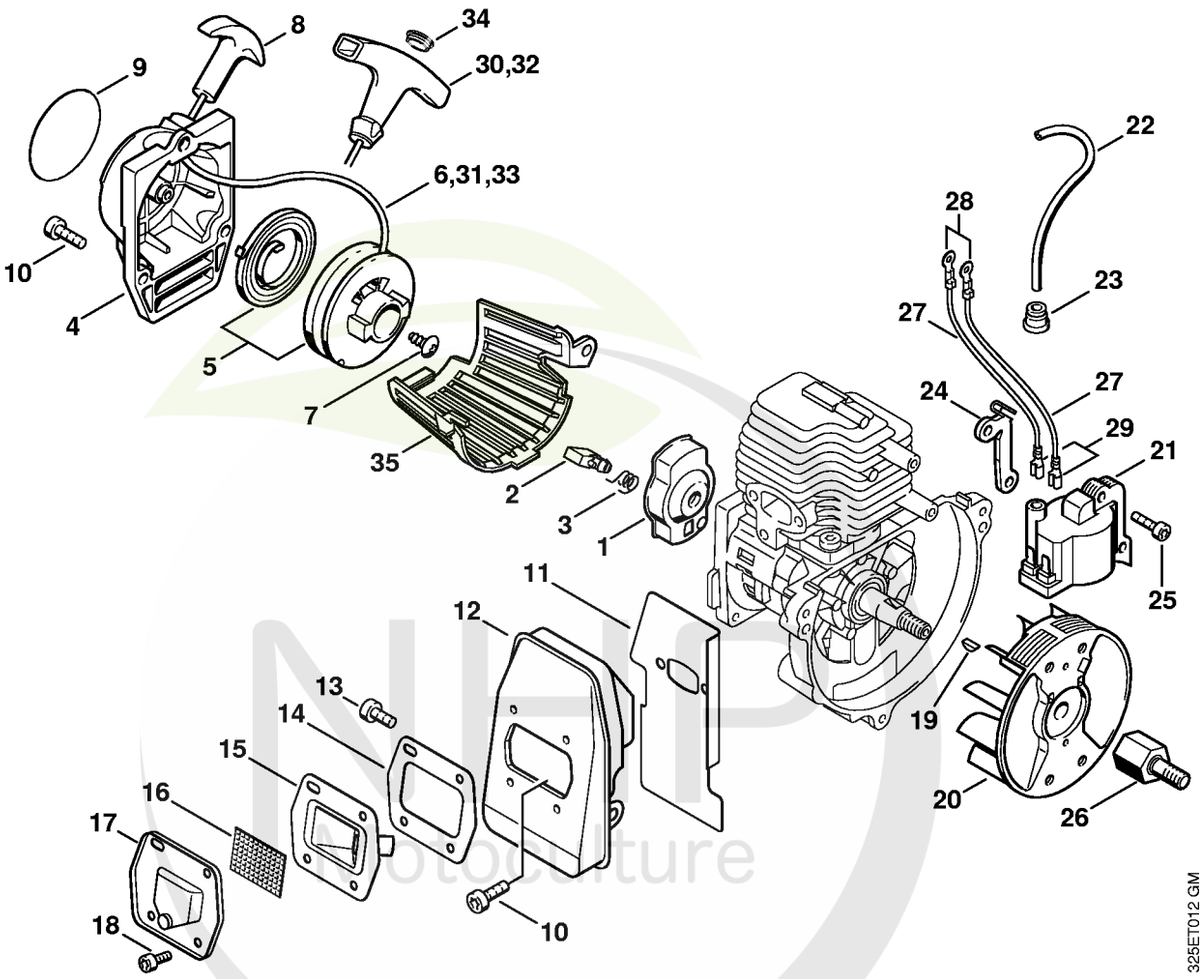

Cultivez votre univers



CLIQUEZ SUR LES RÉFÉRENCES SOULIGNÉES

1 produit : accès direct à sa fiche NHP.
Plusieurs produits : recherche sur le site NHP.

16/25 références reliées au catalogue.

Dispositif de lancement, Dispositif d'allumage

#	Numéro de pièce	Description	Quantité	Contient un ou plusieurs articles	Remarques
1	4133 190 2002	Entraîneur	1	2, 3	
2	4133 195 7201	Cliquet	1		
3	0000 998 0612	Ressort coudé	1		
	4133 190 4001	Dispositif de lancement	1	4 - 8	
4	4133 190 0400	Couvercle de lanceur	1		
5	4137 190 1100	Poulie à câble avec ressort de rappel	1		
6	0000 195 8200	Câble de lancement Ø 3x800 mm	1		
	0000 930 2208	Câble de lancement Ø 3 mm x 30,5 m	1		
	0000 930 2211	Câble de lancement Ø 3 mm x 60,8 m	1		
7	9104 003 0960	Vis Parker P5,5x12	1		
8	4123 195 3400	Poignée	1		
9	4227 967 1500	Plaque matricule BG 72	1		
10	9022 341 0980	Vis cylindrique IS M5x16	5		
11	4227 149 0600	Joint de silencieux	1		
12	4133 140 0606	Silencieux	1		
13	9022 341 0980	Vis cylindrique IS M5x16	1		
14	4227 149 0606	Joint de silencieux	1		
15	4133 145 1001	Garniture	1		
16	1113 141 9000	Grille	1		
17	4227 145 0602	Tôle de protection	1		
18	9022 313 0660	Vis cylindrique IS-M4x12	4		
19	4112 036 8600	Clavette demi-lune	1		
20	4133 400 1200	Rotor	1		
21	4133 400 1301	Module d'allumage	1	22 - 24	
22		Câble d'allumage 185 mm	1		
	0000 405 0600	Cable d'allumage 1 m	1		

NHP Motoculture
Cultivez votre univers



CLIQUEZ SUR LES RÉFÉRENCES SOULIGNÉES

1 produit : accès direct à sa fiche NHP.
Plusieurs produits : recherche sur le site NHP.

13/15 références reliées au catalogue.

Dispositif de lancement, Dispositif d'allumage

#	Numéro de pièce	Description	Quantité	Contient un ou plusieurs articles	Remarques
23	0000 989 1012	Douille de protection	1		
24	4133 405 8001	Pièce isolante	1		
25	9022 371 0710	Vis cylindrique IS-M4x20	2		
26	4227 704 0500	Arbre	1		
27	4227 440 1100	Câble de court-circuit 160 mm	2	28, 29	
	0751 010 1110	Câble 10 m	1		
28	0751 030 8207	Cosse de câble 4-1	2		
29	0751 030 8957	Clip enfichable 4,8-1/0,8	2		
30	0000 190 3403	Poignée ElastoStart Ø 2,7 mm	1	31, 34	
31	4137 195 8200	Câble de lancement Ø 2,7x910 mm	1		
	0000 930 2281	Câble de lancement Ø 2,7 mm x 30,8 m	1		
32	0000 190 3400	Poignée ElastoStart Ø 3 mm	1	33, 34	
33	0000 195 8200	Câble de lancement Ø 3x800 mm	1		
34	0000 195 7000	Capuchon	1		
35	4227 084 2201	Capot protecteur	1		

NHP Motoculture
Cultivez votre univers



IDENTIFIEZ LE REPÈRE

Puis retrouvez la référence correspondante dans la nomenclature associée.

Ouvrir la nomenclature - page 8

Filtre à air, Réservoir d'essence

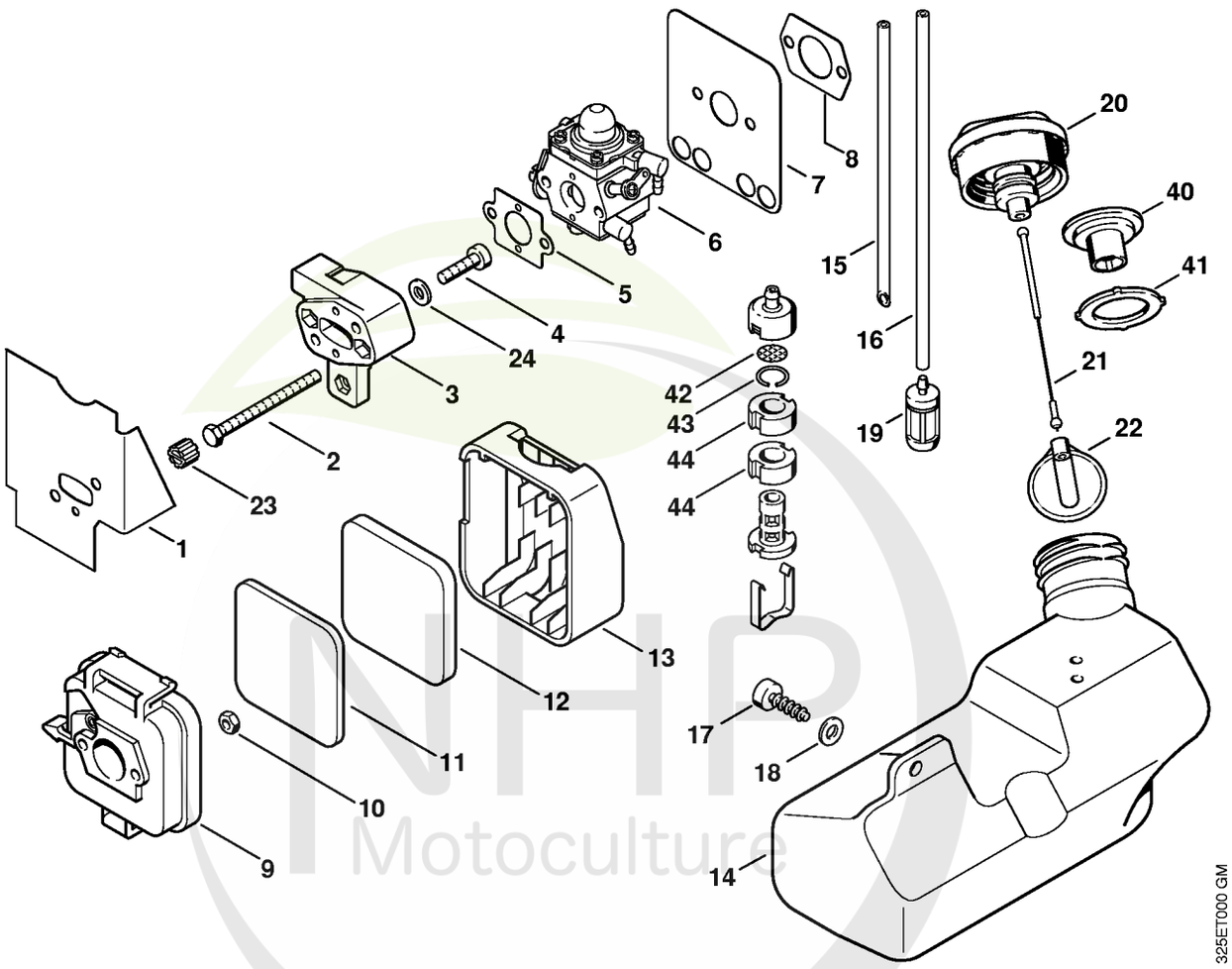

NHP Motoculture
Cultivez votre univers



CLIQUEZ SUR LES RÉFÉRENCES SOULIGNÉES

1 produit : accès direct à sa fiche NHP.
Plusieurs produits : recherche sur le site NHP.

19/26 références reliées au catalogue.

Filtre à air, Réservoir d'essence

#	Numéro de pièce	Description	Quantité	Contient un ou plusieurs articles	Remarques
1	4227 129 0901	Joint	1		
2	9007 319 1121	Vis à six pans M5x56	2		
3	4133 121 1602	Bride intermédiaire	1		
4	9022 371 1050	Vis cylindrique IS-M5x25	2		
5	4114 129 0501	Joint	1		
6	4227 120 0600	Carburateur WT-253	1		
6	4227 120 0601	Carburateur WT-330	1		
7	4227 122 1800	Tôle calorifuge	1		
8	4114 149 1205	Joint	1		
9	4133 140 2800	Boîtier de filtre	1		
10	9210 261 0700	Écrou à six pans M5	2		
11	4133 124 2800	Filtre	1		
12	4133 124 1500	Préfiltre	1		
13	4133 141 0500	Couvercle de filtre	1		
14	4227 350 0400	Réservoir d'essence	1	15, 16	
15	4227 358 0800	Tuyau 185 mm	1		
16	4227 358 0805	Tuyau 235 mm	1		
17	9074 478 4425	Vis cylindrique IS P6x19	2		
18	9307 021 0120	Rondelle 5,3	2		
19	0000 350 3502	Crépine d'aspiration	1		
20	4128 350 0505	Bouchon de réservoir	1	21, 22	
21	0000 350 0900	Corde	1		
22	0000 353 0800	Pièce de sùreté	1		
23	4133 122 6900	Bouchon	2		
24	9291 021 0120	Rondelle 5,3	2		
40	4126 350 5801	Aération de réservoir	1		

NHP Motoculture
Cultivez votre univers



CLIQUEZ SUR LES RÉFÉRENCES SOULIGNÉES

1 produit : accès direct à sa fiche NHP.
Plusieurs produits : recherche sur le site NHP.

2/4 références reliées au catalogue.

Filtre à air, Réservoir d'essence

#	Numéro de pièce	Description	Quantité	Contient un ou plusieurs articles	Remarques
41	4126 359 0700	Joint	1		
42	4117 358 9300	Tamis	1		
43	4117 358 8001	Anneau	1		
44	4117 358 1800	Filtre	2		

NHP
Motoculture
Cultivez votre univers



IDENTIFIEZ LE REPÈRE

Puis retrouvez la référence correspondante dans la nomenclature associée.

Ouvrir la nomenclature - page 11

Carburateur WT-253

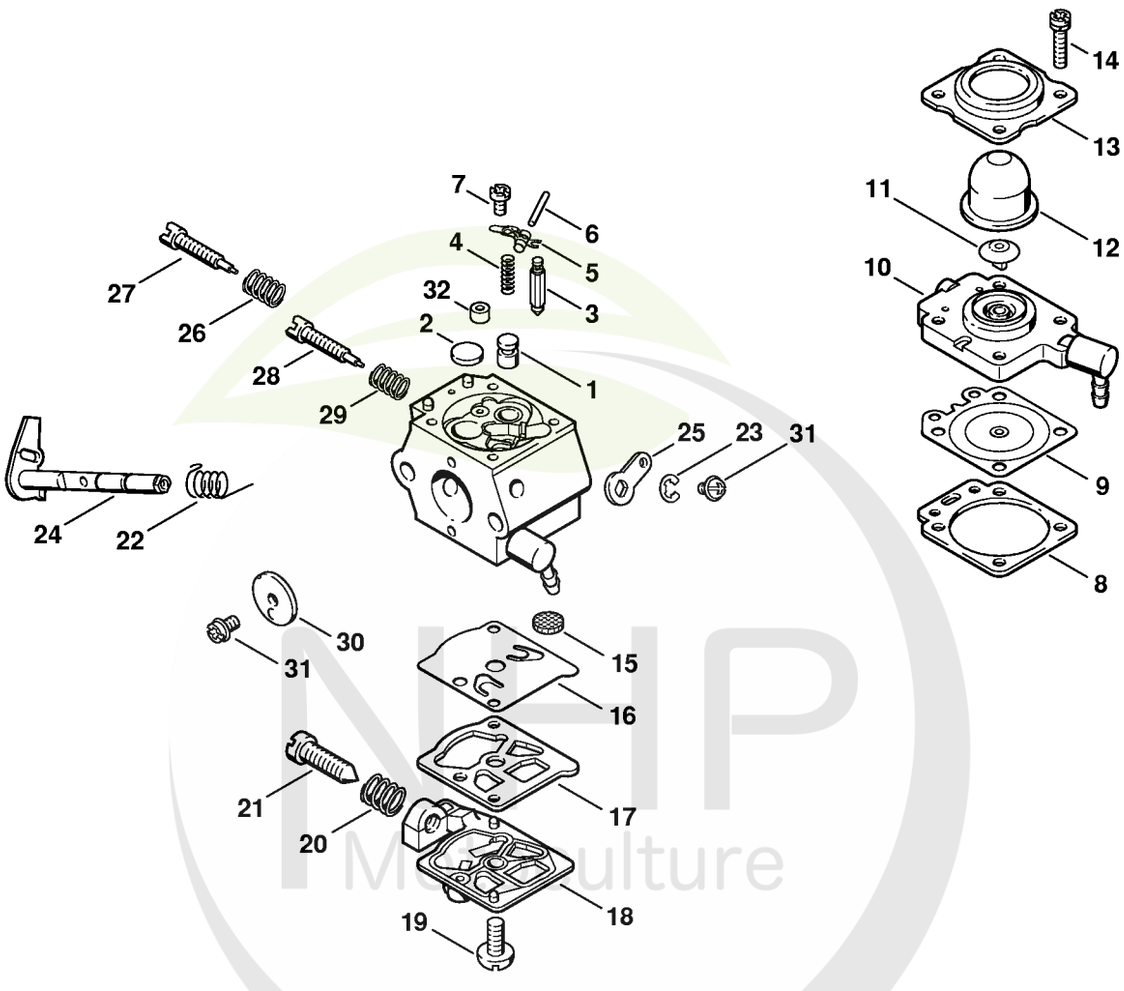

NP Motoculture
Cultivez votre univers



CLIQUEZ SUR LES RÉFÉRENCES SOULIGNÉES

1 produit : accès direct à sa fiche NHP.
Plusieurs produits : recherche sur le site NHP.

22/26 références reliées au catalogue.

Carburateur WT-253

#	Numéro de pièce	Description	Quantité	Contient un ou plusieurs articles	Remarques
	4227 120 0600	Carburateur WT-253	1	1 - 32	
1	4133 121 5400	Gicleur à soupape	1		
2	4117 122 9402	Bouchon	1		
3	1110 121 5100	Pointeau d'admission	1		
4	1120 122 3001	Ressort	1		
5	1113 121 5000	Levier de réglage d'admission	1		
6	1113 121 9200	Axe	1		
7	1114 122 7400	Vis à tête ronde	1		
8	4133 129 0901	Joint	1		
9	1113 121 4705	Membrane de réglage	1		
10	4133 120 2201	Bride	1	11	
11	4133 121 5200	Soupape	1		
12	4133 121 2700	Capuchon	1		
13	4133 121 0801	Couvercle	1		
14	4133 122 7400	Vis à tête ronde	4		
15	1114 121 7800	Tamis	1		
16	1120 121 4805	Membrane de pompe	1		
17	1120 129 0905	Joint	1		
18	4117 121 0803	Couvercle	1		
19	1114 122 7100	Vis	1		
20	4117 122 3006	Ressort	1		
21	4117 122 6200	Vis de réglage de régime de ralenti	1		
22	4119 122 3200	Ressort coudé	1		
23	1117 122 9000	Circlip	1		
24	4227 120 7100	Axe de papillon avec levier	1		
25	4227 123 7300	Levier	1		

NHP Motoculture
Cultivez votre univers

CLIQUEZ SUR LES REFERENCES

CLIQUEZ SUR LES RÉFÉRENCES SOULIGNÉES

1 produit : accès direct à sa fiche NHP.
Plusieurs produits : recherche sur le site NHP.

8/8 références reliées au catalogue.

Carburateur WT-253

#	Numéro de pièce	Description	Quantité	Contient un ou plusieurs articles	Remarques
26	4117 122 3007	Ressort	1		
27	4211 122 6700	Vis H de richesse à haut régime	1		
28	4119 122 6801	Vis L de richesse au ralenti	1		
29	1115 122 3002	Ressort	1		
30	4117 121 3300	Papillon	1		
31	1110 122 7400	Vis à tête ronde	2		
32	4133 120 8600	Soupape antiretour	1		
	4133 007 1060	Jeu de pièces de carburateur	1	8, 9, 16, 17	

NHP Motoculture
Cultivez votre univers



IDENTIFIEZ LE REPÈRE

Puis retrouvez la référence correspondante dans la nomenclature associée.

Ouvrir la nomenclature - page 14

Carburateur WT-330 Californie

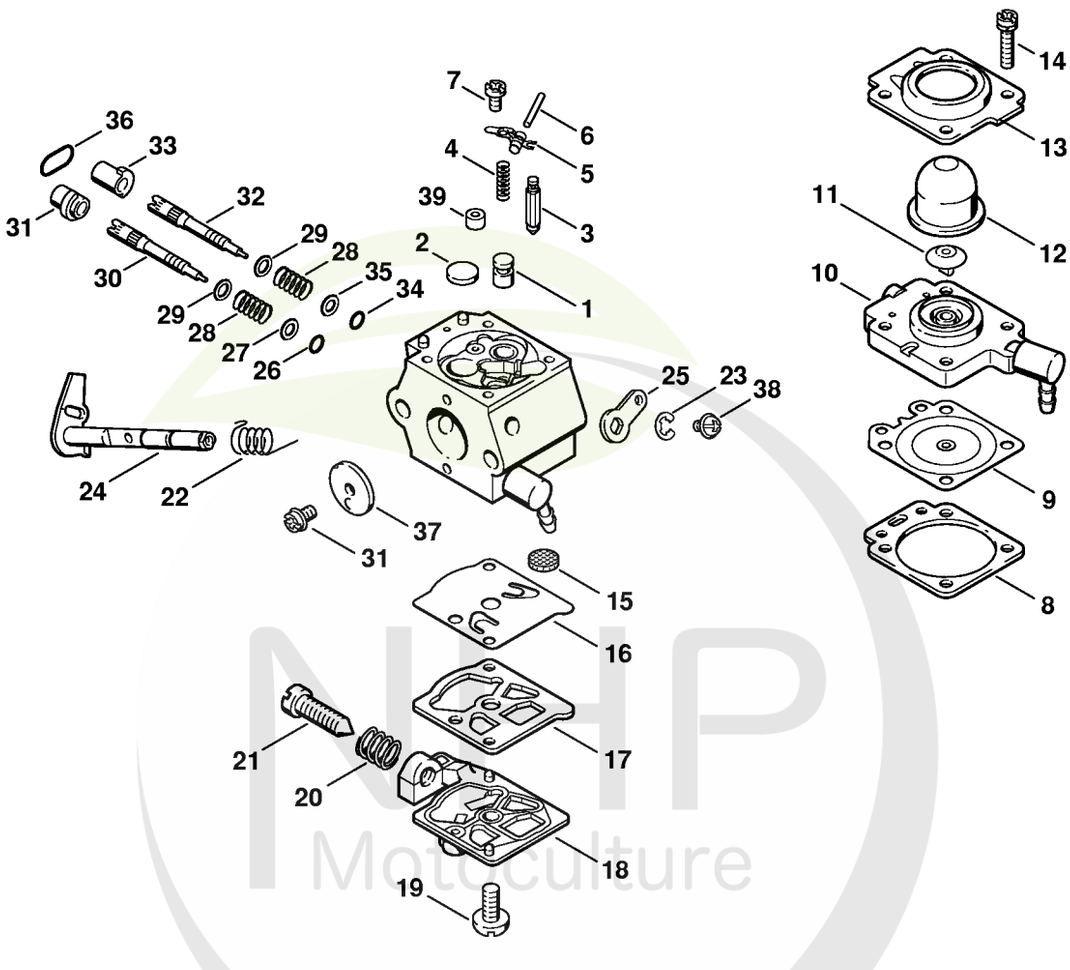

NHP Motoculture
Cultivez votre univers



CLIQUEZ SUR LES RÉFÉRENCES SOULIGNÉES

1 produit : accès direct à sa fiche NHP.
Plusieurs produits : recherche sur le site NHP.

22/26 références reliées au catalogue.

Carburateur WT-330 Californie

#	Numéro de pièce	Description	Quantité	Contient un ou plusieurs articles	Remarques
	4227 120 0601	Carburateur WT-330	1	1 - 39	
1	4133 121 5400	Gicleur à soupape	1		
2	4117 122 9402	Bouchon	1		
3	1110 121 5100	Pointeau d'admission	1		
4	1120 122 3001	Ressort	1		
5	1113 121 5000	Levier de réglage d'admission	1		
6	1113 121 9200	Axe	1		
7	1114 122 7400	Vis à tête ronde	1		
8	4133 129 0901	Joint	1		
9	1113 121 4705	Membrane de réglage	1		
10	4133 120 2201	Bride	1	11	
11	4133 121 5200	Soupape	1		
12	4133 121 2700	Capuchon	1		
13	4133 121 0801	Couvercle	1		
14	4133 122 7400	Vis à tête ronde	4		
15	1114 121 7800	Tamis	1		
16	1120 121 4805	Membrane de pompe	1		
17	1120 129 0905	Joint	1		
18	4126 121 0800	Couvercle	1		
19	1114 122 7100	Vis	1		
20	4117 122 3006	Ressort	1		
21	4117 122 6200	Vis de réglage de régime de ralenti	1		
22	4119 122 3200	Ressort coudé	1		
23	1117 122 9000	Circlip	1		
24	4227 120 7100	Axe de papillon avec levier	1		
25	4227 123 7300	Levier	1		

NHP Motoculture
Cultivez votre univers

CLIQUEZ SUR LES REFERENCES

CLIQUEZ SUR LES RÉFÉRENCES SOULIGNÉES

1 produit : accès direct à sa fiche NHP.
Plusieurs produits : recherche sur le site NHP.

9/15 références reliées au catalogue.

Carburateur WT-330 Californie

#	Numéro de pièce	Description	Quantité	Contient un ou plusieurs articles	Remarques
26	4124 122 3600	Anneau de joint	1		
27	1111 121 8605	Rondelle	1		
28	1115 122 3002	Ressort	2		
29	4130 121 8602	Rondelle	2		
30	4130 122 6801	Vis L de richesse au ralenti	1		
31	4130 121 2700	Capuchon	1		
32	4130 122 6701	Vis H de richesse à haut régime	1		
33	4130 121 2701	Capuchon	1		
34	4130 122 3600	Anneau de joint	1		
35	4130 121 8601	Rondelle	1		
36	4130 122 3601	Anneau de joint	1		
37	4117 121 3300	Papillon	1		
38	1110 122 7400	Vis à tête ronde	2		
39	4133 120 8600	Soupape antiretour	1		
	4133 007 1060	Jeu de pièces de carburateur	1	8, 9, 16, 17	

NHP Motoculture
Cultivez votre univers



IDENTIFIEZ LE REPÈRE

Puis retrouvez la référence correspondante dans la nomenclature associée.

Ouvrir la nomenclature - page 17

Carter de turbine

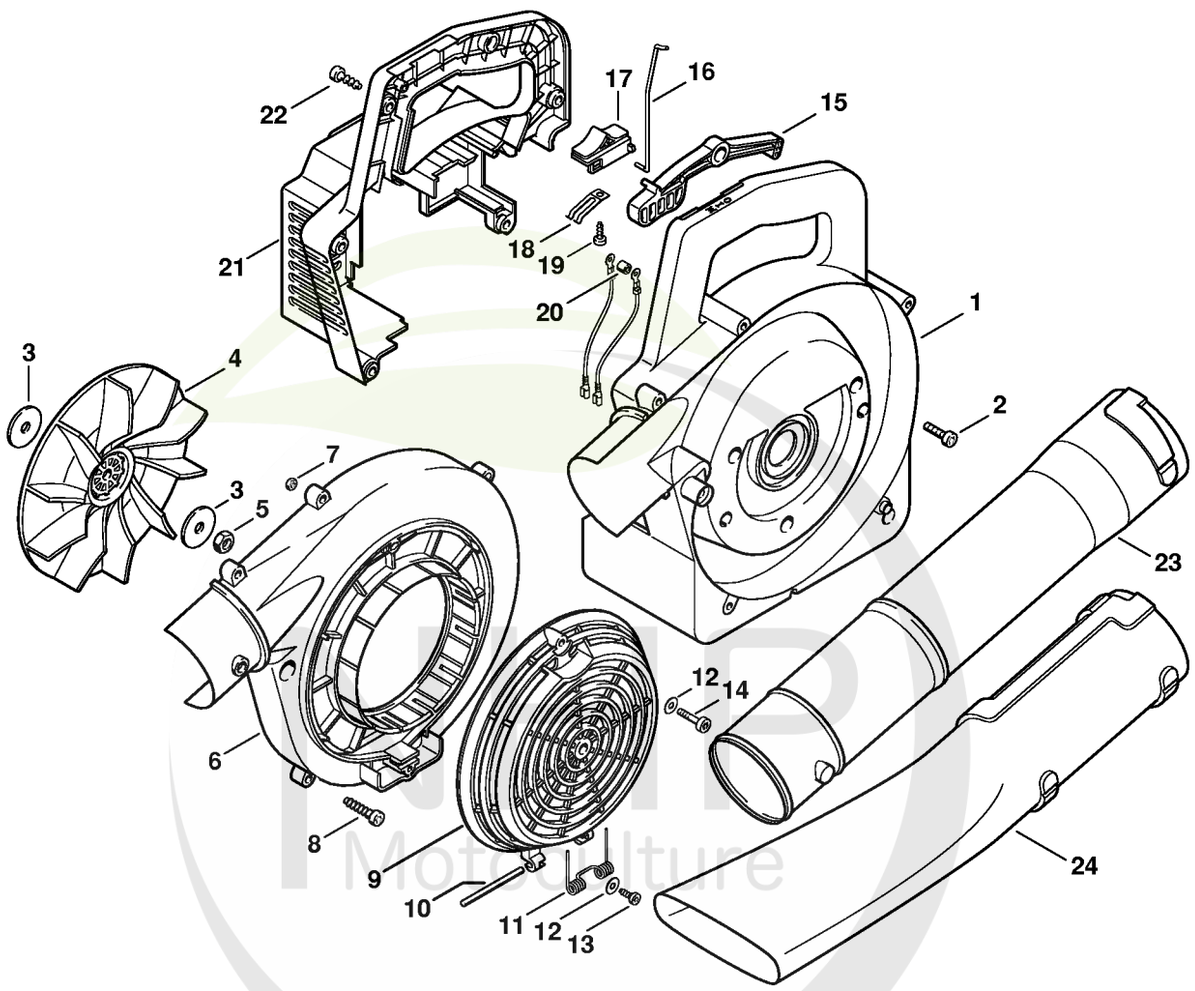

Cultivez votre univers



CLIQUEZ SUR LES RÉFÉRENCES SOULIGNÉES

1 produit : accès direct à sa fiche NHP.
Plusieurs produits : recherche sur le site NHP.

16/24 références reliées au catalogue.

Carter de turbine

#	Numéro de pièce	Description	Quantité	Contient un ou plusieurs articles	Remarques
1	4227 700 4100	Carter de turbine intérieur	1		
2	9022 341 0980	Vis cylindrique IS M5x16	3		
3	4227 704 7900	Rondelle	2		
4	4227 704 3400	Turbine	1		
5	9210 280 1100	Écrou à six pans M6	1		
6	4227 700 4110	Carter de turbine extérieur	1	7	
7	9210 262 0600	Écrou à six pans M4	1		
8	9074 478 4545	Vis cylindrique IS-P6x26,5	6		
9	4227 706 8000	Grille de protection	1		
10	4227 704 0900	Axe	1		
11	0000 998 0400	Ressort coudé	1		
12	9307 021 0100	Rondelle 4,3	2		
13	9075 478 2995	Vis cylindrique IS-D4x12	1		
14	9025 313 0741	Vis cylindrique M4x25	1		
15	4227 182 1000	Manette des gaz	1		
16	4227 182 1500	Tringlerie des gaz	1		
17	4227 432 2000	Curseur	1		
18	4227 442 1600	Ressort de connexion	1		
19	9104 003 0660	Vis Parker P4x12	1		
20	4227 791 7900	Douille	1		
21	4227 700 2101	Capot	1		
22	9074 478 4425	Vis cylindrique IS P6x19	5		
23	4227 708 3400	Tube de soufflage	1		
24	4227 708 6300	Buse plate coudé	1		

NHP Motoculture
Cultivez votre univers



IDENTIFIEZ LE REPÈRE

Puis retrouvez la référence correspondante dans la nomenclature associée.

Ouvrir la nomenclature - page 19

Dispositif d'aspiration

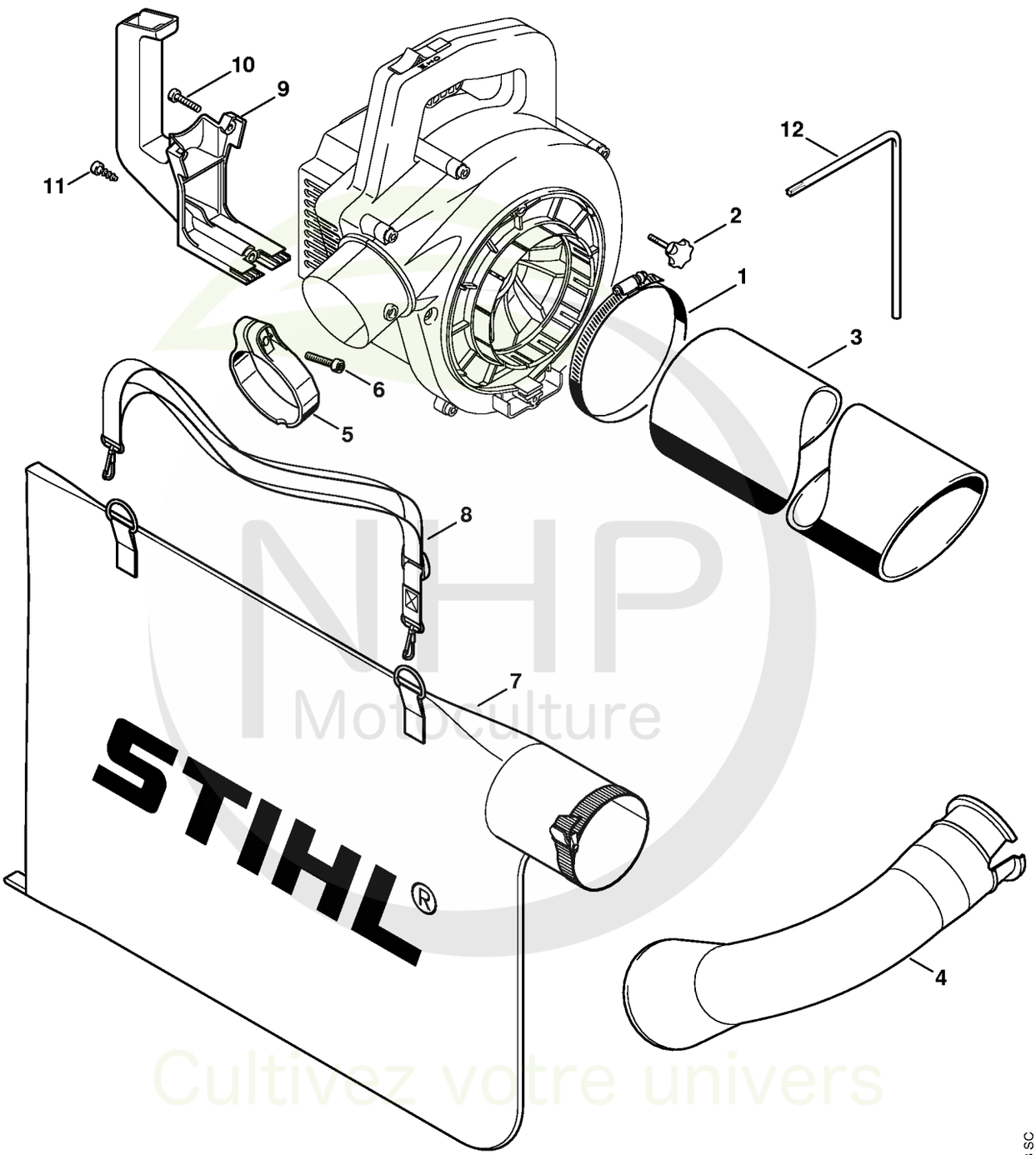

NHP Motoculture
Cultivez votre univers



CLIQUEZ SUR LES RÉFÉRENCES SOULIGNÉES

1 produit : accès direct à sa fiche NHP.
Plusieurs produits : recherche sur le site NHP.

10/13 références reliées au catalogue.

Dispositif d'aspiration

#	Numéro de pièce	Description	Quantité	Contient un ou plusieurs articles	Remarques
	4227 007 1000	Kit aspirateur	1	1 - 12	
1	4227 700 7100	Collier de serrage	1		
2	4227 700 2300	Vis de fermeture	1		
3	4227 708 3501	Tube d'aspiration	1		
4	4227 700 6900	Coude	1	5, 6	
5	4227 700 7102	Collier de serrage	1	6	
6	4227 701 5000	Vis	1		
7	4229 708 9702	Sac de ramassage	1		
8	4227 710 9003	Bretelle	1		
9	4227 790 0350	Poignée	1	10	
10	9022 341 1080	Vis cylindrique IS-M5x35	2		
11	9074 478 4425	Vis cylindrique IS P6x19	1		
12	0812 370 1000	Tournevis T27x120x70	1		

NHP Motoculture
Cultivez votre univers