ÉCLATÉ INTERACTIF NHP MOTOCULTURE
Identifiez le repère, puis cliquez sur la référence soulignée.
Les références non soulignées ne sont pas retrouvées dans l'export.

BG 75

Liste des pièces
18.03.2025
France, français

Table des matières

Carter, Cylindre 2
Dispositif de lancement, Dispositif d'allumage 4
Filtre à air, Réservoir d'essence 7
Carburateur C1Q-S47 10
Carburateur C1Q-S30 13
Carburateur WT-413 16
Carter de turbine 19
Dispositif d'aspiration 22

Liste des pièces BG 75, 18.03.2025 © ANDREAS STIHL AG & Co. KG



IDENTIFIEZ LE REPÈRE

Puis retrouvez la référence correspondante dans la nomenclature associée.

Ouvrir la nomenclature - page 3

Carter, Cylindre

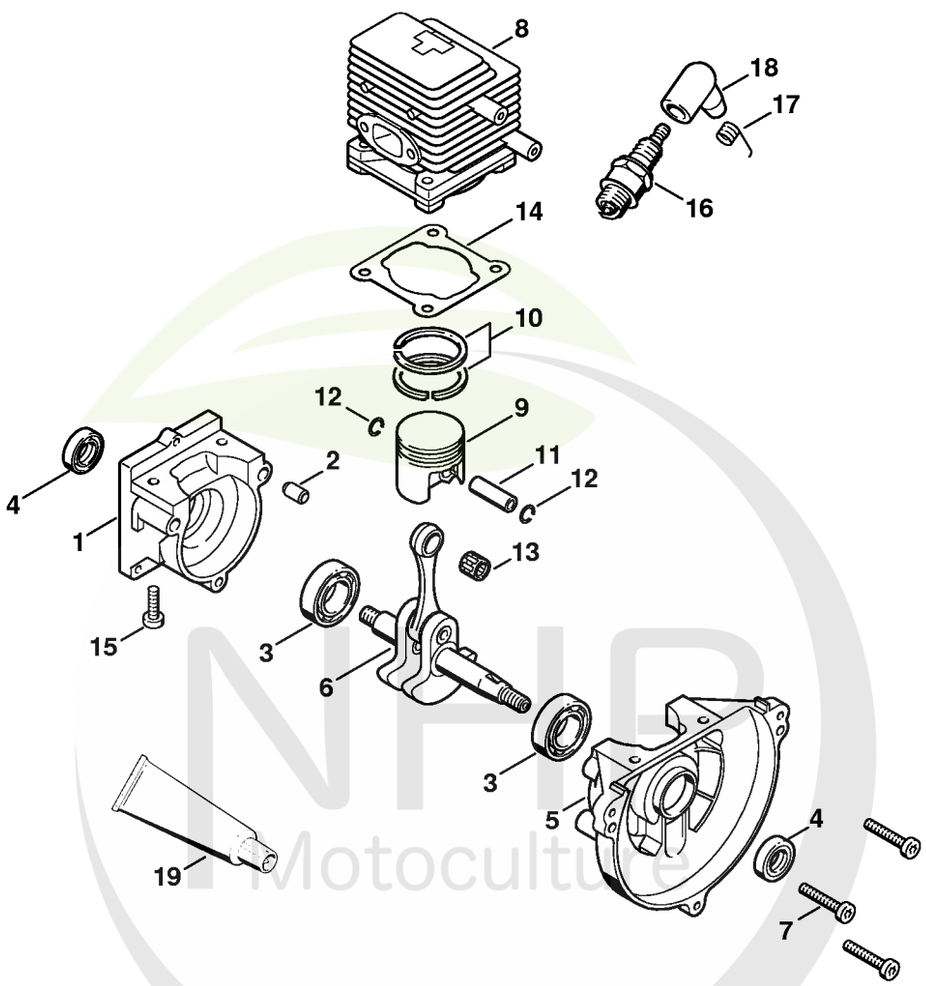

326ET001 GM

NHB Motoculture
Cultivez votre univers



CLIQUEZ SUR LES RÉFÉRENCES SOULIGNÉES

1 produit : accès direct à sa fiche NHP.
Plusieurs produits : recherche sur le site NHP.

18/19 références reliées au catalogue.

Carter, Cylindre

#	Numéro de pièce	Description	Quantité	Contient un ou plusieurs articles	Remarques
1	4137 020 2800	Demi-carter de vilebrequin, côté lanceur	1	2, 3	
2	0000 988 8600	Douille	2		
3	9503 003 0242	Roulement rainuré à billes 6201	2		
4	9640 003 1195	Bague d'étanchéité 12x22x5	2		
5	4137 020 2601	Demi-carter de vilebrequin côté ventilat	1	3	
6	4137 030 0401	Vilebrequin	1		
7	9022 371 1050	Vis cylindrique IS-M5x25	3		
8	4137 020 1201	Cylindre avec piston Ø 34 mm	1	9 - 12, 15	
9	4137 030 2010	Piston Ø 34 mm	1	10 - 12	
10	4137 034 3000	Segment de piston Ø 34x1,5 mm	2		
11	4137 034 1500	Axe de piston 8x5x22	1		
12	9463 650 0805	Jonc d'arrêt 8x0,7	2		
13	9512 003 1830	Cage à aiguilles 8x11x10	1		
14	4137 029 2300	Joint de cylindre	1		
15	9075 478 4159	Vis cylindrique IS-D5x24	4		
16	1110 400 7005	Bougie Bosch WSR 6 F	1		
17	0000 998 0606	Ressort coudé	1		
18	1106 405 1000	Contact de câble d'allumage	1		
19	0783 830 2000	Pâte d'étanchéité Dirko HT rouge	1		

NHP Motoculture
Cultivez votre univers



IDENTIFIEZ LE REPÈRE

Puis retrouvez la référence correspondante dans la nomenclature associée.

Ouvrir la nomenclature - page 5

Dispositif de lancement, Dispositif d'allumage

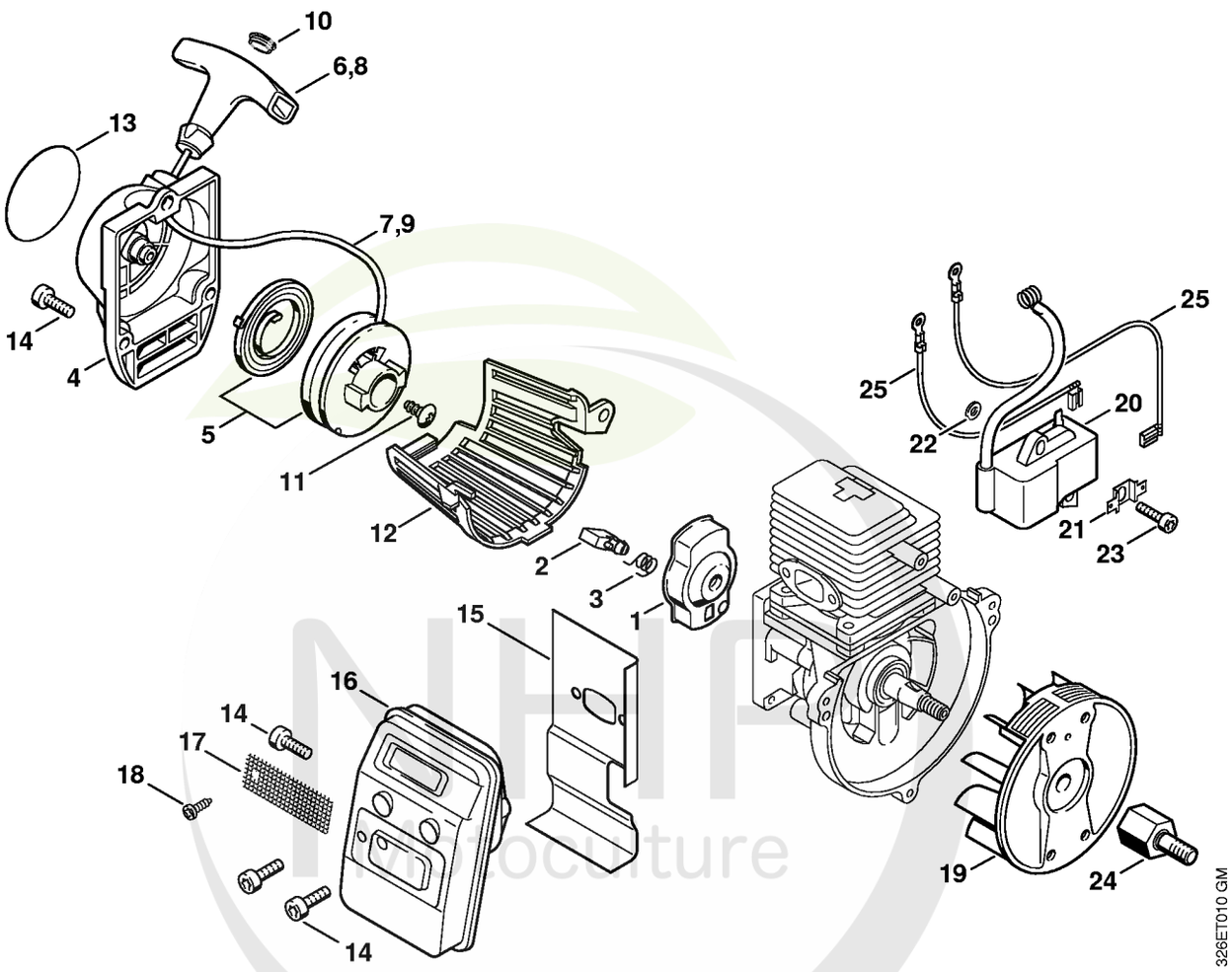

Cultivez votre univers



CLIQUEZ SUR LES RÉFÉRENCES SOULIGNÉES

1 produit : accès direct à sa fiche NHP.
Plusieurs produits : recherche sur le site NHP.

26/26 références reliées au catalogue.

Dispositif de lancement, Dispositif d'allumage

#	Numéro de pièce	Description	Quantité	Contient un ou plusieurs articles	Remarques
1	4133 190 2002	Entraîneur	1	2, 3	
2	4133 195 7201	Cliquet	1		
3	0000 998 0612	Ressort coudé	1		
	4137 190 4000	Dispositif de lancement	1	4 - 7, 10, 11	
4	4137 190 0400	Couvercle de lanceur	1		
5	4137 190 1100	Poulie à câble avec ressort de rappel	1		
6	0000 190 3403	Poignée ElastoStart Ø 2,7 mm	1	7, 10	
7	4137 195 8200	Câble de lancement Ø 2,7x910 mm	1		
	0000 930 2281	Câble de lancement Ø 2,7 mm x 30,8 m	1		
8	0000 190 3400	Poignée ElastoStart Ø 3 mm	1	9, 10	
9	0000 195 8200	Câble de lancement Ø 3x800 mm	1		
	0000 930 2208	Câble de lancement Ø 3 mm x 30,5 m	1		
	0000 930 2211	Câble de lancement Ø 3 mm x 60,8 m	1		
10	0000 195 7000	Capuchon	1		
11	9104 003 0960	Vis Parker P5,5x12	1		
12	4227 084 2201	Capot protecteur	1		
13	4227 967 1501	Plaque matricule BG 75	1		
14	9022 341 0980	Vis cylindrique IS M5x16	6		
15	4227 149 0610	Joint de silencieux	1		
16	4227 140 0602	Silencieux	1	17, 18	
17	4137 141 9000	Grille	1		
18	9099 021 0810	Vis Parker 4,2x9,5	1		
19	4137 400 1200	Rotor	1		
20	4137 400 1350	Module d'allumage	1	21	
21	4137 405 1600	Connecteur enfichable	1		
22	4137 404 9300	Rondelle	2		

NHP Motoculture
Cultivez votre univers



CLIQUEZ SUR LES RÉFÉRENCES SOULIGNÉES

1 produit : accès direct à sa fiche NHP.
Plusieurs produits : recherche sur le site NHP.

2/3 références reliées au catalogue.

Dispositif de lancement, Dispositif d'allumage

#	Numéro de pièce	Description	Quantité	Contient un ou plusieurs articles	Remarques
23	9022 371 0710	Vis cylindrique IS-M4x20	2		
24	4227 704 0500	Arbre	1		
25	4227 440 1101	Câble de court-circuit 190 mm	2		

NHP
Motoculture
Cultivez votre univers



IDENTIFIEZ LE REPÈRE

Puis retrouvez la référence correspondante dans la nomenclature associée.

Ouvrir la nomenclature - page 8

Filtre à air, Réservoir d'essence

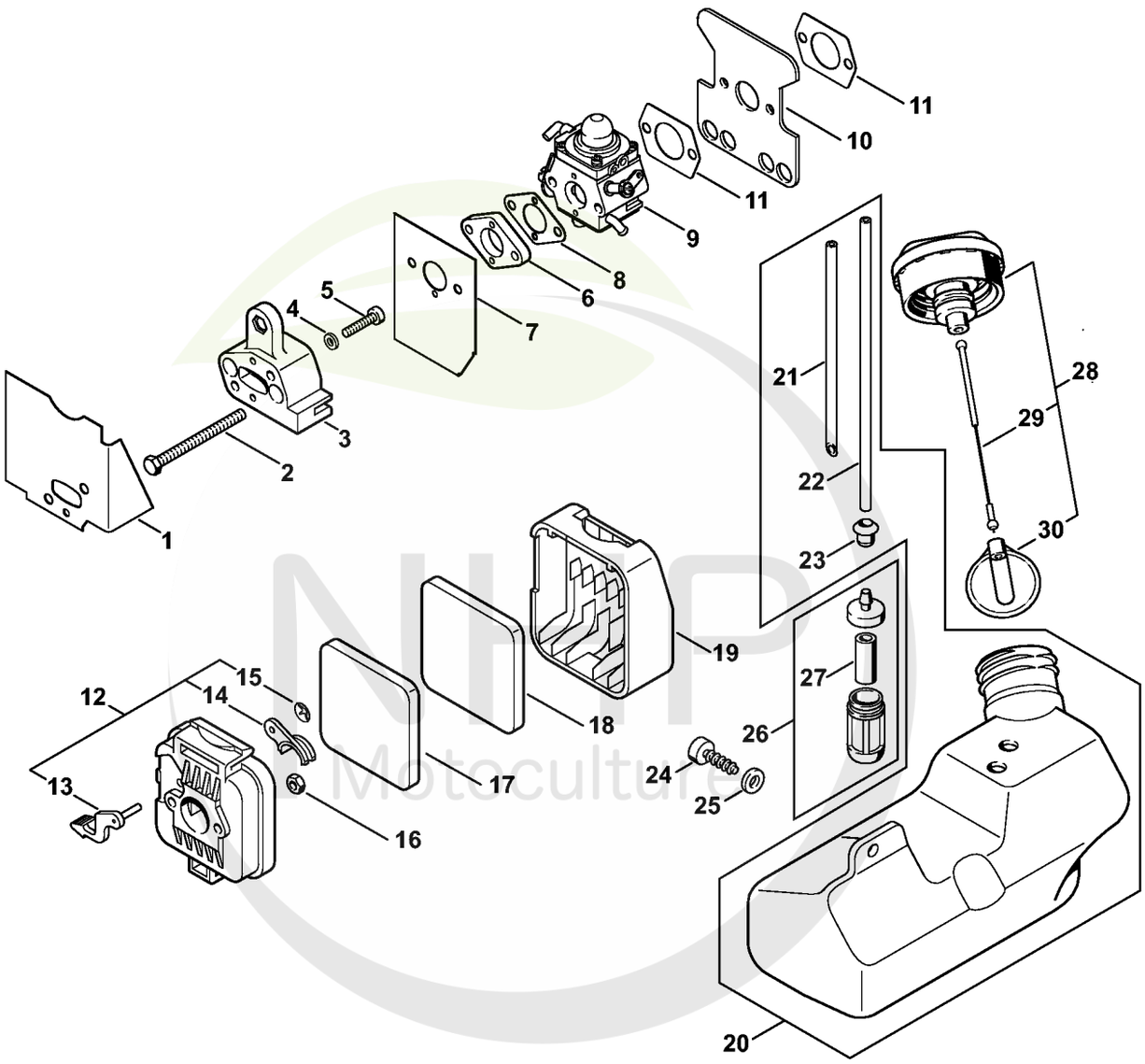

4227-GET-0001-A0

Cultivez votre univers



CLIQUEZ SUR LES RÉFÉRENCES SOULIGNÉES

1 produit : accès direct à sa fiche NHP.
Plusieurs produits : recherche sur le site NHP.

24/25 références reliées au catalogue.

Filtre à air, Réservoir d'essence

#	Numéro de pièce	Description	Quantité	Contient un ou plusieurs articles	Remarques
1	4227 129 0905	Joint	1		
2	9007 319 1137	Vis à six pans M5x68	2		
3	4137 121 1600	Bride intermédiaire	1		
4	9291 021 0121	Rondelle 5,3	2		
5	9022 371 1020	Vis cylindrique IS M5x20	2		
6	4137 122 5300	Pièce isolante	1		
7	4227 129 0906	Joint	1		
8	4137 129 0900	Joint	1		
9	4227 120 0604	Carburateur C1Q-S47A	1		
9	4227 120 0602	Carburateur C1Q-S30C	1		
9		Carburateur WT-413	1		
10	4227 122 1805	Tôle calorifuge	1		
11	4114 149 1205	Joint	2		
12	4137 140 2800	Boîtier de filtre	1	13 - 15	
13	4137 141 3700	Levier	1		
14	4137 141 3800	Volet de démarrage	1		
15	9417 003 7512	Clip-écrou 4,0x9,6x1,8	1		
16	9210 261 0700	Écrou à six pans M5	2		
17	4137 124 2800	Filtre	1		
18	4137 124 1500	Préfiltre	1		
19	4137 141 0500	Couvercle de filtre	1		
20	4227 350 0400	Réservoir d'essence	1	21 - 23	
21	4227 358 0800	Tuyau 185 mm	1		
22	4227 358 0805	Tuyau 235 mm	1		
23	0000 989 0516	Douille	2		
24	9074 478 4425	Vis cylindrique IS P6x19	2		

NHP Motoculture
Cultivez votre univers



CLIQUEZ SUR LES RÉFÉRENCES SOULIGNÉES

1 produit : accès direct à sa fiche NHP.
Plusieurs produits : recherche sur le site NHP.

6/6 références reliées au catalogue.

Filtre à air, Réservoir d'essence

#	Numéro de pièce	Description	Quantité	Contient un ou plusieurs articles	Remarques
25	9307 021 0120	Rondelle 5,3	2		
26	0000 350 3502	Crépine d'aspiration	1	27	
27	0000 358 1800	Filtre	1		
28	4128 350 0505	Bouchon de réservoir	1	29, 30	
29	0000 350 0900	Corde	1		
30	0000 353 0800	Pièce de sùreté	1		

NHP Motoculture
Cultivez votre univers



IDENTIFIEZ LE REPÈRE

Puis retrouvez la référence correspondante dans la nomenclature associée.

Ouvrir la nomenclature - page 11

Carburateur C1Q-S47

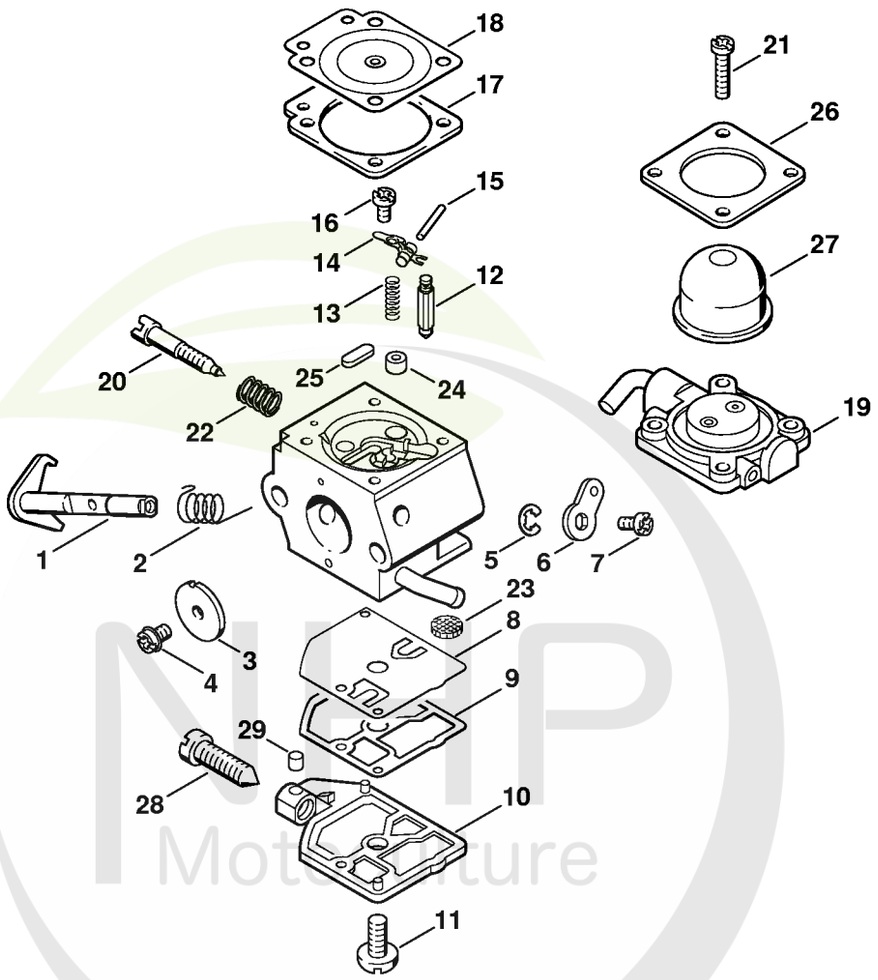

326ET000 GM

NHP Motoculture
Cultivez votre univers



CLIQUEZ SUR LES RÉFÉRENCES SOULIGNÉES

1 produit : accès direct à sa fiche NHP.
Plusieurs produits : recherche sur le site NHP.

25/26 références reliées au catalogue.

Carburateur C1Q-S47

#	Numéro de pièce	Description	Quantité	Contient un ou plusieurs articles	Remarques
	4227 120 0604	Carburateur C1Q-S47A	1	1 - 29	
1	4227 120 7101	Axe de papillon avec levier	1		
2	1123 122 3000	Ressort	1		
3	4227 121 3300	Papillon	1		
4	1125 122 7403	Vis à tête ronde	1		
5	1120 122 9000	Circlip	1		
6	4227 123 7301	Levier	1		
7	9079 319 0280	Vis à tête plate M3x3,5	1		
8	1129 121 4800	Membrane de pompe	1		
9	1123 129 0905	Joint de pompe	1		
10	1123 121 0800	Couvercle	1		
11	1120 122 7800	Vis à tête bombée fraisée	1		
12	Z000 018 Z000	Pointeau d'admission	1		
13	1123 122 3001	Ressort	1		
14	1125 121 5000	Levier de réglage d'admission	1		
15	1120 121 9200	Axe	1		
16	1120 122 6600	Vis à embase	1		
17	Z000 016 Z018	Joint de réglage	1		
18	4129 121 4700	Membrane de réglage	1		
19	4227 120 2250	Bride	1	17, 18, 21, 26	
20	4227 122 6800	Vis L de richesse au ralenti	1		
21	4226 122 7100	Vis	4		
22	1120 122 3005	Ressort	1		
23	1123 121 7800	Tamis	1		
24	4227 121 5402	Gicleur à soupape	1		
25	4226 121 0700	Plaque de fermeture	1		

NHP Motoculture
Cultivez votre univers



CLIQUEZ SUR LES RÉFÉRENCES SOULIGNÉES

1 produit : accès direct à sa fiche NHP.
Plusieurs produits : recherche sur le site NHP.

4/4 références reliées au catalogue.

Carburateur C1Q-S47

#	Numéro de pièce	Description	Quantité	Contient un ou plusieurs articles	Remarques
26		Couvercle	1		
27	4226 121 2700	Capuchon	1		
28	1123 122 6200	Vis de réglage de régime de ralenti	1		
29	1125 122 4200	Pièce de serrage	1		
	4227 007 1060	Jeu de pièces de carburateur	1	8, 9, 17, 18	

NHP Motoculture
Cultivez votre univers



IDENTIFIEZ LE REPÈRE

Puis retrouvez la référence correspondante dans la nomenclature associée.

Ouvrir la nomenclature - page 14

Carburateur C1Q-S30

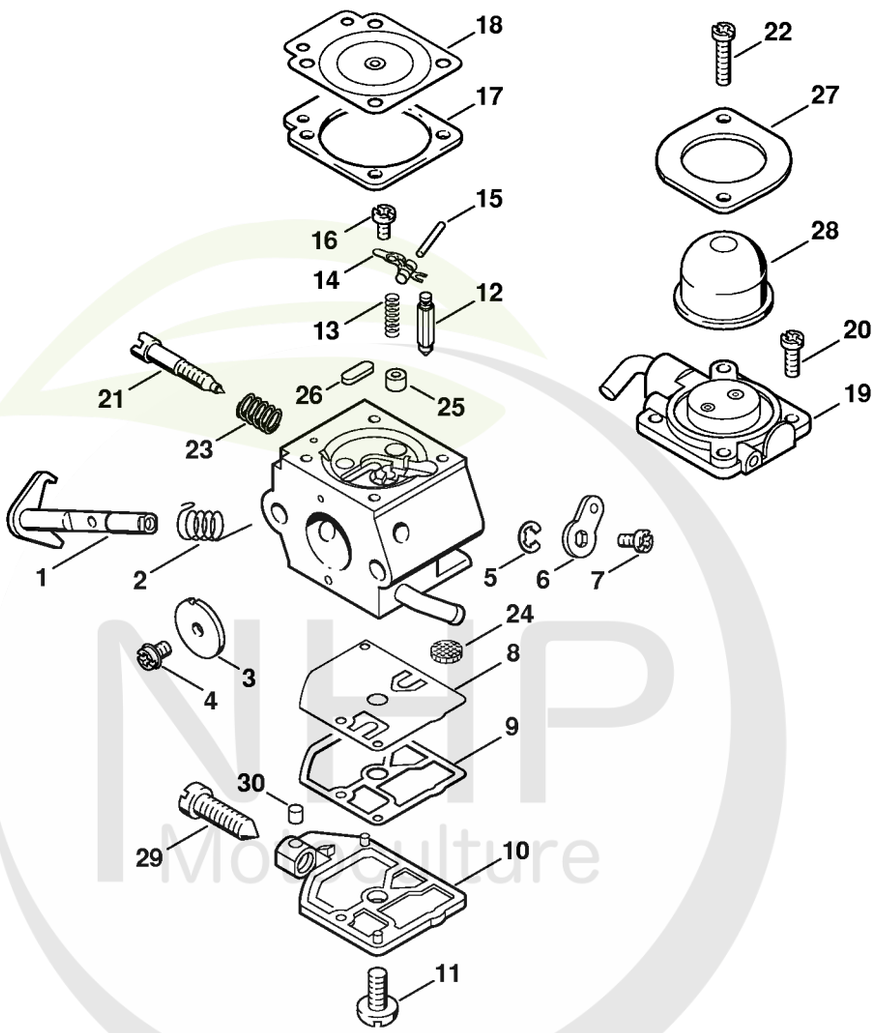

NHP Motoculture
Cultivez votre univers



CLIQUEZ SUR LES RÉFÉRENCES SOULIGNÉES

1 produit : accès direct à sa fiche NHP.
Plusieurs produits : recherche sur le site NHP.

26/26 références reliées au catalogue.

Carburateur C1Q-S30

#	Numéro de pièce	Description	Quantité	Contient un ou plusieurs articles	Remarques
	4227 120 0602	Carburateur C1Q-S30C	1	1 - 30	
1	4227 120 7101	Axe de papillon avec levier	1		
2	1123 122 3000	Ressort	1		
3	4227 121 3300	Papillon	1		
4	1125 122 7403	Vis à tête ronde	1		
5	1120 122 9000	Circlip	1		
6	4227 123 7301	Levier	1		
7	9079 319 0280	Vis à tête plate M3x3,5	1		
8	1129 121 4800	Membrane de pompe	1		
9	1123 129 0905	Joint de pompe	1		
10	1123 121 0800	Couvercle	1		
11	1120 122 7800	Vis à tête bombée fraisée	1		
12	Z000 018 Z000	Pointeau d'admission	1		
13	1123 122 3001	Ressort	1		
14	1125 121 5000	Levier de réglage d'admission	1		
15	1120 121 9200	Axe	1		
16	1120 122 6600	Vis à embase	1		
17	4129 129 0902	Joint de réglage	1		
18	4129 121 4700	Membrane de réglage	1		
19	4227 120 2200	Bride	1		
20	1128 122 7100	Vis	2		
21	4227 122 6800	Vis L de richesse au ralenti	1		
22	4226 122 7100	Vis	2		
23	1120 122 3005	Ressort	1		
24	1123 121 7800	Tamis	1		
25	4227 121 5402	Gicleur à soupape	1		

NHP Motoculture
Cultivez votre univers



CLIQUEZ SUR LES RÉFÉRENCES SOULIGNÉES

1 produit : accès direct à sa fiche NHP.
Plusieurs produits : recherche sur le site NHP.

6/6 références reliées au catalogue.

Carburateur C1Q-S30

#	Numéro de pièce	Description	Quantité	Contient un ou plusieurs articles	Remarques
26	4226 121 0700	Plaque de fermeture	1		
27	4226 121 0800	Couvercle	1		
28	4226 121 2700	Capuchon	1		
29	1123 122 6200	Vis de réglage de régime de ralenti	1		
30	1125 122 4200	Pièce de serrage	1		
	4227 007 1060	Jeu de pièces de carburateur	1	8, 9, 17, 18	

NHP Motoculture
Cultivez votre univers



IDENTIFIEZ LE REPÈRE

Puis retrouvez la référence correspondante dans la nomenclature associée.

Ouvrir la nomenclature - page 17

Carburateur WT-413

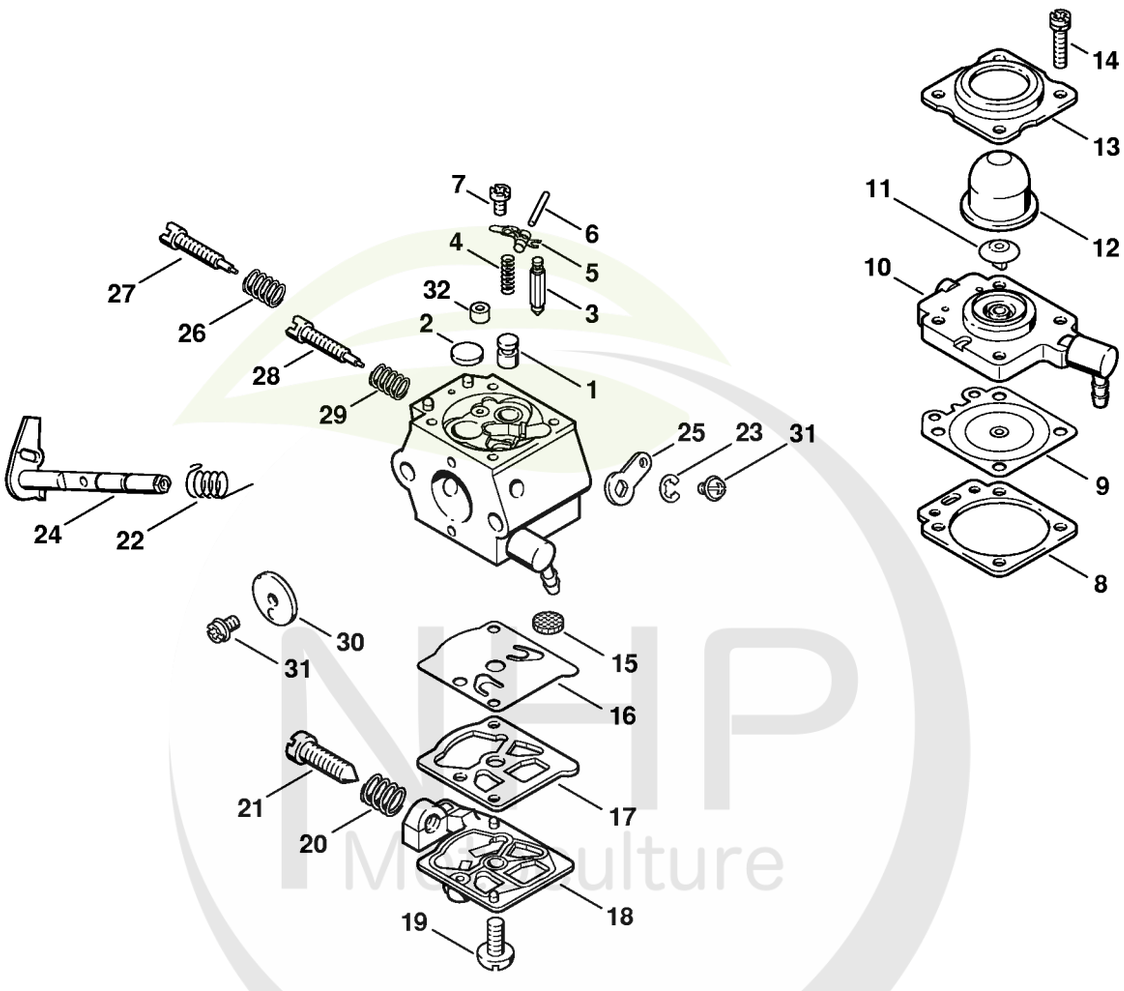

NP Motoculture
Cultivez votre univers



CLIQUEZ SUR LES RÉFÉRENCES SOULIGNÉES

1 produit : accès direct à sa fiche NHP.
Plusieurs produits : recherche sur le site NHP.

22/25 références reliées au catalogue.

Carburateur WT-413

#	Numéro de pièce	Description	Quantité	Contient un ou plusieurs articles	Remarques
		Carburateur WT-413	1	1 - 32	
1	4133 121 5400	Gicleur à soupape	1		
2	4117 122 9402	Bouchon	1		
3	1110 121 5100	Pointeau d'admission	1		
4	1120 122 3001	Ressort	1		
5	1113 121 5000	Levier de réglage d'admission	1		
6	1113 121 9200	Axe	1		
7	1114 122 7400	Vis à tête ronde	1		
8	4133 129 0901	Joint	1		
9	1113 121 4705	Membrane de réglage	1		
10	4133 120 2201	Bride	1		
11	4133 121 5200	Soupape	1		
12	4133 121 2700	Capuchon	1		
13	4133 121 0801	Couvercle	1		
14	4133 122 7400	Vis à tête ronde	4		
15	1114 121 7800	Tamis	1		
16	1120 121 4805	Membrane de pompe	1		
17	1120 129 0905	Joint	1		
18	4117 121 0803	Couvercle	1		
19	1114 122 7100	Vis	1		
20	4117 122 3006	Ressort	1		
21	4117 122 6200	Vis de réglage de régime de ralenti	1		
22	4119 122 3200	Ressort coudé	1		
23	1117 122 9000	Circlip	1		
24	4227 120 7100	Axe de papillon avec levier	1		
25	4227 123 7300	Levier	1		

NHP Motoculture
Cultivez votre univers



CLIQUEZ SUR LES RÉFÉRENCES SOULIGNÉES

1 produit : accès direct à sa fiche NHP.
Plusieurs produits : recherche sur le site NHP.

8/8 références reliées au catalogue.

Carburateur WT-413

#	Numéro de pièce	Description	Quantité	Contient un ou plusieurs articles	Remarques
26	4117 122 3007	Ressort	1		
27	4211 122 6700	Vis H de richesse à haut régime	1		
28	4119 122 6801	Vis L de richesse au ralenti	1		
29	1115 122 3002	Ressort	1		
30	4117 121 3300	Papillon	1		
31	1110 122 7400	Vis à tête ronde	2		
32	4133 120 8600	Soupape antiretour	1		
	4133 007 1060	Jeu de pièces de carburateur	1	8, 9, 16, 17	

NHP Motoculture
Cultivez votre univers



IDENTIFIEZ LE REPÈRE

Puis retrouvez la référence correspondante dans la nomenclature associée.

Ouvrir la nomenclature - page 20

Carter de turbine

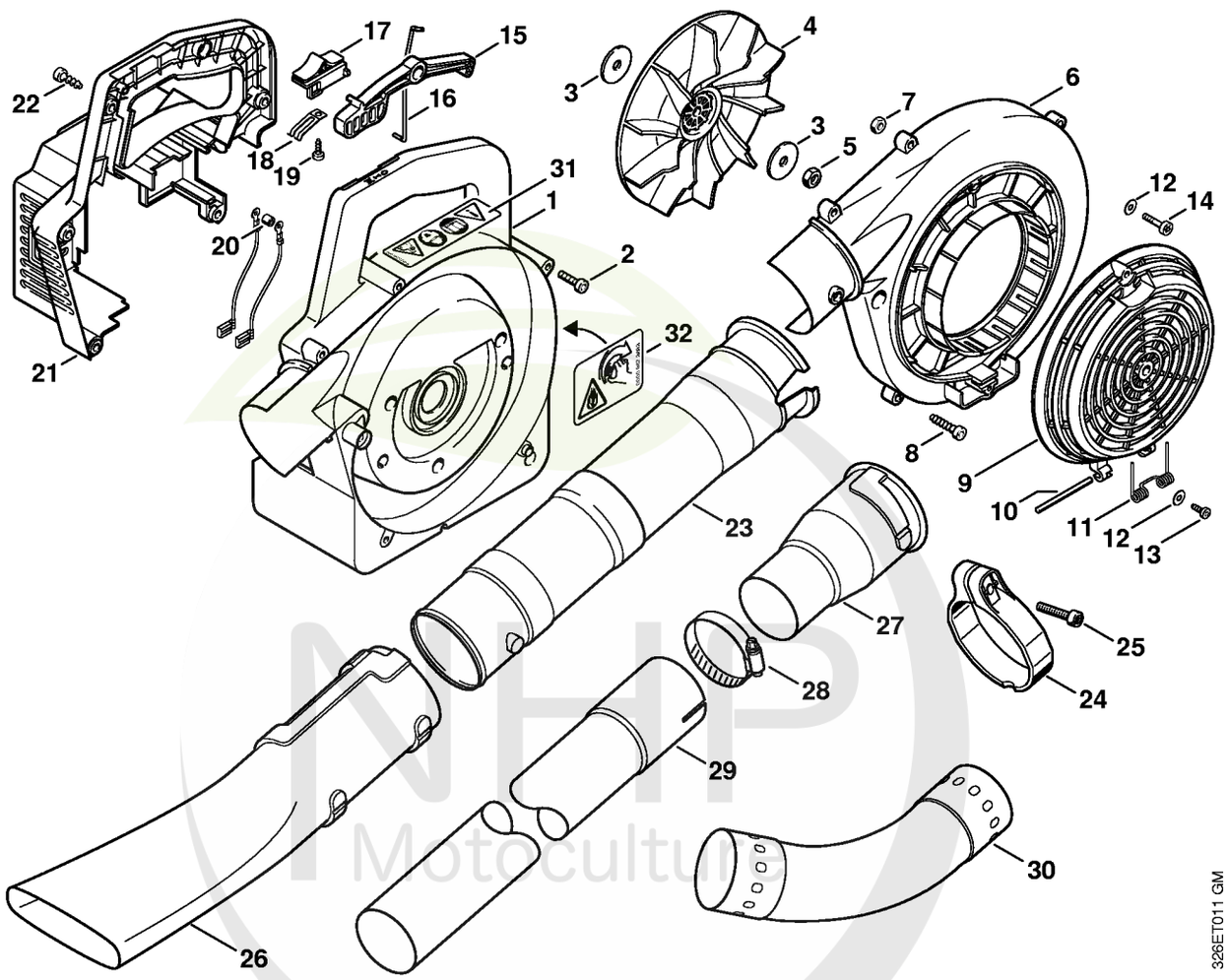

NHP Motoculture
Cultivez votre univers



CLIQUEZ SUR LES RÉFÉRENCES SOULIGNÉES

1 produit : accès direct à sa fiche NHP.
Plusieurs produits : recherche sur le site NHP.

18/26 références reliées au catalogue.

Carter de turbine

#	Numéro de pièce	Description	Quantité	Contient un ou plusieurs articles	Remarques
1	4227 700 4100	Carter de turbine intérieur	1		
2	9022 341 0980	Vis cylindrique IS M5x16	3		
3	4227 704 7900	Rondelle	2		
4	4227 704 3400	Turbine	1		
5	9210 280 1100	Écrou à six pans M6	1		
6	4227 700 4110	Carter de turbine extérieur	1	7	
7	9210 262 0600	Écrou à six pans M4	1		
8	9074 478 4545	Vis cylindrique IS-P6x26,5	6		
9	4227 706 8000	Grille de protection	1		
10	4227 704 0900	Axe	1		
11	0000 998 0400	Ressort coudé	1		
12	9307 021 0100	Rondelle 4,3	2		
13	9075 478 2995	Vis cylindrique IS-D4x12	1		
14	9025 313 0741	Vis cylindrique M4x25	1		
15	4227 182 1000	Manette des gaz	1		
16	4227 182 1500	Tringlerie des gaz	1		
17	4227 432 2000	Curseur	1		
18	4227 442 1600	Ressort de connexion	1		
19	9104 003 0660	Vis Parker P4x12	1		
20	4227 791 7900	Douille	1		
21	4227 700 2101	Capot	1		
22	9074 478 4425	Vis cylindrique IS P6x19	7		
23	4227 700 1800	Tube de soufflage	1	24, 25	
24	4227 700 7102	Collier de serrage	1	25	
25	4227 701 5000	Vis	1		
26	4227 708 6300	Buse plate coudé	1		

NHP Motoculture
Cultivez votre univers



CLIQUEZ SUR LES RÉFÉRENCES SOULIGNÉES

1 produit : accès direct à sa fiche NHP.
Plusieurs produits : recherche sur le site NHP.

3/7 références reliées au catalogue.

Carter de turbine

#	Numéro de pièce	Description	Quantité	Contient un ou plusieurs articles	Remarques
	4227 007 1005	Kit nettoyeur de gouttières	1	27 - 30	
27	4227 708 0105	Adaptateur	1		
28	4227 700 7105	Collier de serrage	3		
29	4227 708 3405	Tube	3		
30	4227 708 6905	Coude	2		
31	0000 967 3700	Pictogramme d'avertissement HS	1		
32	0000 967 3693	Pictogramme d'avertissement Bouchon de réservoir	1		USA, CDN

NHP Motoculture
Cultivez votre univers



IDENTIFIEZ LE REPÈRE

Puis retrouvez la référence correspondante dans la nomenclature associée.

Ouvrir la nomenclature - page 23

Dispositif d'aspiration

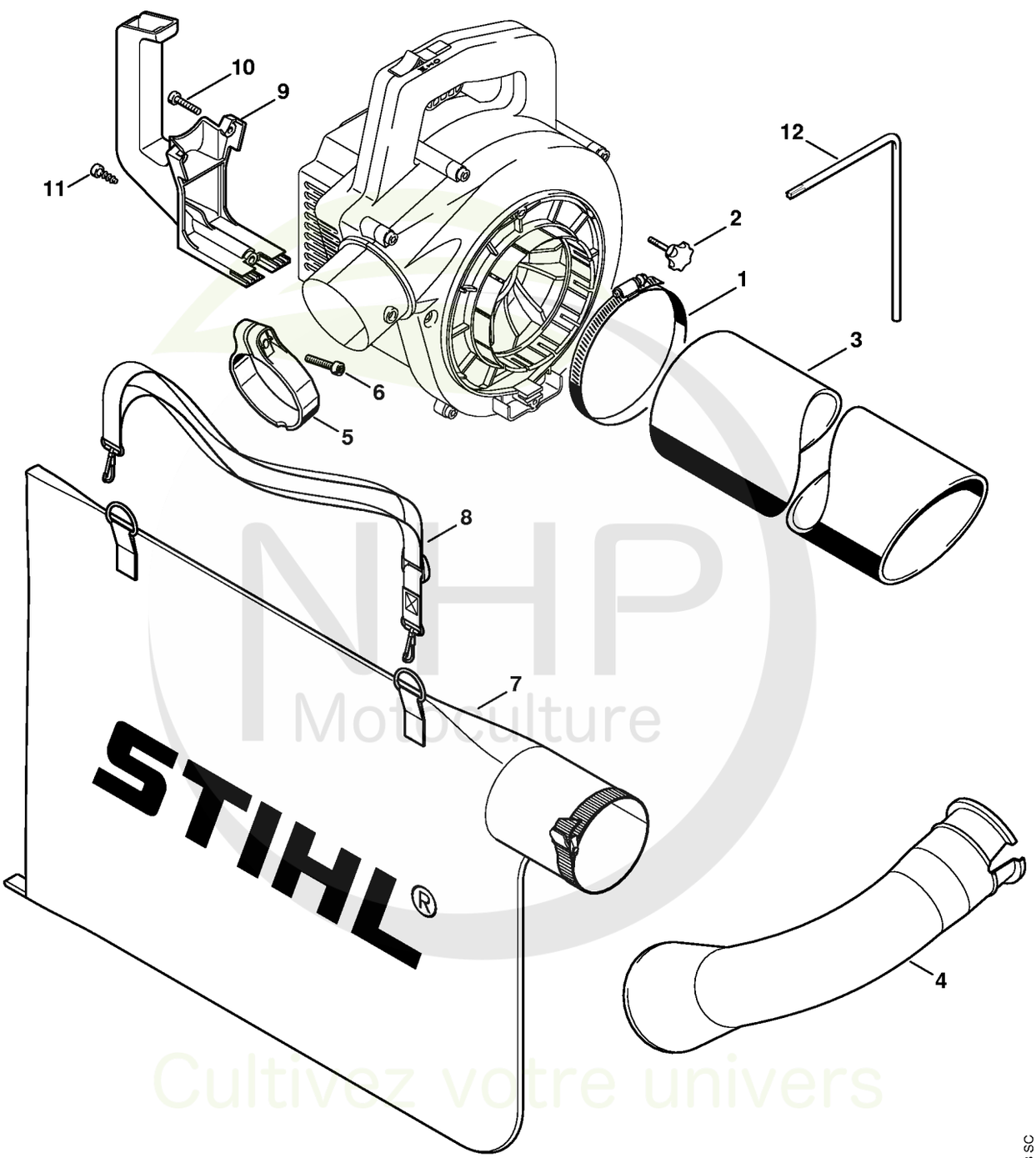

NHP Motoculture
Cultivez votre univers



CLIQUEZ SUR LES RÉFÉRENCES SOULIGNÉES

1 produit : accès direct à sa fiche NHP.
Plusieurs produits : recherche sur le site NHP.

10/13 références reliées au catalogue.

Dispositif d'aspiration

#	Numéro de pièce	Description	Quantité	Contient un ou plusieurs articles	Remarques
	4227 007 1000	Kit aspirateur	1	1 - 12	
1	4227 700 7100	Collier de serrage	1		
2	4227 700 2300	Vis de fermeture	1		
3	4227 708 3501	Tube d'aspiration	1		
4	4227 700 6900	Coude	1	5, 6	
5	4227 700 7102	Collier de serrage	1	6	
6	4227 701 5000	Vis	1		
7	4229 708 9702	Sac de ramassage	1		
8	4227 710 9003	Bretelle	1		
9	4227 790 0350	Poignée	1	10	
10	9022 341 1080	Vis cylindrique IS-M5x35	2		
11	9074 478 4425	Vis cylindrique IS P6x19	1		
12	0812 370 1000	Tournevis T27x120x70	1		

NHP Motoculture
Cultivez votre univers