ÉCLATÉ INTERACTIF NHP MOTOCULTURE
Identifiez le repère, puis cliquez sur la référence soulignée.
Les références non soulignées ne sont pas retrouvées dans l'export.

BGA 100

Liste des pièces
18.03.2025
France, français

Table des matières

Carter de poignée, Module électronique 2
Moteur électrique, turbine 4
Numéro de machine 6
Smart Connector 8
Couples de serrage 10
Consommables et matières auxiliaires 12

Cultivez votre univers



IDENTIFIEZ LE REPÈRE

Puis retrouvez la référence correspondante dans la nomenclature associée.

Ouvrir la nomenclature - page 3

Carter de poignée, Module électronique

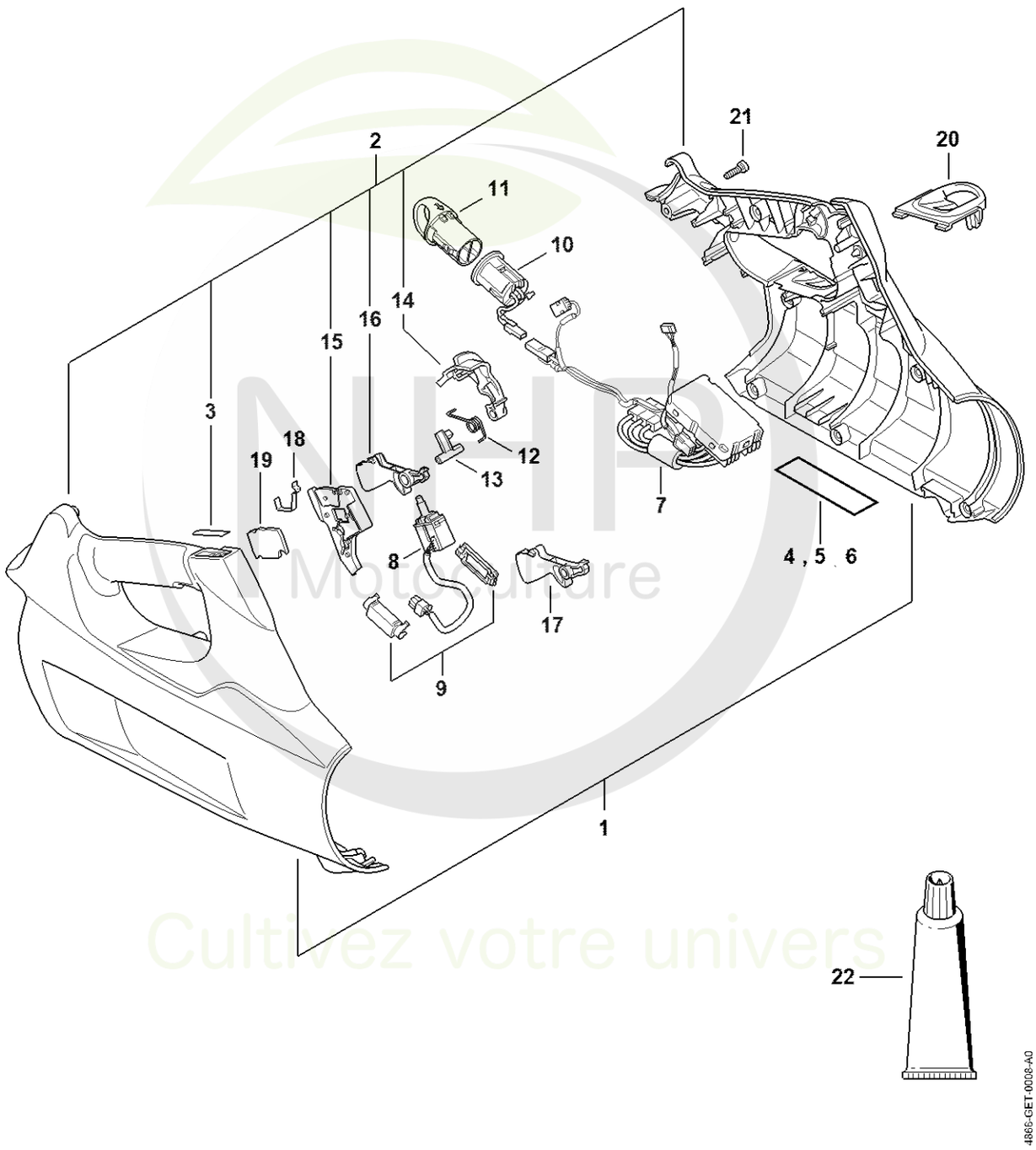

NHP Motoculture
Cultivez votre univers



CLIQUEZ SUR LES RÉFÉRENCES SOULIGNÉES

1 produit : accès direct à sa fiche NHP.
Plusieurs produits : recherche sur le site NHP.

19/20 références reliées au catalogue.

Carter de poignée, Module électronique

#	Numéro de pièce	Description	Quantité	Contient un ou plusieurs articles	Remarques
1	4866 790 1004	Carter de poignée	1	3	
2	4866 790 1005	Carter de poignée	1	3, 14 - 16	
3	4866 432 8300	Étiquette de tebleau de bord	1		
4	4866 967 1800	Plaque caractéristique BGA 100	1		
7	4866 430 1400	Module électronique	1		
8	4857 430 0502	Commutateur	1		
9	1252 440 1500	Fiche plate carter	1		
10	4866 400 3401	Faisceau de câbles	1		
11	4850 432 2301	Bouchon	1		
12	4866 182 4500	Ressort coudé	1		
13	4866 182 9700	Cliquet	1		
14	4866 430 3401	Levier d'encliquetage	1		
15	4866 403 2501	Recouvrement	1		
16	4866 435 2401	Levier de commande	1		
17	4866 435 2400	Levier de commande	1		
18	4866 791 3100	Ressort	1		
19	4866 430 1401	Module électronique	1		
20	4866 798 8800	Oeillet de suspension	1		
21	9074 477 4132	Vis cylindrique IS-P5x18	9		
22	0781 120 1109	Graisse universelle (tube de 80 g)	1		

NHP Motoculture
Cultivez votre univers



IDENTIFIEZ LE REPÈRE

Puis retrouvez la référence correspondante dans la nomenclature associée.

Ouvrir la nomenclature - page 5

Moteur électrique, turbine

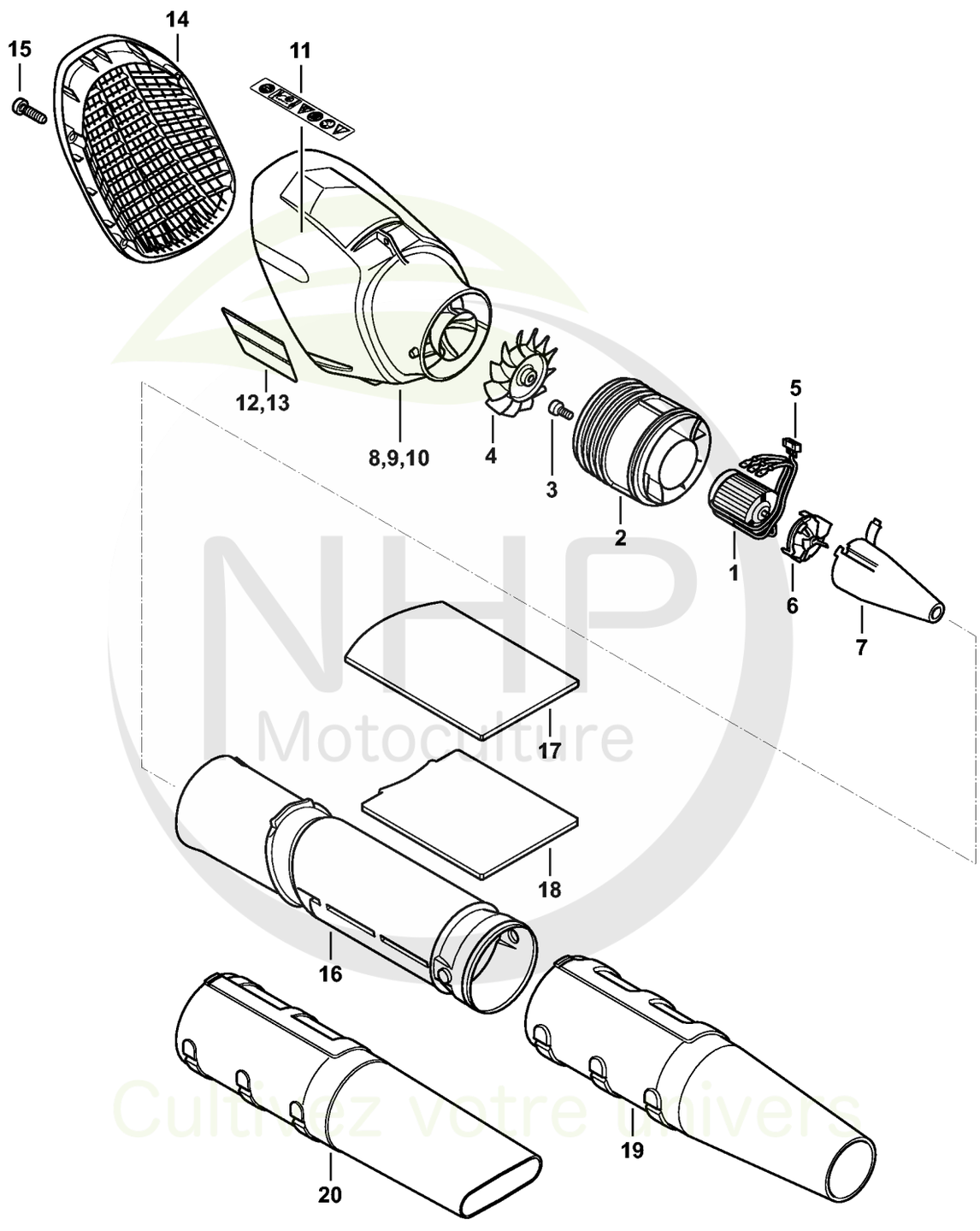

NHP Motoculture
Cultivez votre univers



CLIQUEZ SUR LES RÉFÉRENCES SOULIGNÉES

1 produit : accès direct à sa fiche NHP.
Plusieurs produits : recherche sur le site NHP.

16/18 références reliées au catalogue.

Moteur électrique, turbine

#	Numéro de pièce	Description	Quantité	Contient un ou plusieurs articles	Remarques
1	4866 600 0202	Moteur électrique	1	2 - 5	
2	4866 770 0600	Distributeur annulaire	1	4	
3	9022 341 0650	Vis cylindrique IS-M4x10	3		
4	4866 770 0401	Roue à aubes	1		
5	4866 440 3001	Faisceau de câbles	1		
6	4866 602 0400	Recouvrement	1		
7	4866 761 0300	Cône de sortie	1		
8	4866 760 9801	Canal d'admission	1	11	
11	0000 967 7334	Pictogramme d'avertissement BGA	1		
12	4866 967 4000	Plaque indicatrice	1		USA
13	4866 967 4001	Plaque indicatrice	1		CDN
14	4866 706 8000	Grille de protection	1		
15	9074 477 4132	Vis cylindrique IS-P5x18	4		
16	4866 701 5400	Tube de soufflage	1		
17	4866 706 3204	Elément insonorisant	1		
18	4866 706 3205	Elément insonorisant	1		
19	4866 701 8300	Buse ronde droit	1		
20	4866 701 8301	Buse plate droit	1		

NHP Motoculture
Cultivez votre univers



IDENTIFIEZ LE REPÈRE

Puis retrouvez la référence correspondante dans la nomenclature associée.

Ouvrir la nomenclature - page 7

Numéro de machine

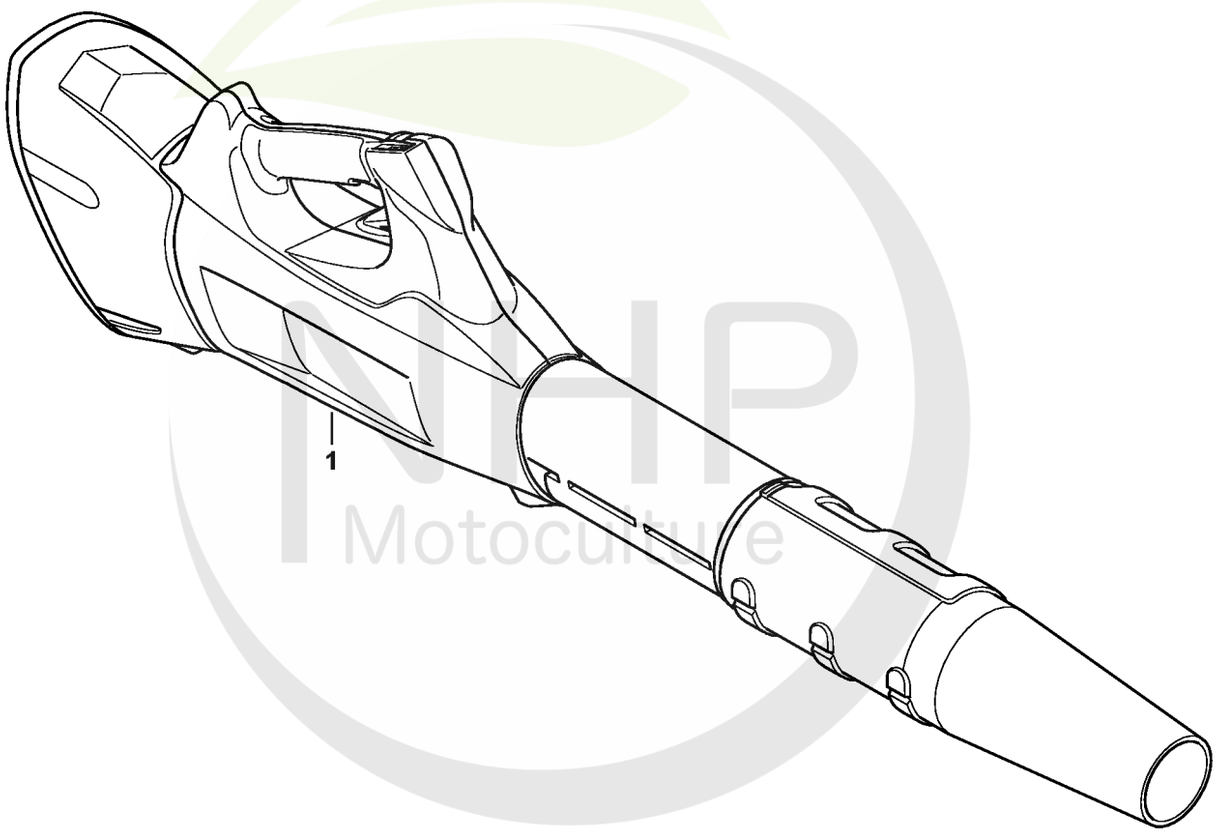

0021ET002 AS

NHP Motoculture
Cultivez votre univers



CLIQUEZ SUR LES RÉFÉRENCES SOULIGNÉES

1 produit : accès direct à sa fiche NHP.
Plusieurs produits : recherche sur le site NHP.

0/0 références reliées au catalogue.

Numéro de machine

#	Numéro de pièce	Description	Quantité	Contient un ou plusieurs articles	Remarques
1		Emplacement du numéro de machine	1		

NHP Motoculture
Cultivez votre univers



IDENTIFIEZ LE REPÈRE

Puis retrouvez la référence correspondante dans la nomenclature associée.

Ouvrir la nomenclature - page 9

Smart Connector

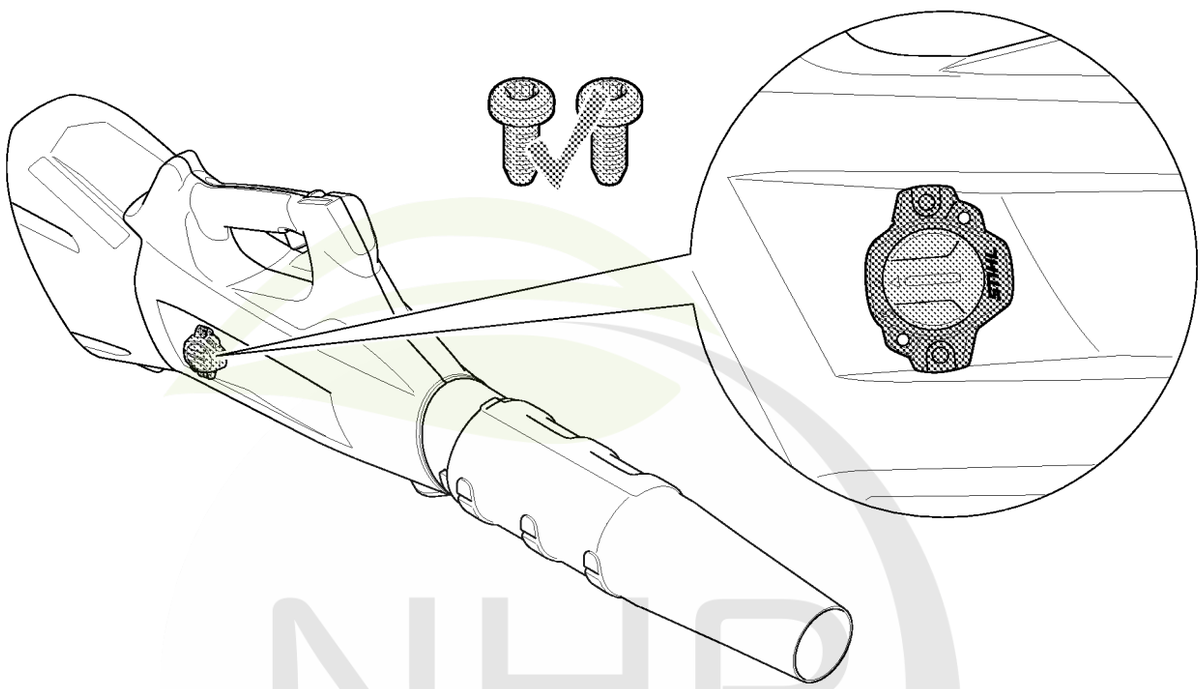

NHP Motoculture
Cultivez votre univers



CLIQUEZ SUR LES RÉFÉRENCES SOULIGNÉES

1 produit : accès direct à sa fiche NHP.
Plusieurs produits : recherche sur le site NHP.

0/0 références reliées au catalogue.

Smart Connector

#	Numéro de pièce	Description	Quantité	Contient un ou plusieurs articles	Remarques
		Emplacement du Smart Connector	1		

NHP
Motoculture
Cultivez votre univers



IDENTIFIEZ LE REPÈRE

Puis retrouvez la référence correspondante dans la nomenclature associée.

Ouvrir la nomenclature - page 11

Couples de serrage

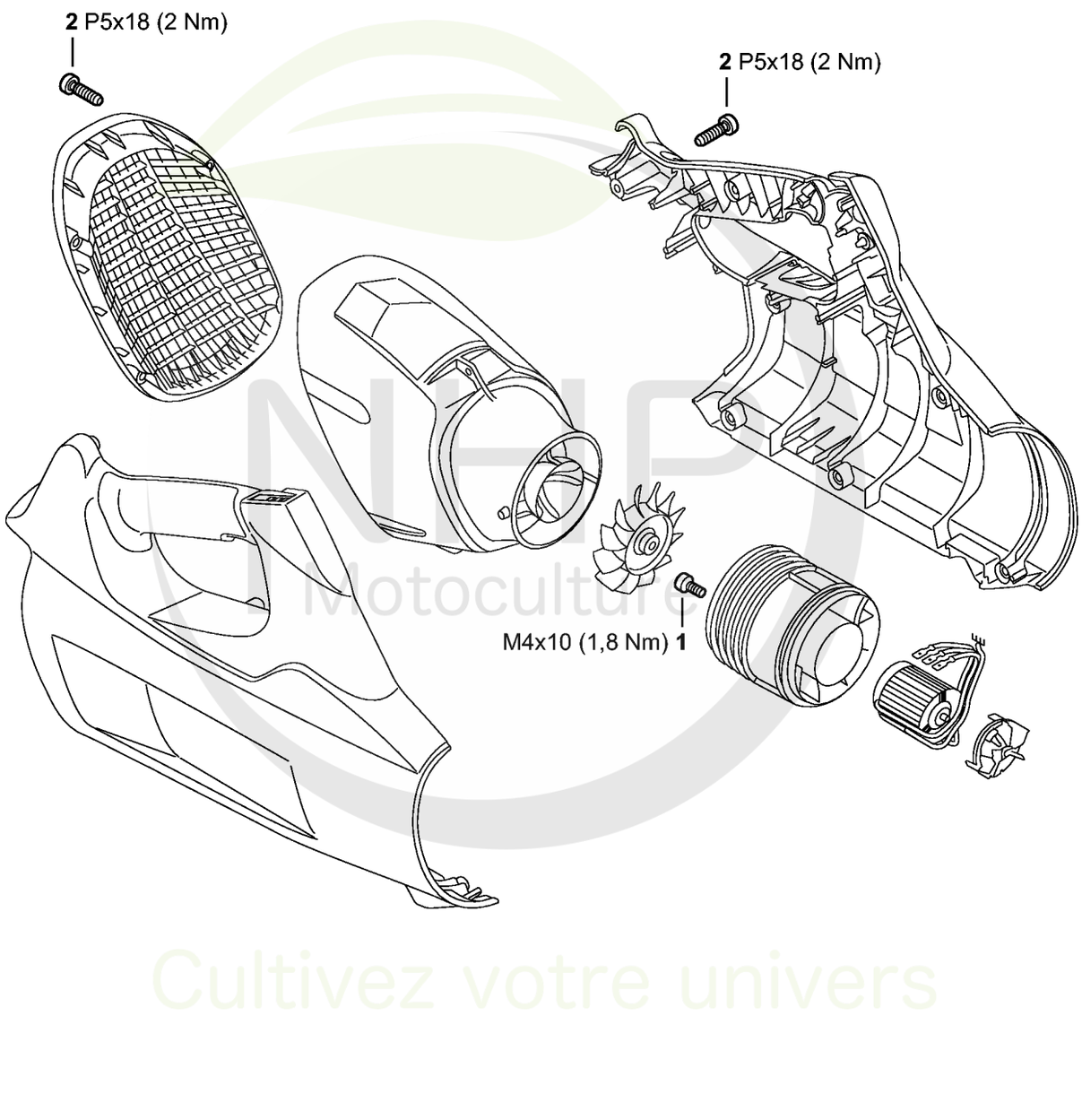

NHP Motoculture
Cultivez votre univers



CLIQUEZ SUR LES RÉFÉRENCES SOULIGNÉES

1 produit : accès direct à sa fiche NHP.
Plusieurs produits : recherche sur le site NHP.

2/2 références reliées au catalogue.

Couples de serrage

#	Numéro de pièce	Description	Quantité	Contient un ou plusieurs articles	Remarques
1	9022 341 0650	Vis cylindrique IS-M4x10	3		
2	9074 477 4132	Vis cylindrique IS-P5x18	9		

NHP
Motoculture
Cultivez votre univers



IDENTIFIEZ LE REPÈRE

Puis retrouvez la référence correspondante dans la nomenclature associée.

Ouvrir la nomenclature - page 13

Consommables et matières auxiliaires

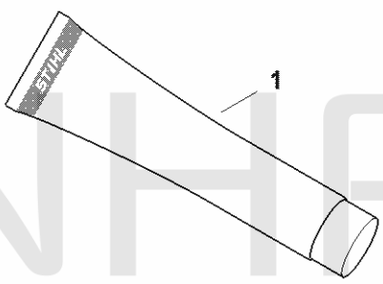

0000-GET-0157-A0

NHP Motoculture
Cultivez votre univers



CLIQUEZ SUR LES RÉFÉRENCES SOULIGNÉES

1 produit : accès direct à sa fiche NHP.
Plusieurs produits : recherche sur le site NHP.

12/12 références reliées au catalogue.

Consommables et matières auxiliaires

#	Numéro de pièce	Description	Quantité	Contient un ou plusieurs articles	Remarques
1	0781 120 1021	Graisse universelle (tube de 40 g)	1		
1	0781 120 1021	Graisse universelle (tube de 40 g)	1		
1	0781 120 1021	Graisse universelle (tube de 40 g)	1		
1	0781 120 1021	Graisse universelle (tube de 40 g)	1		
1	0781 120 1109	Graisse universelle (tube de 80 g)	1		
1	0781 120 1109	Graisse universelle (tube de 80 g)	1		
1	0781 120 1109	Graisse universelle (tube de 80 g)	1		
1	0781 120 1109	Graisse universelle (tube de 80 g)	1		
1	0781 120 1110	Graisse multifonctionnelle 225 g	1		
1	0781 120 1110	Graisse multifonctionnelle 225 g	1		
1	0781 120 1110	Graisse multifonctionnelle 225 g	1		
1	0781 120 1110	Graisse multifonctionnelle 225 g	1		

NHP Motoculture
Cultivez votre univers