ÉCLATÉ INTERACTIF NHP MOTOCULTURE
Identifiez le repère, puis cliquez sur la référence soulignée.
Les références non soulignées ne sont pas retrouvées dans l'export.

BGA 200

Liste des pièces
18.03.2025
France, français

Table des matières

Pièces de rechange BGA 200 2
Système de portage à dos 5
Numéro de machine 7
Consommables et matières auxiliaires 9

Cultivez votre univers



IDENTIFIEZ LE REPÈRE

Puis retrouvez la référence correspondante dans la nomenclature associée.

Ouvrir la nomenclature - page 3

Pièces de rechange BGA 200

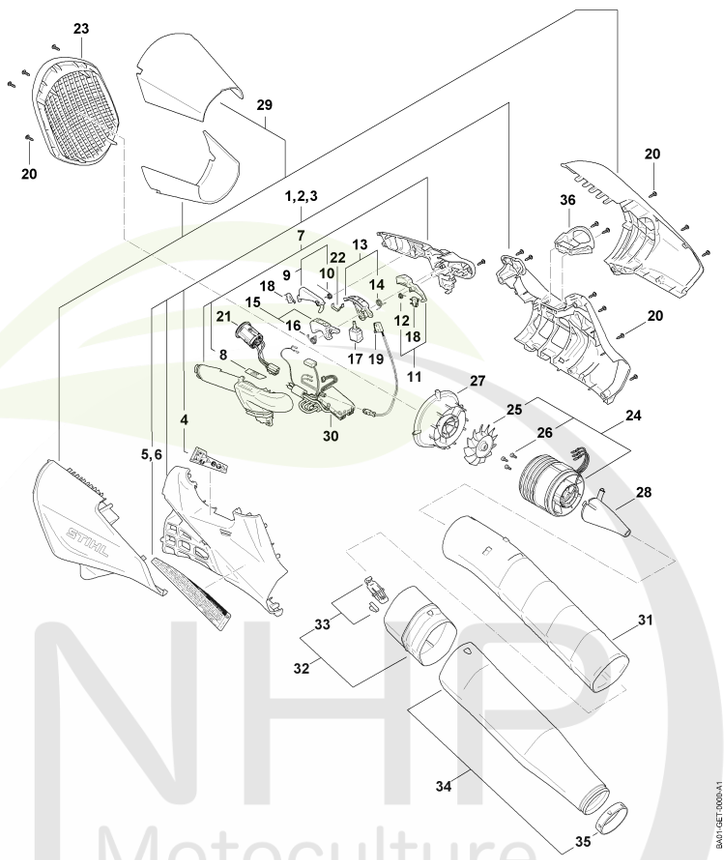

NHP Motoculture
Cultivez votre univers



CLIQUEZ SUR LES RÉFÉRENCES SOULIGNÉES

1 produit : accès direct à sa fiche NHP.
Plusieurs produits : recherche sur le site NHP.

26/26 références reliées au catalogue.

Pièces de rechange BGA 200

#	Numéro de pièce	Description	Quantité	Contient un ou plusieurs articles	Remarques
3	BA01 600 0800	Carter moteur	1	4	
4	BA01 967 7300	Pictogramme d'avertissement	1		
7	BA01 790 0600	Monture de poignée	1	8	
8	BA01 432 8300	Étiquette de tableau de bord	1		
9	BA01 430 6300	Blocage de gâchette de commande	1	10	
10	BA01 182 4500	Ressort coudé	1		
11	BA01 430 6400	Levier	1	12	
12	BA01 182 4501	Ressort coudé	1		
13	BA01 430 9800	Levier d'arrêt	1	14	
14	BA01 182 4502	Ressort coudé	1		
15	BA01 430 2100	Levier de commande	1	16	
16	BA01 182 4503	Ressort coudé	1		
17	4867 430 0501	Commutateur	1		
18	BA01 430 0500	Commutateur	2		
19	BA01 430 0501	Commutateur	1		
20	9074 477 3025	Vis cylindrique IS-P4x16	18		
21	BA01 400 3400	Faisceau de câbles	1		
22	4866 791 3100	Ressort	1		
23	BA01 706 8000	Grille de protection	1		
24	BA01 600 0201	Moteur électrique	1	25, 26	
25	4866 770 0401	Roue à aubes	1		
26	9022 341 0650	Vis cylindrique IS-M4x10	3		
27	BA01 761 1101	Cône d'entrée	1		
28	BA01 761 0300	Cône de sortie	1		
29	BA01 760 9801	Canal d'admission	1		
30	BA01 430 1400	Module électronique	1		

NHP Motoculture
Cultivez votre univers



CLIQUEZ SUR LES RÉFÉRENCES SOULIGNÉES

1 produit : accès direct à sa fiche NHP.
Plusieurs produits : recherche sur le site NHP.

6/6 références reliées au catalogue.

Pièces de rechange BGA 200

#	Numéro de pièce	Description	Quantité	Contient un ou plusieurs articles	Remarques
31	BA01 701 5400	Tube de soufflage	1		
32	BA01 700 7900	Pièce intermédiaire	1	33	
33	BA01 490 1600	Levier d'encliquetage	1		
34	BA01 710 6201	Buse ronde	1	35	
35	BA01 768 1100	Anneau métallique	1		
36	BA01 798 8800	Oeillet de suspension	1		

NHP Motoculture
Cultivez votre univers



IDENTIFIEZ LE REPÈRE

Puis retrouvez la référence correspondante dans la nomenclature associée.

Ouvrir la nomenclature - page 6

Système de portage à dos

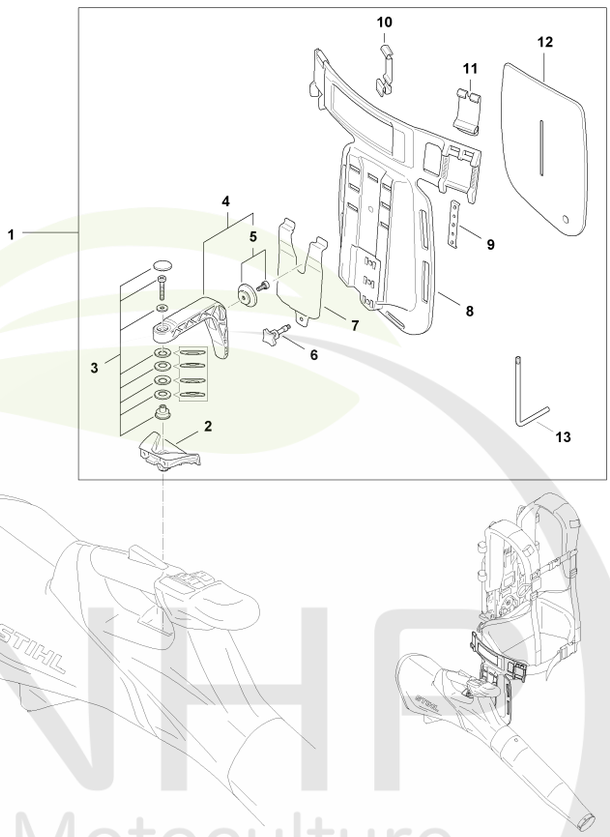

NHP Motoculture
Cultivez votre univers



CLIQUEZ SUR LES RÉFÉRENCES SOULIGNÉES

1 produit : accès direct à sa fiche NHP.
Plusieurs produits : recherche sur le site NHP.

13/13 références reliées au catalogue.

Système de portage à dos

#	Numéro de pièce	Description	Quantité	Contient un ou plusieurs articles	Remarques
1	BA01 490 0400	Système de portage à dos	1	2 - 13	
2	BA01 790 8200	Plaque support	1		
3	BA01 007 1300	Jeu de pièces de fixation	1		
4	BA01 790 2501	Support	1	5	
5	BA01 007 1200	Jeu de supports	1		
6	9572 930 0195	Poignée en étoile	1		
7	BA01 792 0200	Support	1		
8	BA01 790 6500	Plaque	1		
9	BA01 723 1000	Plaque à trous	1		
10	BA01 718 7902	Boucle	1		
11	BA01 718 7901	Boucle	1		
12	0000 740 2510	Rembourrage	1		
13	0812 370 1143	Clé T20x100x50	1		

NHP Motoculture
Cultivez votre univers



IDENTIFIEZ LE REPÈRE

Puis retrouvez la référence correspondante dans la nomenclature associée.

Ouvrir la nomenclature - page 8

Numéro de machine

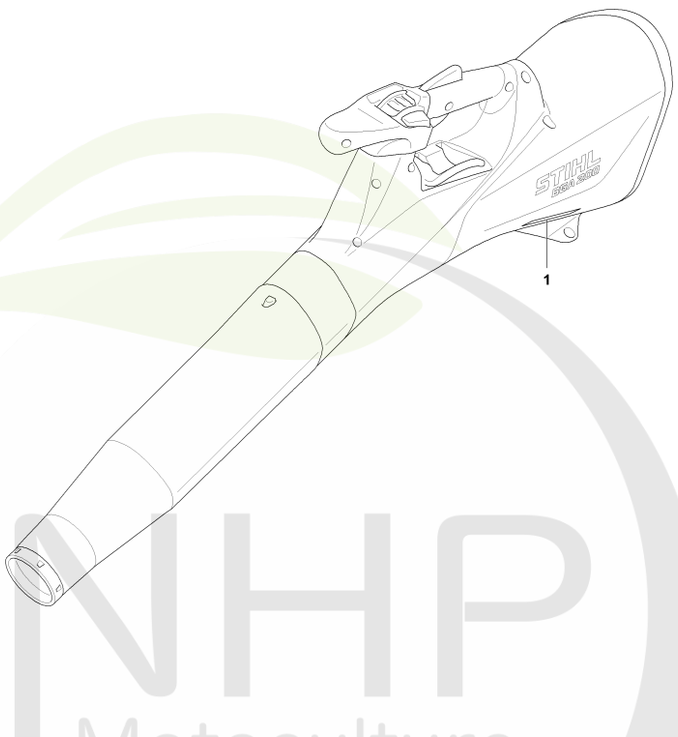

NHP Motoculture
Cultivez votre univers



CLIQUEZ SUR LES RÉFÉRENCES SOULIGNÉES

1 produit : accès direct à sa fiche NHP.
Plusieurs produits : recherche sur le site NHP.

0/0 références reliées au catalogue.

Numéro de machine

#	Numéro de pièce	Description	Quantité	Contient un ou plusieurs articles	Remarques
1		Emplacement du numéro de machine	1		

NHP Motoculture
Cultivez votre univers



IDENTIFIEZ LE REPÈRE

Puis retrouvez la référence correspondante dans la nomenclature associée.

Ouvrir la nomenclature - page 10

Consommables et matières auxiliaires

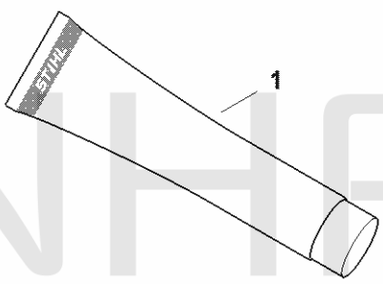

0000-GET-0157-A0

NHP Motoculture
Cultivez votre univers



CLIQUEZ SUR LES RÉFÉRENCES SOULIGNÉES

1 produit : accès direct à sa fiche NHP.
Plusieurs produits : recherche sur le site NHP.

12/12 références reliées au catalogue.

Consommables et matières auxiliaires

#	Numéro de pièce	Description	Quantité	Contient un ou plusieurs articles	Remarques
1	0781 120 1021	Graisse universelle (tube de 40 g)	1		
1	0781 120 1021	Graisse universelle (tube de 40 g)	1		
1	0781 120 1021	Graisse universelle (tube de 40 g)	1		
1	0781 120 1021	Graisse universelle (tube de 40 g)	1		
1	0781 120 1109	Graisse universelle (tube de 80 g)	1		
1	0781 120 1109	Graisse universelle (tube de 80 g)	1		
1	0781 120 1109	Graisse universelle (tube de 80 g)	1		
1	0781 120 1109	Graisse universelle (tube de 80 g)	1		
1	0781 120 1110	Graisse multifonctionnelle 225 g	1		
1	0781 120 1110	Graisse multifonctionnelle 225 g	1		
1	0781 120 1110	Graisse multifonctionnelle 225 g	1		
1	0781 120 1110	Graisse multifonctionnelle 225 g	1		

NHP Motoculture
Cultivez votre univers