ÉCLATÉ INTERACTIF NHP MOTOCULTURE
Identifiez le repère, puis cliquez sur la référence soulignée.
Les références non soulignées ne sont pas retrouvées dans l'export.

BGA 30.0

Liste des pièces
18.03.2025
France, français

Table des matières

A - Pièces de rechange 2
B - Numéro de machine 4

NHP Motoculture
Cultivez votre univers



IDENTIFIEZ LE REPÈRE

Puis retrouvez la référence correspondante dans la nomenclature associée.

Ouvrir la nomenclature - page 3

A - Pièces de rechange

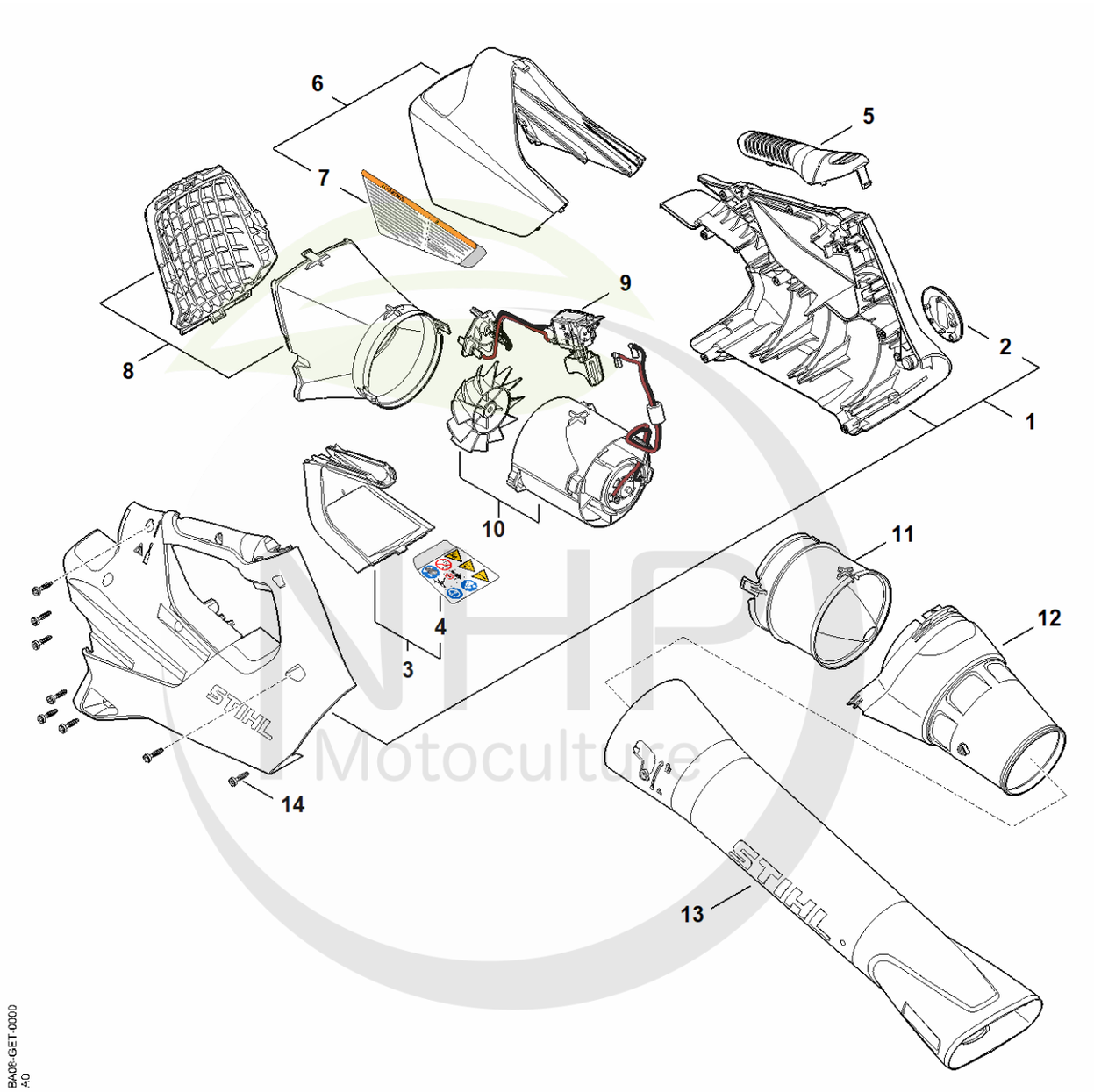

NHP Motoculture
Cultivez votre univers



CLIQUEZ SUR LES RÉFÉRENCES SOULIGNÉES

1 produit : accès direct à sa fiche NHP.
Plusieurs produits : recherche sur le site NHP.

1/13 références reliées au catalogue.

A - Pièces de rechange

#	Numéro de pièce	Description	Quantité	Contient un ou plusieurs articles	Remarques
1	BA08 790 1000	Carter de poignée	1	2	
2	BA08 967 1500	Plaque matricule BGA 30	1		
3	BA08 790 0600	Monture de poignée	1	4	
4	BA08 967 7300	Pictogramme d'avertissement	1		
5	BA08 790 0602	Monture de poignée	1		
6	BA08 791 7500	Recouvrement	1		
8	BA08 770 0800	Cône d'entrée	1		
9	BA08 430 1400	Module électronique	1		
10	BA08 011 5000	Groupe moteur électrique	1		
11	BA08 761 0300	Cône de sortie	1		
12	BA08 708 6300	Buse ronde	1		
13	BA08 701 5400	Tube de soufflage	1		
14	9074 477 3025	Vis cylindrique IS-P4x16	8		

NHP Motoculture
Cultivez votre univers



IDENTIFIEZ LE REPÈRE

Puis retrouvez la référence correspondante dans la nomenclature associée.

Ouvrir la nomenclature - page 5

B - Numéro de machine

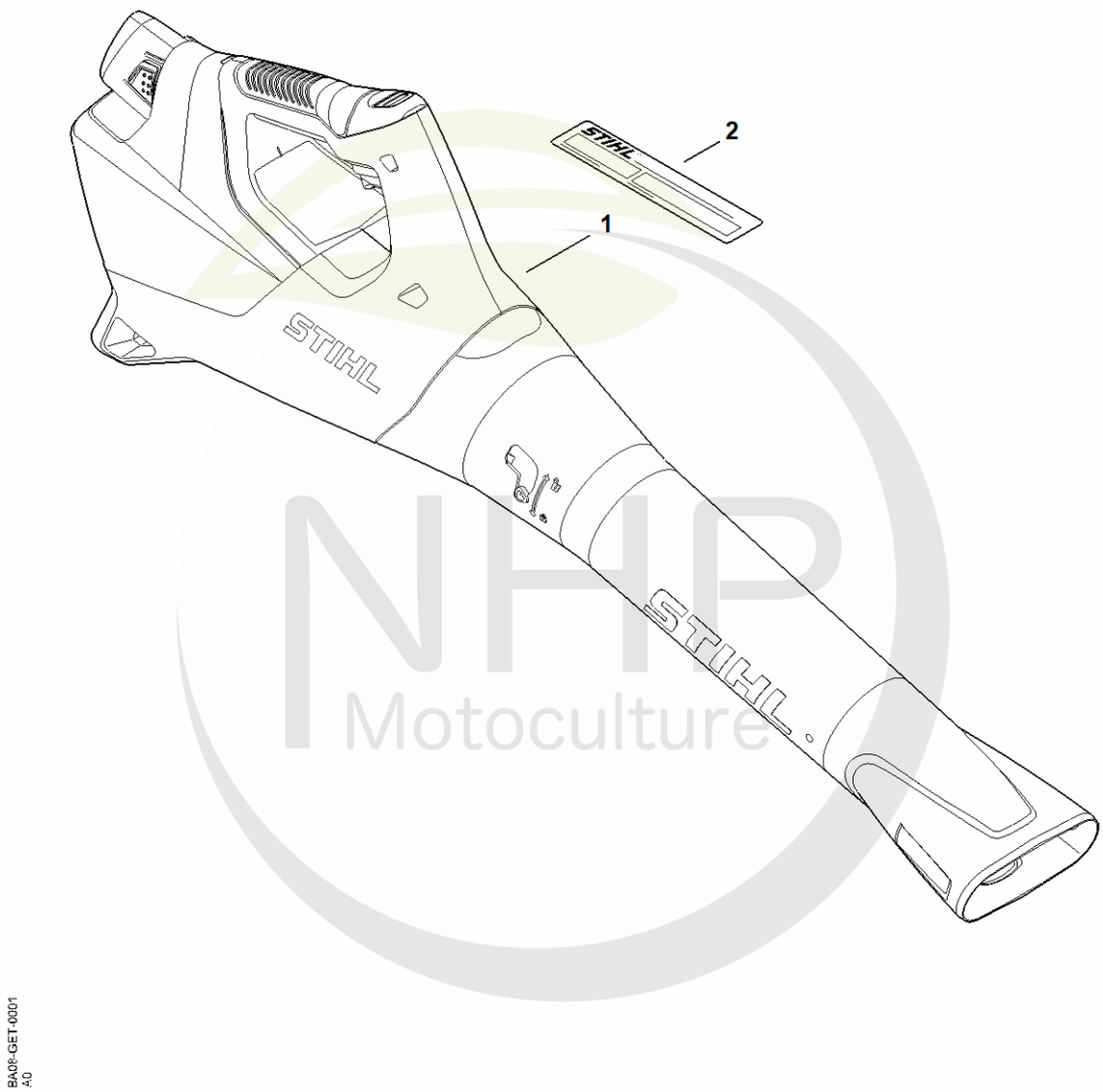

BA0E-GET-0001
A0

NHP Motoculture
Cultivez votre univers



CLIQUEZ SUR LES RÉFÉRENCES SOULIGNÉES

1 produit : accès direct à sa fiche NHP.
Plusieurs produits : recherche sur le site NHP.

1/1 références reliées au catalogue.

B - Numéro de machine

#	Numéro de pièce	Description	Quantité	Contient un ou plusieurs articles	Remarques
1		Emplacement du numéro de machine	1		
2	0000 967 3447	Plaque indicatrice Numéro de machine	1		

NHP
Motoculture
Cultivez votre univers