ÉCLATÉ INTERACTIF NHP MOTOCULTURE
Identifiez le repère, puis cliquez sur la référence soulignée.
Les références non soulignées ne sont pas retrouvées dans l'export.

BGA 56

Liste des pièces
18.03.2025
France, français

Table des matières

Carter de poignée, Moteur électrique, Turbine 2
Numéro de machine 4
Smart Connector 6
Couples de serrage 8

Cultivez votre univers



IDENTIFIEZ LE REPÈRE

Puis retrouvez la référence correspondante dans la nomenclature associée.

Ouvrir la nomenclature - page 3

Carter de poignée, Moteur électrique, Turbine

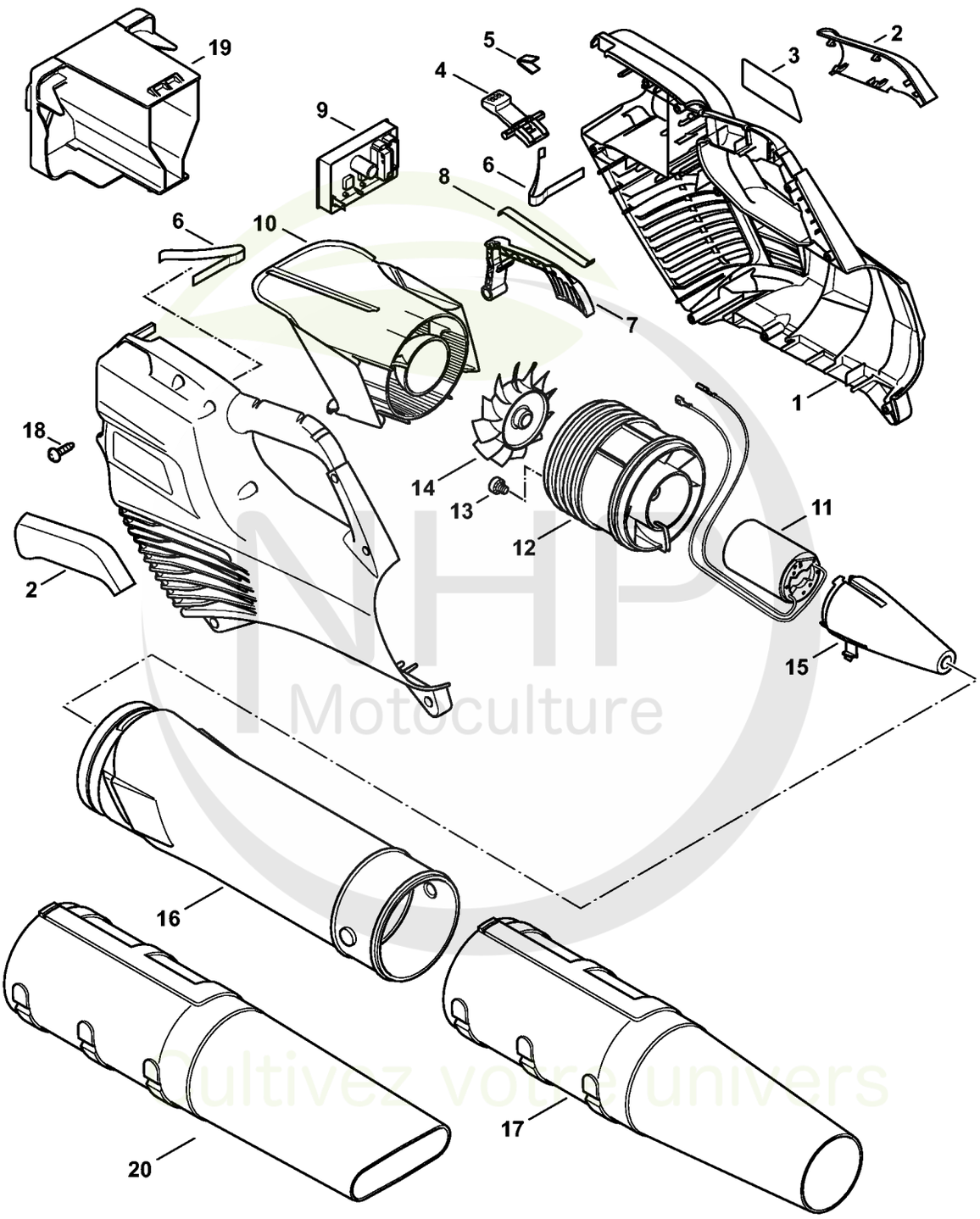

NHP Motoculture
Cultivez votre univers



CLIQUEZ SUR LES RÉFÉRENCES SOULIGNÉES

1 produit : accès direct à sa fiche NHP.
Plusieurs produits : recherche sur le site NHP.

20/20 références reliées au catalogue.

Carter de poignée, Moteur électrique, Turbine

#	Numéro de pièce	Description	Quantité	Contient un ou plusieurs articles	Remarques
1	4523 790 1004	Carter de poignée	1	2, 3	
2	4523 790 0600	Monture de poignée	1		
3	4523 967 4000	Pictogramme d'avertissement BGA	1		
4	4522 430 9800	Levier d'arrêt	1	4	
5	0000 997 2201	Ressort	1		
6	4522 791 3100	Ressort	2		
7	4523 435 2400	Levier de commande	1		
8	4523 435 8900	Ressort à lame	1		
9	4523 430 1400	Module électronique	1		
10	4523 761 1100	Cône d'entrée	1		
11	4523 600 0204	Moteur électrique	1	12 - 14	
12	4523 770 0600	Distributeur annulaire	1	14	
13	9022 341 0911	Vis cylindrique IS-M5x6	2		
14	4866 770 0401	Roue à aubes	1		
15	4866 761 0300	Cône de sortie	1		
16	4523 701 5400	Tube de soufflage	1		
17	4866 701 8300	Buse ronde droit	1		
18	9074 477 3025	Vis cylindrique IS-P4x16	9		
19	4520 602 0900	Couvercle	1		
20	4866 701 8301	Buse plate droit	1		

NHP Motoculture
Cultivez votre univers



IDENTIFIEZ LE REPÈRE

Puis retrouvez la référence correspondante dans la nomenclature associée.

Ouvrir la nomenclature - page 5

Numéro de machine

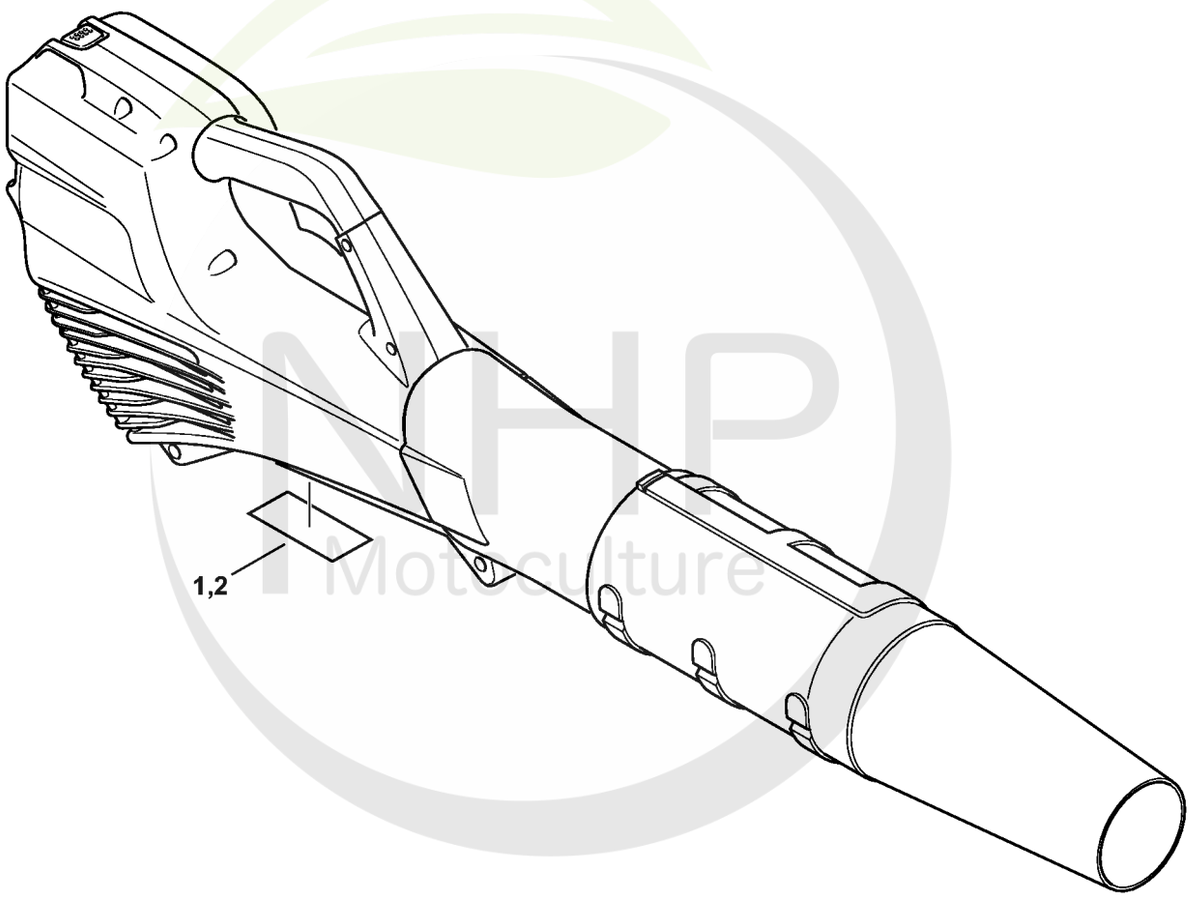

4523-GET-0005-A0

NHP Motoculture
Cultivez votre univers



CLIQUEZ SUR LES RÉFÉRENCES SOULIGNÉES

1 produit : accès direct à sa fiche NHP.
Plusieurs produits : recherche sur le site NHP.

1/1 références reliées au catalogue.

Numéro de machine

#	Numéro de pièce	Description	Quantité	Contient un ou plusieurs articles	Remarques
1		Emplacement du numéro de machine	1		
2	0000 967 3447	Plaque indicatrice Numéro de machine	1		

NHP Motoculture
Cultivez votre univers



IDENTIFIEZ LE REPÈRE

Puis retrouvez la référence correspondante dans la nomenclature associée.

Ouvrir la nomenclature - page 7

Smart Connector

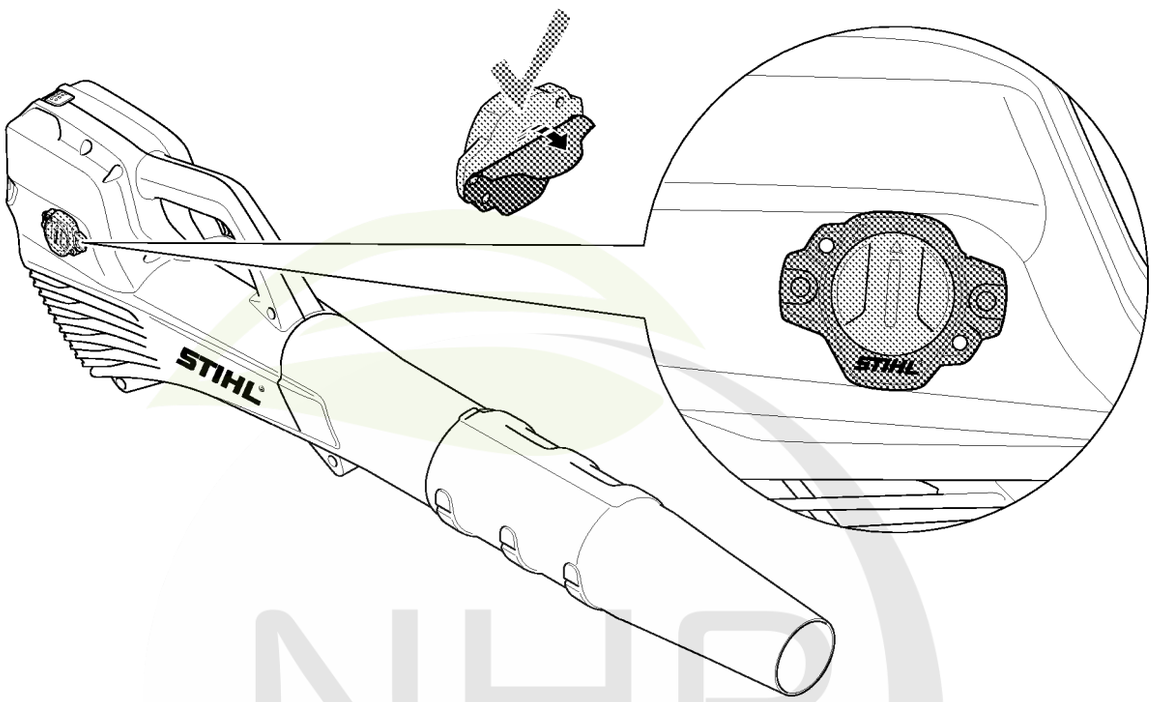

NHP
Motoculture
Cultivez votre univers



CLIQUEZ SUR LES RÉFÉRENCES SOULIGNÉES

1 produit : accès direct à sa fiche NHP.
Plusieurs produits : recherche sur le site NHP.

0/0 références reliées au catalogue.

Smart Connector

#	Numéro de pièce	Description	Quantité	Contient un ou plusieurs articles	Remarques
		Emplacement du Smart Connector	1		

NHP Motoculture
Cultivez votre univers



IDENTIFIEZ LE REPÈRE

Puis retrouvez la référence correspondante dans la nomenclature associée.

Ouvrir la nomenclature - page 9

Couples de serrage

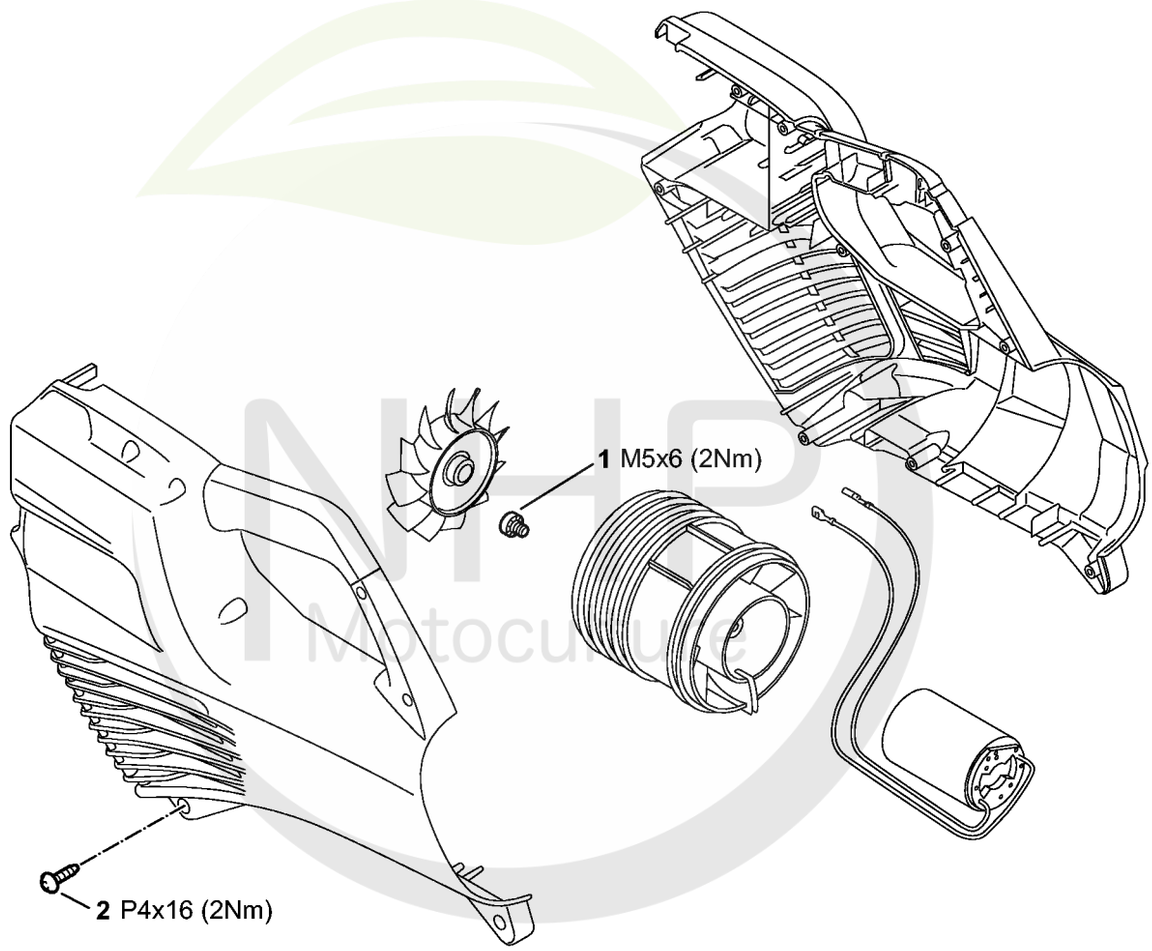

4523-GET-0002-A0

NHP Motoculture
Cultivez votre univers



CLIQUEZ SUR LES RÉFÉRENCES SOULIGNÉES

1 produit : accès direct à sa fiche NHP.
Plusieurs produits : recherche sur le site NHP.

2/2 références reliées au catalogue.

Couples de serrage

#	Numéro de pièce	Description	Quantité	Contient un ou plusieurs articles	Remarques
1	9022 341 0911	Vis cylindrique IS-M5x6	2		Garnie de microcapsules d'agent de blocage de filetage, à denture indesserrable
2	9074 477 3025	Vis cylindrique IS-P4x16	9		

NHP Motoculture
Cultivez votre univers