ÉCLATÉ INTERACTIF NHP MOTOCULTURE
Identifiez le repère, puis cliquez sur la référence soulignée.
Les références non soulignées ne sont pas retrouvées dans l'export.

# BGA 57

**Liste des pièces**
**18.03.2025**
**France, français**

## Table des matières

Pièces de rechange BGA 57 ..... 2
Numéro de machine ..... 4
Consommables et matières auxiliaires ..... 6

Cultivez votre univers




## IDENTIFIEZ LE REPÈRE

Puis retrouvez la référence correspondante dans la nomenclature associée.

**Ouvrir la nomenclature - page 3**

# Pièces de rechange BGA 57

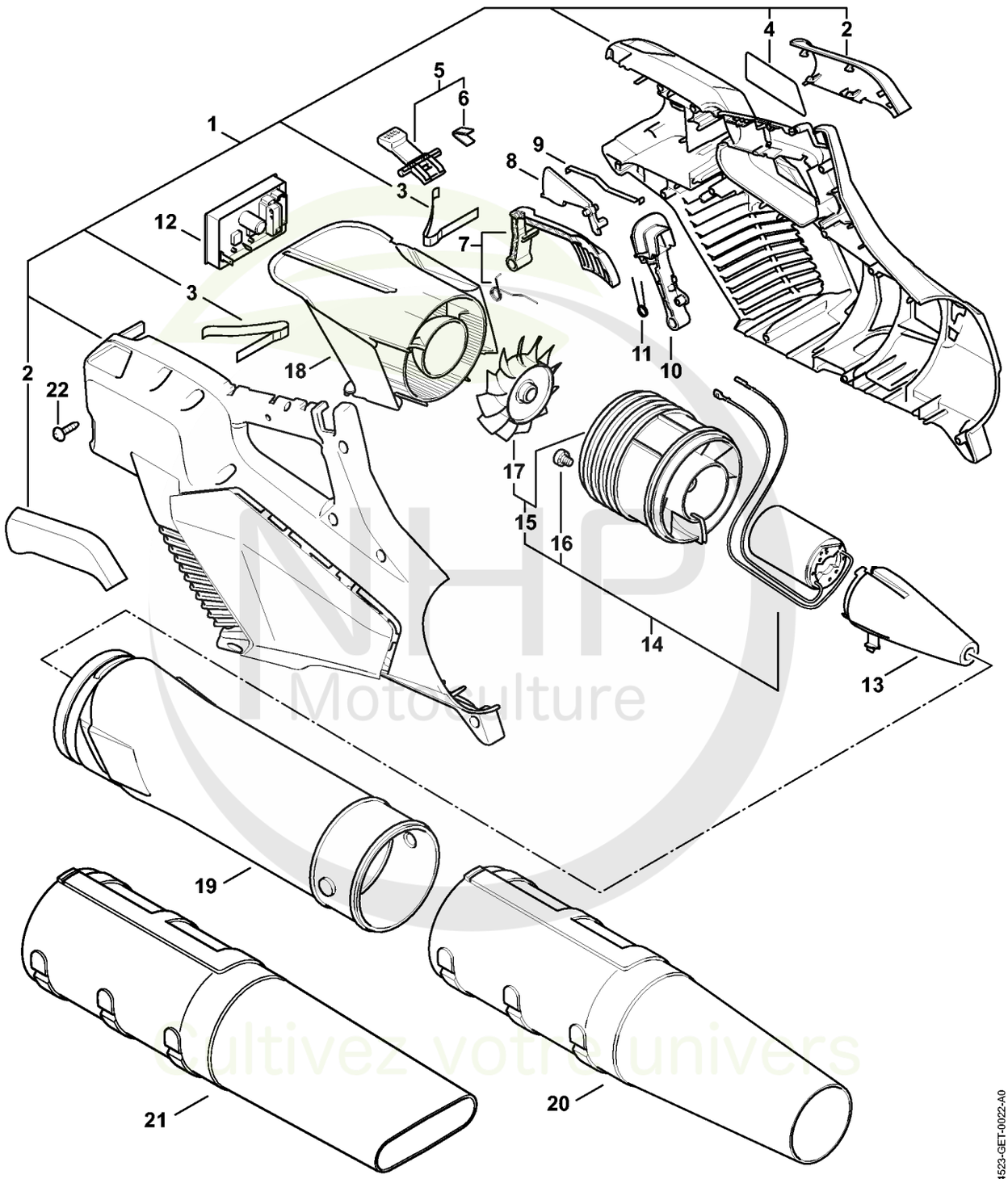


NHP Motoculture
Cultivez votre univers




**CLIQUEZ SUR LES RÉFÉRENCES SOULIGNÉES**

1 produit : accès direct à sa fiche NHP.
Plusieurs produits : recherche sur le site NHP.

22/22 références reliées au catalogue.

# Pièces de rechange BGA 57

| # | Numéro de pièce | Description | Quantité | Contient un ou plusieurs articles | Remarques |
|---|---|---|---|---|---|
| 1 | 4523 790 1014 | Carter de poignée | 1 | 2 - 4 | |
| 2 | 4523 790 0601 | Monture de poignée | 1 | | |
| 3 | 4522 791 3100 | Ressort | 2 | | |
| 4 | 4523 967 4000 | Pictogramme d'avertissement BGA | 1 | | |
| 5 | 4522 430 9800 | Levier d'arrêt | 1 | 6 | |
| 6 | 0000 997 2201 | Ressort | 1 | | |
| 7 | 4523 430 2100 | Levier de commande | 1 | | |
| 8 | 4523 435 6310 | Blocage de gâchette de commande | 1 | | |
| 9 | 4523 435 8911 | Ressort à lame | 1 | | |
| 10 | 4523 435 7305 | Levier d'arrêt | 1 | | |
| 11 | 4523 998 0410 | Ressort coudé | 2 | | |
| 12 | 4523 430 1411 | Module électronique | 1 | | |
| 13 | 4866 761 0300 | Cône de sortie | 1 | | |
| 14 | 4523 600 0204 | Moteur électrique | 1 | 15 - 17 | |
| 15 | 4523 770 0600 | Distributeur annulaire | 1 | 17 | |
| 16 | 9022 341 0911 | Vis cylindrique IS-M5x6 | 2 | | Garnie de microcapsules d'agent de blocage de filetage, à denture indesserrable |
| 17 | 4866 770 0401 | Roue à aubes | 1 | | |
| 18 | 4523 761 1105 | Cône d'entrée | 1 | | |
| 19 | 4523 701 5400 | Tube de soufflage | 1 | | |
| 20 | 4866 701 8300 | Buse ronde droit | 1 | | |
| 21 | 4866 701 8301 | Buse plate droit | 1 | | |
| 22 | 9074 477 3025 | Vis cylindrique IS-P4x16 | 9 | | |

NHP Motoculture
Cultivez votre univers




## IDENTIFIEZ LE REPÈRE

Puis retrouvez la référence correspondante dans la nomenclature associée.

**Ouvrir la nomenclature - page 5**

# Numéro de machine

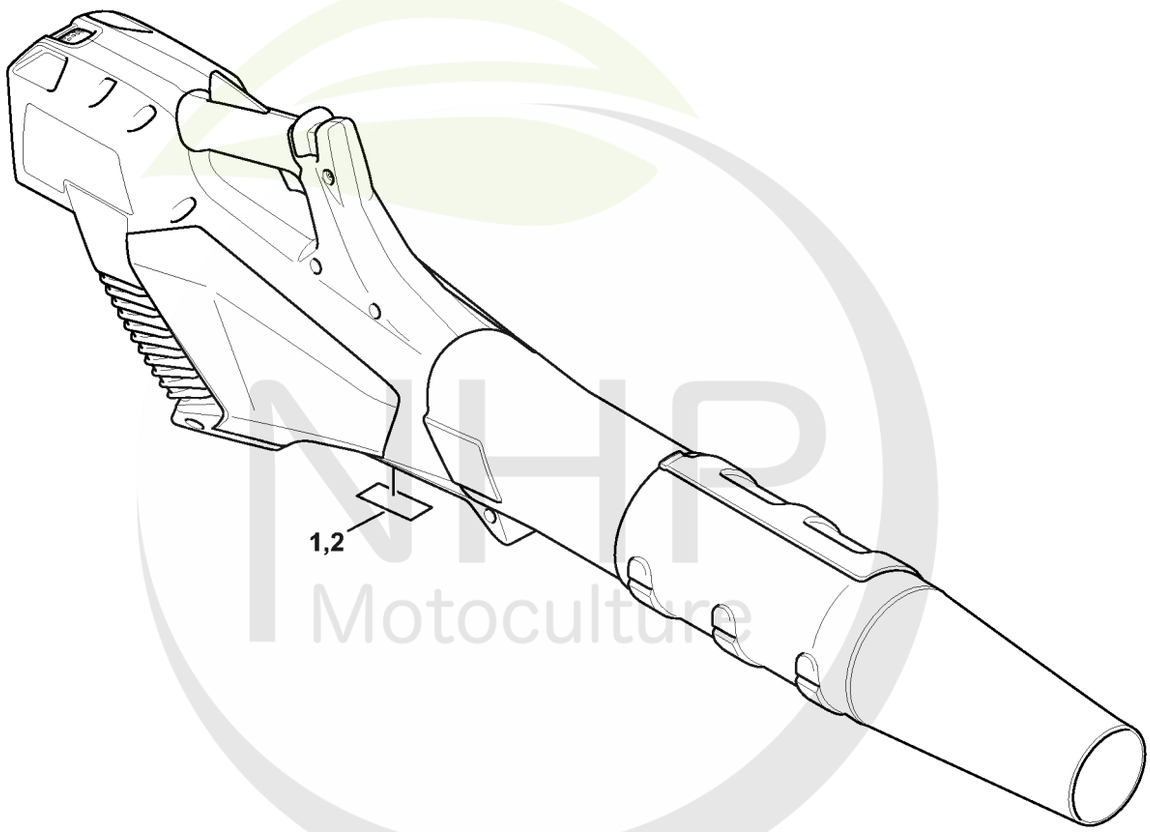


NHP Motoculture
Cultivez votre univers

4523-GET-0011-A0




**CLIQUEZ SUR LES RÉFÉRENCES SOULIGNÉES**

1 produit : accès direct à sa fiche NHP.
Plusieurs produits : recherche sur le site NHP.

1/1 références reliées au catalogue.

# Numéro de machine

| # | Numéro de pièce | Description | Quantité | Contient un ou plusieurs articles | Remarques |
|---|---|---|---|---|---|
| 1 | | Emplacement du numéro de machine | 1 | | |
| 2 | 0000 967 3447 | Plaque indicatrice Numéro de machine | 1 | | |

NHP Motoculture
Cultivez votre univers




## IDENTIFIEZ LE REPÈRE

Puis retrouvez la référence correspondante dans la nomenclature associée.

**Ouvrir la nomenclature - page 7**

# Consommables et matières auxiliaires

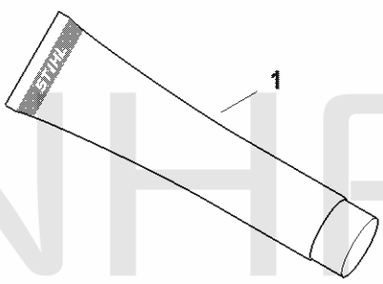


0000-GET-0157-A0

NHP Motoculture
Cultivez votre univers




**CLIQUEZ SUR LES RÉFÉRENCES SOULIGNÉES**

1 produit : accès direct à sa fiche NHP.
Plusieurs produits : recherche sur le site NHP.

12/12 références reliées au catalogue.

# Consommables et matières auxiliaires

| # | Numéro de pièce | Description | Quantité | Contient un ou plusieurs articles | Remarques |
|---|---|---|---|---|---|
| 1 | 0781 120 1021 | Graisse universelle (tube de 40 g) | 1 | | |
| 1 | 0781 120 1021 | Graisse universelle (tube de 40 g) | 1 | | |
| 1 | 0781 120 1021 | Graisse universelle (tube de 40 g) | 1 | | |
| 1 | 0781 120 1021 | Graisse universelle (tube de 40 g) | 1 | | |
| 1 | 0781 120 1109 | Graisse universelle (tube de 80 g) | 1 | | |
| 1 | 0781 120 1109 | Graisse universelle (tube de 80 g) | 1 | | |
| 1 | 0781 120 1109 | Graisse universelle (tube de 80 g) | 1 | | |
| 1 | 0781 120 1109 | Graisse universelle (tube de 80 g) | 1 | | |
| 1 | 0781 120 1110 | Graisse multifonctionnelle 225 g | 1 | | |
| 1 | 0781 120 1110 | Graisse multifonctionnelle 225 g | 1 | | |
| 1 | 0781 120 1110 | Graisse multifonctionnelle 225 g | 1 | | |
| 1 | 0781 120 1110 | Graisse multifonctionnelle 225 g | 1 | | |

NHP Motoculture
Cultivez votre univers