ÉCLATÉ INTERACTIF NHP MOTOCULTURE
Identifiez le repère, puis cliquez sur la référence soulignée.
Les références non soulignées ne sont pas retrouvées dans l'export.

BGA 60

Liste des pièces
18.03.2025
France, français

Table des matières

Pièces de rechange 2
Numéro de machine 4

Cultivez votre univers



IDENTIFIEZ LE REPÈRE

Puis retrouvez la référence correspondante dans la nomenclature associée.

Ouvrir la nomenclature - page 3

Pièces de rechange

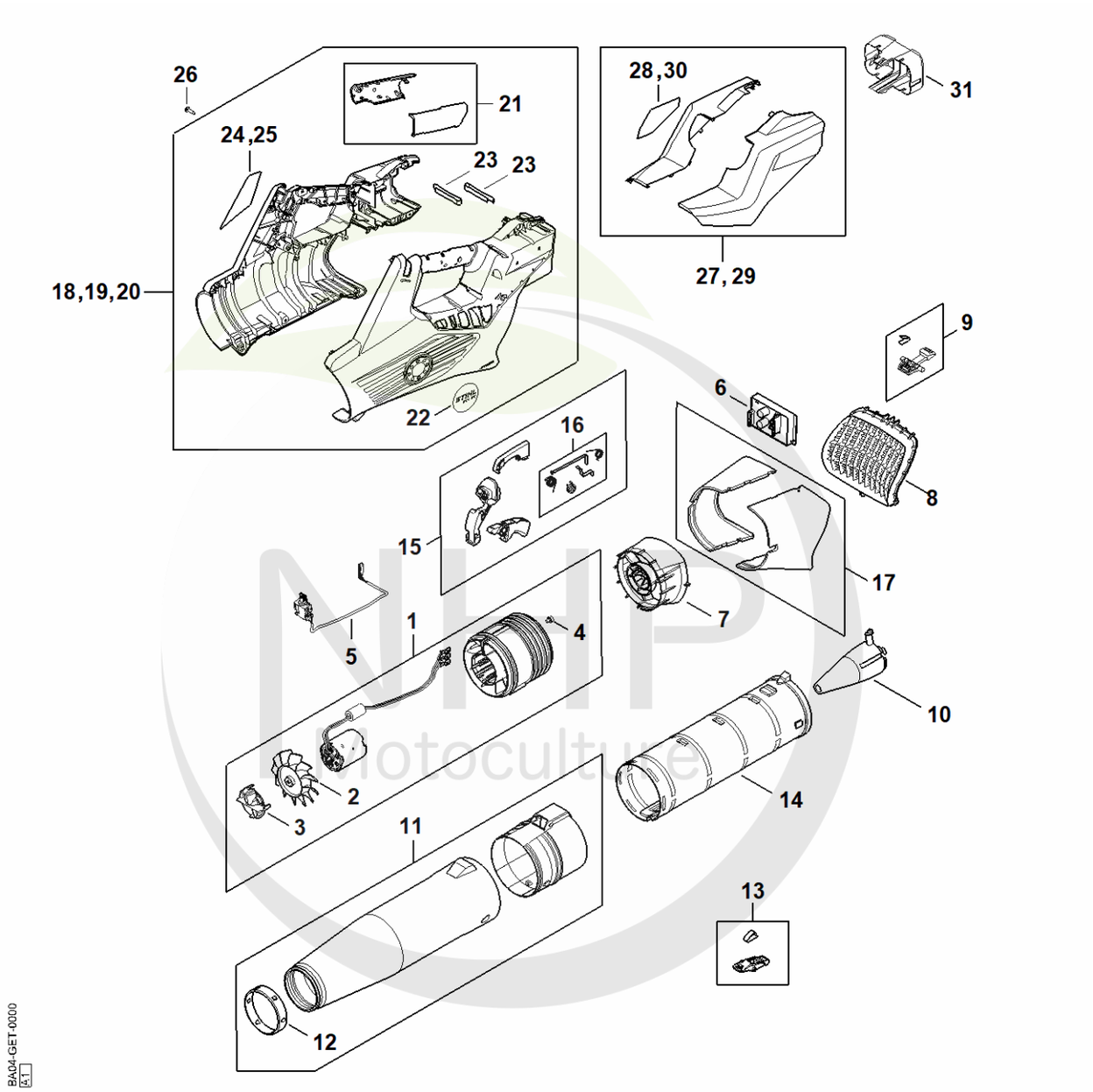

NHP Motoculture
Cultivez votre univers



CLIQUEZ SUR LES RÉFÉRENCES SOULIGNÉES

1 produit : accès direct à sa fiche NHP.
Plusieurs produits : recherche sur le site NHP.

24/24 références reliées au catalogue.

Pièces de rechange

#	Numéro de pièce	Description	Quantité	Contient un ou plusieurs articles	Remarques
1	BA04 600 0201	Moteur électrique	1	2 - 4	
2	4866 770 0401	Roue à aubes	1		
3	BA02 602 0400	Recouvrement	1		
4	9022 341 0911	Vis cylindrique IS-M5x6	2		
5	BA04 430 0500	Commutateur	1		
6	BA04 430 1400	Module électronique	1		
7	BA04 761 1100	Cône d'entrée	1		
8	BA04 706 8000	Grille de protection	1		
9	FA04 430 9800	Levier d'arrêt	1		
10	BA04 761 0300	Cône de sortie	1		
11	BA04 710 6200	Buse ronde	1	12	
12	BA01 768 1100	Anneau métallique	1		
13	BA01 490 1600	Levier d'encliquetage	1		
14	BA04 701 5400	Tube de soufflage	1		
15	BA04 007 3800	Jeu d'éléments de commande	1	16	
16	BA04 007 1300	Jeu de pièces de fixation	1		
17	BA04 007 1000	Jeu de garnitures insonorisantes	1		
18	BA04 790 1001	Carter de poignée	1	21 - 23	
21	BA04 790 0600	Monture de poignée	1		
22	BA04 967 1500	Plaque matricule BGA 60	1		
23	4522 791 3100	Ressort	2		
26	9074 477 3025	Vis cylindrique IS-P4x16	10		
27	BA04 790 5101	Recouvrement	1	28	
28	BA04 967 7400	Pictogramme d'avertissement	1		

NHP Motoculture
Cultivez votre univers



IDENTIFIEZ LE REPÈRE

Puis retrouvez la référence correspondante dans la nomenclature associée.

Ouvrir la nomenclature - page 5

Numéro de machine

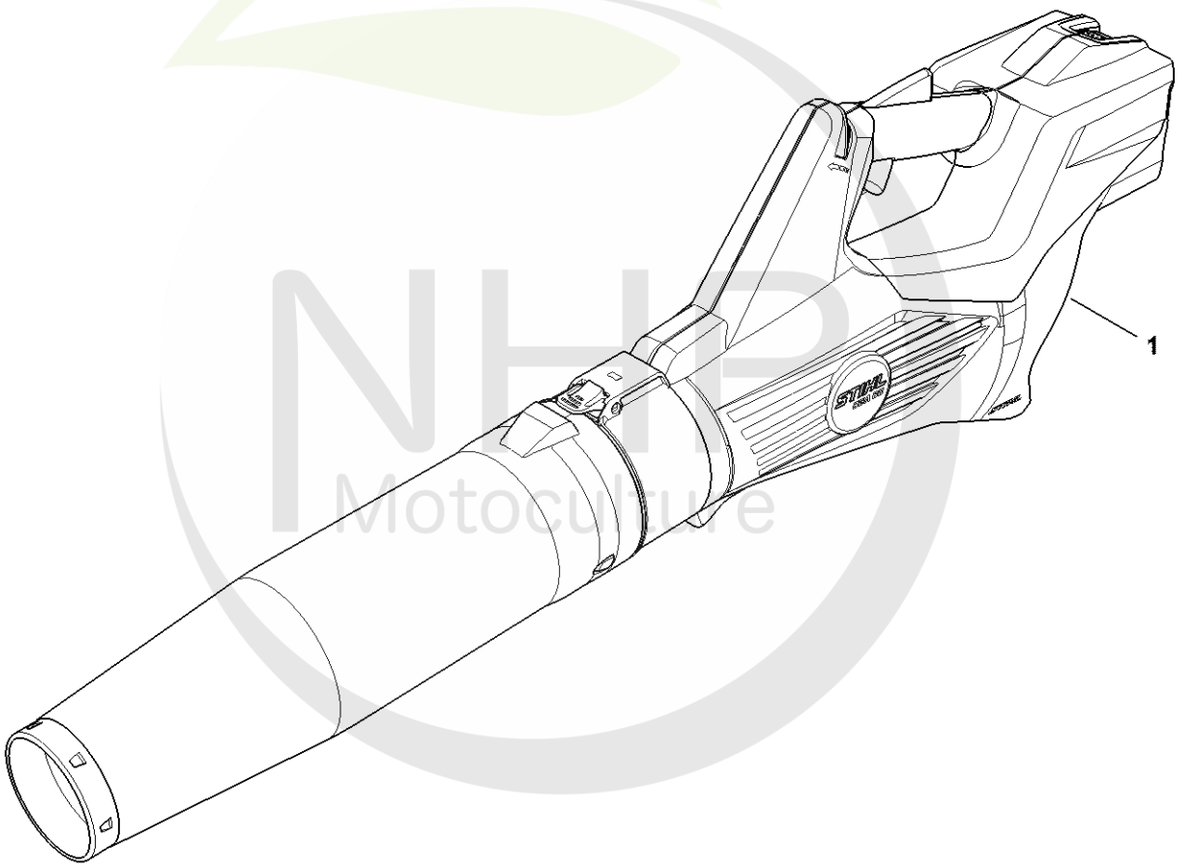

BA04-GET-0001-A0

NHP Motoculture
Cultivez votre univers



CLIQUEZ SUR LES RÉFÉRENCES SOULIGNÉES

1 produit : accès direct à sa fiche NHP.
Plusieurs produits : recherche sur le site NHP.

0/0 références reliées au catalogue.

Numéro de machine

#	Numéro de pièce	Description	Quantité	Contient un ou plusieurs articles	Remarques
1		Emplacement du numéro de machine	1		

NHP
Motoculture
Cultivez votre univers