ÉCLATÉ INTERACTIF NHP MOTOCULTURE
Identifiez le repère, puis cliquez sur la référence soulignée.
Les références non soulignées ne sont pas retrouvées dans l'export.

BGA 85

Liste des pièces
18.03.2025
France, français

Table des matières

Carter de poignée, recouvrement 2
Moteur électrique, turbine 4
Carter de turbine, module électronique 6
Tube de soufflage, accessoires 8
Harnais 10
Numéro de machine 12
Consommables et matières auxiliaires 14

Cultivez votre univers



IDENTIFIEZ LE REPÈRE

Puis retrouvez la référence correspondante dans la nomenclature associée.

Ouvrir la nomenclature - page 3

Carter de poignée, recouvrement

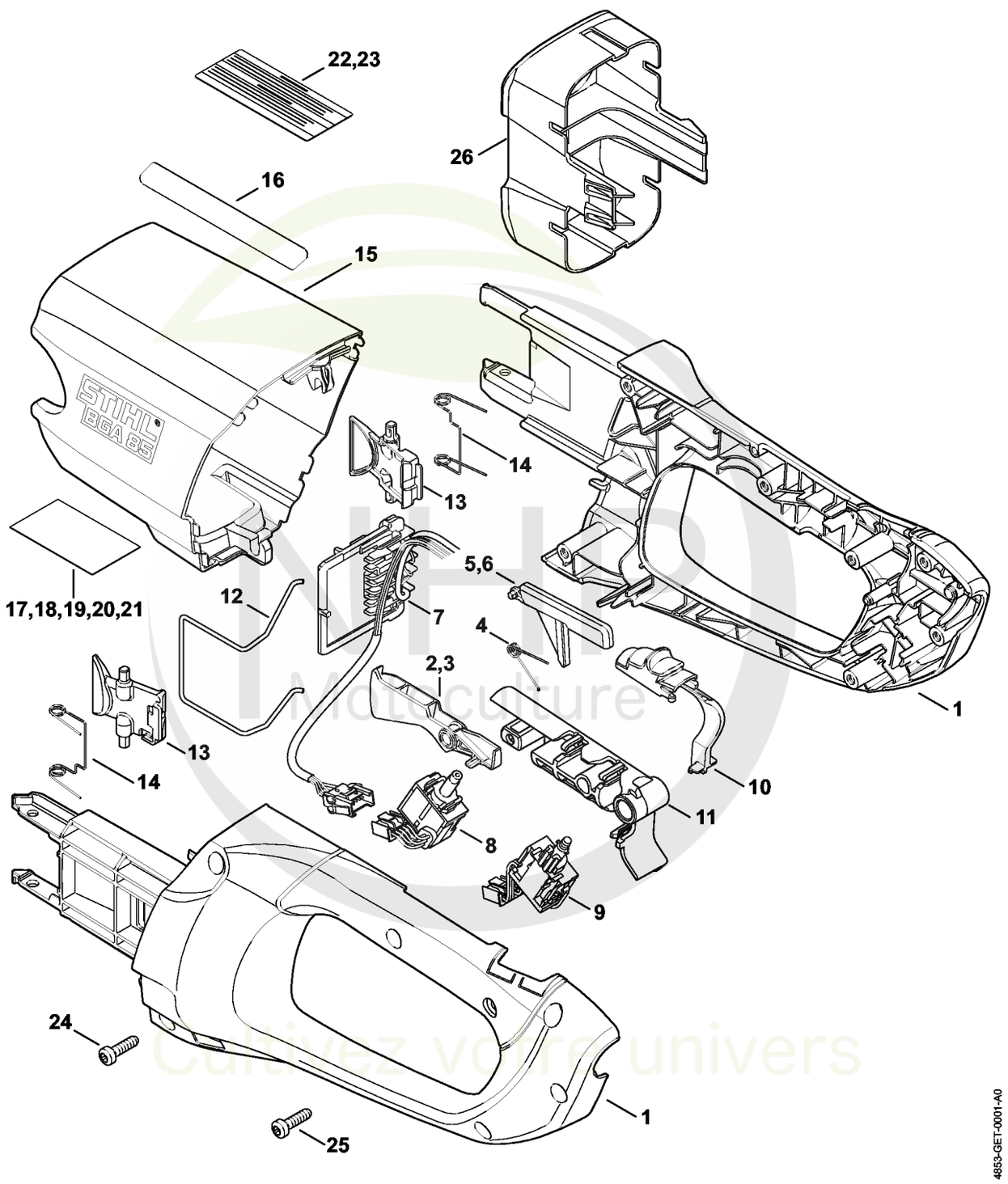

Cultivez votre univers



CLIQUEZ SUR LES RÉFÉRENCES SOULIGNÉES

1 produit : accès direct à sa fiche NHP.
Plusieurs produits : recherche sur le site NHP.

21/26 références reliées au catalogue.

Carter de poignée, recouvrement

#	Numéro de pièce	Description	Quantité	Contient un ou plusieurs articles	Remarques
1	4852 790 1050	Carter de poignée	1	2, 4, 5, 11, 25	
2	4852 435 2402	Levier de commande	1		
3	4852 435 2401	Levier de commande	1		
4	0000 998 0406	Ressort coudé	1		
5	4852 435 6302	Blocage de gâchette de commande	1		
6	4852 435 6300	Blocage de gâchette de commande	1		
7	4853 440 3000	Faisceau de câbles	1		
8	4852 430 0502	Commutateur	1		
9	4852 430 0500	Interrupteur	1		
10	4852 435 2800	Levier d'encliquetage	1		
11	4853 792 7801	Pièce de raccordement	1		
12	4851 791 3100	Ressort	1		
13	4852 435 7301	Levier d'arrêt	2		
14	0000 998 0405	Ressort coudé	2		
15	4853 600 3501	Recouvrement BGA 85	1	16	
16	0000 967 4043	Pictogramme d'avertissement BGA	1		
17	4853 967 1800	Plaque caractéristique BGA 85	1		Europe
18	4853 967 1801	Plaque caractéristique BGA 85	1		USA
19	4853 967 1802	Plaque caractéristique BGA 85	1		CDN
20	4853 967 1803	Plaque caractéristique BGA 85	1		Europe de l'Est
21	4853 967 1804	Plaque caractéristique BGA 85	1		J
22	4853 967 4000	Plaque indicatrice	1		USA
23	4852 967 4001	Plaque indicatrice	1		CDN
24	9074 477 4132	Vis cylindrique IS-P5x18	6		
25	9074 477 4132	Vis cylindrique IS-P5x18	1		
26	4850 602 0900	Couvercle	1		USA, CDN

NHP Motoculture
Cultivez votre univers



IDENTIFIEZ LE REPÈRE

Puis retrouvez la référence correspondante dans la nomenclature associée.

Ouvrir la nomenclature - page 5

Moteur électrique, turbine

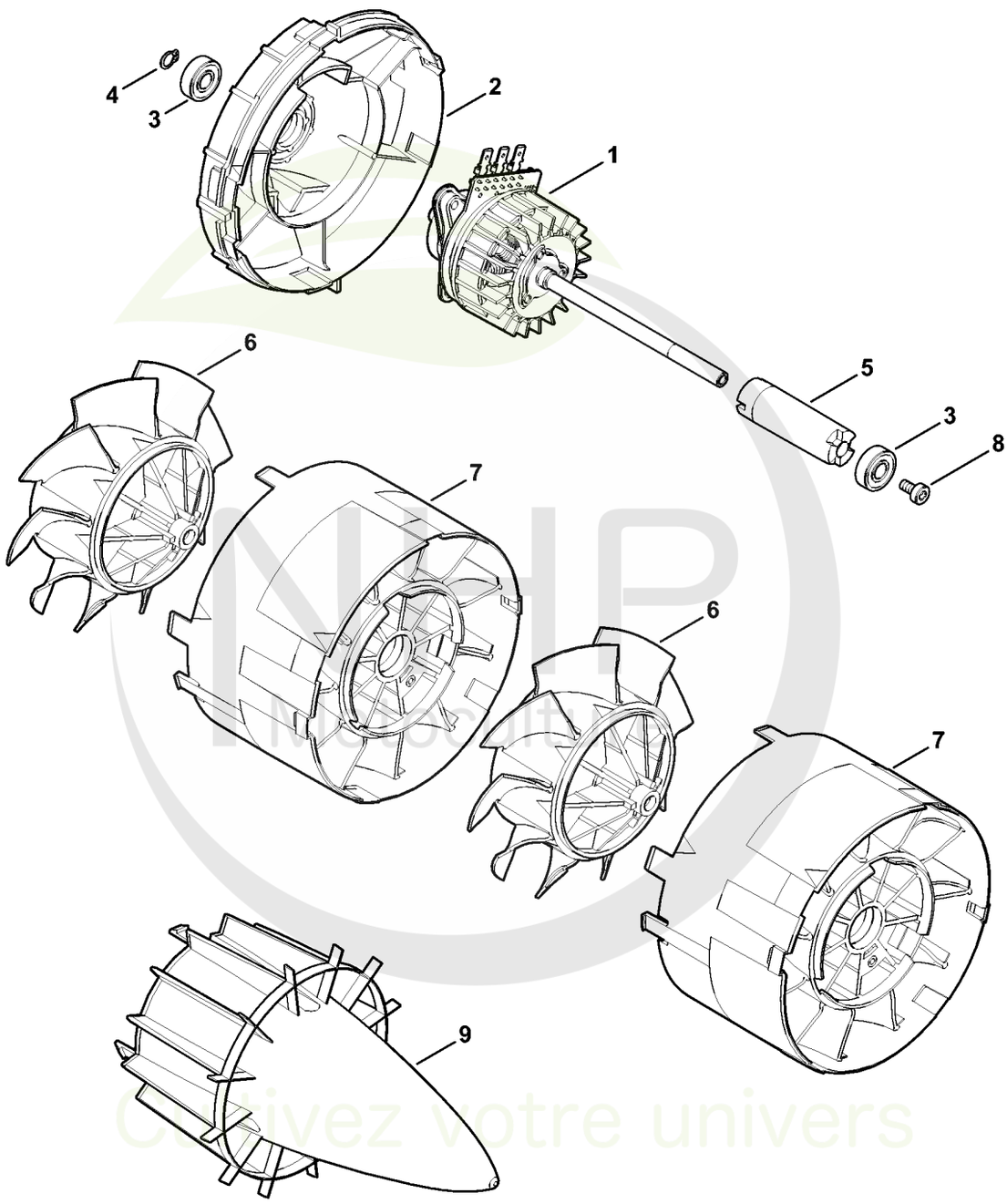

9927ET001 GM

Cultivez votre univers



CLIQUEZ SUR LES RÉFÉRENCES SOULIGNÉES

1 produit : accès direct à sa fiche NHP.
Plusieurs produits : recherche sur le site NHP.

9/9 références reliées au catalogue.

Moteur électrique, turbine

#	Numéro de pièce	Description	Quantité	Contient un ou plusieurs articles	Remarques
1	4853 600 0200	Moteur électrique	1		
2	4853 761 1100	Cône d'entrée	1		
3	9503 003 9642	Roulement rainuré à billes 608-2RS	2		
4	9455 621 0570	Circlip 8x0,8	1		
5	4853 764 4200	Entraîneur	1		
6	4853 761 0100	Roue à aubes	2		
7	4853 761 0200	Distributeur annulaire	2		
8	9022 399 0950	Vis cylindrique IS M5x10	1		
9	4853 761 0300	Cône de sortie	1		

NHP Motoculture
Cultivez votre univers



IDENTIFIEZ LE REPÈRE

Puis retrouvez la référence correspondante dans la nomenclature associée.

Ouvrir la nomenclature - page 7

Carter de turbine, module électronique

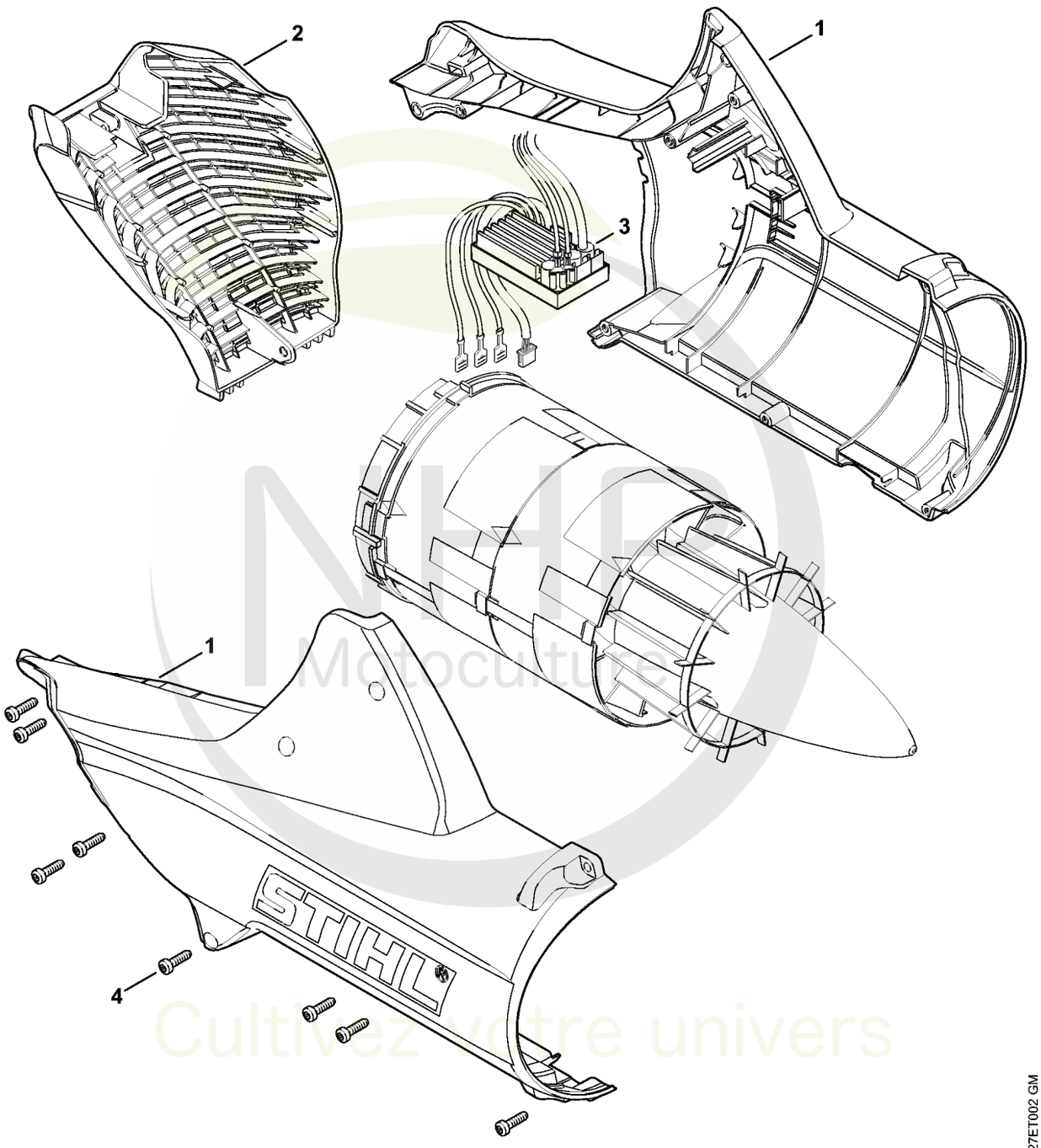

9927ET002 GM

NHP Motoculture
Cultivez votre univers



CLIQUEZ SUR LES RÉFÉRENCES SOULIGNÉES

1 produit : accès direct à sa fiche NHP.
Plusieurs produits : recherche sur le site NHP.

4/4 références reliées au catalogue.

Carter de turbine, module électronique

#	Numéro de pièce	Description	Quantité	Contient un ou plusieurs articles	Remarques
1	4853 700 4102	Carter de turbine	1		
2	4853 706 8000	Grille de protection	1		
3	4853 430 1400	Module électronique	1		
4	9074 477 4132	Vis cylindrique IS-P5x18	8		

NHP
Motoculture
Cultivez votre univers



IDENTIFIEZ LE REPÈRE

Puis retrouvez la référence correspondante dans la nomenclature associée.

Ouvrir la nomenclature - page 9

Tube de soufflage, accessoires

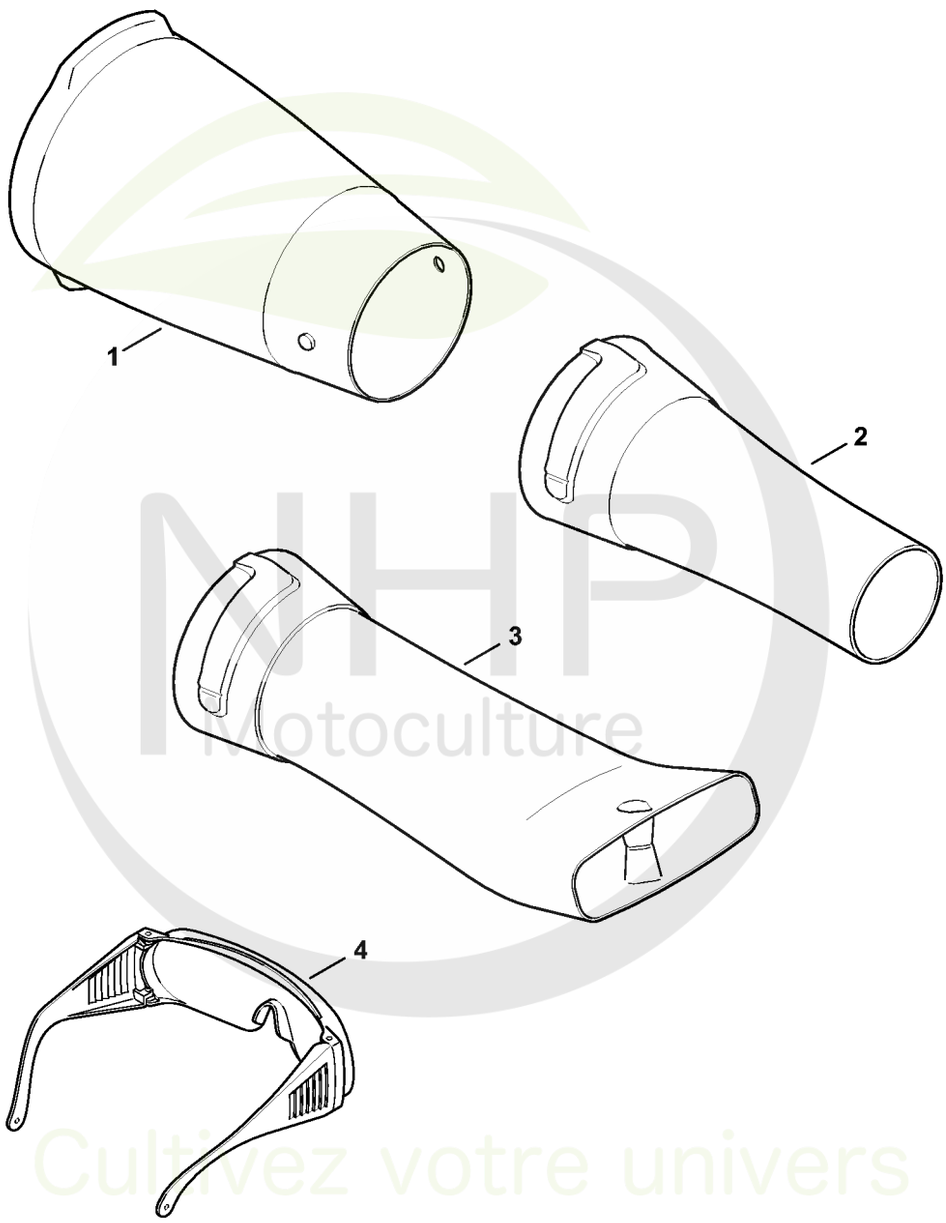

9927ET003 GM

NHP Motoculture
Cultivez votre univers



CLIQUEZ SUR LES RÉFÉRENCES SOULIGNÉES

1 produit : accès direct à sa fiche NHP.
Plusieurs produits : recherche sur le site NHP.

3/4 références reliées au catalogue.

Tube de soufflage, accessoires

#	Numéro de pièce	Description	Quantité	Contient un ou plusieurs articles	Remarques
1	4606 701 5400	Tube de soufflage	1		
2	4606 701 8300	Buse ronde droit	1		
3	4606 701 8301	Buse plate coudé	1		
4	0000 884 0307	Lunettes de protection	1		pas pour Argentine

NHP Motoculture
Cultivez votre univers



IDENTIFIEZ LE REPÈRE

Puis retrouvez la référence correspondante dans la nomenclature associée.

Ouvrir la nomenclature - page 11

Harnais

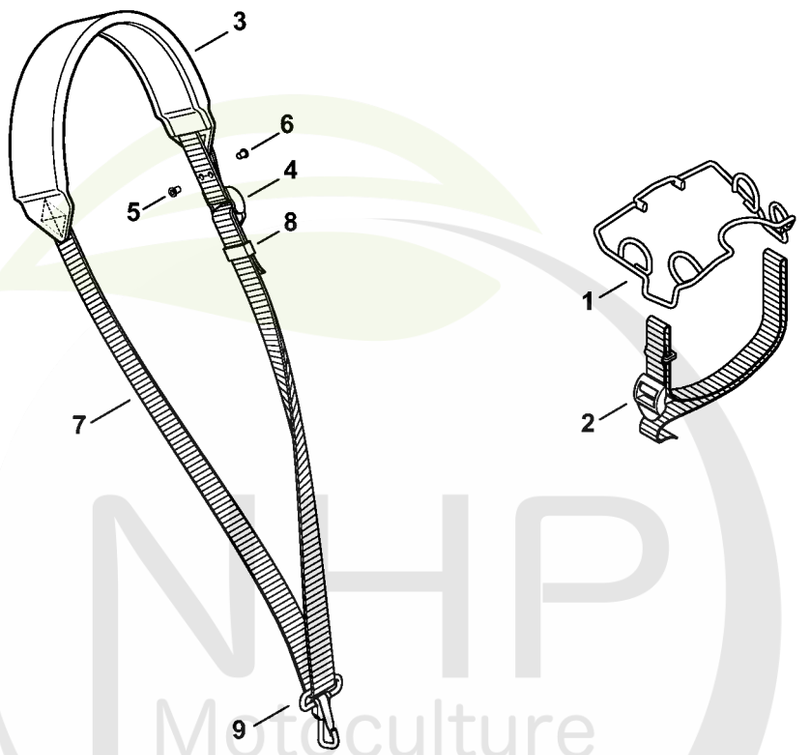

9927ET010 SC

NHP Motoculture
Cultivez votre univers



CLIQUEZ SUR LES RÉFÉRENCES SOULIGNÉES

1 produit : accès direct à sa fiche NHP.
Plusieurs produits : recherche sur le site NHP.

9/9 références reliées au catalogue.

Harnais

#	Numéro de pièce	Description	Quantité	Contient un ou plusieurs articles	Remarques
1	4853 710 9000	Harnais	1	2 - 9	
2	4853 710 6500	Courroie	1		
3	4119 710 9012	Harnais	1	4 - 9	
4	4203 792 7200	Boucle de réglage	3		
5	9408 021 4530	Rivet, partie à riveter 4x8x6	1		(quantité suivant besoin)
6	9409 021 4420	Rivet, partie tête 4x8	1		(quantité suivant besoin)
7		Sangle 25 mm x 1,86 m	1		
	0000 930 2241	Sangle 25 mm x 10 m	1		
8	4119 718 6320	Boucle de réglage	1		
9	4119 710 6900	Mousqueten	1		

NHP Motoculture
Cultivez votre univers



IDENTIFIEZ LE REPÈRE

Puis retrouvez la référence correspondante dans la nomenclature associée.

Ouvrir la nomenclature - page 13

Numéro de machine

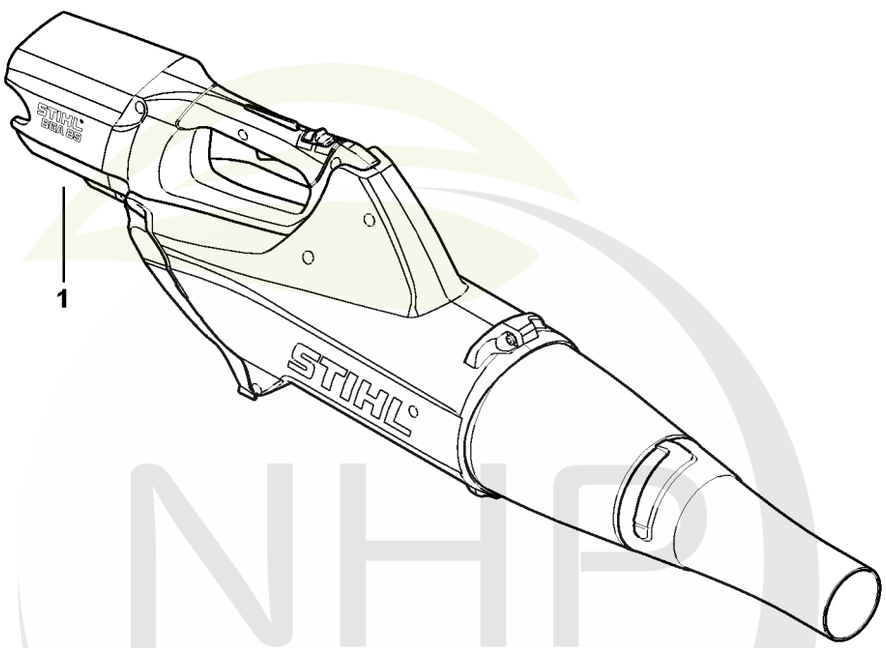

9927ET007 SC

NHP Motoculture
Cultivez votre univers



CLIQUEZ SUR LES RÉFÉRENCES SOULIGNÉES

1 produit : accès direct à sa fiche NHP.
Plusieurs produits : recherche sur le site NHP.

0/0 références reliées au catalogue.

Numéro de machine

#	Numéro de pièce	Description	Quantité	Contient un ou plusieurs articles	Remarques
1		Emplacement du numéro de machine	1		

NHP
Motoculture
Cultivez votre univers



IDENTIFIEZ LE REPÈRE

Puis retrouvez la référence correspondante dans la nomenclature associée.

Ouvrir la nomenclature - page 15

Consommables et matières auxiliaires

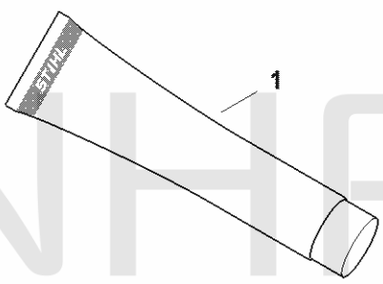

0000-GET-0157-A0

NHP Motoculture
Cultivez votre univers



CLIQUEZ SUR LES RÉFÉRENCES SOULIGNÉES

1 produit : accès direct à sa fiche NHP.
Plusieurs produits : recherche sur le site NHP.

12/12 références reliées au catalogue.

Consommables et matières auxiliaires

#	Numéro de pièce	Description	Quantité	Contient un ou plusieurs articles	Remarques
1	0781 120 1021	Graisse universelle (tube de 40 g)	1		
1	0781 120 1021	Graisse universelle (tube de 40 g)	1		
1	0781 120 1021	Graisse universelle (tube de 40 g)	1		
1	0781 120 1021	Graisse universelle (tube de 40 g)	1		
1	0781 120 1109	Graisse universelle (tube de 80 g)	1		
1	0781 120 1109	Graisse universelle (tube de 80 g)	1		
1	0781 120 1109	Graisse universelle (tube de 80 g)	1		
1	0781 120 1109	Graisse universelle (tube de 80 g)	1		
1	0781 120 1110	Graisse multifonctionnelle 225 g	1		
1	0781 120 1110	Graisse multifonctionnelle 225 g	1		
1	0781 120 1110	Graisse multifonctionnelle 225 g	1		
1	0781 120 1110	Graisse multifonctionnelle 225 g	1		

NHP Motoculture
Cultivez votre univers