ÉCLATÉ INTERACTIF NHP MOTOCULTURE
Identifiez le repère, puis cliquez sur la référence soulignée.
Les références non soulignées ne sont pas retrouvées dans l'export.

# BGE 81

**Liste des pièces**
**18.03.2025**
**France, français**

## Table des matières

BGE 81: Moteur électrique, Carter de turbine ..... 2
Buse, Dispositif d'aspiration ..... 4
Nettoyeur de gouttières ..... 6
Numéro de machine ..... 8
Consommables et matières auxiliaires ..... 10

Cultivez votre univers




## IDENTIFIEZ LE REPÈRE

Puis retrouvez la référence correspondante dans la nomenclature associée.

**Ouvrir la nomenclature - page 3**

# BGE 81: Moteur électrique, Carter de turbine

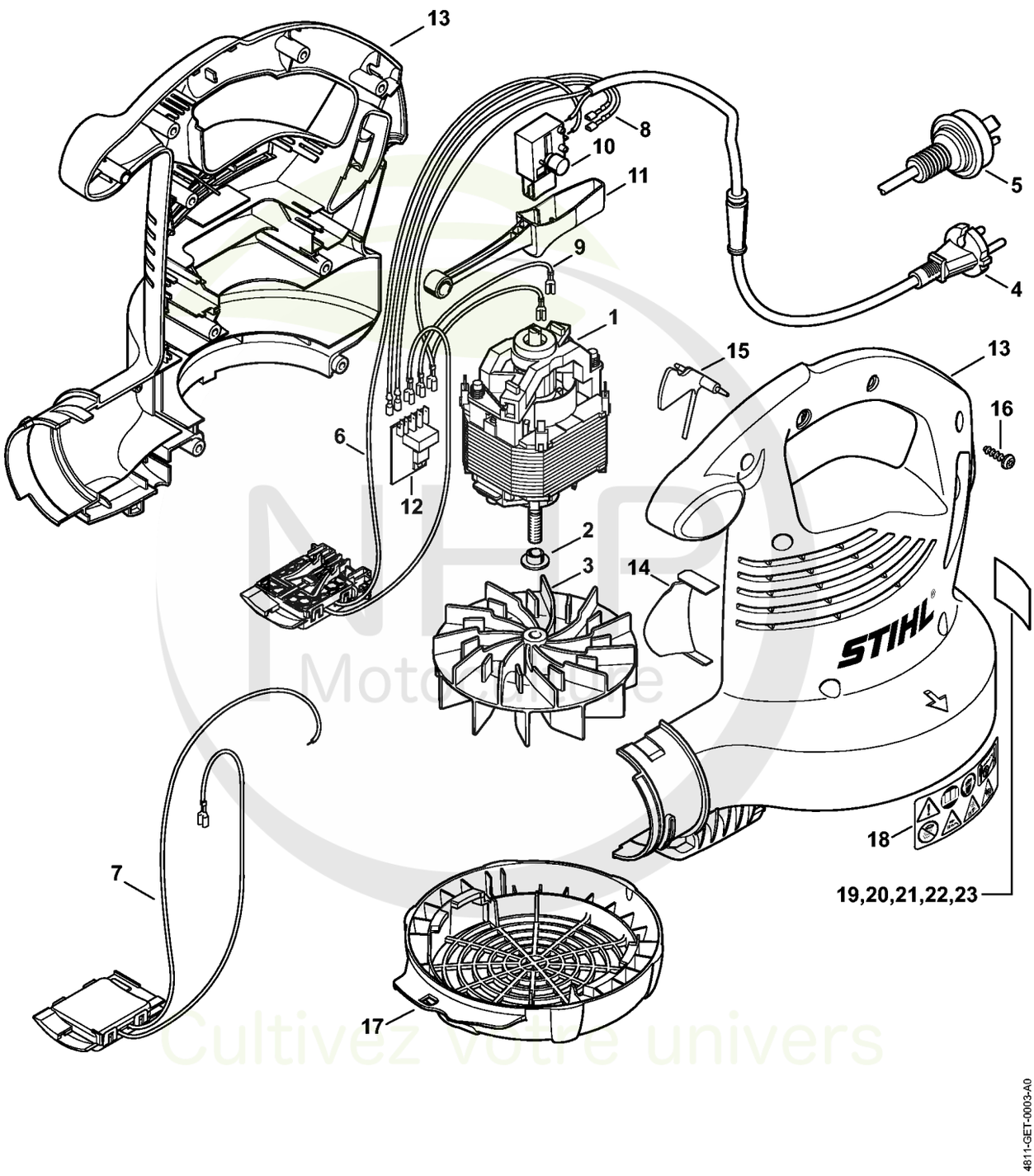


Cultivez votre univers




**CLIQUEZ SUR LES RÉFÉRENCES SOULIGNÉES**

1 produit : accès direct à sa fiche NHP.
Plusieurs produits : recherche sur le site NHP.

17/18 références reliées au catalogue.

# BGE 81: Moteur électrique, Carter de turbine

| # | Numéro de pièce | Description | Quantité | Contient un ou plusieurs articles | Remarques |
|---|---|---|---|---|---|
| 1 | 4811 600 0204 | Moteur électrique 230 V/50 Hz | 1 | | |
| 2 | 4811 708 3000 | Rondelle de pression | 1 | | |
| 3 | 4811 700 3401 | Roue de ventilateur | 1 | 2 | |
| 4 | 4811 440 3011 | Faisceau de câbles Europa | 1 | | |
| 5 | 4811 440 3014 | Faisceau de câbles AUS, NZ | 1 | | |
| 7 | 4811 440 3004 | Faisceau de câbles | 1 | | |
| 8 | 4811 440 1900 | Fil électrique | 2 | | |
| 9 | 6440 440 1921 | Câble | 1 | | |
| 10 | 4811 435 0301 | Interrupteur | 1 | | |
| 11 | 4811 435 2400 | Levier de commande | 1 | | |
| 12 | 4811 430 1400 | Module électronique | 1 | | |
| 13 | 4811 700 4126 | Carter de turbine | 1 | | |
| 14 | 4811 761 0800 | Déflecteur d'air | 1 | | |
| 15 | 4811 791 6600 | Volet | 1 | | |
| 16 | 9104 007 4289 | Vis taraud P5x20 | 8 | | |
| 17 | 4811 706 8001 | Grille de protection | 1 | | |
| 18 | 0000 967 4006 | Pictogramme d'avertissement BGE | 1 | | |
| 22 | 4811 967 1807 | Plaque caractéristique BGE 81 | 1 | | Europe |

NHP Motoculture
Cultivez votre univers




## IDENTIFIEZ LE REPÈRE

Puis retrouvez la référence correspondante dans la nomenclature associée.

**Ouvrir la nomenclature - page 5**

# Buse, Dispositif d'aspiration

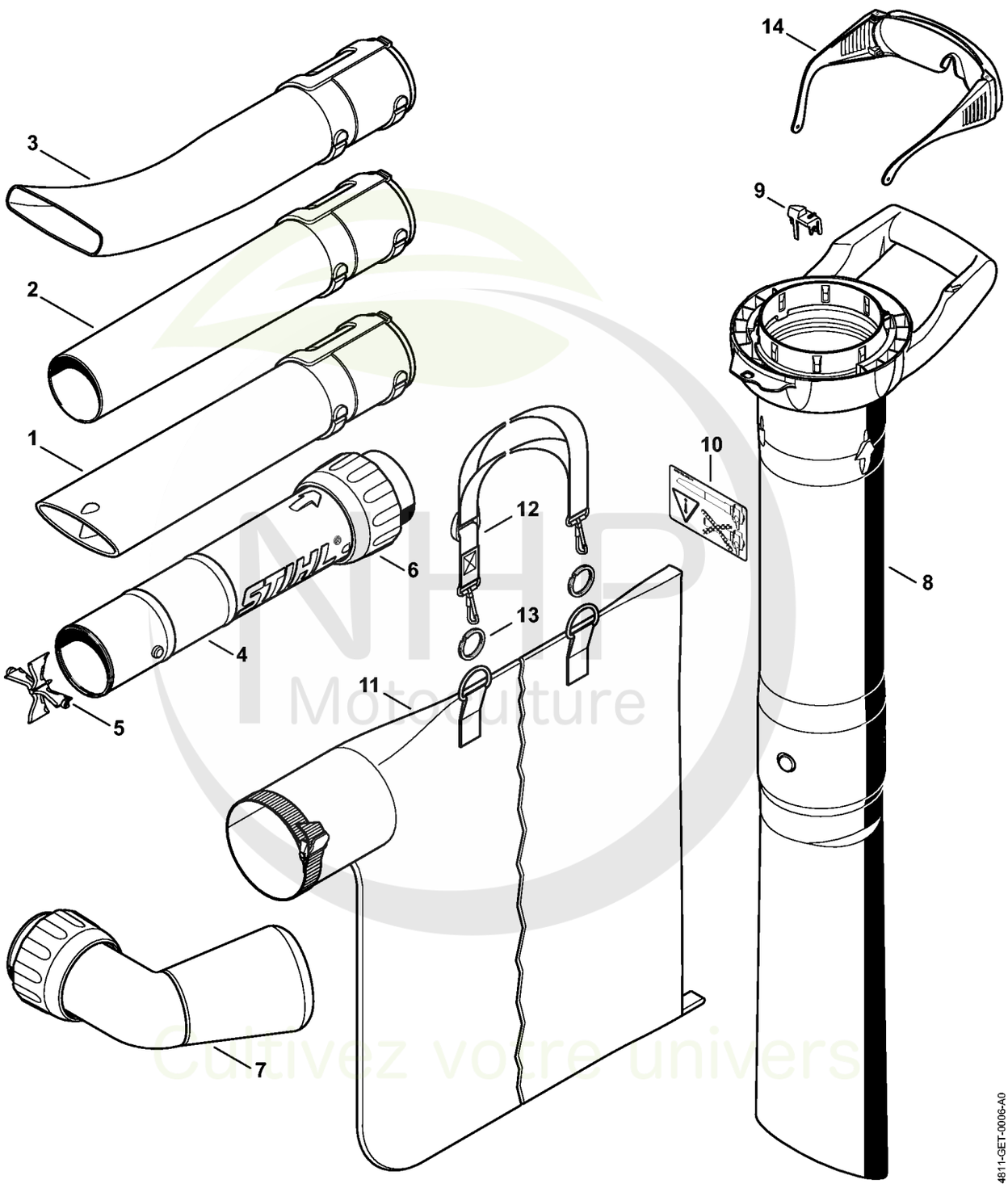


NHP Motoculture
Cultivez votre univers




**CLIQUEZ SUR LES RÉFÉRENCES SOULIGNÉES**

1 produit : accès direct à sa fiche NHP.
Plusieurs produits : recherche sur le site NHP.

13/15 références reliées au catalogue.

# Buse, Dispositif d'aspiration

| # | Numéro de pièce | Description | Quantité | Contient un ou plusieurs articles | Remarques |
|---|---|---|---|---|---|
| 1 | 4229 708 6301 | Buse plate droit | 1 | | |
| 2 | 4229 708 6300 | Buse ronde droit | 1 | | |
| 3 | 4241 708 6302 | Buse plate coudé | 1 | | |
| 4 | 4811 760 8203 | Tube | 1 | 5, 6 | |
| 5 | 4241 703 5600 | Grille | 1 | | |
| 6 | 4811 708 3101 | Ecrou-chapeau | 1 | | |
| | 4811 700 2201 | Dispositif d'aspiration | 1 | 7 - 12 | |
| 7 | 4811 700 6901 | Coude | 1 | | |
| 8 | 4811 760 3501 | Tube d'aspiration | 1 | 9, 10 | |
| 9 | 4811 792 3700 | Levier d'encliquetage | 1 | | |
| 10 | 0000 967 3631 | Pictogramme d'avertissement BG | 1 | | |
| 11 | 4229 708 9702 | Sac de ramassage | 1 | | |
| 12 | 4227 710 9003 | Bretelle | 1 | | |
| 13 | 0000 791 8400 | Anneau | 1 | | 2 pièces |
| 14 | 0000 884 0307 | Lunettes de protection | 1 | | pas pour Argentine |

NHP Motoculture
Cultivez votre univers




## IDENTIFIEZ LE REPÈRE

Puis retrouvez la référence correspondante dans la nomenclature associée.

**Ouvrir la nomenclature - page 7**

# Nettoyeur de gouttières

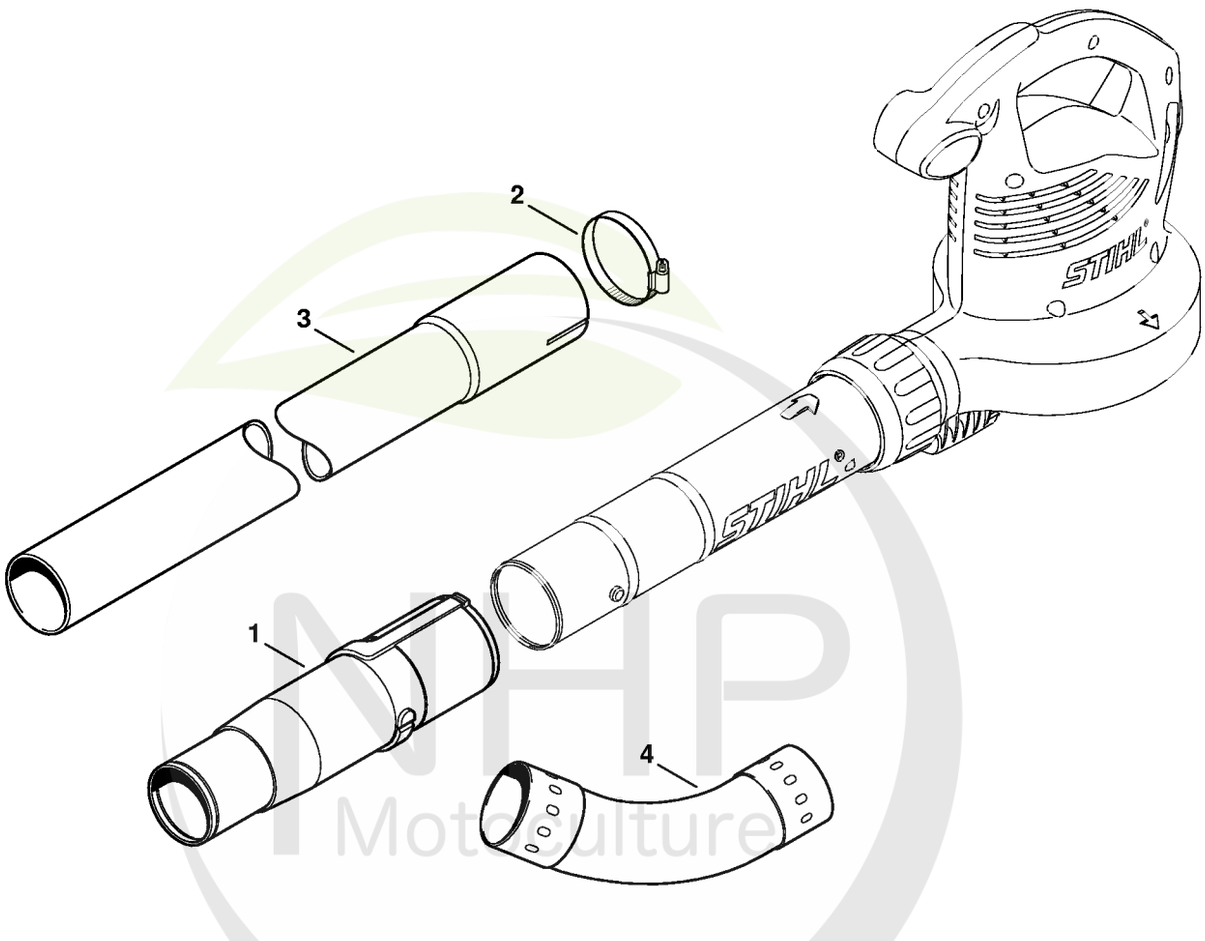


NHP Motoculture
Cultivez votre univers




**CLIQUEZ SUR LES RÉFÉRENCES SOULIGNÉES**

1 produit : accès direct à sa fiche NHP.
Plusieurs produits : recherche sur le site NHP.

5/5 références reliées au catalogue.

# Nettoyeur de gouttières

| # | Numéro de pièce | Description | Quantité | Contient un ou plusieurs articles | Remarques |
|---|---|---|---|---|---|
| | 4241 007 1003 | Kit nettoyeur de gouttières | 1 | 1 - 4 | |
| 1 | 4241 708 0100 | Adaptateur | 1 | | |
| 2 | 4227 700 7105 | Collier de serrage | 3 | | |
| 3 | 4227 708 3405 | Tube | 3 | | |
| 4 | 4227 708 6905 | Coude | 2 | | |

NHP Motoculture
Cultivez votre univers




## IDENTIFIEZ LE REPÈRE

Puis retrouvez la référence correspondante dans la nomenclature associée.

**Ouvrir la nomenclature - page 9**

# Numéro de machine

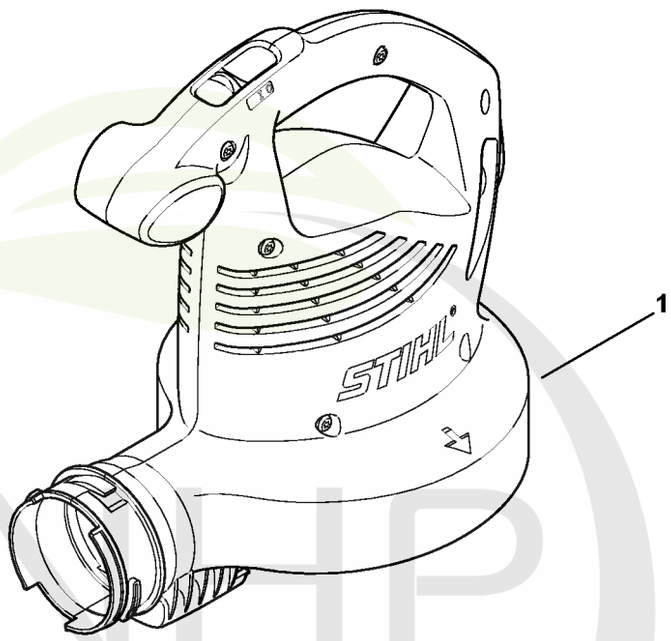


287ET003 SC

NHP Motoculture
Cultivez votre univers




**CLIQUEZ SUR LES RÉFÉRENCES SOULIGNÉES**

1 produit : accès direct à sa fiche NHP.
Plusieurs produits : recherche sur le site NHP.

0/0 références reliées au catalogue.

# Numéro de machine

| # | Numéro de pièce | Description | Quantité | Contient un ou plusieurs articles | Remarques |
|---|---|---|---|---|---|
| 1 | | Emplacement du numéro de machine | 1 | | |

NHP Motoculture
Cultivez votre univers




## IDENTIFIEZ LE REPÈRE

Puis retrouvez la référence correspondante dans la nomenclature associée.

**Ouvrir la nomenclature - page 11**

# Consommables et matières auxiliaires

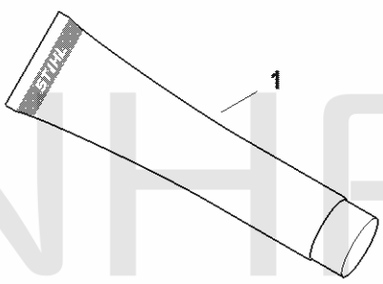


0000-GET-0157-A0

NHP Motoculture
Cultivez votre univers




**CLIQUEZ SUR LES RÉFÉRENCES SOULIGNÉES**

1 produit : accès direct à sa fiche NHP.
Plusieurs produits : recherche sur le site NHP.

12/12 références reliées au catalogue.

# Consommables et matières auxiliaires

| # | Numéro de pièce | Description | Quantité | Contient un ou plusieurs articles | Remarques |
|---|---|---|---|---|---|
| 1 | 0781 120 1021 | Graisse universelle (tube de 40 g) | 1 | | |
| 1 | 0781 120 1021 | Graisse universelle (tube de 40 g) | 1 | | |
| 1 | 0781 120 1021 | Graisse universelle (tube de 40 g) | 1 | | |
| 1 | 0781 120 1021 | Graisse universelle (tube de 40 g) | 1 | | |
| 1 | 0781 120 1109 | Graisse universelle (tube de 80 g) | 1 | | |
| 1 | 0781 120 1109 | Graisse universelle (tube de 80 g) | 1 | | |
| 1 | 0781 120 1109 | Graisse universelle (tube de 80 g) | 1 | | |
| 1 | 0781 120 1109 | Graisse universelle (tube de 80 g) | 1 | | |
| 1 | 0781 120 1110 | Graisse multifonctionnelle 225 g | 1 | | |
| 1 | 0781 120 1110 | Graisse multifonctionnelle 225 g | 1 | | |
| 1 | 0781 120 1110 | Graisse multifonctionnelle 225 g | 1 | | |
| 1 | 0781 120 1110 | Graisse multifonctionnelle 225 g | 1 | | |

NHP Motoculture
Cultivez votre univers