ÉCLATÉ INTERACTIF NHP MOTOCULTURE
Identifiez le repère, puis cliquez sur la référence soulignée.
Les références non soulignées ne sont pas retrouvées dans l'export.

BR 200-D

Liste des pièces
18.03.2025
France, français

Table des matières

B - Carter, Cylindre 2
E - Dispositif d'allumage, Silencieux 4
H - Filtre à air, Bride intermédiaire 6
J - Carburateur 4241/19 (037.2018) 8
K - Carburateur C1M-S219, C1M-S201 11
L - Dispositif de lancement 14
O - Carter de turbine, Turbine 16
Q - Réservoir d'essence, Plaque dorsale 18
R - Tube à soufflet, Tube de soufflage 20
U - Poignée de commande 22
V - Poignée de commande 24
W - Outils, Accessoires optionnels 26
X - Numéro de machine 28
Consommables et matières auxiliaires 30

Cultivez votre univers



IDENTIFIEZ LE REPÈRE

Puis retrouvez la référence correspondante dans la nomenclature associée.

Ouvrir la nomenclature - page 3

B - Carter, Cylindre

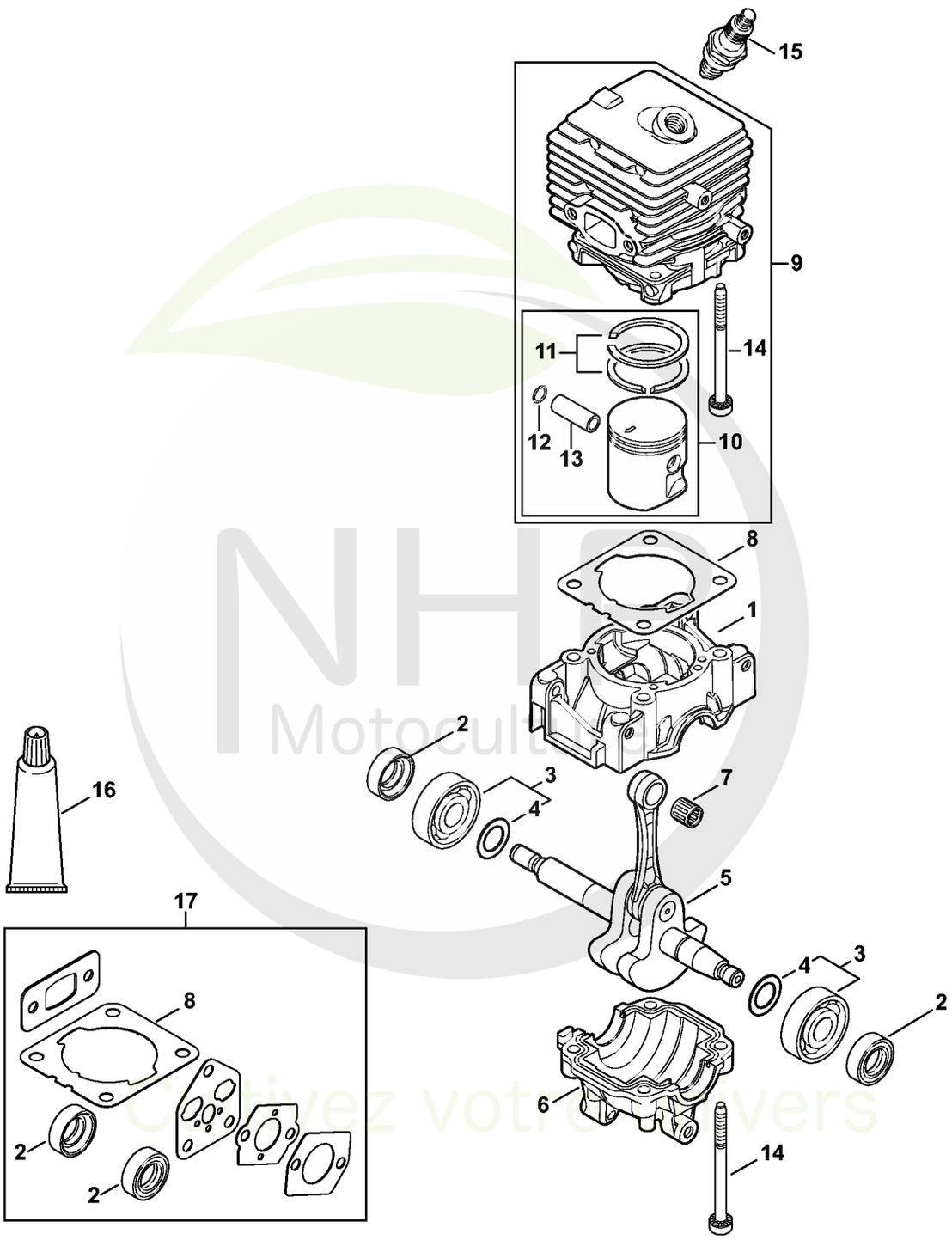

NHP Motoculture
Cultivez votre univers



CLIQUEZ SUR LES RÉFÉRENCES SOULIGNÉES

1 produit : accès direct à sa fiche NHP.
Plusieurs produits : recherche sur le site NHP.

15/16 références reliées au catalogue.

B - Carter, Cylindre

#	Numéro de pièce	Description	Quantité	Contient un ou plusieurs articles	Remarques
1	4241 021 0302	Carter de vilebrequin	1		
2	9639 003 1230	Bague d'étanchéité 12x22x7	2		
3	4144 020 2050	Roulement à billes	1	4	
4		Rondelle 9x15x0,2	2		
5	4241 030 0403	Vilebrequin	1		
6	4144 021 2500	Carter inférieur	1		
7	9512 003 1834	Cage à aiguilles 8x11x10	1		
8	4144 029 2301	Joint de cylindre	1		
9	4241 020 1200	Cylindre avec piston Ø 34 mm Jusqu'au numéro de série: 507971240	1	10 - 14	
10	4241 030 2001	Piston Ø 34 mm Jusqu'au numéro de série: 507971240	1	11 - 13	
11	4144 034 3000	Segment de piston Ø 34x1,2 mm Jusqu'au numéro de série: 507971240	2		
12	9463 650 0805	Jonc d'arrêt 8x0,7	1		
13	4241 034 1500	Axe de piston 8x5x22	1		
14	9075 478 4268	Vis cylindrique IS-D5x60	4		
15	0000 400 7011	Bougie NGK CMR6H	1		
16	0783 830 2000	Pâte d'étanchéité Dirko HT rouge	1		
17	4144 007 1012	Jeu de joints	1	2, 8	

NHP Motoculture
Cultivez votre univers



IDENTIFIEZ LE REPÈRE

Puis retrouvez la référence correspondante dans la nomenclature associée.

Ouvrir la nomenclature - page 5

E - Dispositif d'allumage, Silencieux

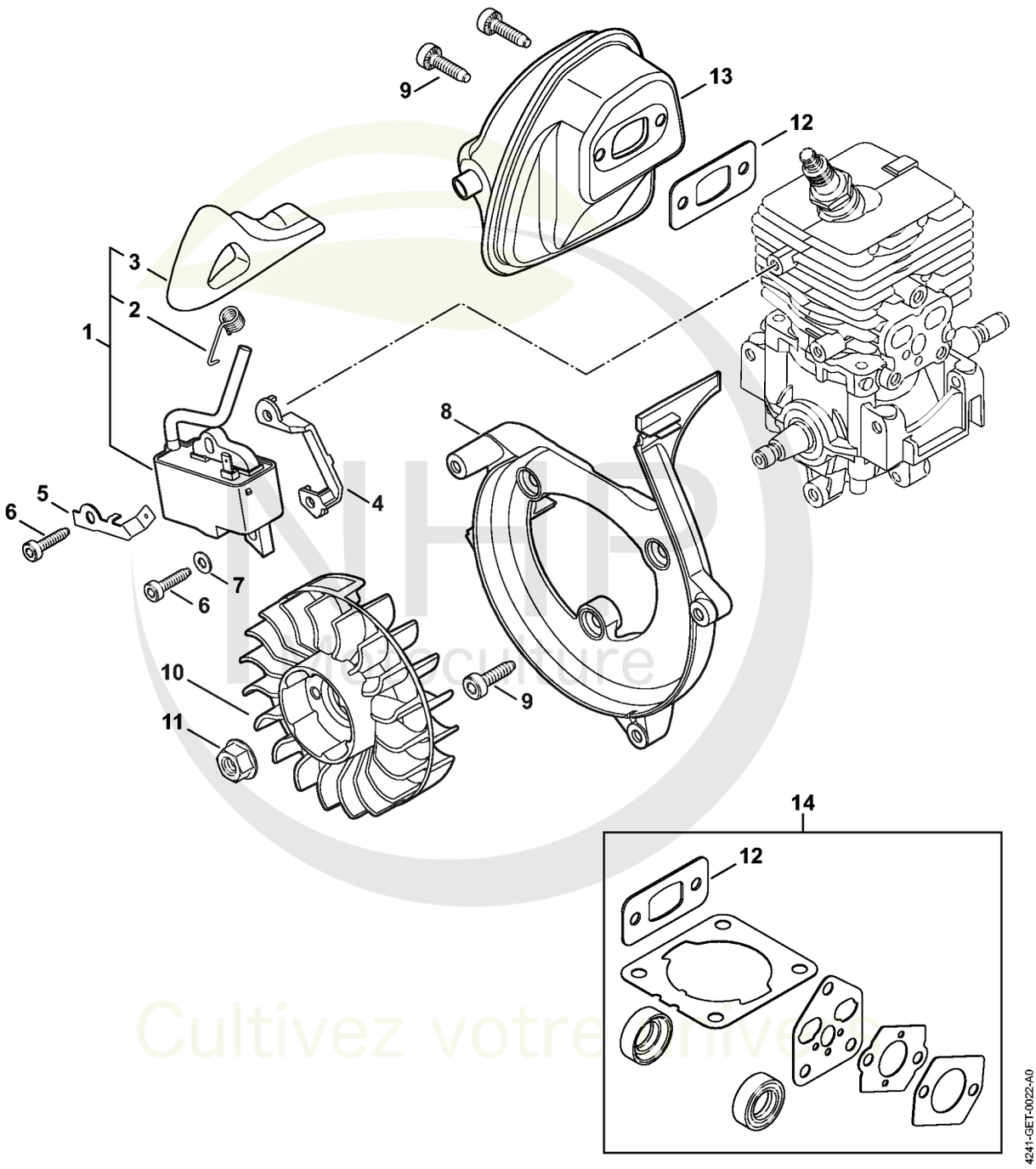

NHP Agriculture
Cultivez votre réussite



CLIQUEZ SUR LES RÉFÉRENCES SOULIGNÉES

1 produit : accès direct à sa fiche NHP.
Plusieurs produits : recherche sur le site NHP.

14/14 références reliées au catalogue.

E - Dispositif d'allumage, Silencieux

#	Numéro de pièce	Description	Quantité	Contient un ou plusieurs articles	Remarques
1	4241 400 1311	Module d'allumage	1	2, 3	
2	0000 998 0604	Ressort coudé	1		
3	4241 405 1000	Contact de câble d'allumage	1		
4	4241 405 8000	Pièce isolante	1		
5	4241 431 2100	Languette enfichable	1		
6	9075 478 3018	Vis cylindrique IS-D4x18	2		
7	9291 021 0100	Rondelle 4,3	1		
8	4241 084 1100	Carter en volute	1		
9	9075 478 4136	Vis cylindrique IS-D5x20	5		
10	4241 400 1200	Rotor	1		
11	0000 955 0802	Écrou à embase M8x1	1		
12	4144 149 0600	Joint de silencieux	1		
13	4241 140 0607	Silencieux Jusqu'au numéro de série: 505401875	1		
14	4144 007 1012	Jeu de joints	1	12	

NHP Motoculture
Cultivez votre univers



IDENTIFIEZ LE REPÈRE

Puis retrouvez la référence correspondante dans la nomenclature associée.

Ouvrir la nomenclature - page 7

H - Filtre à air, Bride intermédiaire

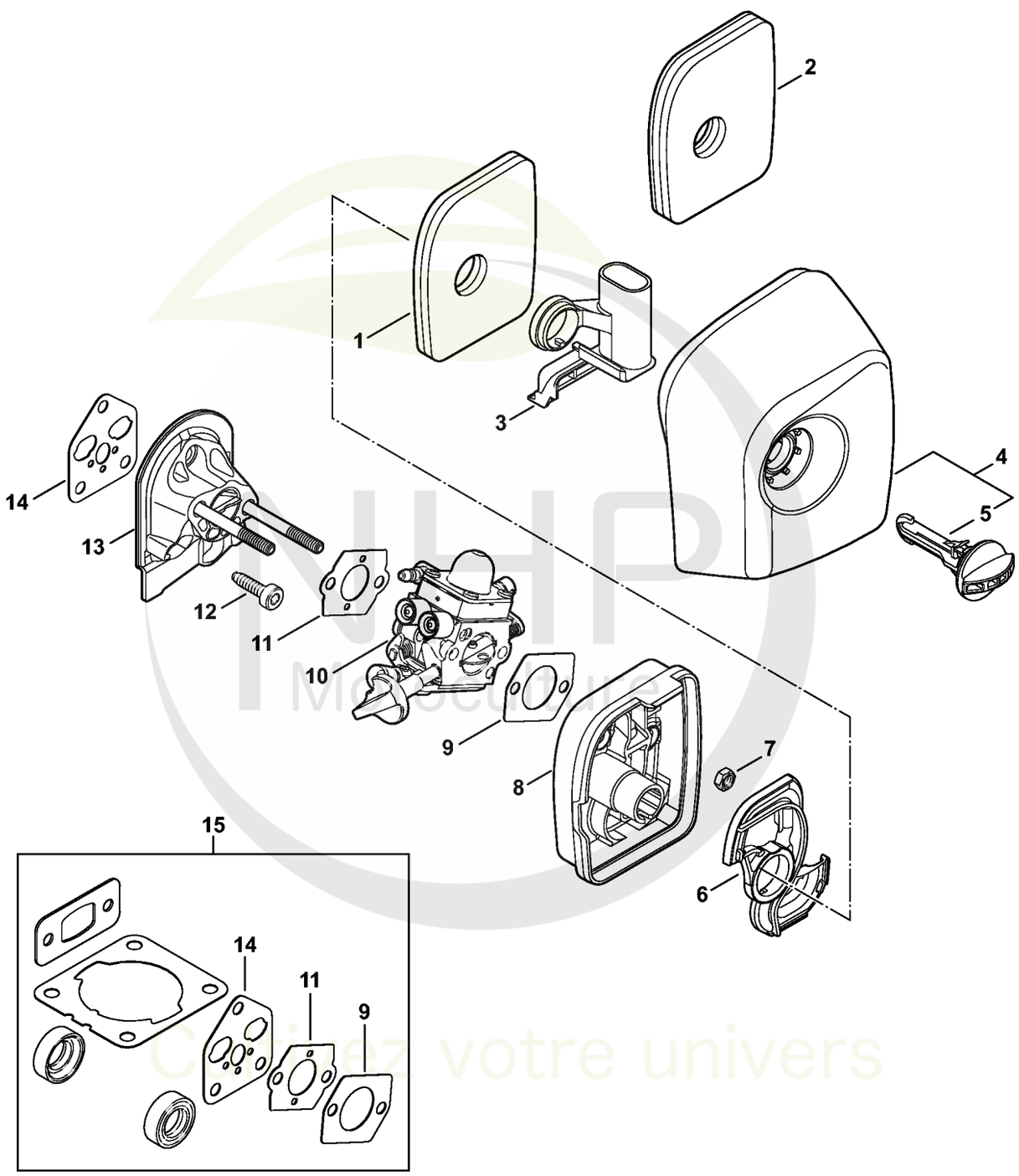



CLIQUEZ SUR LES RÉFÉRENCES SOULIGNÉES

1 produit : accès direct à sa fiche NHP.
Plusieurs produits : recherche sur le site NHP.

14/14 références reliées au catalogue.

H - Filtre à air, Bride intermédiaire

#	Numéro de pièce	Description	Quantité	Contient un ou plusieurs articles	Remarques
1	4241 120 1800	Filtre	1		
2	4241 140 4401	Filtre à air	1		
3	4241 141 1100	Insert	1		
4	4241 140 1001	Couvercle de filtre	1	5	
5		Verrou	1		
6	4241 121 6900	Chicane	1		
7	9210 261 0700	Écrou à six pans M5	2		
8	4241 141 0802	Boîtier de filtre Jusqu'au numéro de série: 505401875	1		
9	4114 149 1205	Joint	1		
10	4241 120 0625	Carburateur 4241/25	1		
11	4128 129 0900	Joint	1		
12	9075 478 4136	Vis cylindrique IS-D5x20	3		
13	4144 120 2301	Bride intermédiaire	1		
14	4144 129 0900	Joint	1		
15	4144 007 1012	Jeu de joints	1	9, 11, 14	

NHP Motoculture
Cultivez votre univers



IDENTIFIEZ LE REPÈRE

Puis retrouvez la référence correspondante dans la nomenclature associée.

Ouvrir la nomenclature - page 9

J - Carburateur 4241/19 (037.2018)

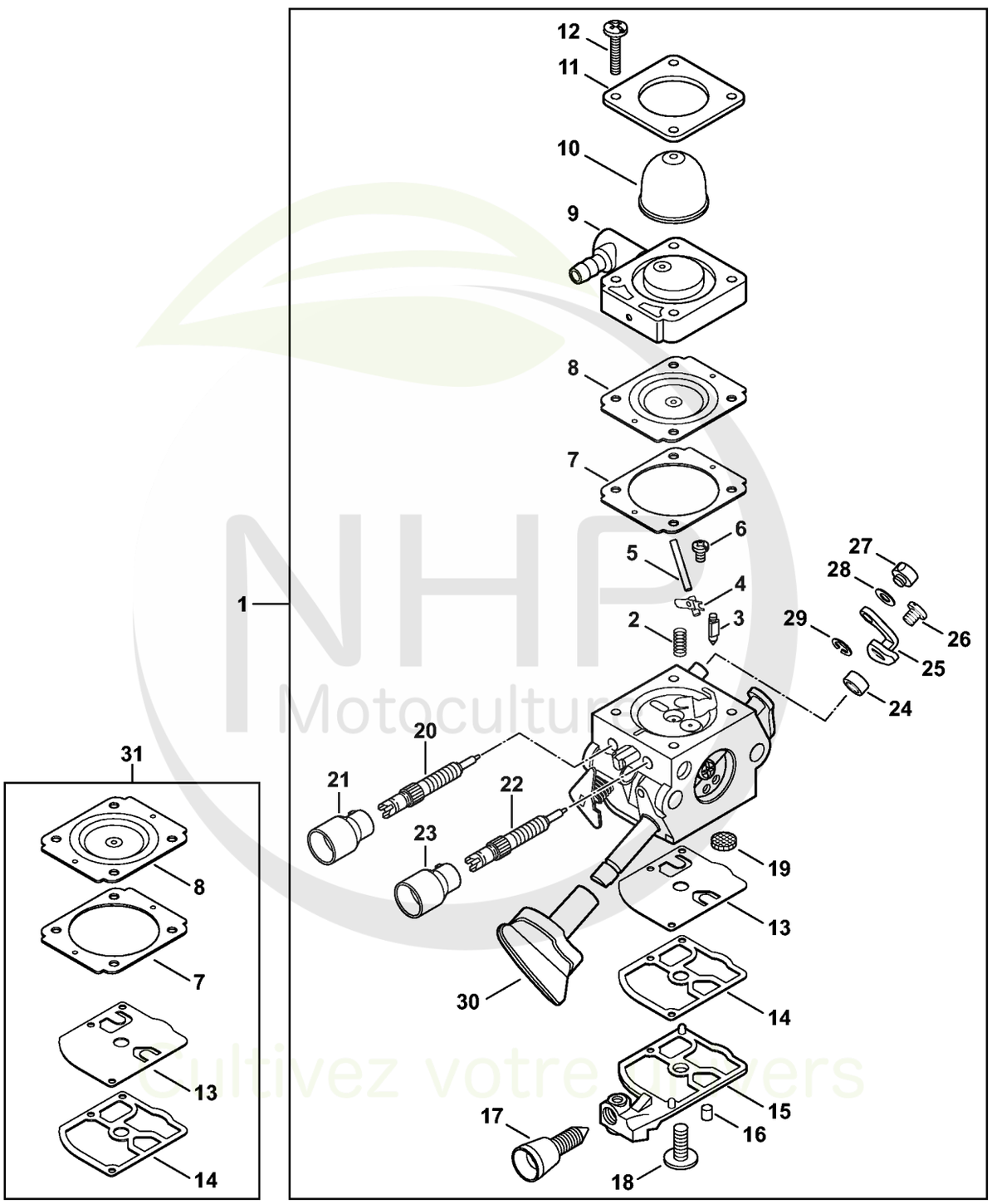

NHP Motoculture
Cultivez votre univers

CLIQUEZ SUR LES REFERENCES

CLIQUEZ SUR LES RÉFÉRENCES SOULIGNÉES

1 produit : accès direct à sa fiche NHP.
Plusieurs produits : recherche sur le site NHP.

26/26 références reliées au catalogue.

J - Carburateur 4241/19 (037.2018)

#	Numéro de pièce	Description	Quantité	Contient un ou plusieurs articles	Remarques
1	4241 120 0619	Carburateur 4241/19	1	2 - 30	
2	4128 122 3000	Ressort	1		
3	Z000 018 Z000	Pointeau d'admission	1		
4	1125 121 5000	Levier de réglage d'admission	1		
5	1120 121 9200	Axe	1		
6	0000 122 7101	Vis	1		
7	4241 129 0901	Joint de réglage	1		
8	4241 121 4702	Membrane de réglage	1		
9	Z010 056 A023	Plaque de base de pompe à carburant	1		
10	4226 121 2700	Capuchon	1		
11	4140 121 0800	Couvercle	1		
12	4241 122 7100	Vis	4		
13	4241 121 4800	Membrane de pompe	1		
14	1123 129 0905	Joint de pompe	1		
15	4241 121 0800	Couvercle	1		
16	1125 122 4200	Pièce de serrage	1		
17	4140 122 6200	Vis de réglage de régime de ralenti	1		
18	1120 122 7800	Vis à tête bombée fraisée	1		
19	1120 121 7800	Tamis	1		
20	4241 120 6802	Vis L de richesse au ralenti	1	21	
21	Z010 061 Z013	Capuchon de limitation de course de régl	1		
22	4241 122 6702	Vis H de richesse à haut régime	1		
23	4229 121 2701	Capuchon	1		
24	4241 122 5000	Douille d'écartement	1		
25	4241 121 3501	Levier de papillon	1		
26	9079 319 0280	Vis à tête plate M3x3,5	1		

NHP Motoculture
Cultivez votre univers



CLIQUEZ SUR LES RÉFÉRENCES SOULIGNÉES

1 produit : accès direct à sa fiche NHP.
Plusieurs produits : recherche sur le site NHP.

5/5 références reliées au catalogue.

J - Carburateur 4241/19 (037.2018)

#	Numéro de pièce	Description	Quantité	Contient un ou plusieurs articles	Remarques
27	4128 121 8901	Boulon	1		
28	4137 121 8600	Rondelle	1		
29	1120 122 9000	Circlip	1		
30	4241 182 9500	Bouton de réglage	1		
31	4241 007 1700	Jeu de pièces de carburateur	1	7, 8, 13, 14	

NHP Motoculture
Cultivez votre univers



IDENTIFIEZ LE REPÈRE

Puis retrouvez la référence correspondante dans la nomenclature associée.

Ouvrir la nomenclature - page 12

K - Carburateur C1M-S219, C1M-S201

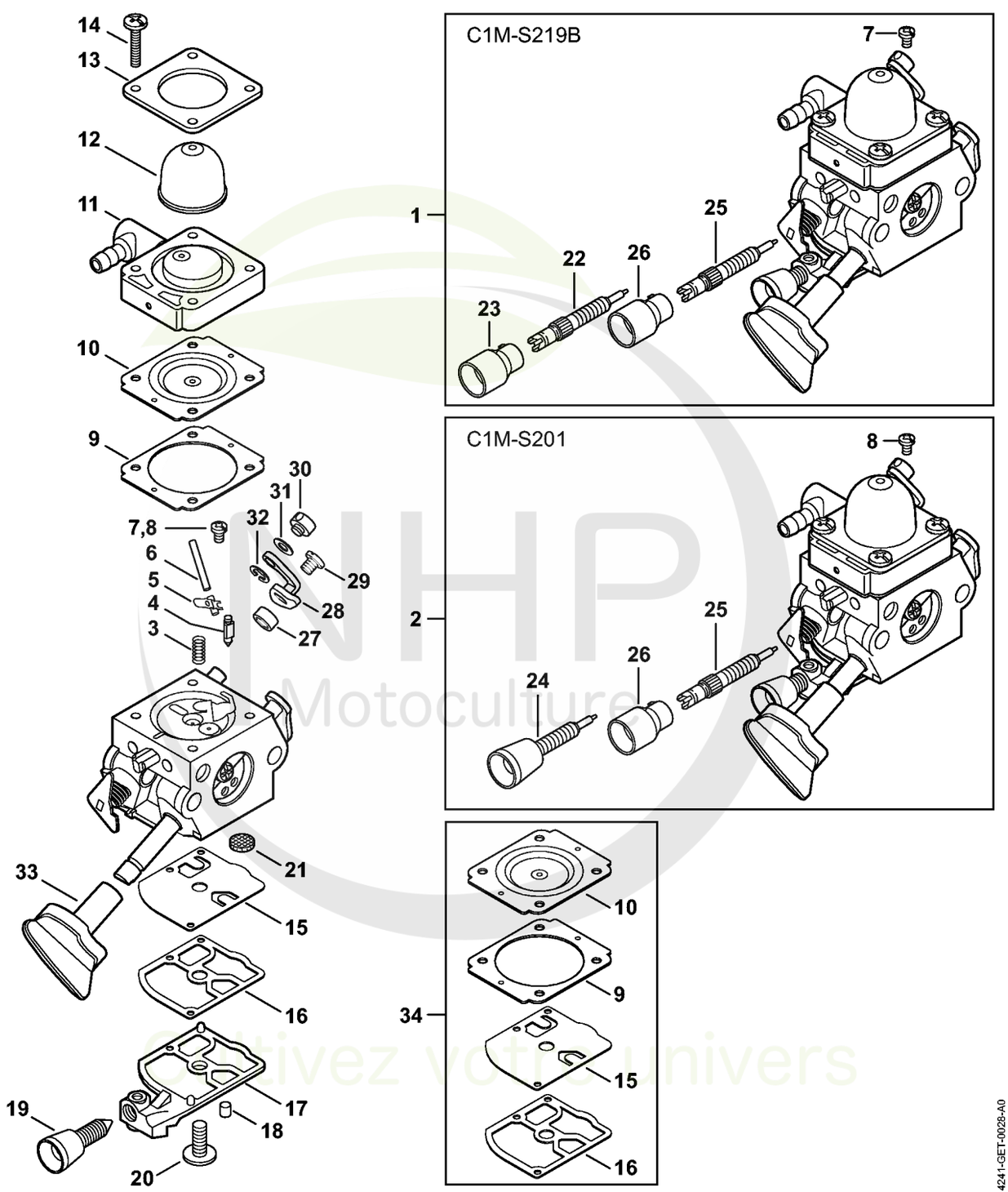

NHP Motoculture
Cultivez votre Univers



CLIQUEZ SUR LES RÉFÉRENCES SOULIGNÉES

1 produit : accès direct à sa fiche NHP.
Plusieurs produits : recherche sur le site NHP.

23/24 références reliées au catalogue.

K - Carburateur C1M-S219, C1M-S201

#	Numéro de pièce	Description	Quantité	Contient un ou plusieurs articles	Remarques
1	4241 120 0611	Carburateur C1M-S219B	1	3 - 7, 9 - 23, 25 - 33	
2	4241 120 0604	Carburateur C1M-S201	1	3 - 6, 8 - 21, 24 - 33	
3	4128 122 3000	Ressort	1		
4	Z000 018 Z000	Pointeau d'admission	1		
5	1125 121 5000	Levier de réglage d'admission	1		
6	1120 121 9200	Axe	1		
7	0000 122 7101	Vis	1		
8	4241 122 6600	Vis à embase	1		
9	4241 129 0901	Joint de réglage	1		
10	4241 121 4702	Membrane de réglage	1		
11	Z010 056 A023	Plaque de base de pompe à carburant	1		
12	4226 121 2700	Capuchon	1		
13	4140 121 0800	Couvercle	1		
14	4241 122 7100	Vis	4		
15	4241 121 4800	Membrane de pompe	1		
16	1123 129 0905	Joint de pompe	1		
17	4241 121 0800	Couvercle	1		
18	1125 122 4200	Pièce de serrage	1		
19	4140 122 6200	Vis de réglage de régime de ralenti	1		
20	1120 122 7800	Vis à tête bombée fraisée	1		
21	1123 121 7800	Tamis	1		
22	4140 120 6800	Vis L de richesse au ralenti	1	23	
23	Z010 061 Z013	Capuchon de limitation de course de régl	1		
24	4140 122 6800	Vis L de richesse au ralenti	1		

NHP Motoculture
Cultivez votre univers



CLIQUEZ SUR LES RÉFÉRENCES SOULIGNÉES

1 produit : accès direct à sa fiche NHP.
Plusieurs produits : recherche sur le site NHP.

10/10 références reliées au catalogue.

K - Carburateur C1M-S219, C1M-S201

#	Numéro de pièce	Description	Quantité	Contient un ou plusieurs articles	Remarques
25	4241 122 6702	Vis H de richesse à haut régime	1		
26	4229 121 2701	Capuchon	1		
27	4241 122 5000	Douille d'écartement	1		
28	4241 121 3501	Levier de papillon	1		
29	9079 319 0280	Vis à tête plate M3x3,5	1		
30	4128 121 8901	Boulon	1		
31	4137 121 8600	Rondelle	1		
32	1120 122 9000	Circlip	1		
33	4241 182 9500	Bouton de réglage	1		
34	4241 007 1700	Jeu de pièces de carburateur	1	9, 10, 15, 16	

NHP Motoculture
Cultivez votre univers



IDENTIFIEZ LE REPÈRE

Puis retrouvez la référence correspondante dans la nomenclature associée.

Ouvrir la nomenclature - page 15

L - Dispositif de lancement

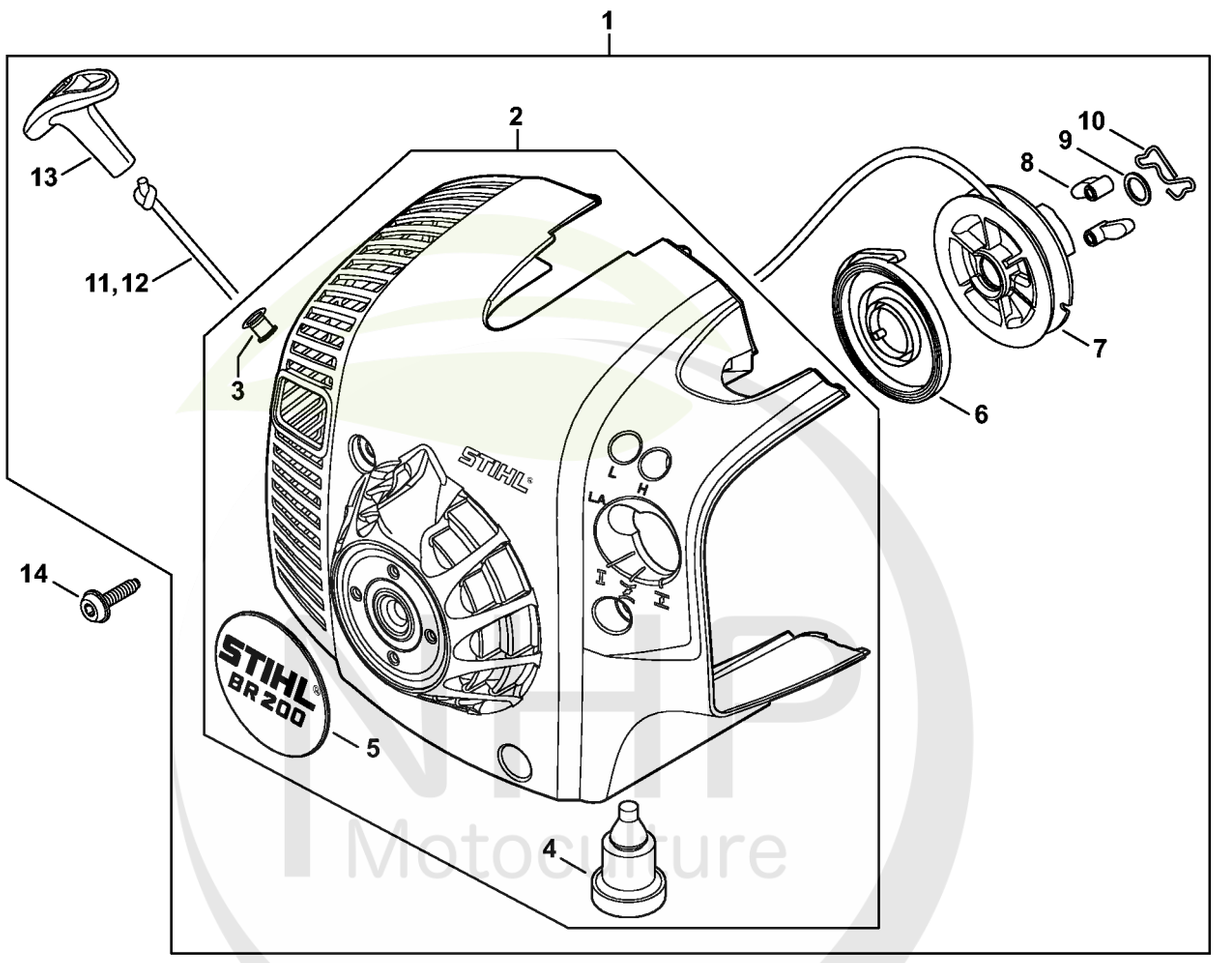

NHP Motoculture
Cultivez votre univers



CLIQUEZ SUR LES RÉFÉRENCES SOULIGNÉES

1 produit : accès direct à sa fiche NHP.
Plusieurs produits : recherche sur le site NHP.

14/15 références reliées au catalogue.

L - Dispositif de lancement

#	Numéro de pièce	Description	Quantité	Contient un ou plusieurs articles	Remarques
1	4241 080 2111	Carter de ventilateur avec lanceur	1	2 - 5, 7 - 11, 13	
2	4241 080 1803	Carter de ventilateur	1	3 - 5	
3	9416 868 6650	Rivet 6,5x0,5x8,8	1		
4	4282 791 5902	Butoir d'arrêt	2		
5	4241 967 1506	Plaque matricule BR 200	1		
6	4237 190 0600	Ressort de rappel	1		
7	4241 195 0400	Poulie à câble	1		
8	1123 195 7200	Cliquet	2		
9	0000 958 0923	Rondelle	1		
10	1128 195 3500	Ressort	1		
11	1120 195 8200	Câble de lancement Ø 3x1060 mm	1		
12	0000 930 2208	Câble de lancement Ø 3 mm x 30,5 m	1		
12	0000 930 2211	Câble de lancement Ø 3 mm x 60,8 m	1		
13	4140 195 3400	Poignée	1		
14	0000 951 1100	Vis	3		

NHP Motoculture
Cultivez votre univers



IDENTIFIEZ LE REPÈRE

Puis retrouvez la référence correspondante dans la nomenclature associée.

Ouvrir la nomenclature - page 17

O - Carter de turbine, Turbine

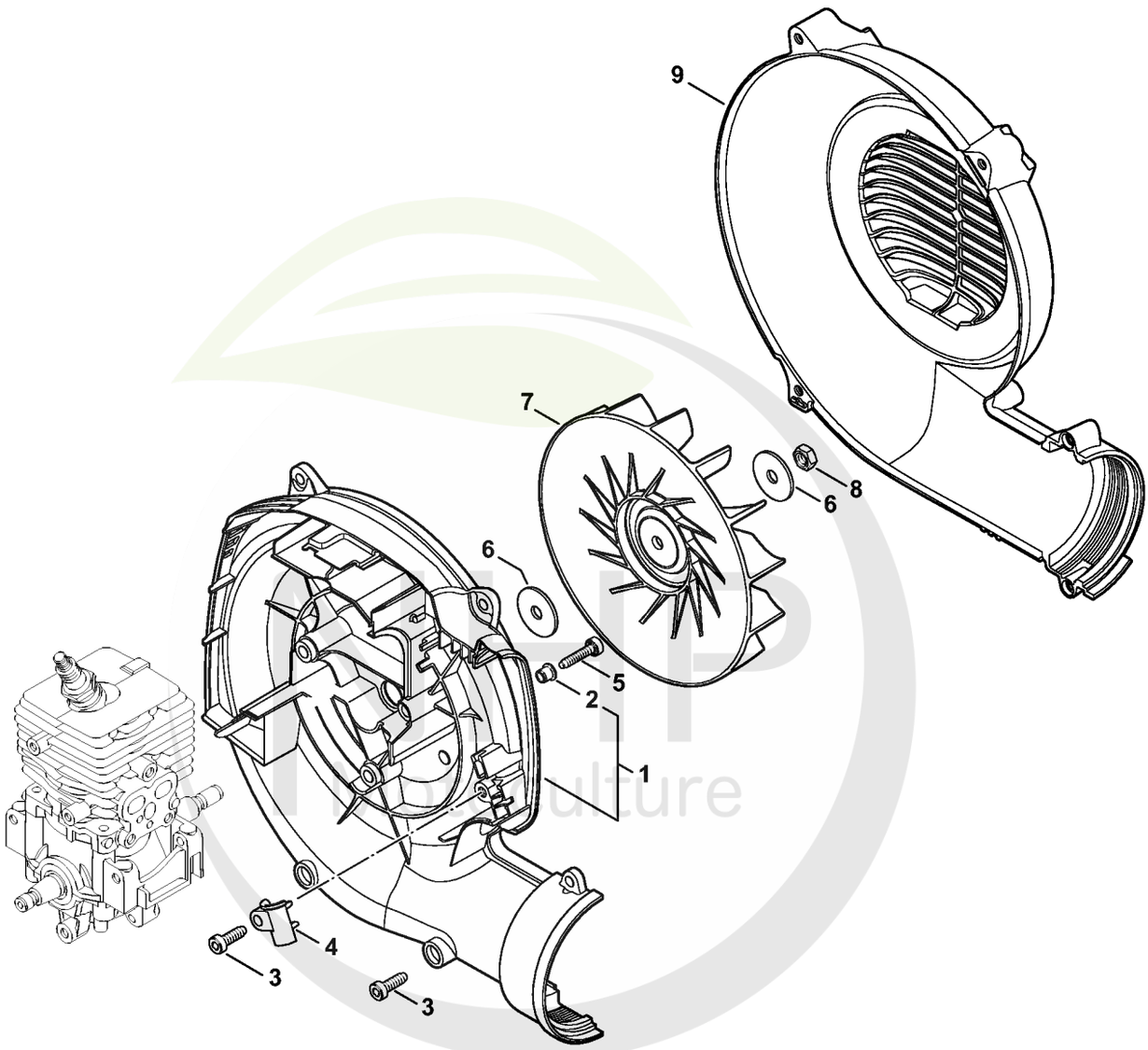

4241-GET-0029-A0

Cultivez votre univers



CLIQUEZ SUR LES RÉFÉRENCES SOULIGNÉES

1 produit : accès direct à sa fiche NHP.
Plusieurs produits : recherche sur le site NHP.

9/9 références reliées au catalogue.

O - Carter de turbine, Turbine

#	Numéro de pièce	Description	Quantité	Contient un ou plusieurs articles	Remarques
1	4241 700 4105	Carter de turbine	1	2	
2	9443 825 7130	Rivet tubulaire 7,5x1x6,8	3		
3	9074 478 4425	Vis cylindrique IS P6x19	6		
4	4203 182 2107	Support	1		
5	9075 478 4159	Vis cylindrique IS-D5x24	3		
6	4229 704 7900	Rondelle	2		
7	4241 704 3405	Turbine	1		
8	9211 260 1150	Écrou à six pans M8x1 gauche	1		
9	4241 701 0705	Carter de turbine extérieur	1		

NHP Motoculture
Cultivez votre univers



IDENTIFIEZ LE REPÈRE

Puis retrouvez la référence correspondante dans la nomenclature associée.

Ouvrir la nomenclature - page 19

Q - Réservoir d'essence, Plaque dorsale

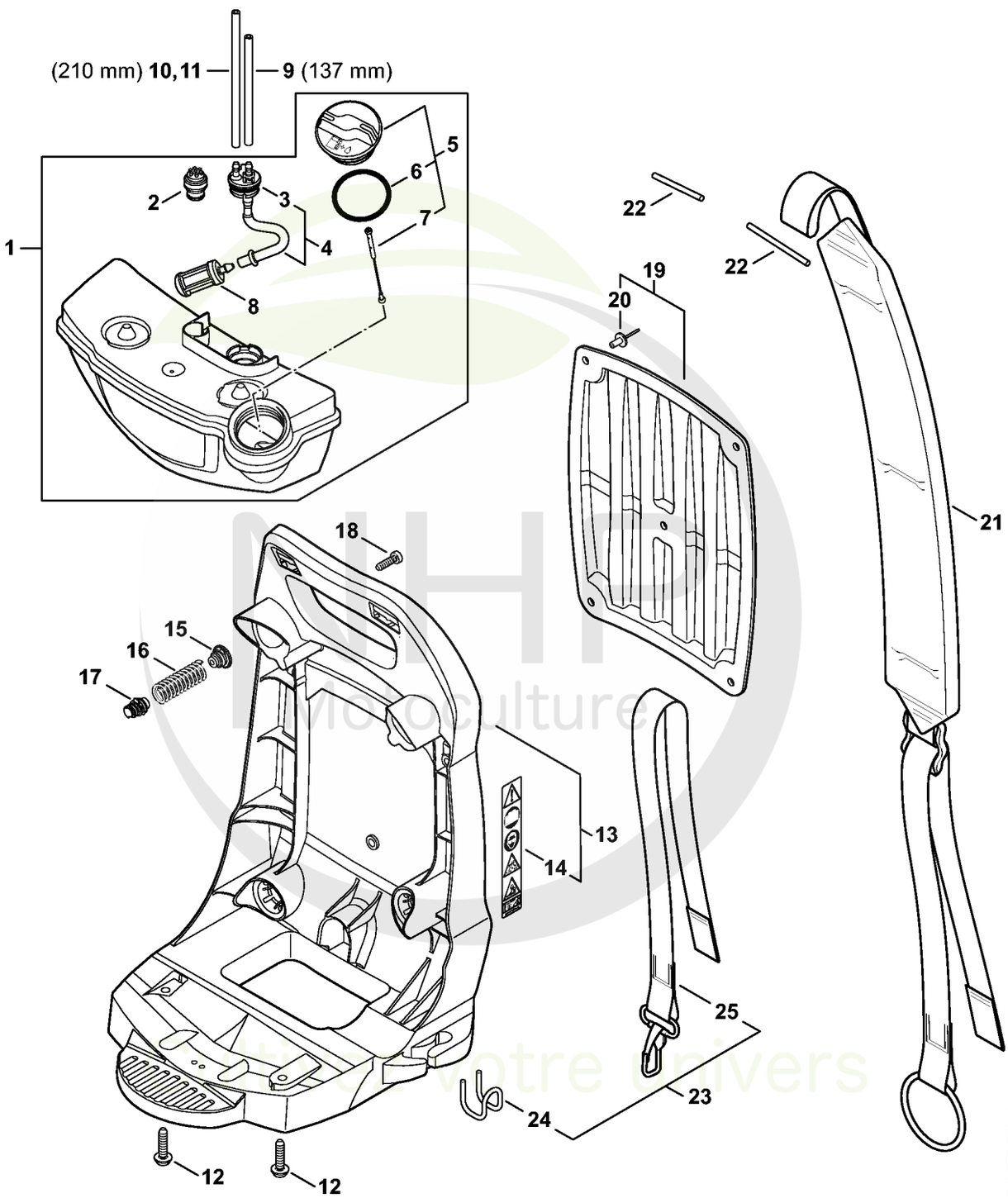



CLIQUEZ SUR LES RÉFÉRENCES SOULIGNÉES

1 produit : accès direct à sa fiche NHP.
Plusieurs produits : recherche sur le site NHP.

24/24 références reliées au catalogue.

Q - Réservoir d'essence, Plaque dorsale

#	Numéro de pièce	Description	Quantité	Contient un ou plusieurs articles	Remarques
1	4241 350 0400	Réservoir d'essence	1	2 - 8	
2	0000 350 5800	Aération de réservoir	1		
3	4180 350 1402	Pièce de raccordement	1	4	
4		Tuyau	1		
5	0000 350 0527	Bouchon de réservoir	1	6, 7	
6	9645 951 3890	Joint torique 35x3-FPM 80	1		
7	0000 350 0900	Corde	1		
8	0000 350 3502	Crépine d'aspiration	1		
9	0000 937 5004	Tuyau 3,1x5,7 mm x 1 m, R5	1		
10	0000 930 2803	Tuyau 3,1x5,7 mm x 1 m, R3	1		
11	0712 923 8004	Tuyau 3,1x5,7 mm x 10 m, R3	1		
12	9074 478 4140	Vis cylindrique IS-P6x25	2		
13	4241 700 3803	Plaque dorsale	1	14	
14	0000 967 7335	Pictogramme d'avertissement BR	1		
15	4241 792 2900	Bouchon de palier AV	4		
16	4241 791 3100	Ressort	4		
17	4241 792 2901	Bouchon de palier AV	4		
18	9074 477 4132	Vis cylindrique IS-P5x18	4		
19	4241 790 8001	Coussin dorsal	1	20	
20	0751 030 7651	Rivet 5,9x17	5		
21	4241 710 9000	Bretelle	2		
22	4227 704 0900	Axe	2		
23	4244 007 1008	Kit crochet	1	24, 25	
24	4244 791 4600	Crochet	1		
25	4244 710 6900	Mousqueton avec bretelle	1		

NHP Motoculture
Cultivez votre univers



IDENTIFIEZ LE REPÈRE

Puis retrouvez la référence correspondante dans la nomenclature associée.

Ouvrir la nomenclature - page 21

R - Tube à soufflet, Tube de soufflage

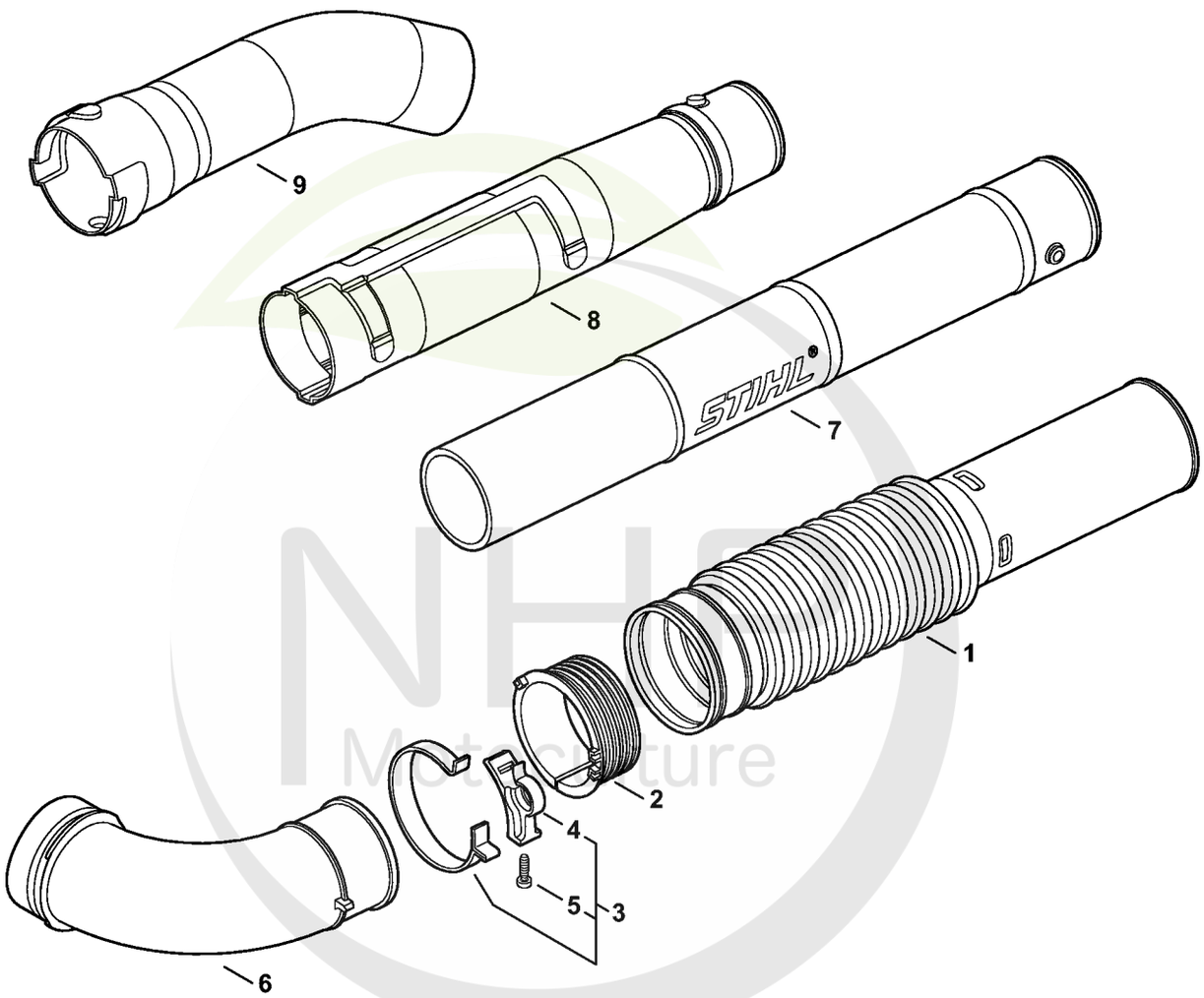

4241-GET-0033-A0

Cultivez votre univers



CLIQUEZ SUR LES RÉFÉRENCES SOULIGNÉES

1 produit : accès direct à sa fiche NHP.
Plusieurs produits : recherche sur le site NHP.

9/9 références reliées au catalogue.

R - Tube à soufflet, Tube de soufflage

#	Numéro de pièce	Description	Quantité	Contient un ou plusieurs articles	Remarques
1	4241 701 6100	Tube à soufflet	1		
2	4203 701 6300	Anneau de glissement	1		
3	4203 700 7100	Collier de serrage	1	4, 5	
4	4203 708 8201	Support	1		
5	9074 478 4425	Vis cylindrique IS P6x19	1		
6	4203 708 6901	Coude	1		
7	4203 708 3404	Tube de soufflage Ø 80 mm	1		
8	4241 708 3402	Tube	1		
9	4241 708 6340	Buse ronde coudé	1		

NHP Motoculture
Cultivez votre univers



IDENTIFIEZ LE REPÈRE

Puis retrouvez la référence correspondante dans la nomenclature associée.

Ouvrir la nomenclature - page 23

U - Poignée de commande

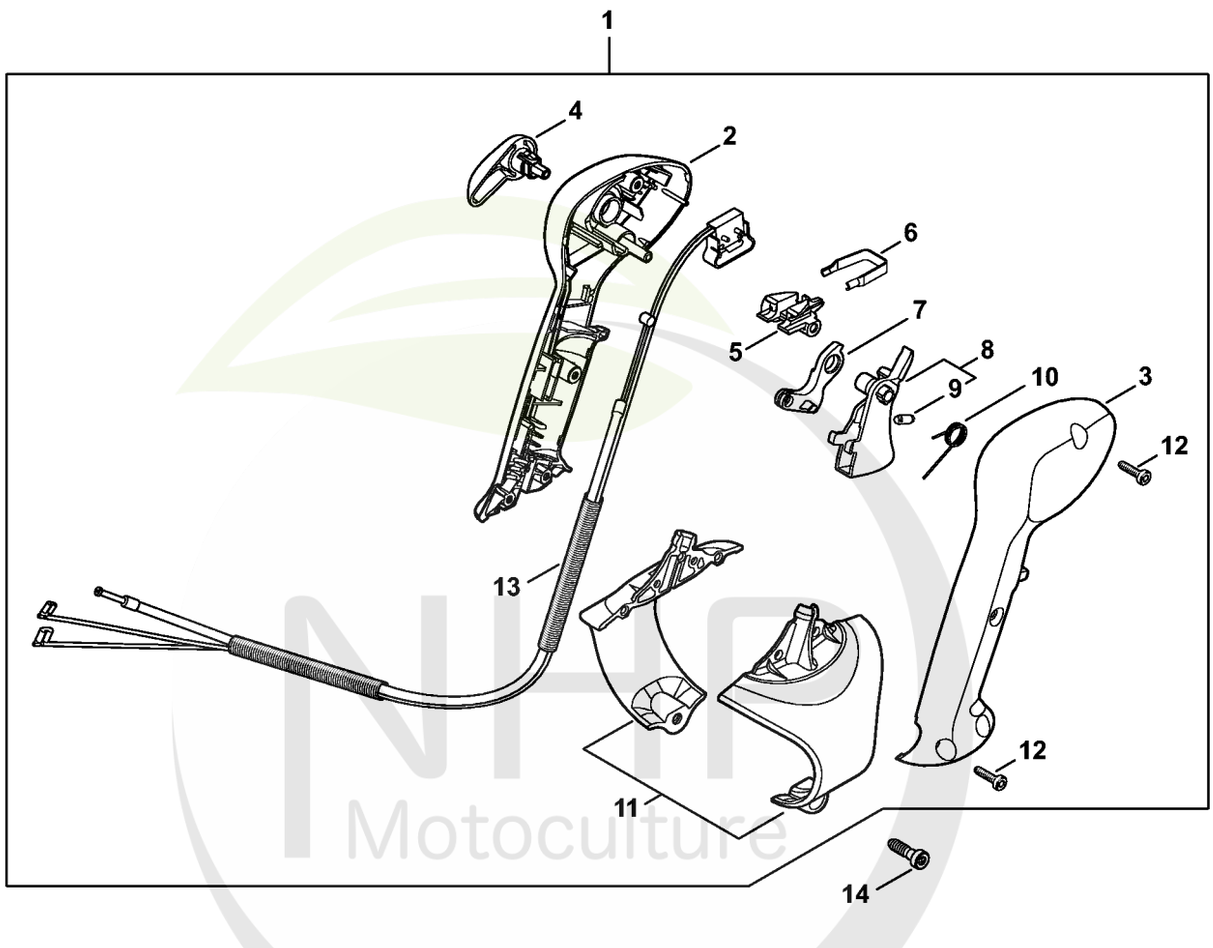

NHP Motoculture
Cultivez votre univers



CLIQUEZ SUR LES RÉFÉRENCES SOULIGNÉES

1 produit : accès direct à sa fiche NHP.
Plusieurs produits : recherche sur le site NHP.

14/14 références reliées au catalogue.

U - Poignée de commande

#	Numéro de pièce	Description	Quantité	Contient un ou plusieurs articles	Remarques
1	4241 790 4900	Poignée de commande avec câble de commande des gaz	1	2 - 13	
2	4241 791 0804	Monture de poignée intérieure	1		
3	4241 791 0803	Monture de poignée extérieure	1		
4	4241 182 2901	Levier de réglage	1		
5	4241 182 4301	Came	1		
6	4241 182 4201	Ressort d'encliquetage	1		
7	4244 182 2800	Levier	1		
8	4241 180 1500	Manette des gaz	1	9	
9	0000 953 0808	Goujon fileté	1		
10	4241 182 4502	Ressort coudé	1		
11	4241 790 0701	Support	1		
12	9074 478 3075	Vis cylindrique IS P4x19	4		
13	4241 180 1101	Câble de commande des gaz	1		
14	9074 478 4547	Vis cylindrique IS-P6x26	1		

NHP Motoculture
Cultivez votre univers



IDENTIFIEZ LE REPÈRE

Puis retrouvez la référence correspondante dans la nomenclature associée.

Ouvrir la nomenclature - page 25

V - Poignée de commande

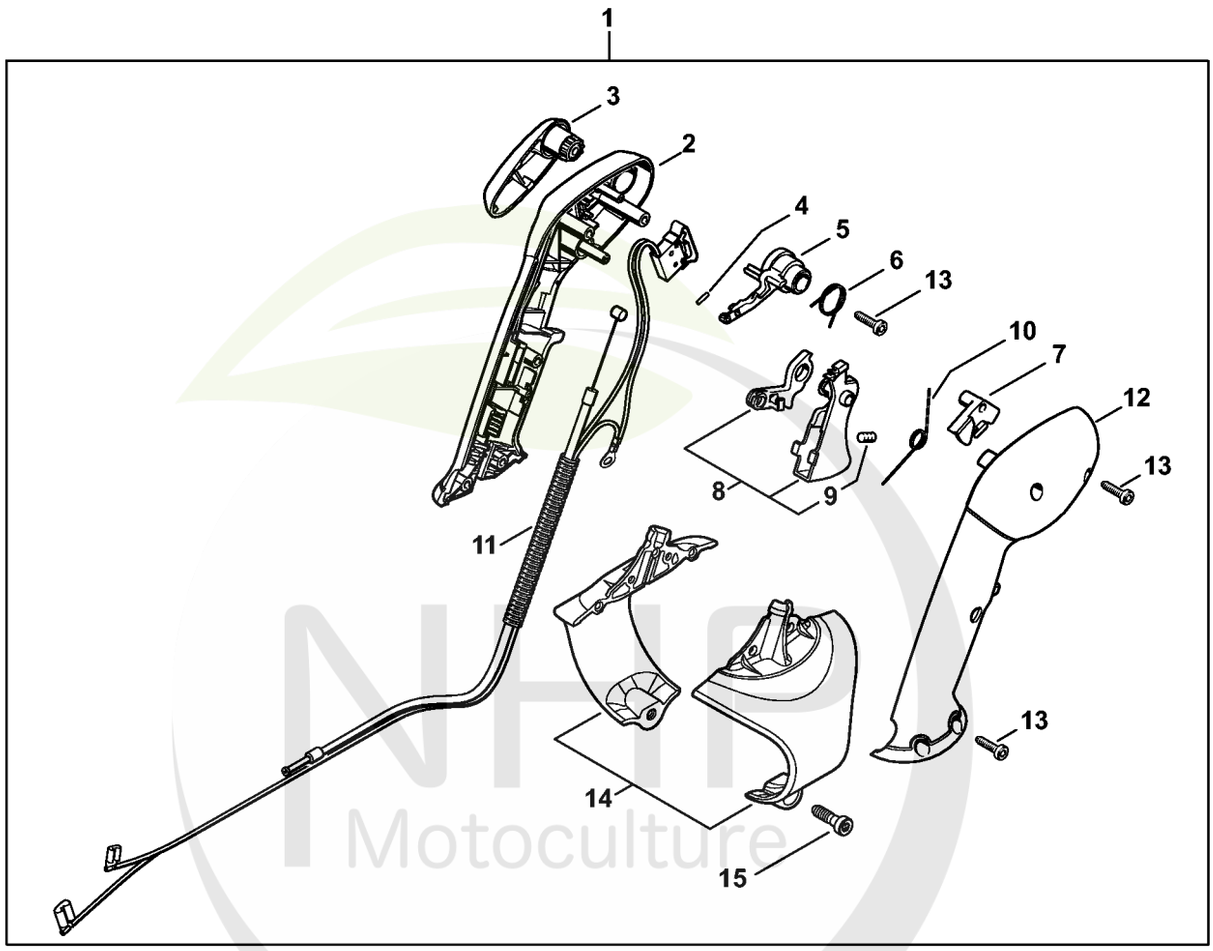

NHP Motoculture
Cultivez votre univers



CLIQUEZ SUR LES RÉFÉRENCES SOULIGNÉES

1 produit : accès direct à sa fiche NHP.
Plusieurs produits : recherche sur le site NHP.

15/15 références reliées au catalogue.

V - Poignée de commande

#	Numéro de pièce	Description	Quantité	Contient un ou plusieurs articles	Remarques
1	4241 790 1300	Poignée de commande	1	2 - 15	
2	4282 791 0810	Monture de poignée intérieure	1		
3	4282 182 2900	Levier de réglage	1		
4	9371 470 1060	Goupille cylindrique ISO2338-2m6x8	1		
5	4282 182 4300	Came	1		
6	4282 182 4520	Ressort coudé	1		
7	4282 182 0800	Levier d'arrêt	1		
8	4282 180 1500	Manette des gaz	1	9	
9	0000 953 0808	Goujon fileté	1		
10	4282 182 4500	Ressort coudé	1		
11	4241 180 1100	Câble de commande des gaz	1		
12	4282 791 0811	Monture de poignée extérieure	1		
13	9074 478 3075	Vis cylindrique IS P4x19	6		
14	4241 790 0701	Support	1		
15	9074 478 4547	Vis cylindrique IS-P6x26	1		

NHP Motoculture
Cultivez votre univers



IDENTIFIEZ LE REPÈRE

Puis retrouvez la référence correspondante dans la nomenclature associée.

Ouvrir la nomenclature - page 27

W - Outils, Accessoires optionnels

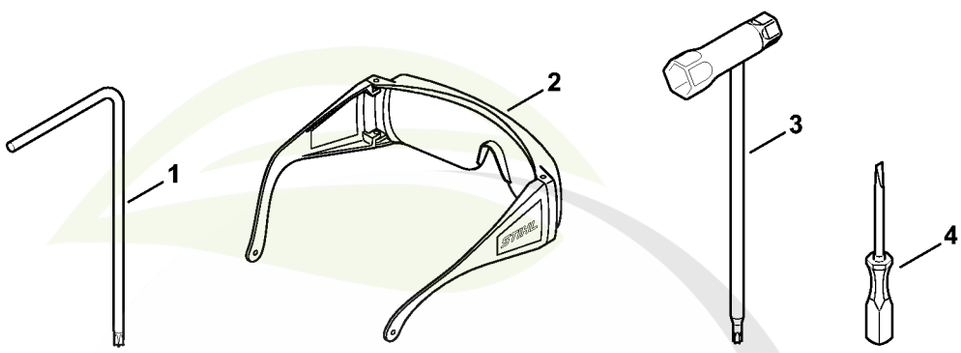

4241-GET-0037-A0

NHP Motoculture
Cultivez votre univers



CLIQUEZ SUR LES RÉFÉRENCES SOULIGNÉES

1 produit : accès direct à sa fiche NHP.
Plusieurs produits : recherche sur le site NHP.

3/4 références reliées au catalogue.

W - Outils, Accessoires optionnels

#	Numéro de pièce	Description	Quantité	Contient un ou plusieurs articles	Remarques
1	0812 370 1000	Tournevis T27x120x70	1		
2	0000 884 0307	Lunettes de protection	1		
3	4180 890 3400	Clé multiple	1		
4	0000 890 2300	Tournevis	1		

NHP
Motoculture
Cultivez votre univers



IDENTIFIEZ LE REPÈRE

Puis retrouvez la référence correspondante dans la nomenclature associée.

Ouvrir la nomenclature - page 29

X - Numéro de machine

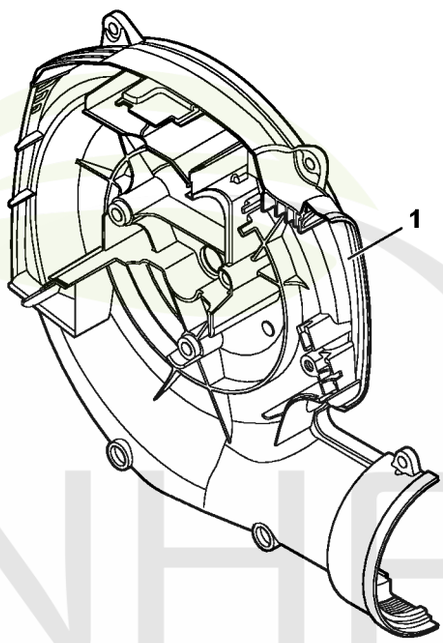

4241-GET-0038-A0

NHP Motoculture
Cultivez votre univers



CLIQUEZ SUR LES RÉFÉRENCES SOULIGNÉES

1 produit : accès direct à sa fiche NHP.
Plusieurs produits : recherche sur le site NHP.

0/0 références reliées au catalogue.

X - Numéro de machine

#	Numéro de pièce	Description	Quantité	Contient un ou plusieurs articles	Remarques
1		Emplacement du numéro de machine	1		

NHP
Motoculture
Cultivez votre univers



IDENTIFIEZ LE REPÈRE

Puis retrouvez la référence correspondante dans la nomenclature associée.

Ouvrir la nomenclature - page 31

Consommables et matières auxiliaires

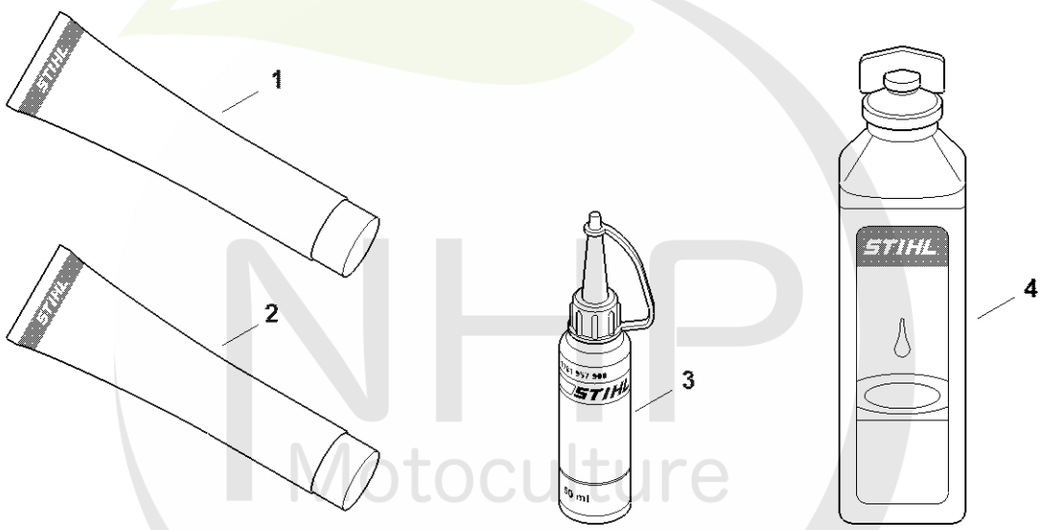

0000-GET-0169-A0

NHP Motoculture
Cultivez votre univers



CLIQUEZ SUR LES RÉFÉRENCES SOULIGNÉES

1 produit : accès direct à sa fiche NHP.
Plusieurs produits : recherche sur le site NHP.

13/13 références reliées au catalogue.

Consommables et matières auxiliaires

#	Numéro de pièce	Description	Quantité	Contient un ou plusieurs articles	Remarques
1	0781 120 1021	Graisse universelle (tube de 40 g)	1		
1	0781 120 1021	Graisse universelle (tube de 40 g)	1		
1	0781 120 1109	Graisse universelle (tube de 80 g)	1		
1	0781 120 1109	Graisse universelle (tube de 80 g)	1		
1	0781 120 1110	Graisse multifonctionnelle 225 g	1		
1	0781 120 1110	Graisse multifonctionnelle 225 g	1		
2	0783 830 2000	Pâte d'étanchéité Dirko HT rouge	1		
2	0783 830 2000	Pâte d'étanchéité Dirko HT rouge	1		
3	0781 957 9000	Produit antifriction OH 723	1		
3	0781 957 9000	Produit antifriction OH 723	1		
4	0781 319 8401	HP 100ml	1		
4	0781 319 8052	HP Super 100ml	1		
4	0781 319 8060	HP Ultra 100ml	1		

NHP Motoculture
Cultivez votre univers