ÉCLATÉ INTERACTIF NHP MOTOCULTURE
Identifiez le repère, puis cliquez sur la référence soulignée.
Les références non soulignées ne sont pas retrouvées dans l'export.

BR 200

Liste des pièces
18.03.2025
France, français

Table des matières

A - Carter, Cylindre 2
D - Dispositif d'allumage, Silencieux 4
G - Filtre à air, Bride intermédiaire 6
I - Carburateur 4241/25 8
J - Carburateur 4241/19 (037.2018) 11
L - Dispositif de lancement 14
O - Carter de turbine, Turbine 16
Q - Réservoir d'essence, Plaque dorsale 18
R - Tube à soufflet, Tube de soufflage 20
T - Poignée de commande 22
U - Poignée de commande 24
V - Poignée de commande 26
W - Outils, Accessoires optionnels 28
X - Numéro de machine 30
Consommables et matières auxiliaires 32

NHP Motoculture
Cultivez votre univers



IDENTIFIEZ LE REPÈRE

Puis retrouvez la référence correspondante dans la nomenclature associée.

Ouvrir la nomenclature - page 3

A - Carter, Cylindre

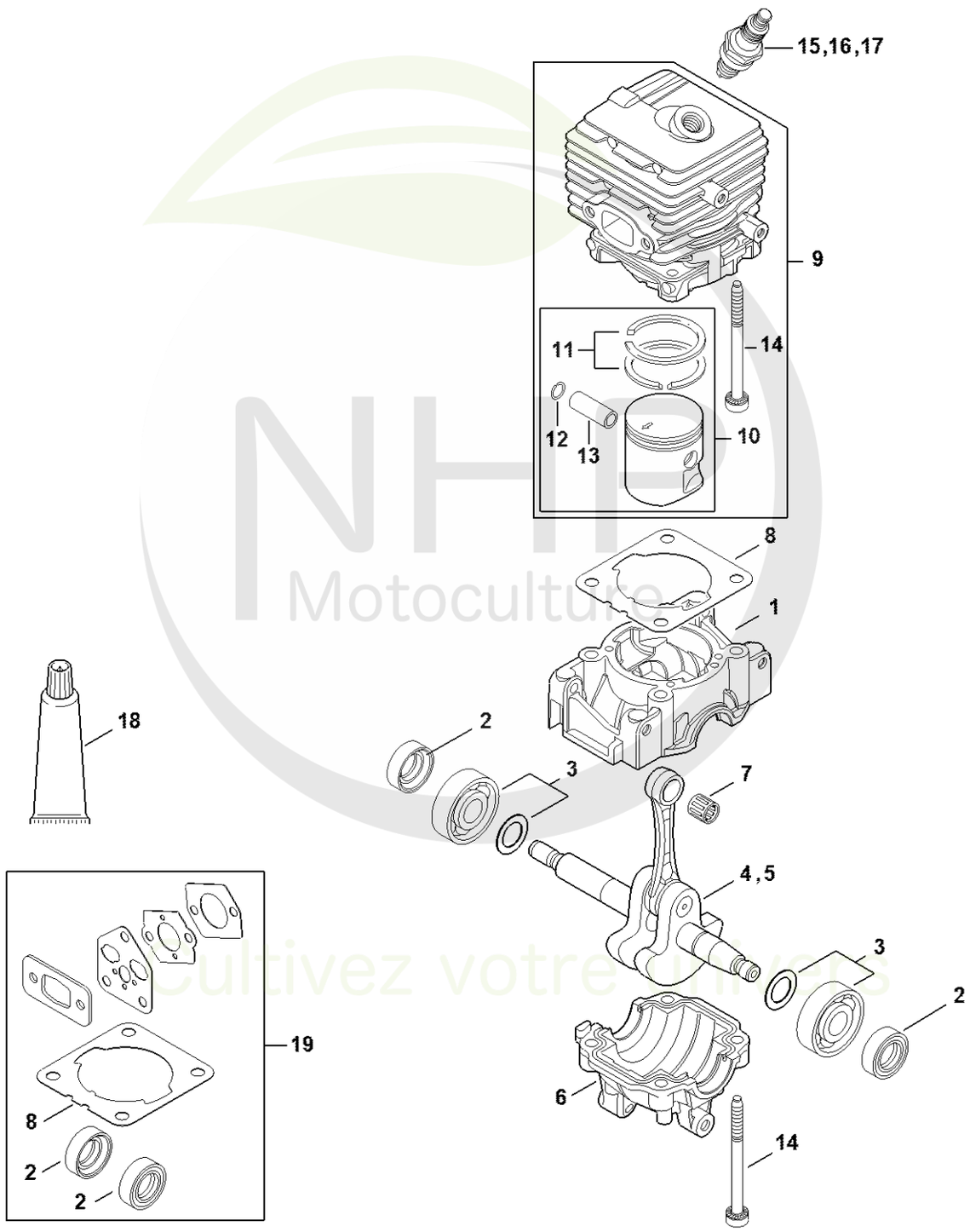

NHP Motoculture
Cultivez votre univers



CLIQUEZ SUR LES RÉFÉRENCES SOULIGNÉES

1 produit : accès direct à sa fiche NHP.
Plusieurs produits : recherche sur le site NHP.

15/16 références reliées au catalogue.

A - Carter, Cylindre

#	Numéro de pièce	Description	Quantité	Contient un ou plusieurs articles	Remarques
1	4241 021 0302	Carter de vilebrequin	1		
2	9639 003 1230	Bague d'étanchéité 12x22x7	2		
3	4144 020 2050	Roulement à billes	1		
5	4241 030 0403	Vilebrequin	1		
6	4144 021 2500	Carter inférieur	1		
7	9512 003 1834	Cage à aiguilles 8x11x10	1		
8	4144 029 2301	Joint de cylindre	1		
9	4241 020 1203	Cylindre avec piston Ø 34 mm	1	10 - 14	
10	4241 030 2007	Piston Ø 34 mm	1	11 - 13	
11	4237 034 3001	Segment de piston Ø 34x1,2 mm	2		
12	9463 650 0805	Jonc d'arrêt 8x0,7	1		
13	4241 034 1500	Axe de piston 8x5x22	1		
14	9075 478 4268	Vis cylindrique IS-D5x60	4		
15	0000 400 7011	Bougie NGK CMR6H	1		
18	0783 830 2000	Pâte d'étanchéité Dirko HT rouge	1		
19	4144 007 1012	Jeu de joints	1	2, 8	

NHP Motoculture
Cultivez votre univers



IDENTIFIEZ LE REPÈRE

Puis retrouvez la référence correspondante dans la nomenclature associée.

Ouvrir la nomenclature - page 5

D - Dispositif d'allumage, Silencieux

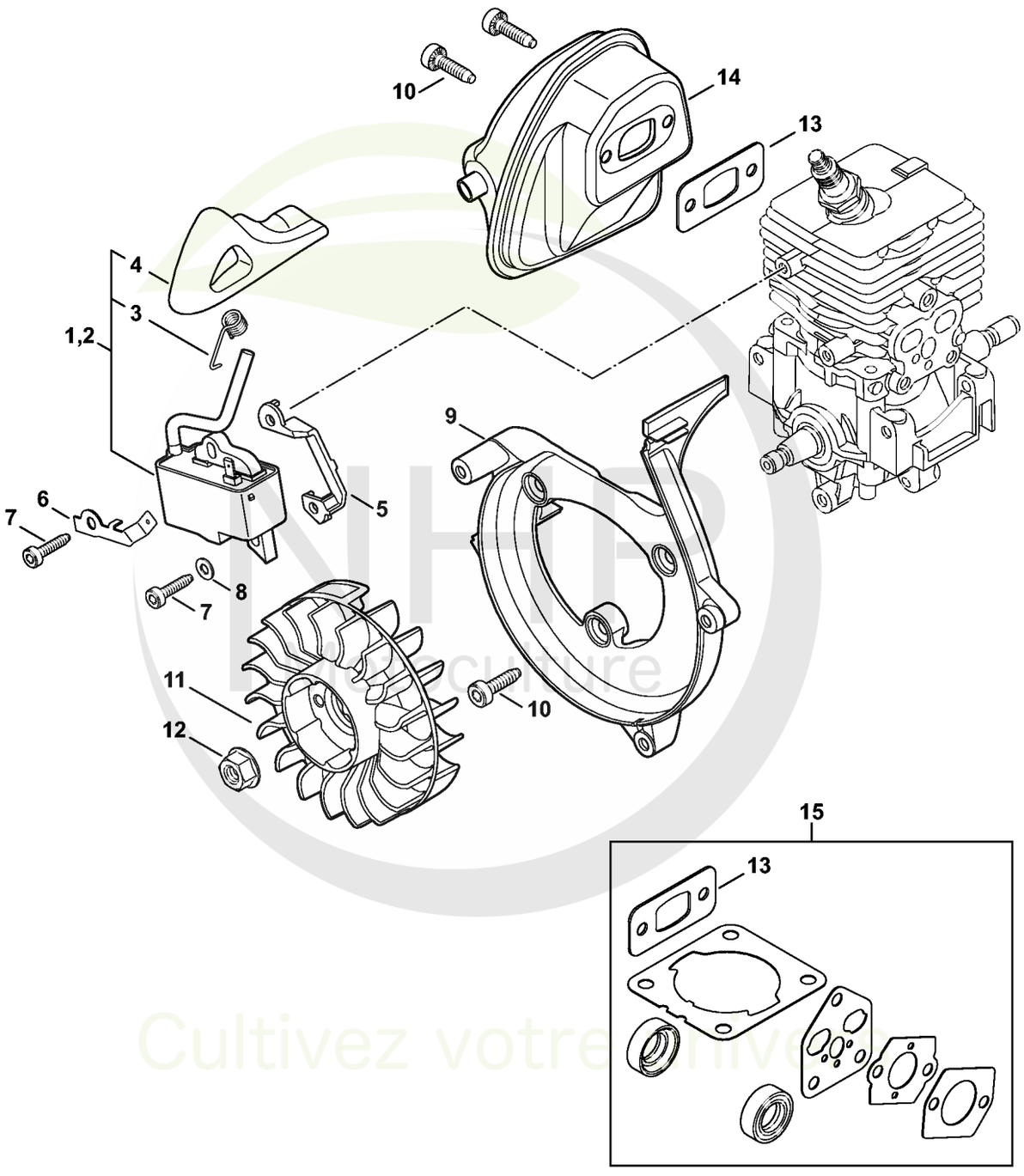

NHP Agriculture
Cultivez votre réussite



CLIQUEZ SUR LES RÉFÉRENCES SOULIGNÉES

1 produit : accès direct à sa fiche NHP.
Plusieurs produits : recherche sur le site NHP.

14/14 références reliées au catalogue.

D - Dispositif d'allumage, Silencieux

#	Numéro de pièce	Description	Quantité	Contient un ou plusieurs articles	Remarques
2	4241 400 1311	Module d'allumage	1	3, 4	
3	0000 998 0604	Ressort coudé	1		
4	4241 405 1000	Contact de câble d'allumage	1		
5	4241 405 8000	Pièce isolante	1		
6	4241 431 2100	Languette enfichable	1		
7	9075 478 3018	Vis cylindrique IS-D4x18	2		
8	9291 021 0100	Rondelle 4,3	1		
9	4241 084 1100	Carter en volute	1		
10	9075 478 4136	Vis cylindrique IS-D5x20	5		
11	4241 400 1200	Rotor	1		
12	0000 955 0802	Écrou à embase M8x1	1		
13	4144 149 0600	Joint de silencieux	1		
14	4241 140 0615	Silencieux	1		
15	4144 007 1012	Jeu de joints	1	13	

NHP Motoculture
Cultivez votre univers



IDENTIFIEZ LE REPÈRE

Puis retrouvez la référence correspondante dans la nomenclature associée.

Ouvrir la nomenclature - page 7

G - Filtre à air, Bride intermédiaire

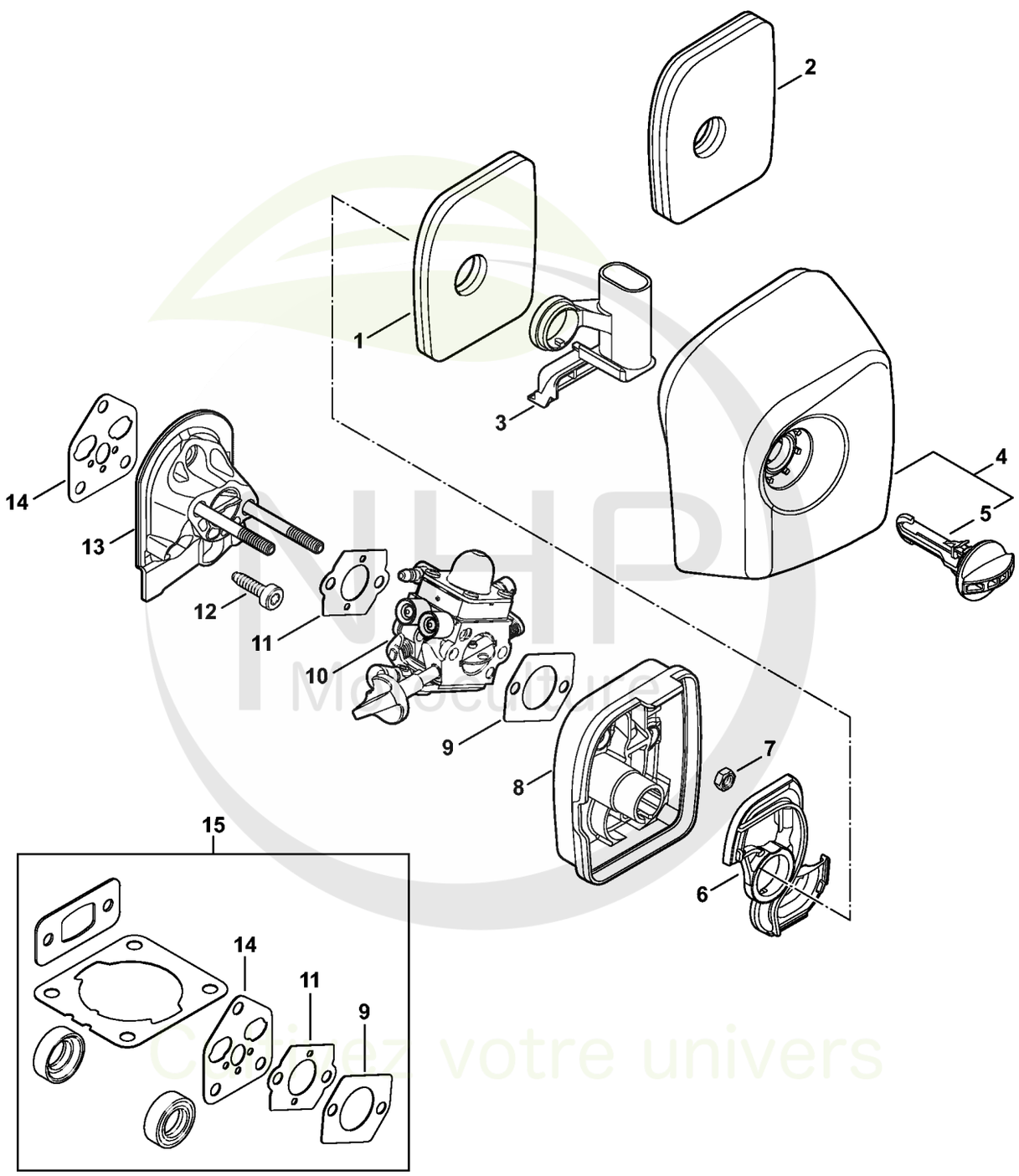



CLIQUEZ SUR LES RÉFÉRENCES SOULIGNÉES

1 produit : accès direct à sa fiche NHP.
Plusieurs produits : recherche sur le site NHP.

14/14 références reliées au catalogue.

G - Filtre à air, Bride intermédiaire

#	Numéro de pièce	Description	Quantité	Contient un ou plusieurs articles	Remarques
1	4241 120 1800	Filtre	1		
2	4241 140 4401	Filtre à air	1		
3	4241 141 1100	Insert	1		
4	4241 140 1001	Couvercle de filtre	1	5	
5		Verrou	1		
6	4241 121 6900	Chicane	1		
7	9210 261 0700	Écrou à six pans M5	2		
8	4241 140 2800	Boîtier de filtre	1		
9	4114 149 1205	Joint	1		
10	4241 120 0625	Carburateur 4241/25	1		
11	4128 129 0900	Joint	1		
12	9075 478 4136	Vis cylindrique IS-D5x20	3		
13	4144 120 2301	Bride intermédiaire	1		
14	4144 129 0900	Joint	1		
15	4144 007 1012	Jeu de joints	1	9, 11, 14	

NHP Motoculture
Cultivez votre univers



IDENTIFIEZ LE REPÈRE

Puis retrouvez la référence correspondante dans la nomenclature associée.

Ouvrir la nomenclature - page 9

I - Carburateur 4241/25

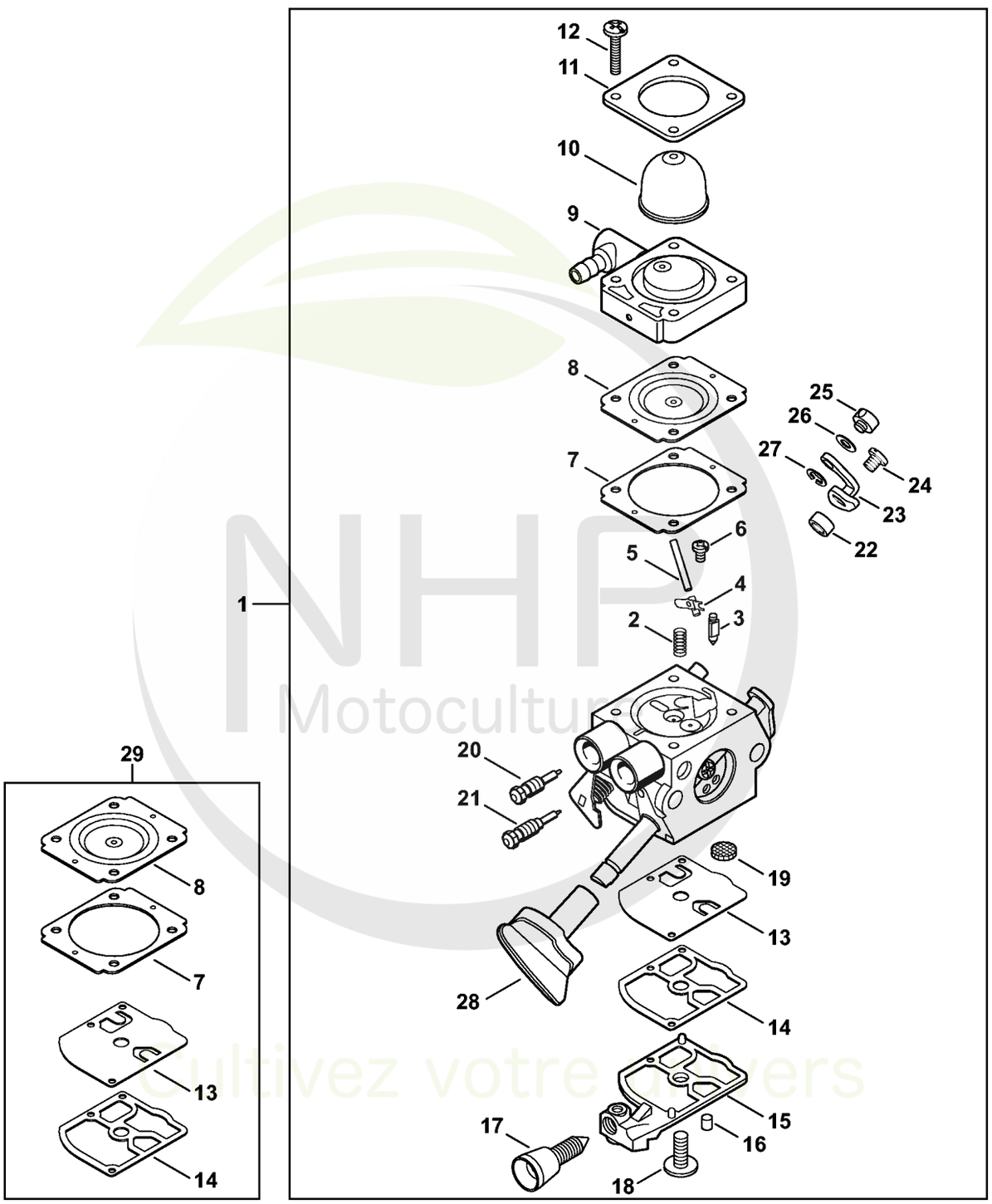

NHP Motoculture
Cultivez votre univers



CLIQUEZ SUR LES RÉFÉRENCES SOULIGNÉES

1 produit : accès direct à sa fiche NHP.
Plusieurs produits : recherche sur le site NHP.

26/26 références reliées au catalogue.

I - Carburateur 4241/25

#	Numéro de pièce	Description	Quantité	Contient un ou plusieurs articles	Remarques
1	4241 120 0625	Carburateur 4241/25	1	2 - 28	
2	4128 122 3000	Ressort	1		
3	Z000 018 Z000	Pointeau d'admission	1		
4	1125 121 5000	Levier de réglage d'admission	1		
5	1120 121 9200	Axe	1		
6	0000 122 7101	Vis	1		
7	4241 129 0901	Joint de réglage	1		
8	4241 121 4702	Membrane de réglage	1		
9	Z010 056 A023	Plaque de base de pompe à carburant	1		
10	4226 121 2700	Capuchon	1		
11	4140 121 0800	Couvercle	1		
12	4241 122 7100	Vis	4		
13	4241 121 4800	Membrane de pompe	1		
14	1123 129 0905	Joint de pompe	1		
15	4241 121 0800	Couvercle	1		
16	1125 122 4200	Pièce de serrage	1		
17	4140 122 6200	Vis de réglage de régime de ralenti	1		
18	1120 122 7800	Vis à tête bombée fraisée	1		
19	1120 121 7800	Tamis	1		
20	Z000 031 Z010	Vis L de richesse au ralenti	1		
21	Z000 030 Z007	Vis H de richesse à haut régime	1		
22	4241 122 5000	Douille d'écartement	1		
23	4241 121 3501	Levier de papillon	1		
24	9079 319 0280	Vis à tête plate M3x3,5	1		
25	4128 121 8901	Boulon	1		
26	4137 121 8600	Rondelle	1		

NHP Motoculture
Cultivez votre univers



CLIQUEZ SUR LES RÉFÉRENCES SOULIGNÉES

1 produit : accès direct à sa fiche NHP.
Plusieurs produits : recherche sur le site NHP.

3/3 références reliées au catalogue.

I - Carburateur 4241/25

#	Numéro de pièce	Description	Quantité	Contient un ou plusieurs articles	Remarques
27	1120 122 9000	Circlip	1		
28	4241 182 9500	Bouton de réglage	1		
29	4241 007 1700	Jeu de pièces de carburateur	1	7, 8, 13, 14	

NHP
Motoculture
Cultivez votre univers



IDENTIFIEZ LE REPÈRE

Puis retrouvez la référence correspondante dans la nomenclature associée.

Ouvrir la nomenclature - page 12

J - Carburateur 4241/19 (037.2018)

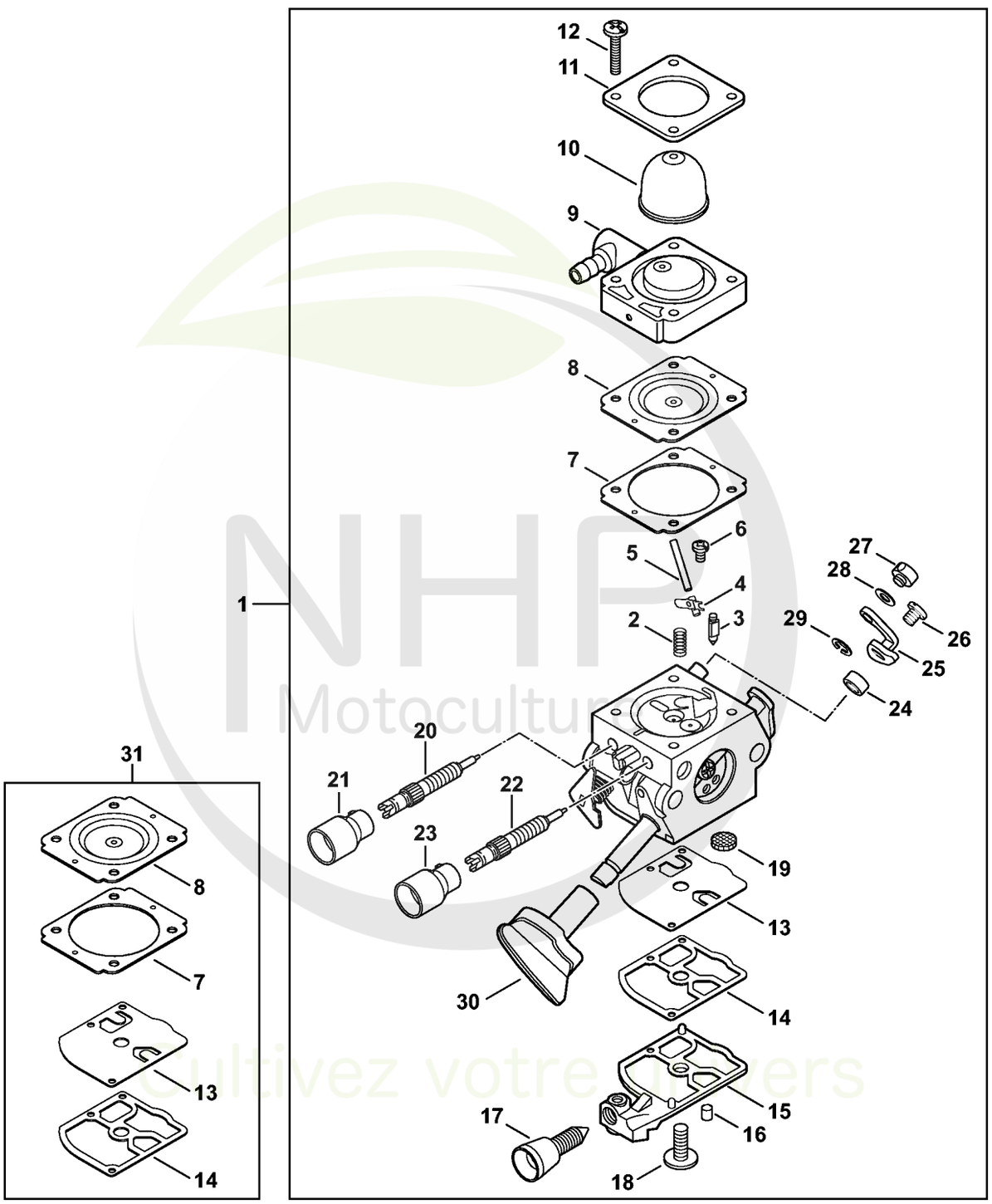

NHP Motoculture
Cultivez votre univers



CLIQUEZ SUR LES RÉFÉRENCES SOULIGNÉES

1 produit : accès direct à sa fiche NHP.
Plusieurs produits : recherche sur le site NHP.

26/26 références reliées au catalogue.

J - Carburateur 4241/19 (037.2018)

#	Numéro de pièce	Description	Quantité	Contient un ou plusieurs articles	Remarques
1	4241 120 0619	Carburateur 4241/19	1	2 - 30	
2	4128 122 3000	Ressort	1		
3	Z000 018 Z000	Pointeau d'admission	1		
4	1125 121 5000	Levier de réglage d'admission	1		
5	1120 121 9200	Axe	1		
6	0000 122 7101	Vis	1		
7	4241 129 0901	Joint de réglage	1		
8	4241 121 4702	Membrane de réglage	1		
9	Z010 056 A023	Plaque de base de pompe à carburant	1		
10	4226 121 2700	Capuchon	1		
11	4140 121 0800	Couvercle	1		
12	4241 122 7100	Vis	4		
13	4241 121 4800	Membrane de pompe	1		
14	1123 129 0905	Joint de pompe	1		
15	4241 121 0800	Couvercle	1		
16	1125 122 4200	Pièce de serrage	1		
17	4140 122 6200	Vis de réglage de régime de ralenti	1		
18	1120 122 7800	Vis à tête bombée fraisée	1		
19	1120 121 7800	Tamis	1		
20	4241 120 6802	Vis L de richesse au ralenti	1	21	
21	Z010 061 Z013	Capuchon de limitation de course de régl	1		
22	4241 122 6702	Vis H de richesse à haut régime	1		
23	4229 121 2701	Capuchon	1		
24	4241 122 5000	Douille d'écartement	1		
25	4241 121 3501	Levier de papillon	1		
26	9079 319 0280	Vis à tête plate M3x3,5	1		

NHP Motoculture
Cultivez votre univers



CLIQUEZ SUR LES RÉFÉRENCES SOULIGNÉES

1 produit : accès direct à sa fiche NHP.
Plusieurs produits : recherche sur le site NHP.

5/5 références reliées au catalogue.

J - Carburateur 4241/19 (037.2018)

#	Numéro de pièce	Description	Quantité	Contient un ou plusieurs articles	Remarques
27	4128 121 8901	Boulon	1		
28	4137 121 8600	Rondelle	1		
29	1120 122 9000	Circlip	1		
30	4241 182 9500	Bouton de réglage	1		
31	4241 007 1700	Jeu de pièces de carburateur	1	7, 8, 13, 14	

NHP Motoculture
Cultivez votre univers



IDENTIFIEZ LE REPÈRE

Puis retrouvez la référence correspondante dans la nomenclature associée.

Ouvrir la nomenclature - page 15

L - Dispositif de lancement

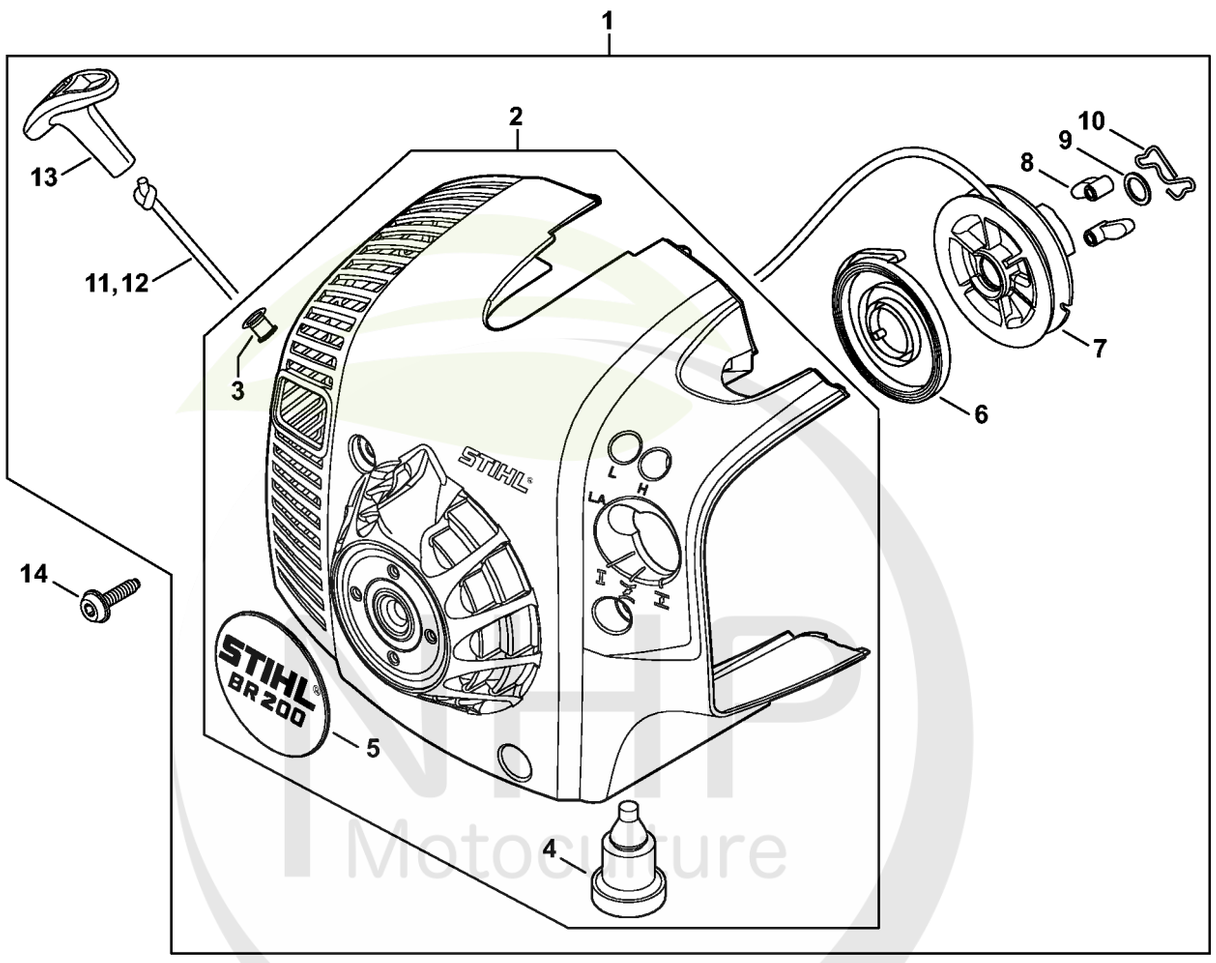

NHP Motoculture
Cultivez votre univers



CLIQUEZ SUR LES RÉFÉRENCES SOULIGNÉES

1 produit : accès direct à sa fiche NHP.
Plusieurs produits : recherche sur le site NHP.

14/15 références reliées au catalogue.

L - Dispositif de lancement

#	Numéro de pièce	Description	Quantité	Contient un ou plusieurs articles	Remarques
1	4241 080 2111	Carter de ventilateur avec lanceur	1	2 - 5, 7 - 11, 13	
2	4241 080 1803	Carter de ventilateur	1	3 - 5	
3	9416 868 6650	Rivet 6,5x0,5x8,8	1		
4	4282 791 5902	Butoir d'arrêt	2		
5	4241 967 1506	Plaque matricule BR 200	1		
6	4237 190 0600	Ressort de rappel	1		
7	4241 195 0400	Poulie à câble	1		
8	1123 195 7200	Cliquet	2		
9	0000 958 0923	Rondelle	1		
10	1128 195 3500	Ressort	1		
11	1120 195 8200	Câble de lancement Ø 3x1060 mm	1		
12	0000 930 2208	Câble de lancement Ø 3 mm x 30,5 m	1		
12	0000 930 2211	Câble de lancement Ø 3 mm x 60,8 m	1		
13	4140 195 3400	Poignée	1		
14	0000 951 1100	Vis	3		

NHP Motoculture
Cultivez votre univers



IDENTIFIEZ LE REPÈRE

Puis retrouvez la référence correspondante dans la nomenclature associée.

Ouvrir la nomenclature - page 17

O - Carter de turbine, Turbine

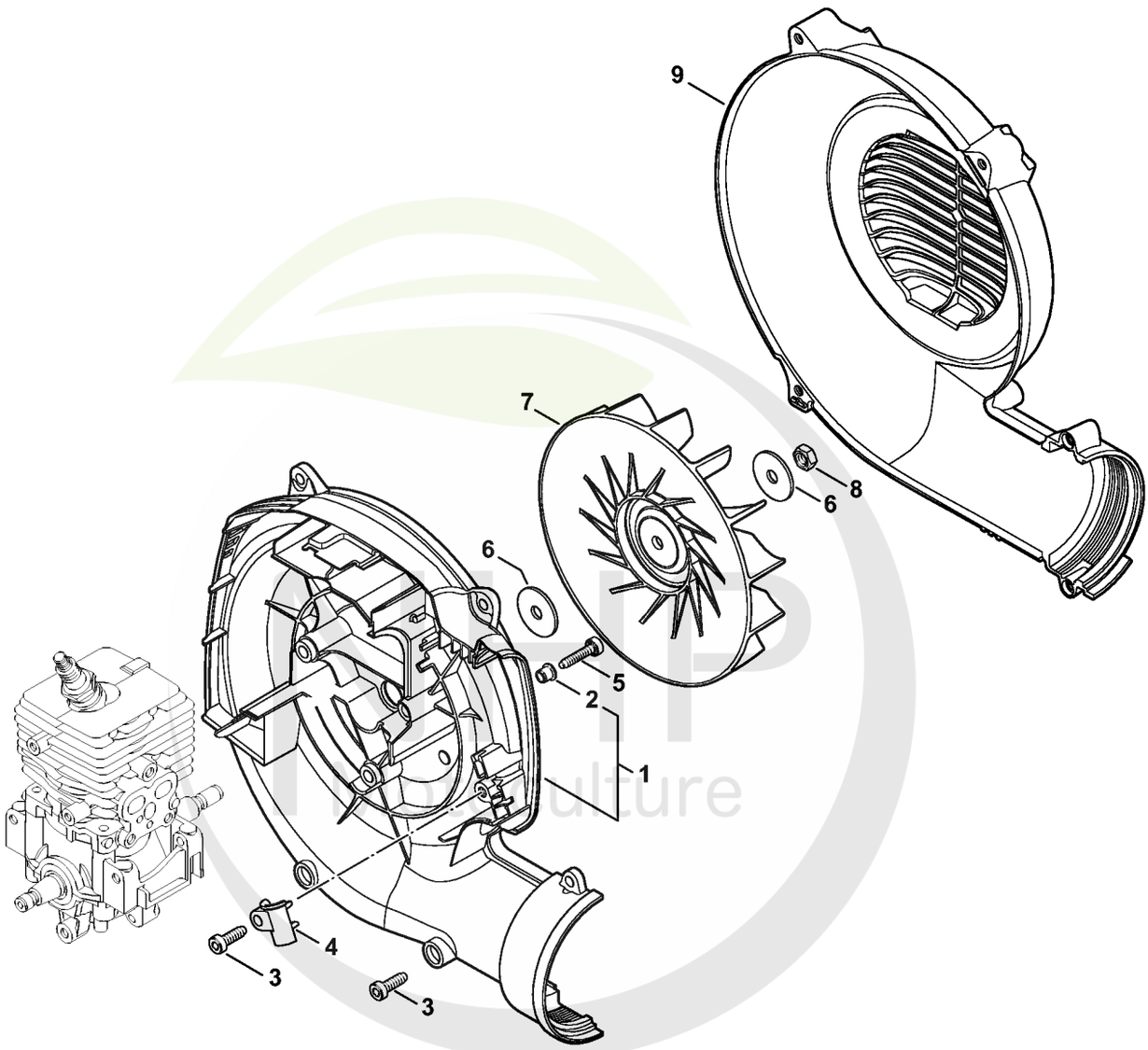

4241-GET-0029-A0

Cultivez votre univers



CLIQUEZ SUR LES RÉFÉRENCES SOULIGNÉES

1 produit : accès direct à sa fiche NHP.
Plusieurs produits : recherche sur le site NHP.

9/9 références reliées au catalogue.

O - Carter de turbine, Turbine

#	Numéro de pièce	Description	Quantité	Contient un ou plusieurs articles	Remarques
1	4241 700 4105	Carter de turbine	1	2	
2	9443 825 7130	Rivet tubulaire 7,5x1x6,8	3		
3	9074 478 4425	Vis cylindrique IS P6x19	6		
4	4203 182 2107	Support	1		
5	9075 478 4159	Vis cylindrique IS-D5x24	3		
6	4229 704 7900	Rondelle	2		
7	4241 704 3405	Turbine	1		
8	9211 260 1150	Écrou à six pans M8x1 gauche	1		
9	4241 701 0705	Carter de turbine extérieur	1		

NHP Motoculture
Cultivez votre univers



IDENTIFIEZ LE REPÈRE

Puis retrouvez la référence correspondante dans la nomenclature associée.

Ouvrir la nomenclature - page 19

Q - Réservoir d'essence, Plaque dorsale

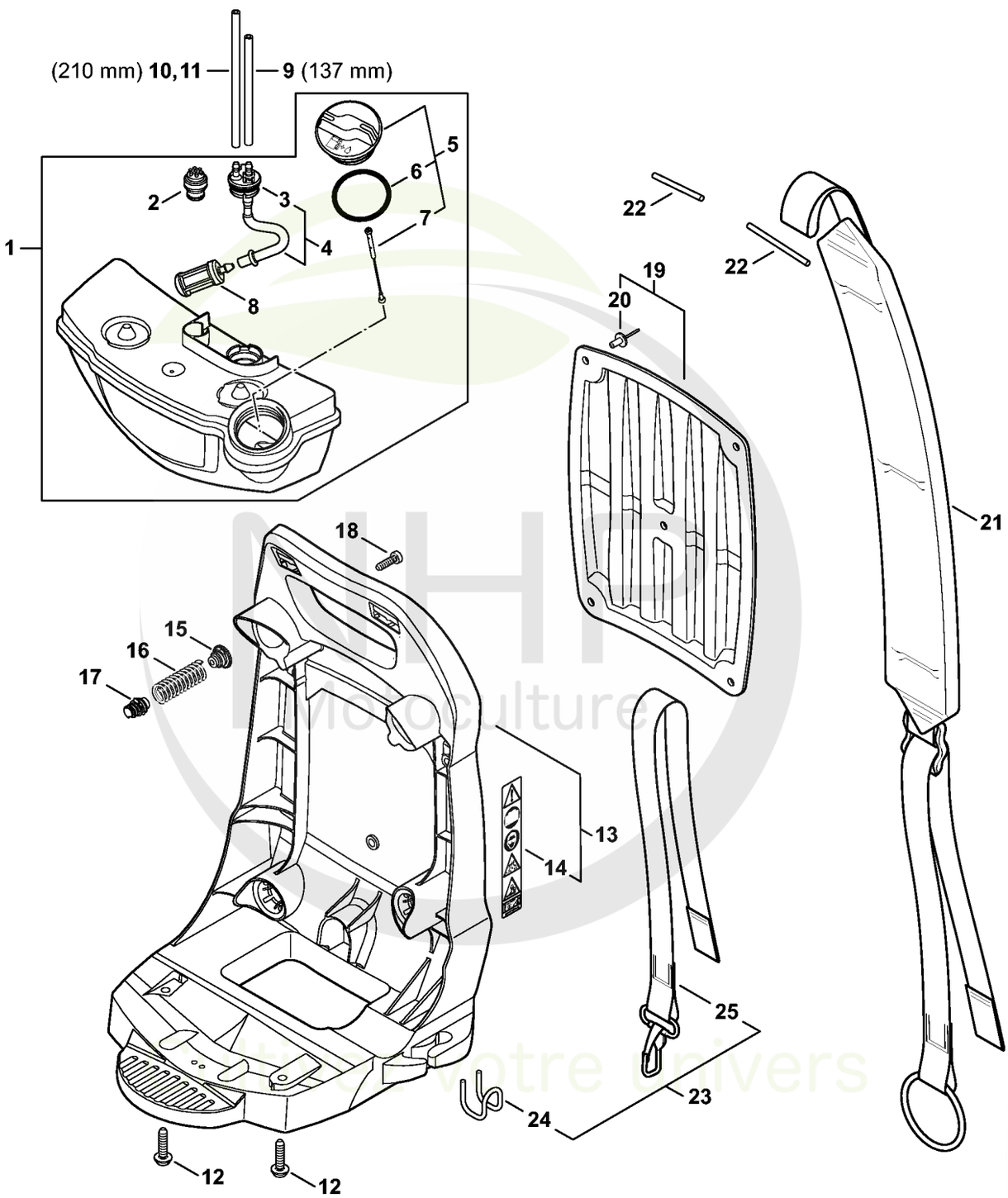



CLIQUEZ SUR LES RÉFÉRENCES SOULIGNÉES

1 produit : accès direct à sa fiche NHP.
Plusieurs produits : recherche sur le site NHP.

24/24 références reliées au catalogue.

Q - Réservoir d'essence, Plaque dorsale

#	Numéro de pièce	Description	Quantité	Contient un ou plusieurs articles	Remarques
1	4241 350 0400	Réservoir d'essence	1	2 - 8	
2	0000 350 5800	Aération de réservoir	1		
3	4180 350 1402	Pièce de raccordement	1	4	
4		Tuyau	1		
5	0000 350 0527	Bouchon de réservoir	1	6, 7	
6	9645 951 3890	Joint torique 35x3-FPM 80	1		
7	0000 350 0900	Corde	1		
8	0000 350 3502	Crépine d'aspiration	1		
9	0000 937 5004	Tuyau 3,1x5,7 mm x 1 m, R5	1		
10	0000 930 2803	Tuyau 3,1x5,7 mm x 1 m, R3	1		
11	0712 923 8004	Tuyau 3,1x5,7 mm x 10 m, R3	1		
12	9074 478 4140	Vis cylindrique IS-P6x25	2		
13	4241 700 3803	Plaque dorsale	1	14	
14	0000 967 7335	Pictogramme d'avertissement BR	1		
15	4241 792 2900	Bouchon de palier AV	4		
16	4241 791 3100	Ressort	4		
17	4241 792 2901	Bouchon de palier AV	4		
18	9074 477 4132	Vis cylindrique IS-P5x18	4		
19	4241 790 8001	Coussin dorsal	1	20	
20	0751 030 7651	Rivet 5,9x17	5		
21	4241 710 9000	Bretelle	2		
22	4227 704 0900	Axe	2		
23	4244 007 1008	Kit crochet	1	24, 25	
24	4244 791 4600	Crochet	1		
25	4244 710 6900	Mousqueton avec bretelle	1		

NHP Motoculture
Cultivez votre univers



IDENTIFIEZ LE REPÈRE

Puis retrouvez la référence correspondante dans la nomenclature associée.

Ouvrir la nomenclature - page 21

R - Tube à soufflet, Tube de soufflage

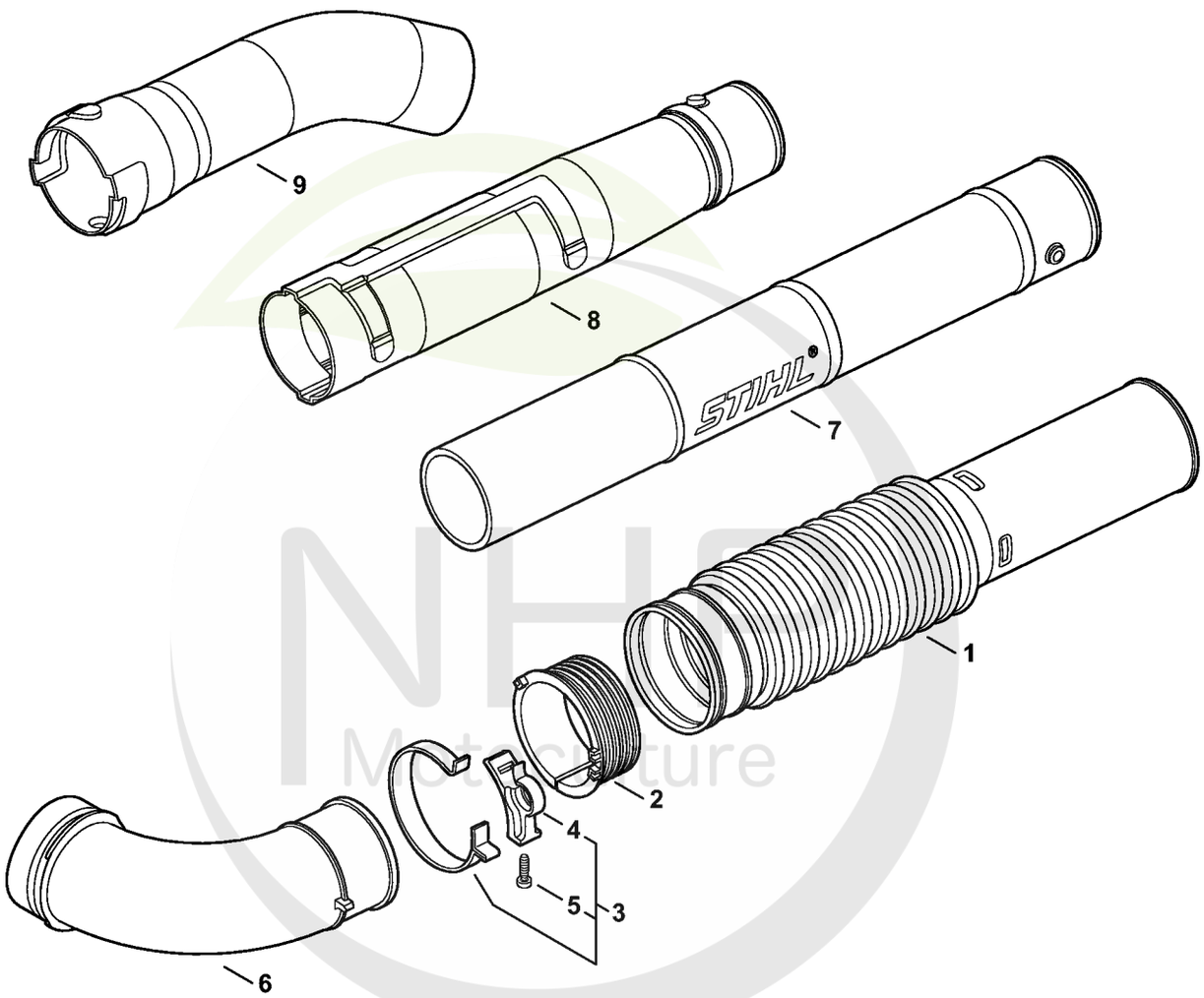

4241-GET-0033-A0

Cultivez votre univers



CLIQUEZ SUR LES RÉFÉRENCES SOULIGNÉES

1 produit : accès direct à sa fiche NHP.
Plusieurs produits : recherche sur le site NHP.

9/9 références reliées au catalogue.

R - Tube à soufflet, Tube de soufflage

#	Numéro de pièce	Description	Quantité	Contient un ou plusieurs articles	Remarques
1	4241 701 6100	Tube à soufflet	1		
2	4203 701 6300	Anneau de glissement	1		
3	4203 700 7100	Collier de serrage	1	4, 5	
4	4203 708 8201	Support	1		
5	9074 478 4425	Vis cylindrique IS P6x19	1		
6	4203 708 6901	Coude	1		
7	4203 708 3404	Tube de soufflage Ø 80 mm	1		
8	4241 708 3402	Tube	1		
9	4241 708 6340	Buse ronde coudé	1		

NHP Motoculture
Cultivez votre univers



IDENTIFIEZ LE REPÈRE

Puis retrouvez la référence correspondante dans la nomenclature associée.

Ouvrir la nomenclature - page 23

T - Poignée de commande

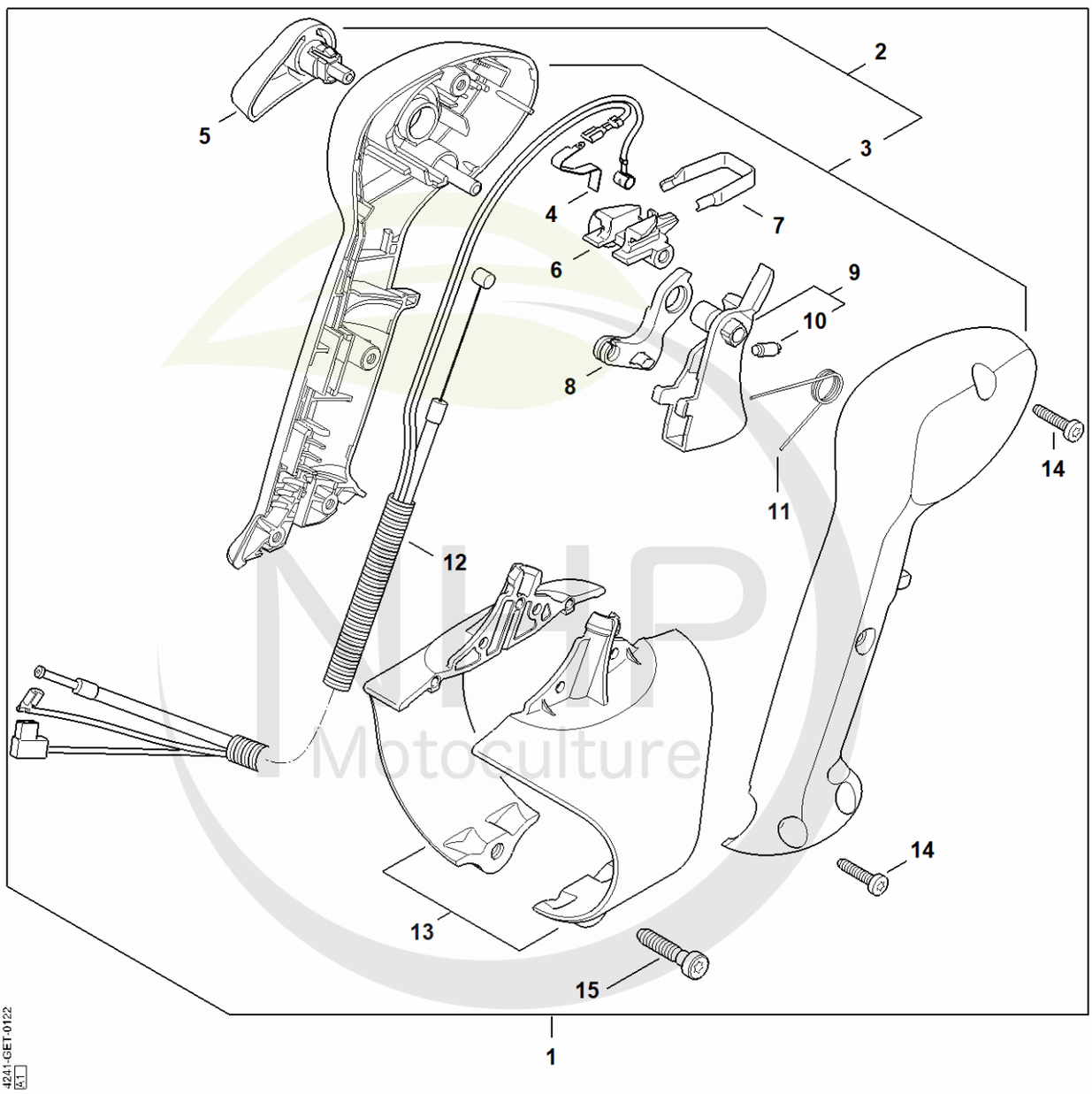

NHP Motoculture
Cultivez votre univers



CLIQUEZ SUR LES RÉFÉRENCES SOULIGNÉES

1 produit : accès direct à sa fiche NHP.
Plusieurs produits : recherche sur le site NHP.

12/15 références reliées au catalogue.

T - Poignée de commande

#	Numéro de pièce	Description	Quantité	Contient un ou plusieurs articles	Remarques
1	4241 790 4904	Poignée de commande avec câble de	1	2 - 15	
2	4283 790 0300	Poignée	1	3, 5	
3	4282 790 0303	Poignée	1		
4	4282 442 1603	Ressort de connexion	1		
5	4282 182 2901	Levier de réglage	1		
6	4241 182 4301	Came	1		
7	4241 182 4201	Ressort d'encliquetage	1		
8	4244 182 2800	Levier	1		
9	4241 180 1500	Manette des gaz	1	10	
10	0000 953 0808	Goujon fileté	1		
11	4241 182 4502	Ressort coudé	1		
12	4241 180 1105	Câble de commande des gaz	1		
13	4241 790 0701	Support	1		
14	9074 478 3075	Vis cylindrique IS P4x19	4		
15	9074 478 4547	Vis cylindrique IS-P6x26	1		

NHP Motoculture
Cultivez votre univers



IDENTIFIEZ LE REPÈRE

Puis retrouvez la référence correspondante dans la nomenclature associée.

Ouvrir la nomenclature - page 25

U - Poignée de commande

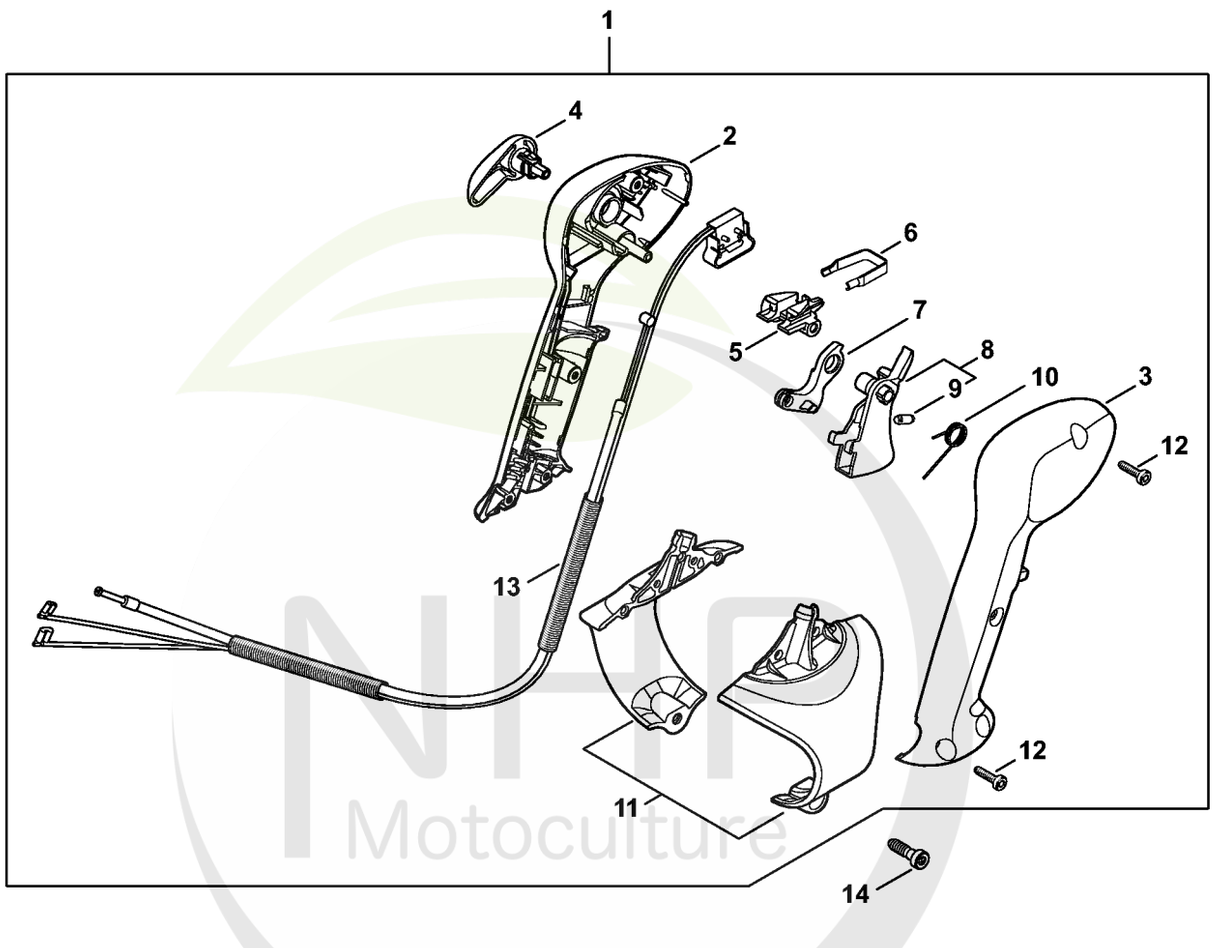

NHP Motoculture
Cultivez votre univers



CLIQUEZ SUR LES RÉFÉRENCES SOULIGNÉES

1 produit : accès direct à sa fiche NHP.
Plusieurs produits : recherche sur le site NHP.

14/14 références reliées au catalogue.

U - Poignée de commande

#	Numéro de pièce	Description	Quantité	Contient un ou plusieurs articles	Remarques
1	4241 790 4900	Poignée de commande avec câble de commande des gaz	1	2 - 13	
2	4241 791 0804	Monture de poignée intérieure	1		
3	4241 791 0803	Monture de poignée extérieure	1		
4	4241 182 2901	Levier de réglage	1		
5	4241 182 4301	Came	1		
6	4241 182 4201	Ressort d'encliquetage	1		
7	4244 182 2800	Levier	1		
8	4241 180 1500	Manette des gaz	1	9	
9	0000 953 0808	Goujon fileté	1		
10	4241 182 4502	Ressort coudé	1		
11	4241 790 0701	Support	1		
12	9074 478 3075	Vis cylindrique IS P4x19	4		
13	4241 180 1101	Câble de commande des gaz	1		
14	9074 478 4547	Vis cylindrique IS-P6x26	1		

NHP Motoculture
Cultivez votre univers



IDENTIFIEZ LE REPÈRE

Puis retrouvez la référence correspondante dans la nomenclature associée.

Ouvrir la nomenclature - page 27

V - Poignée de commande

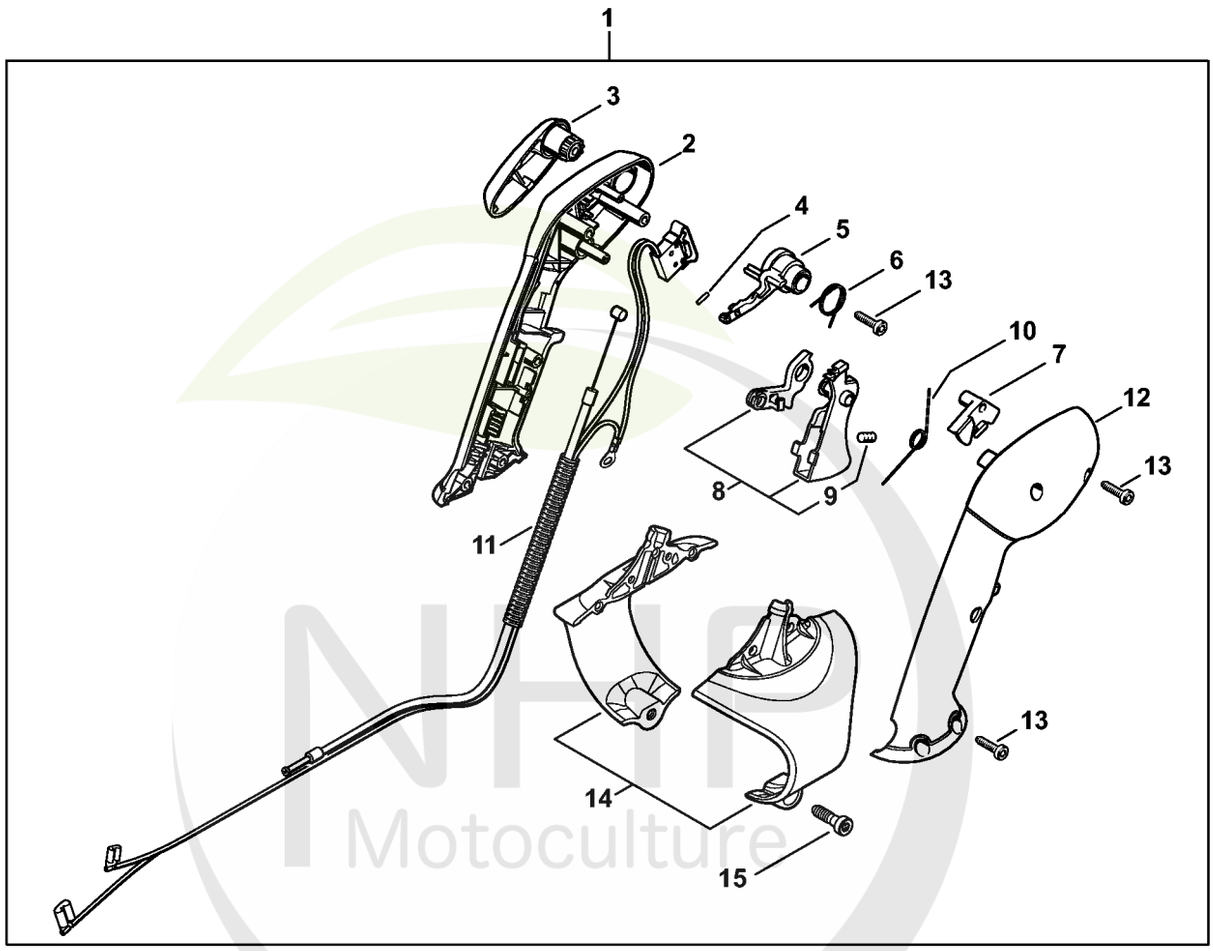

NHP Motoculture
Cultivez votre univers



CLIQUEZ SUR LES RÉFÉRENCES SOULIGNÉES

1 produit : accès direct à sa fiche NHP.
Plusieurs produits : recherche sur le site NHP.

15/15 références reliées au catalogue.

V - Poignée de commande

#	Numéro de pièce	Description	Quantité	Contient un ou plusieurs articles	Remarques
1	4241 790 1300	Poignée de commande	1	2 - 15	
2	4282 791 0810	Monture de poignée intérieure	1		
3	4282 182 2900	Levier de réglage	1		
4	9371 470 1060	Goupille cylindrique ISO2338-2m6x8	1		
5	4282 182 4300	Came	1		
6	4282 182 4520	Ressort coudé	1		
7	4282 182 0800	Levier d'arrêt	1		
8	4282 180 1500	Manette des gaz	1	9	
9	0000 953 0808	Goujon fileté	1		
10	4282 182 4500	Ressort coudé	1		
11	4241 180 1100	Câble de commande des gaz	1		
12	4282 791 0811	Monture de poignée extérieure	1		
13	9074 478 3075	Vis cylindrique IS P4x19	6		
14	4241 790 0701	Support	1		
15	9074 478 4547	Vis cylindrique IS-P6x26	1		

NHP Motoculture
Cultivez votre univers



IDENTIFIEZ LE REPÈRE

Puis retrouvez la référence correspondante dans la nomenclature associée.

Ouvrir la nomenclature - page 29

W - Outils, Accessoires optionnels

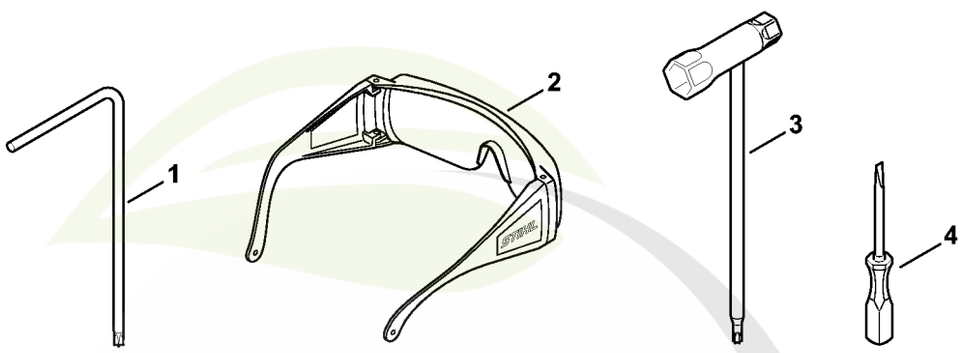

4241-GET-0037-A0

NHP Motoculture
Cultivez votre univers



CLIQUEZ SUR LES RÉFÉRENCES SOULIGNÉES

1 produit : accès direct à sa fiche NHP.
Plusieurs produits : recherche sur le site NHP.

3/4 références reliées au catalogue.

W - Outils, Accessoires optionnels

#	Numéro de pièce	Description	Quantité	Contient un ou plusieurs articles	Remarques
1	0812 370 1000	Tournevis T27x120x70	1		
2	0000 884 0307	Lunettes de protection	1		
3	4180 890 3400	Clé multiple	1		
4	0000 890 2300	Tournevis	1		

NHP Motoculture
Cultivez votre univers



IDENTIFIEZ LE REPÈRE

Puis retrouvez la référence correspondante dans la nomenclature associée.

Ouvrir la nomenclature - page 31

X - Numéro de machine

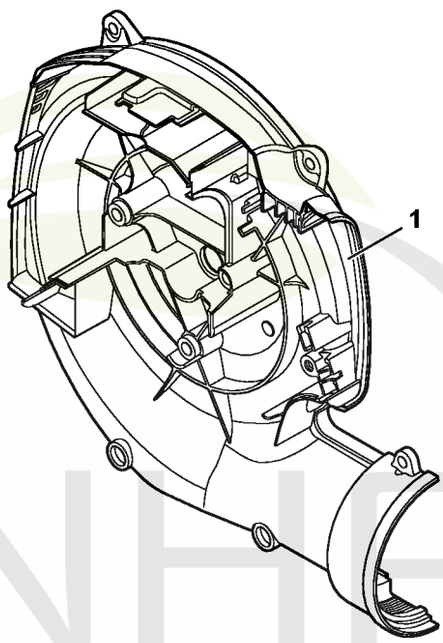

4241-GET-0038-A0

NHP Motoculture
Cultivez votre univers



CLIQUEZ SUR LES RÉFÉRENCES SOULIGNÉES

1 produit : accès direct à sa fiche NHP.
Plusieurs produits : recherche sur le site NHP.

0/0 références reliées au catalogue.

X - Numéro de machine

#	Numéro de pièce	Description	Quantité	Contient un ou plusieurs articles	Remarques
1		Emplacement du numéro de machine	1		

NHP Motoculture
Cultivez votre univers



IDENTIFIEZ LE REPÈRE

Puis retrouvez la référence correspondante dans la nomenclature associée.

Ouvrir la nomenclature - page 33

Consommables et matières auxiliaires

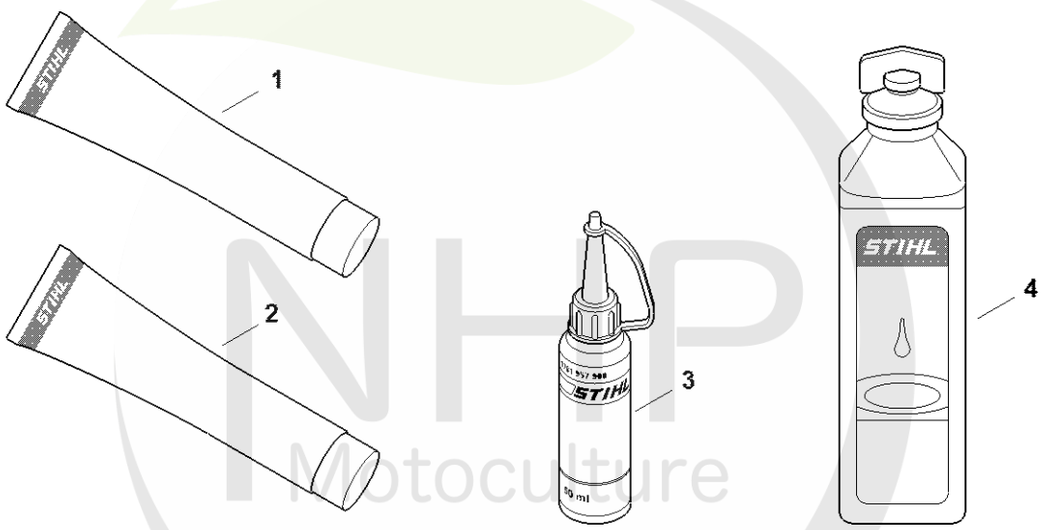

0000-GET-0169-A0

NHP Motoculture
Cultivez votre univers



CLIQUEZ SUR LES RÉFÉRENCES SOULIGNÉES

1 produit : accès direct à sa fiche NHP.
Plusieurs produits : recherche sur le site NHP.

13/13 références reliées au catalogue.

Consommables et matières auxiliaires

#	Numéro de pièce	Description	Quantité	Contient un ou plusieurs articles	Remarques
1	0781 120 1021	Graisse universelle (tube de 40 g)	1		
1	0781 120 1021	Graisse universelle (tube de 40 g)	1		
1	0781 120 1109	Graisse universelle (tube de 80 g)	1		
1	0781 120 1109	Graisse universelle (tube de 80 g)	1		
1	0781 120 1110	Graisse multifonctionnelle 225 g	1		
1	0781 120 1110	Graisse multifonctionnelle 225 g	1		
2	0783 830 2000	Pâte d'étanchéité Dirko HT rouge	1		
2	0783 830 2000	Pâte d'étanchéité Dirko HT rouge	1		
3	0781 957 9000	Produit antifriction OH 723	1		
3	0781 957 9000	Produit antifriction OH 723	1		
4	0781 319 8401	HP 100ml	1		
4	0781 319 8052	HP Super 100ml	1		
4	0781 319 8060	HP Ultra 100ml	1		

NHP Motoculture
Cultivez votre univers