ÉCLATÉ INTERACTIF NHP MOTOCULTURE
Identifiez le repère, puis cliquez sur la référence soulignée.
Les références non soulignées ne sont pas retrouvées dans l'export.

BR 320 L-Z

Liste des pièces
18.03.2025
France, français

Table des matières

Carter, Cylindre 2
Dispositif de lancement, Silencieux 5
Filtre à air, Dispositif d'allumagne 8
Carburateur BR 320 L WT-230, WT-489 USA 11
Carter de turbine 15
Plaque dorsale 18
Tube à soufflet, Tube de soufflage 21
Poignée de commande 23
Dispositif d'aspiration 26

Cultivez votre univers



IDENTIFIEZ LE REPÈRE

Puis retrouvez la référence correspondante dans la nomenclature associée.

Ouvrir la nomenclature - page 3

Carter, Cylindre

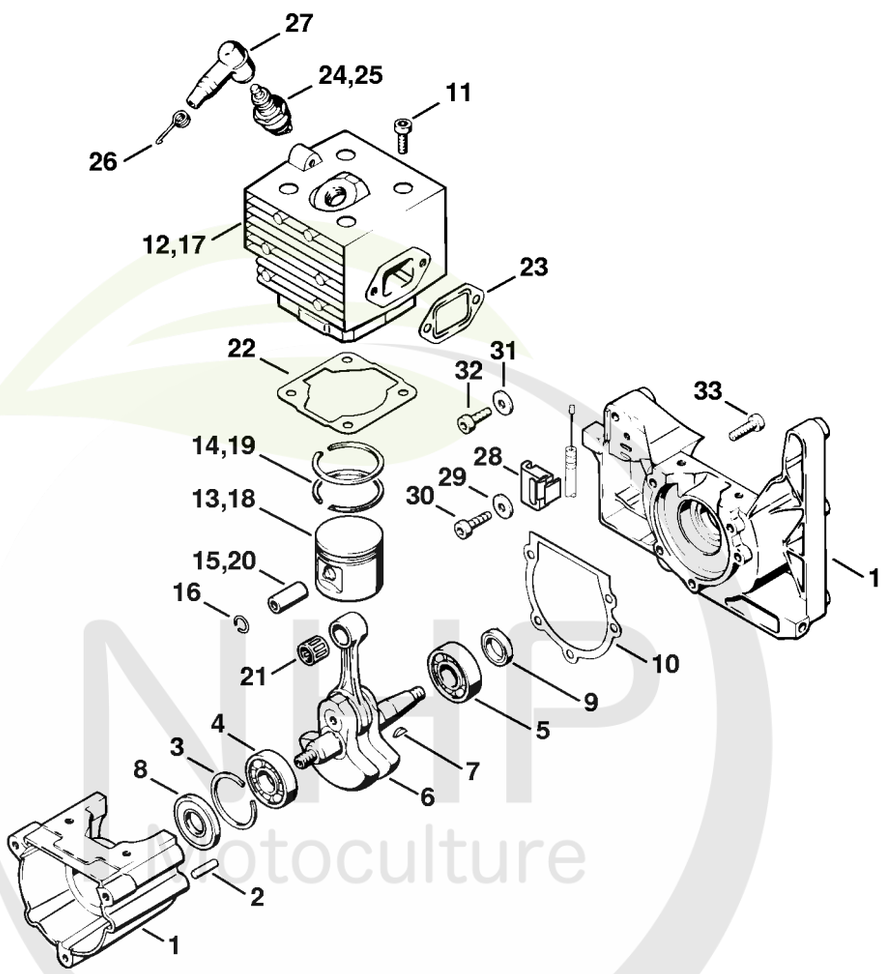

NHP
Motoculture
Cultivez votre univers



CLIQUEZ SUR LES RÉFÉRENCES SOULIGNÉES

1 produit : accès direct à sa fiche NHP.
Plusieurs produits : recherche sur le site NHP.

19/24 références reliées au catalogue.

Carter, Cylindre

#	Numéro de pièce	Description	Quantité	Contient un ou plusieurs articles	Remarques
1	4203 020 2106	Carter de vilebrequin	1	2, 4, 5, 33	
2	9371 470 2610	Goupille cylindrique 5x18	2		
3	9465 620 2620	Jonc d'arrêt 37	1		
4	9523 003 4260	Roulement rainuré à billes 15x35x13	1		
5	9503 003 0340	Roulement rainuré à billes 6202	1		
6	4203 030 0400	Vilebrequin	1	7	
7	1120 036 8500	Clavette demi-lune 2x3,7	1		
8	9640 003 1600	Bague d'étanchéité 15x29,6x4	1		
9	9640 003 1340	Bague d'étanchéité 13x22x5	1		
10	4203 029 0500	Joint	1		
11	9022 371 1050	Vis cylindrique IS-M5x25	4		
12	4203 020 1200	Cylindre avec piston Ø 41 mm	1	13 - 16	
13	4203 030 2000	Piston Ø 41 mm	1	14 - 16	
14	4203 034 3000	Segment de piston Ø 41x1,5 mm	2		
15	4119 034 1500	Axe de piston 10x6,5x28	1		
16	9463 650 1000	Jonc d'arrêt 10	2		
21	9512 003 2343	Cage à aiguilles 10x14x13	1		
22	4203 029 2300	Joint de cylindre	1		
23	1115 149 0600	Joint de silencieux	1		
24	0000 400 7000	Bougie NGK BPMR7A	1		
25	1110 400 7005	Bougie Bosch WSR 6 F	1		
26	0000 998 0603	Ressort coudé	1		
27	1106 405 1000	Contact de câble d'allumage	1		
28	4203 180 2150	Support de câble	1	29, 30	
29		Rondelle	1		
30		Vis cylindrique IS-M5x20	1		

NHP Motoculture
Cultivez votre univers



CLIQUEZ SUR LES RÉFÉRENCES SOULIGNÉES

1 produit : accès direct à sa fiche NHP.
Plusieurs produits : recherche sur le site NHP.

4/4 références reliées au catalogue.

Carter, Cylindre

#	Numéro de pièce	Description	Quantité	Contient un ou plusieurs articles	Remarques
31	9291 021 0121	Rondelle 5,3	1		
32	9022 341 0980	Vis cylindrique IS M5x16	1		
33	9022 371 1020	Vis cylindrique IS M5x20	3		
	4203 007 1050	Jeu de joints	1	8 - 10, 22, 23	

NHP Motoculture
Cultivez votre univers



IDENTIFIEZ LE REPÈRE

Puis retrouvez la référence correspondante dans la nomenclature associée.

Ouvrir la nomenclature - page 6

Dispositif de lancement, Silencieux

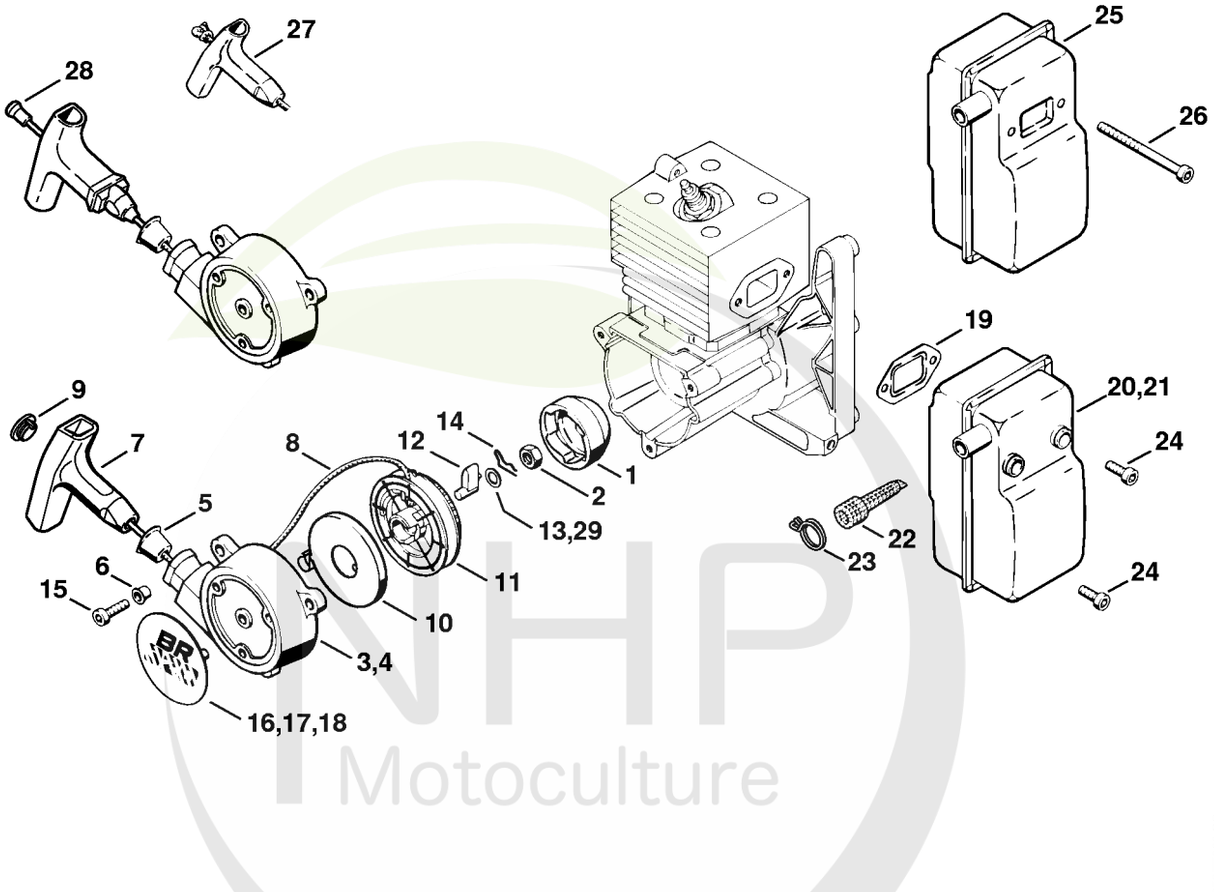

NHP Motoculture
Cultivez votre univers



CLIQUEZ SUR LES RÉFÉRENCES SOULIGNÉES

1 produit : accès direct à sa fiche NHP.
Plusieurs produits : recherche sur le site NHP.

25/25 références reliées au catalogue.

Dispositif de lancement, Silencieux

#	Numéro de pièce	Description	Quantité	Contient un ou plusieurs articles	Remarques
1	4223 195 0600	Roue de lanceur	1		
2	9210 261 1140	Écrou à six pans M8x1	1		
3	4203 190 0405	Couvercle de lanceur avec lanceur	1	4 - 14	
4	4203 190 0406	Couvercle de lanceur	1	5, 6	
5	1110 084 9102	Douille	1		
6	9443 825 7130	Rivet tubulaire 7,5x1x6,8	3		
7	0000 190 3401	Poignée ElastoStart Ø 3,5 mm	1	8, 9	
8	1113 195 8200	Câble de lancement Ø 3,5x960 mm	1		
	0000 930 2203	Câble de lancement Ø 3,5 mm x 30,5 m	1		
	0000 930 2212	Câble de lancement Ø 3,5 mm x 60,8 m	1		
9	0000 195 7001	Capuchon	1		
10	1118 190 0600	Ressort de rappel	1		
11	4119 195 0400	Poulie à câble	1		
12	4116 195 7200	Cliquet	1		
13	0000 958 0923	Rondelle	1		
14	1118 195 3500	Ressort	1		
15	9022 371 1020	Vis cylindrique IS M5x20	3		
17	4203 967 1504	Plaque matricule BR 320 L	1		
19	1115 149 0600	Joint de silencieux	1		
21	4203 140 0602	Silencieux	1	20, 21	USA, AUS, CDN
22	4203 141 9005	Grille	1		USA, AUS, CDN
23	4203 141 6600	Agrafe	1		USA, AUS, CDN
24	9022 341 0980	Vis cylindrique IS M5x16	3		
25	4203 140 0600	Silencieux Jusqu'au numéro de série: 025117539	1		
26	9022 341 1190	Vis cylindrique IS-M5x72 Jusqu'au numéro de série: 025117539	2		

NHP Motoculture
Cultivez votre univers



CLIQUEZ SUR LES RÉFÉRENCES SOULIGNÉES

1 produit : accès direct à sa fiche NHP.
Plusieurs produits : recherche sur le site NHP.

4/4 références reliées au catalogue.

Dispositif de lancement, Silencieux

#	Numéro de pièce	Description	Quantité	Contient un ou plusieurs articles	Remarques
27	1121 195 3400	Poignée	1		
28	1128 190 2900	Câble de lancement Ø 3,5 mm	1		
	0000 930 2267	Câble de lancement Ø 3,5 mm / 28 pièces	1		
29	0000 958 0806	Rondelle	1		

NHP Motoculture
Cultivez votre univers



IDENTIFIEZ LE REPÈRE

Puis retrouvez la référence correspondante dans la nomenclature associée.

Ouvrir la nomenclature - page 9

Filtre à air, Dispositif d'allumagne

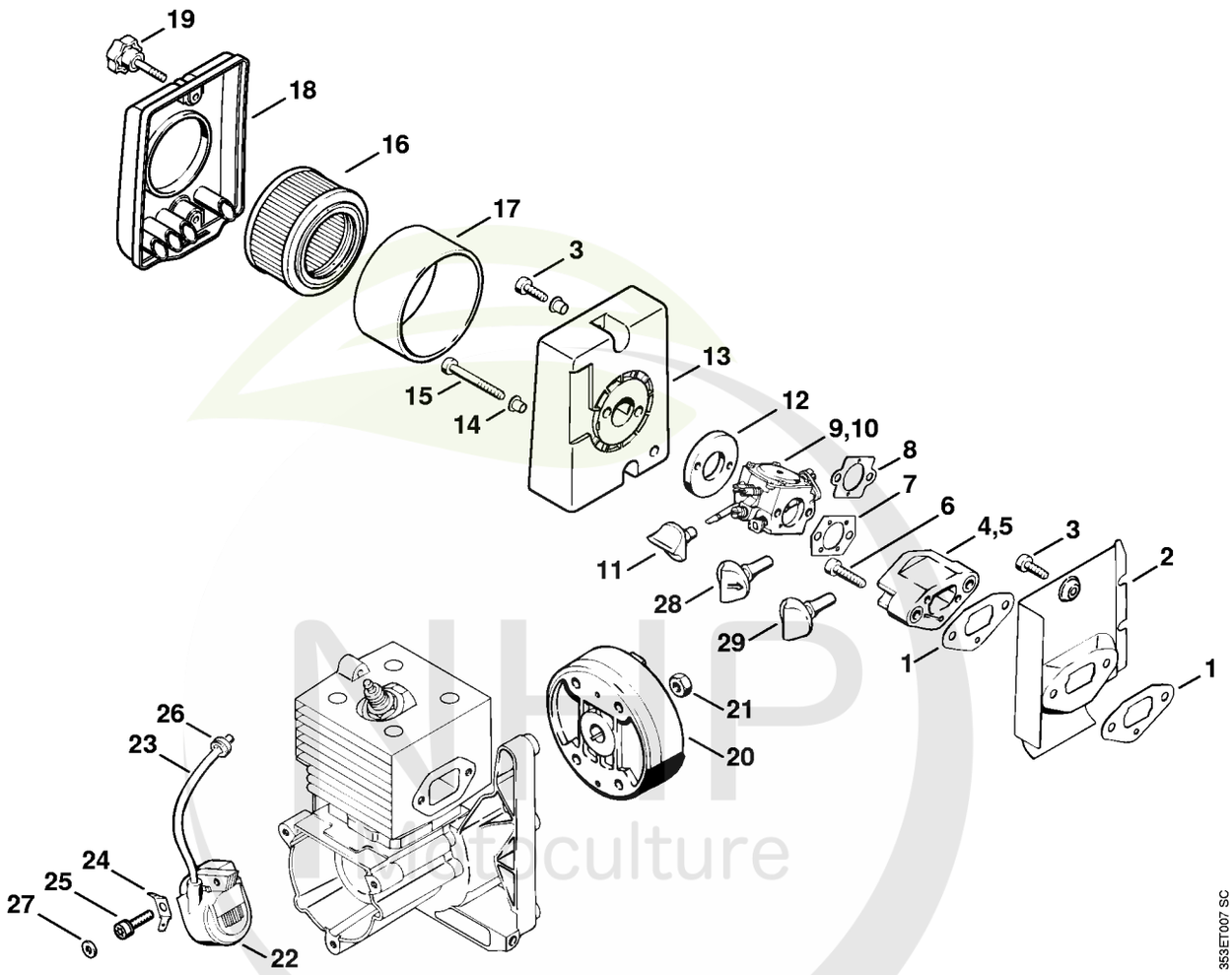

NHP
Horticulture
Cultivez votre univers



CLIQUEZ SUR LES RÉFÉRENCES SOULIGNÉES

1 produit : accès direct à sa fiche NHP.
Plusieurs produits : recherche sur le site NHP.

20/25 références reliées au catalogue.

Filtre à air, Dispositif d'allumagne

#	Numéro de pièce	Description	Quantité	Contient un ou plusieurs articles	Remarques
1	4203 129 0901	Joint	2		
2	4203 122 1600	Tôle calorifuge	1		
3	9022 341 0980	Vis cylindrique IS M5x16	2		
5	4203 120 2205	Bride	1		
6	9022 371 1050	Vis cylindrique IS-M5x25	2		
8	4114 129 0501	Joint	1		
10	4203 120 0607	Carburateur WT-489	1		USA
11	4203 182 9501	Bouton de réglage	1		
12	4203 122 1000	Bride	1		
13	4203 140 2803	Boîtier de filtre	1	14, 18, 19	
14	9443 825 7130	Rivet tubulaire 7,5x1x6,8	3		
15	9022 341 1220	Vis cylindrique IS-M5x48	2		
	4203 007 1025	Jeu de filtre à air	1	16, 17	
16	4203 141 0300	Filtre à air	1		
17	4203 141 0310	Préfiltre	1		
18	4203 140 1002	Couvercle de filtre	1	19	
19	4227 700 2300	Vis de fermeture	2		
20	4203 400 1200	Rotor	1		
21	9210 261 1140	Écrou à six pans M8x1	1		
22	4203 400 1301	Module d'allumage	1	23	
23		Câble d'allumage 270 mm	1		
	0000 405 0600	Cable d'allumage 1 m	1		
	0000 930 2251	Câble d'allumage 10 m	1		
24	0751 030 8415	Fiche plate 6,3	1		
25	9022 341 1019	Vis cylindrique IS-M5x20	2		
26	0000 989 0602	Douille en caoutchouc	1		

NHP Motoculture
Cultivez votre univers



CLIQUEZ SUR LES RÉFÉRENCES SOULIGNÉES

1 produit : accès direct à sa fiche NHP.
Plusieurs produits : recherche sur le site NHP.

2/2 références reliées au catalogue.

Filtre à air, Dispositif d'allumagne

#	Numéro de pièce	Description	Quantité	Contient un ou plusieurs articles	Remarques
27	9291 021 0120	Rondelle 5,3	1		
29	4203 182 9505	Bouton de réglage Jusqu'au numéro de série: 025117539	1		

NHP Motoculture
Cultivez votre univers



IDENTIFIEZ LE REPÈRE

Puis retrouvez la référence correspondante dans la nomenclature associée.

Ouvrir la nomenclature - page 12

Carburateur BR 320 L WT-230, WT-489 USA

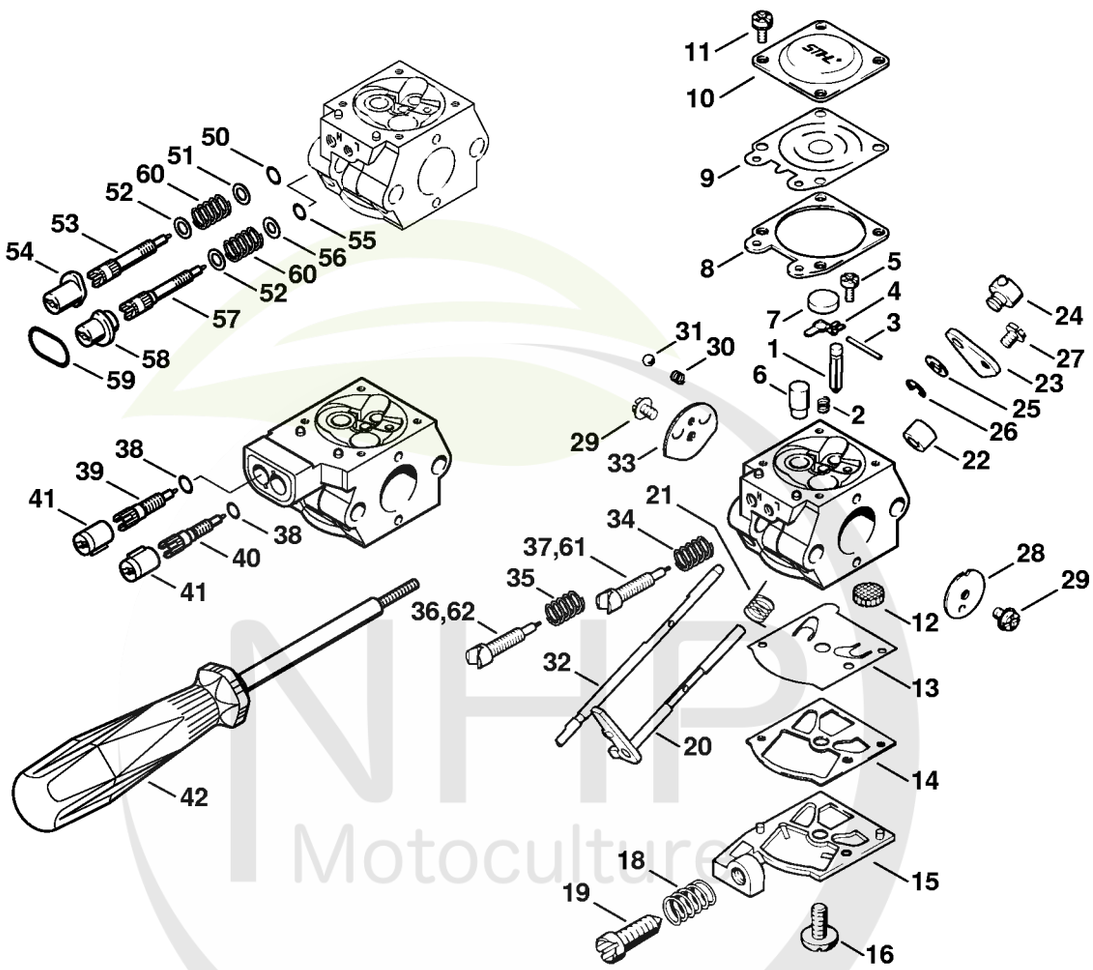

NHP Motoculture
Cultivez votre univers



CLIQUEZ SUR LES RÉFÉRENCES SOULIGNÉES

1 produit : accès direct à sa fiche NHP.
Plusieurs produits : recherche sur le site NHP.

24/26 références reliées au catalogue.

Carburateur BR 320 L WT-230, WT-489 USA

#	Numéro de pièce	Description	Quantité	Contient un ou plusieurs articles	Remarques
	4203 120 0607	Carburateur WT-489	1	1 - 33, 38 - 41	USA
1	1110 121 5100	Pointeau d'admission	1		
2	1120 122 3001	Ressort	1		
3	1113 121 9200	Axe	1		
4	1113 121 5000	Levier de réglage d'admission	1		
5	1114 122 7400	Vis à tête ronde	1		
6	1120 121 5405	Gicleur à soupape	1		
7	4117 122 9402	Bouchon	1		
8	1120 129 0900	Joint	1		
9	1113 121 4705	Membrane de réglage	1		
10	1113 121 0800	Couvercle	1		
11	1106 122 7400	Vis à tête ronde	4		
12	1114 121 7800	Tamis	1		
13	1121 121 4801	Membrane de pompe	1		
14	1120 129 0905	Joint	1		
15	4203 121 0801	Couvercle	1		
16	1114 122 7100	Vis	1		
18	4117 122 3006	Ressort	1		
19	4117 122 6200	Vis de réglage de régime de ralenti	1		
20	4203 120 7100	Axe de papillon avec levier	1		
21	1113 122 3205	Ressort coudé	1		
22	4116 122 5000	Douille d'écartement	1		
23	4203 123 7300	Levier	1		
24	4215 121 8900	Boulon	1		
25	4215 121 8600	Rondelle	1		
26	1117 122 9000	Circlip	1		

NHP Motoculture
Cultivez votre univers



CLIQUEZ SUR LES RÉFÉRENCES SOULIGNÉES

1 produit : accès direct à sa fiche NHP.
Plusieurs produits : recherche sur le site NHP.

16/25 références reliées au catalogue.

Carburateur BR 320 L WT-230, WT-489 USA

#	Numéro de pièce	Description	Quantité	Contient un ou plusieurs articles	Remarques
27	1115 122 7400	Vis à tête ronde	1		
28	4117 121 3300	Papillon	1		
29	1110 122 7400	Vis à tête ronde	2		
30	1116 122 3000	Ressort	1		
31	1116 122 4200	Bille	1		
32	4203 121 3002	Axe de volet de démarrage	1		
33	4117 121 2900	Volet de démarrage	1		
38		Anneau de joint	2		USA
39	4203 122 6702	Vis H de richesse à haut régime	1	38	USA
40	4203 122 6803	Vis L de richesse au ralenti	1	38	USA
41	4203 121 2700	Capuchon	2		USA
42	5910 890 4500	Extracteur	1		USA
	4203 007 1061	Jeu de pièces de carburateur	1	1, 2, 4, 7 - 9, 12 - 14	
	4203 120 0606	Carburateur WT-331	1	1 - 33, 50 - 60	USA
50	4130 122 3600	Anneau de joint	1		USA
51	4130 121 8601	Rondelle	1		USA
52	4130 121 8602	Rondelle	2		USA
53	4130 122 6701	Vis H de richesse à haut régime	1		USA
54	4130 121 2701	Capuchon	1		USA
55	4124 122 3600	Anneau de joint	1		USA
56	1111 121 8605	Rondelle	1		USA
57	4130 122 6801	Vis L de richesse au ralenti	1		USA
58	4130 121 2700	Capuchon	1		USA
59	4130 122 3601	Anneau de joint	1		USA
60	1115 122 3002	Ressort	2		USA
61	4119 122 6801	Vis L de richesse au ralenti	1		

NHP Motoculture
Cultivez votre univers



CLIQUEZ SUR LES RÉFÉRENCES SOULIGNÉES

1 produit : accès direct à sa fiche NHP.
Plusieurs produits : recherche sur le site NHP.

1/1 références reliées au catalogue.

Carburateur BR 320 L WT-230, WT-489 USA

#	Numéro de pièce	Description	Quantité	Contient un ou plusieurs articles	Remarques
62	1120 122 6705	Vis H de richesse à haut régime	1		

NHP Motoculture
Cultivez votre univers



IDENTIFIEZ LE REPÈRE

Puis retrouvez la référence correspondante dans la nomenclature associée.

Ouvrir la nomenclature - page 16

Carter de turbine

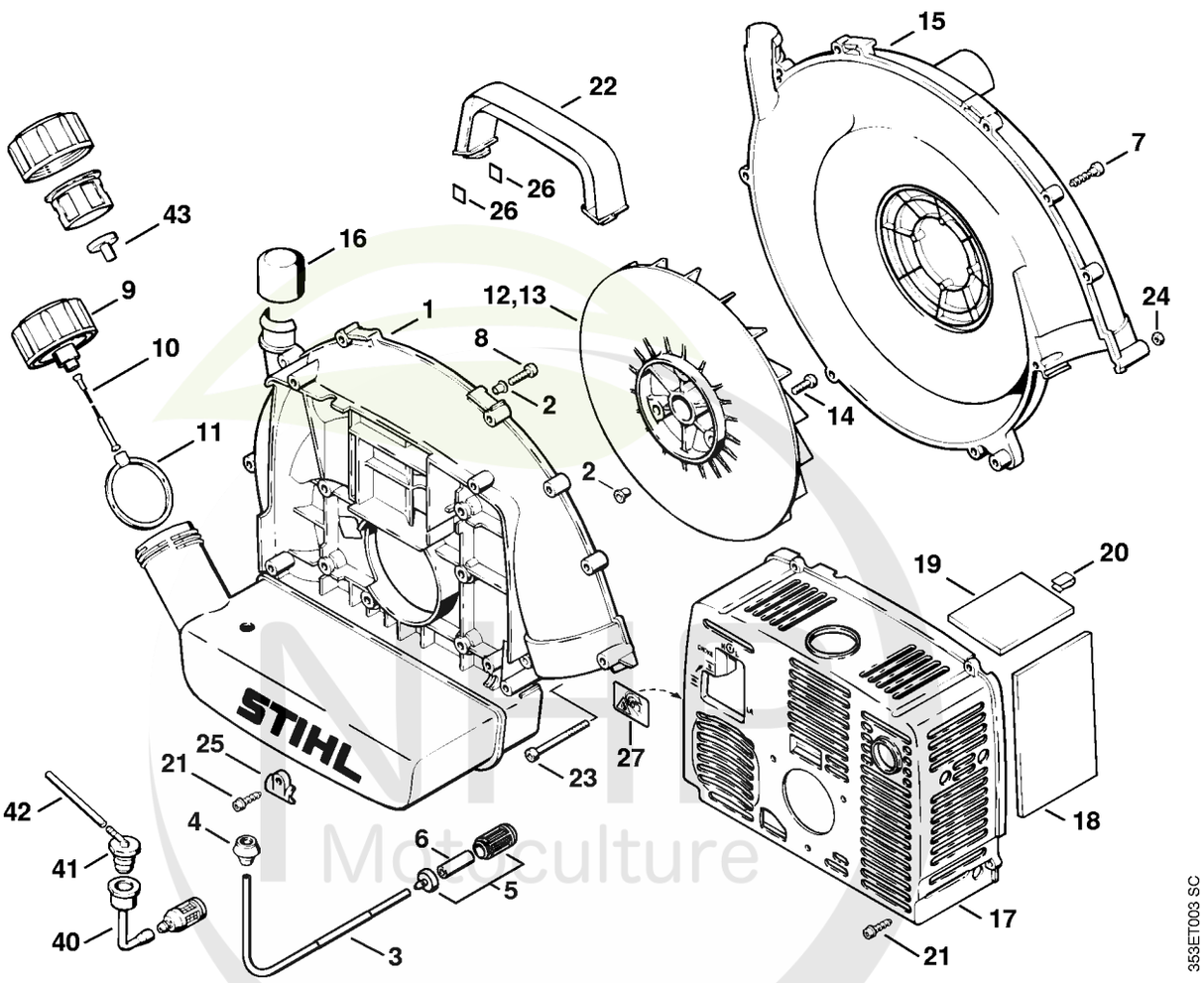

Cultivez votre univers



CLIQUEZ SUR LES RÉFÉRENCES SOULIGNÉES

1 produit : accès direct à sa fiche NHP.
Plusieurs produits : recherche sur le site NHP.

22/26 références reliées au catalogue.

Carter de turbine

#	Numéro de pièce	Description	Quantité	Contient un ou plusieurs articles	Remarques
1	4203 700 4102	Carter de turbine	1	2 - 6	
2	9443 825 7130	Rivet tubulaire 7,5x1x6,8	6		
3	4203 350 7600	Tuyau	1		
4	0000 989 0516	Douille	1		
5	0000 350 3502	Crépine d'aspiration	1	6	
6	0000 358 1800	Filtre	1		
7	9074 478 4143	Vis cylindrique IS-P6x26	9		
8	9022 371 1020	Vis cylindrique IS M5x20	6		
9	4203 350 0502	Bouchon de réservoir	1	10, 11	
10	0000 350 0900	Corde	1		
11	0000 353 0701	Anneau	1		
13	4203 704 3405	Turbine	1		
14	9022 341 0980	Vis cylindrique IS M5x16	3		
15	4203 701 0701	Carter de turbine extérieur	1		
16	0000 706 4100	Capuchon	1		
17	4203 706 2105	Capot	1		
18	4203 706 1500	Plaque calorifuge	1		
19	4203 706 1505	Plaque calorifuge	1		
20	9900 003 0001	Agrafe	3		
21	9074 478 4425	Vis cylindrique IS P6x19	5		
22	4203 791 0300	Poignée	1		
23	9022 313 1120	Vis cylindrique IS-M5x58	2		
24	9212 421 0700	Écrou de sécurité M5	2		
25	4203 182 2107	Support	1		
26	4203 791 3200	Pièce intercalaire	4		
27	0000 967 3693	Pictogramme d'avertissement Bouchon de réservoir	1		USA, CDN

NHP Motoculture
Cultivez votre univers



CLIQUEZ SUR LES RÉFÉRENCES SOULIGNÉES

1 produit : accès direct à sa fiche NHP.
Plusieurs produits : recherche sur le site NHP.

2/4 références reliées au catalogue.

Carter de turbine

#	Numéro de pièce	Description	Quantité	Contient un ou plusieurs articles	Remarques
40	4203 358 7700	Tuyau Jusqu'au numéro de série: 025117539	1		
41	1111 353 2500	Raccord en équerre Jusqu'au numéro de série: 025117539	1		
42		Tuyau 3,1x5,7x135 mm, R3 Jusqu'au numéro de série: 025117539	1		
	0000 930 2803	Tuyau 3,1x5,7 mm x 1 m, R3	1		
43	4203 352 8300	Capuchon	1		

NHP Motoculture
Cultivez votre univers



IDENTIFIEZ LE REPÈRE

Puis retrouvez la référence correspondante dans la nomenclature associée.

Ouvrir la nomenclature - page 19

Plaque dorsale

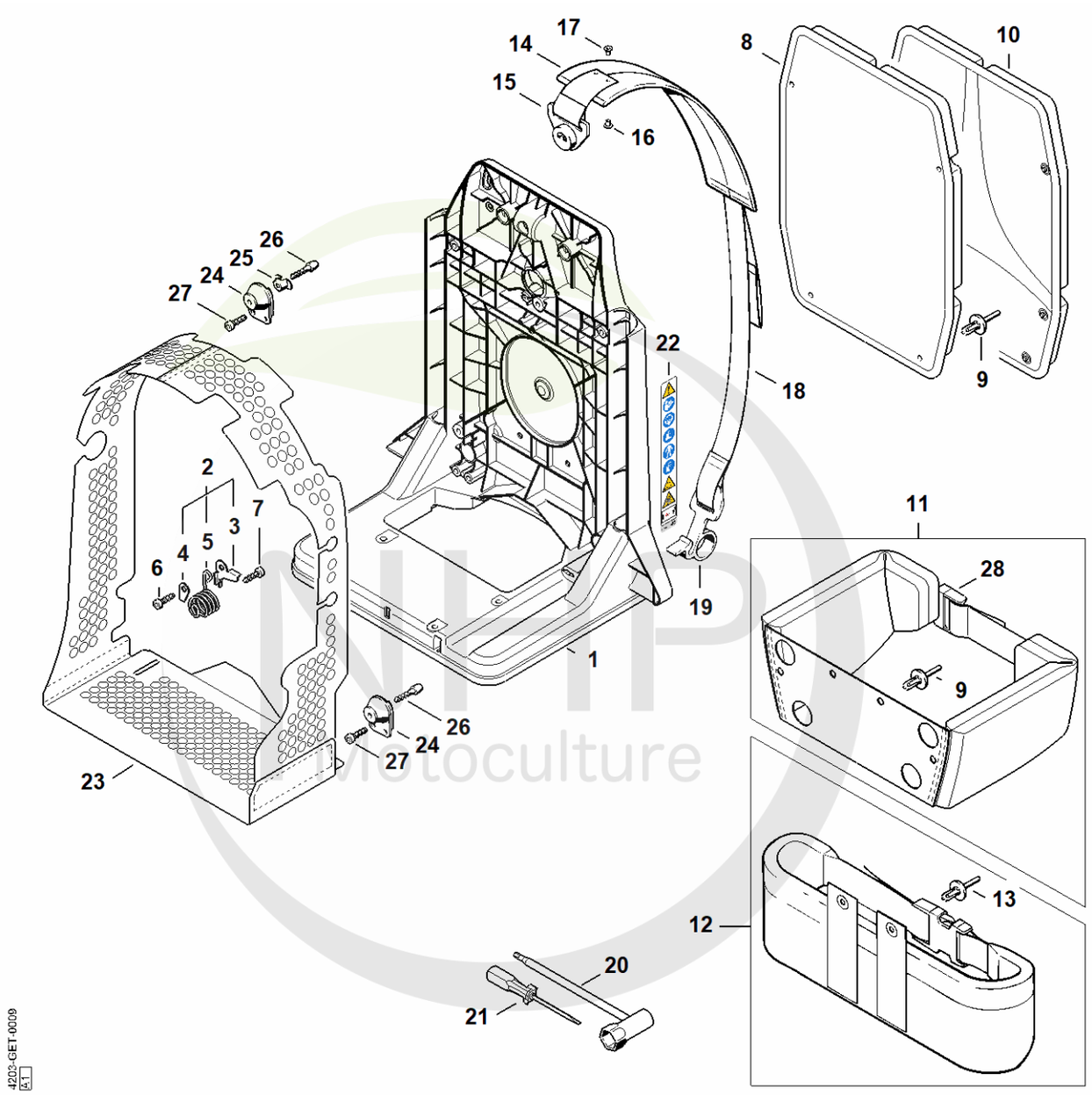

Cultivez votre univers



CLIQUEZ SUR LES RÉFÉRENCES SOULIGNÉES

1 produit : accès direct à sa fiche NHP.
Plusieurs produits : recherche sur le site NHP.

21/23 références reliées au catalogue.

Plaque dorsale

#	Numéro de pièce	Description	Quantité	Contient un ou plusieurs articles	Remarques
1	4203 700 3850	Plaque dorsale	1	2 - 9	
2	4203 760 9050	AV-Ressort	1	3 - 5	
3		Tôle de fixation	3		
4		Tôle de fixation	3		
5		Ressort	3		
6	9074 478 4475	Vis cylindrique IS-P6x21,5	3		
7	9074 478 4425	Vis cylindrique IS P6x19	3		
8	4203 790 8003	Coussin dorsal	1	9	
9	0751 030 7651	Rivet 5,9x17	4		
10	4203 790 8001	Coussin dorsal	1		
11	4203 710 9102	Ceinture	1	9, 28	
12	4203 710 9100	Ceinture	1	13	
13	0751 030 7651	Rivet 5,9x17	2		
14	4203 710 9000	Bretelle	2	15 - 19	
15	4203 007 1002	Jeu de pièces de fermeture	2	16, 17	
16	9408 021 4530	Rivet, partie à riveter 4x8x6	4		
17	9409 021 4420	Rivet, partie tête 4x8	4		
18	4203 710 6900	Crochet avec sangle	2	19	
19	4203 791 4600	Crochet	2		
20	4119 890 3400	Clé multiple	1		
21	0000 890 2300	Tournevis	1		
22	4203 967 3700	Signal avertisseur	1		
23	4203 760 8100	Grille de protection	1		
24	4203 790 9900	Butoir annulaire	3		
25	1121 791 1200	Pièce de sûreté	1		
26	1121 791 6105	Vis cylindrique	3		

NHP Motoculture
Cultivez votre univers



CLIQUEZ SUR LES RÉFÉRENCES SOULIGNÉES

1 produit : accès direct à sa fiche NHP.
Plusieurs produits : recherche sur le site NHP.

2/2 références reliées au catalogue.

Plaque dorsale

#	Numéro de pièce	Description	Quantité	Contient un ou plusieurs articles	Remarques
27	9074 478 4425	Vis cylindrique IS P6x19	6		
28	4134 710 6401	Fermeture	1		

NHP Motoculture
Cultivez votre univers



IDENTIFIEZ LE REPÈRE

Puis retrouvez la référence correspondante dans la nomenclature associée.

Ouvrir la nomenclature - page 22

Tube à soufflet, Tube de soufflage

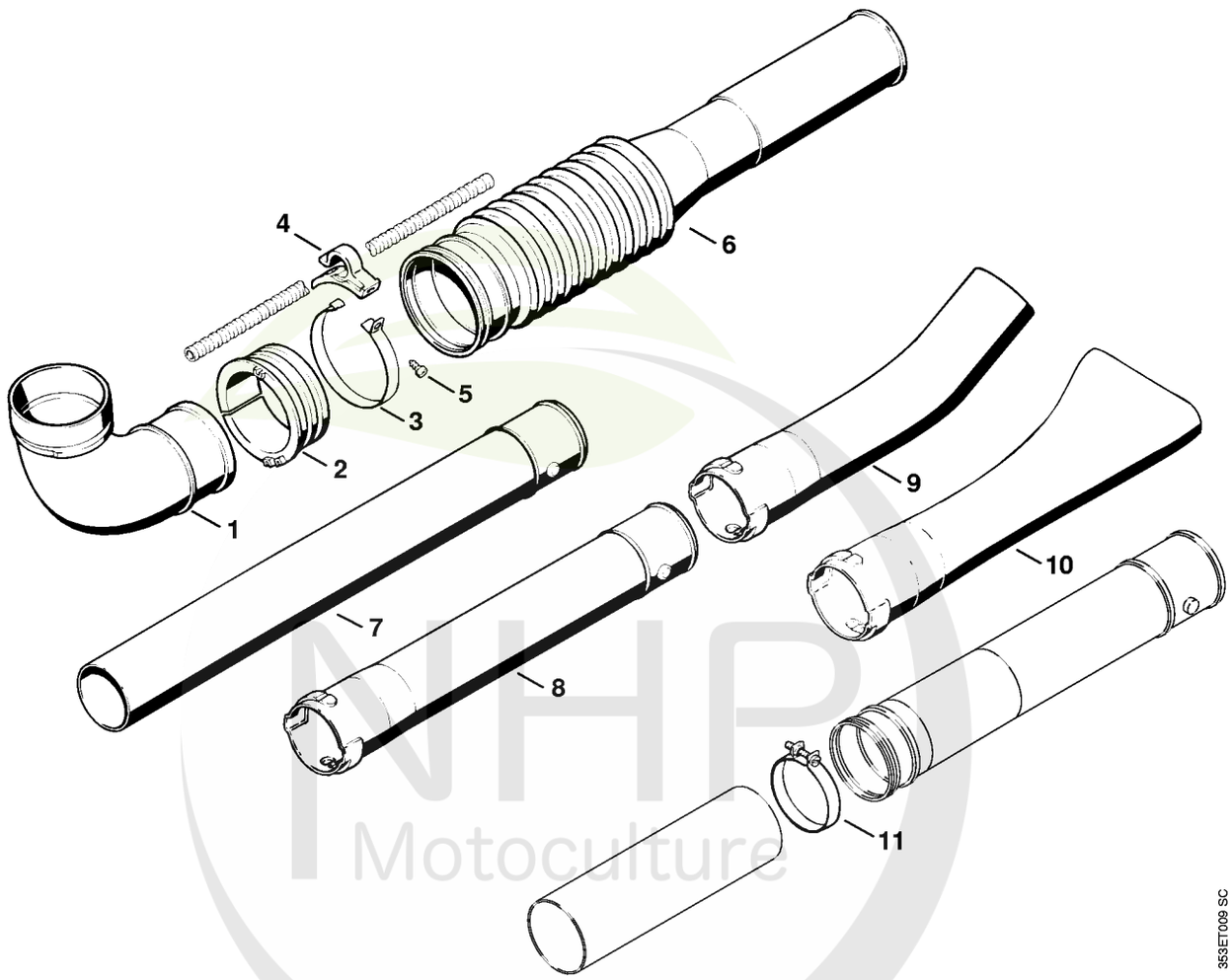

NHP Motoculture
Cultivez votre univers



CLIQUEZ SUR LES RÉFÉRENCES SOULIGNÉES

1 produit : accès direct à sa fiche NHP.
Plusieurs produits : recherche sur le site NHP.

10/10 références reliées au catalogue.

Tube à soufflet, Tube de soufflage

#	Numéro de pièce	Description	Quantité	Contient un ou plusieurs articles	Remarques
1	4203 708 6901	Coude	1		
2	4203 701 6300	Anneau de glissement	1		
3	4203 700 7100	Collier de serrage	1	4, 5	
4	4203 708 8201	Support	1		
5	9074 478 4425	Vis cylindrique IS P6x19	1		
6	4203 701 6102	Tube à soufflet Ø 67 mm	1		
7	4203 708 3402	Tube de soufflage Ø 67 mm	1		
8	4203 708 3400	Tube de soufflage Ø 67 mm	1		
9	4203 708 6300	Buse ronde coudé	1		
10	4203 701 8300	Buse plate coudé	1		

NHP Motoculture
Cultivez votre univers



IDENTIFIEZ LE REPÈRE

Puis retrouvez la référence correspondante dans la nomenclature associée.

Ouvrir la nomenclature - page 24

Poignée de commande

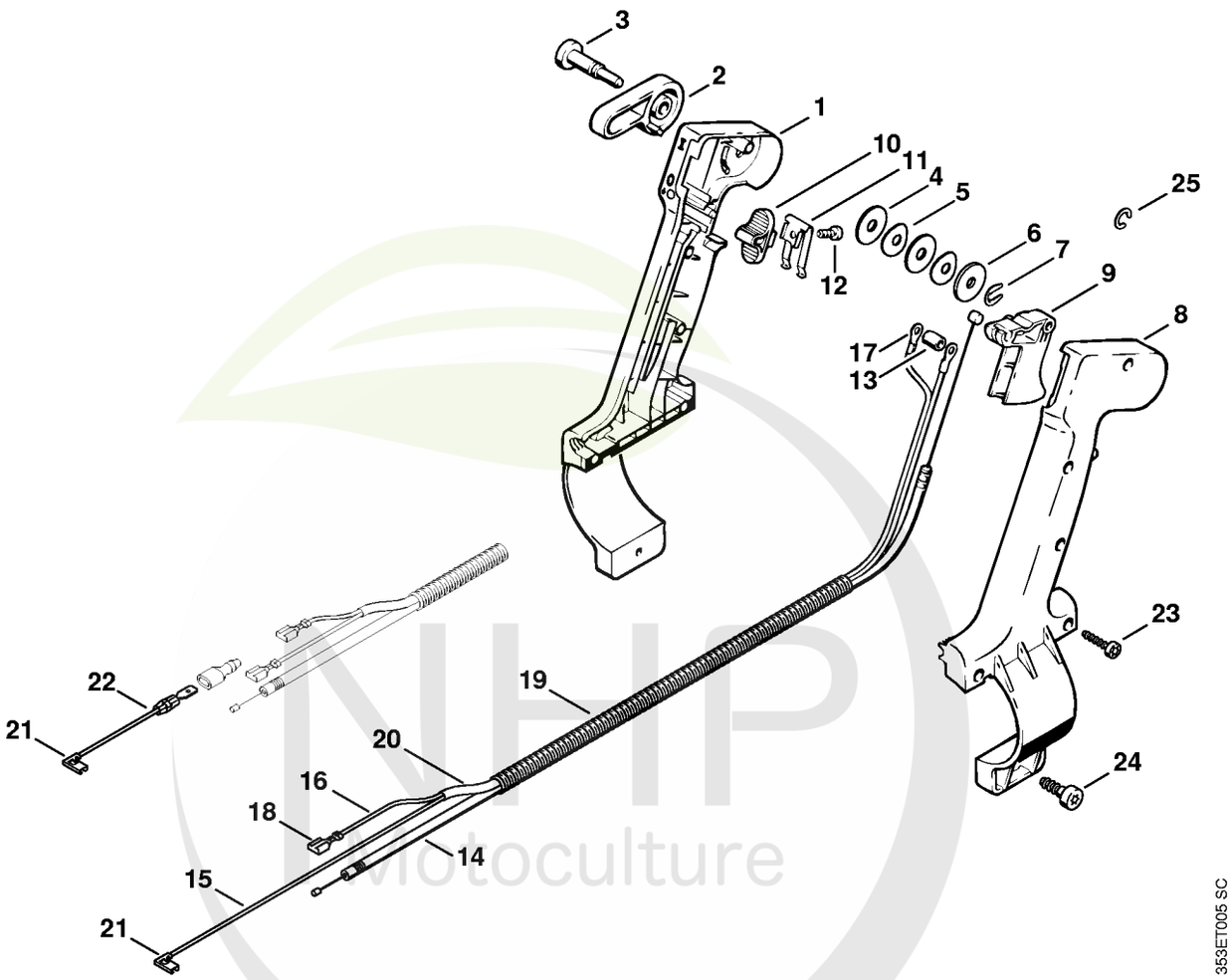

NHP
Viotoculture
Cultivez votre univers



CLIQUEZ SUR LES RÉFÉRENCES SOULIGNÉES

1 produit : accès direct à sa fiche NHP.
Plusieurs produits : recherche sur le site NHP.

19/22 références reliées au catalogue.

Poignée de commande

#	Numéro de pièce	Description	Quantité	Contient un ou plusieurs articles	Remarques
	4203 790 1302	Poignée de commande Ø 67 mm	1	1 - 24	
1	4203 790 1102	Monture de poignée intérieure 67 mm	1	2 - 7, 24	
2	4203 182 0801	Levier de réglage	1		
3	4203 182 8950	Boulon	1	7	
4	9291 021 3865	Rondelle 6,1x22x2	2		
5	9322 630 0715	Rondelle élastique 6,2x19x1,2	2		
6	9291 021 3864	Rondelle 6,1x22x2	1		
7		Circlips 4	1		
8	4203 791 0804	Monture de poignée extérieure 67 mm	1		
9	4203 182 1000	Manette des gaz	1		
10	4203 121 2500	Curseur	1		
11	4203 442 1600	Ressort de connexion	1		
12	9104 003 0660	Vis Parker P4x12	1		
13	4203 791 5200	Douille	1		
14	4203 180 1111	Câble de commande des gaz	1		
	4203 440 1102	Câble de court-circuit	1	15 - 21	
15		Câble de court-circuit 1215 mm	1		
16		Câble de court-circuit 1120 mm	1		
	0751 010 1110	Câble 10 m	1		
17	0751 030 8207	Cosse de câble 4-1	2		
18	0751 030 8404	Clip enfichable 6,3-1	2		
19		Tuyau 780 mm	1		
	4203 711 7201	Tuyau 960 mm	1		
20	4203 711 7203	Tuyau 160 mm	1		
21	0751 030 8957	Clip enfichable 4,8-1/0,8	1		
22	4203 440 1900	Câble 90 mm	1	21	

NHP Motoculture
Cultivez votre univers



CLIQUEZ SUR LES RÉFÉRENCES SOULIGNÉES

1 produit : accès direct à sa fiche NHP.
Plusieurs produits : recherche sur le site NHP.

3/3 références reliées au catalogue.

Poignée de commande

#	Numéro de pièce	Description	Quantité	Contient un ou plusieurs articles	Remarques
23	9074 478 3075	Vis cylindrique IS P4x19	5		
24	9074 478 4425	Vis cylindrique IS P6x19	1		
25	9460 624 0501	Anneau d'arrêt 5	1		

NHP
Motoculture
Cultivez votre univers



IDENTIFIEZ LE REPÈRE

Puis retrouvez la référence correspondante dans la nomenclature associée.

Ouvrir la nomenclature - page 27

Dispositif d'aspiration

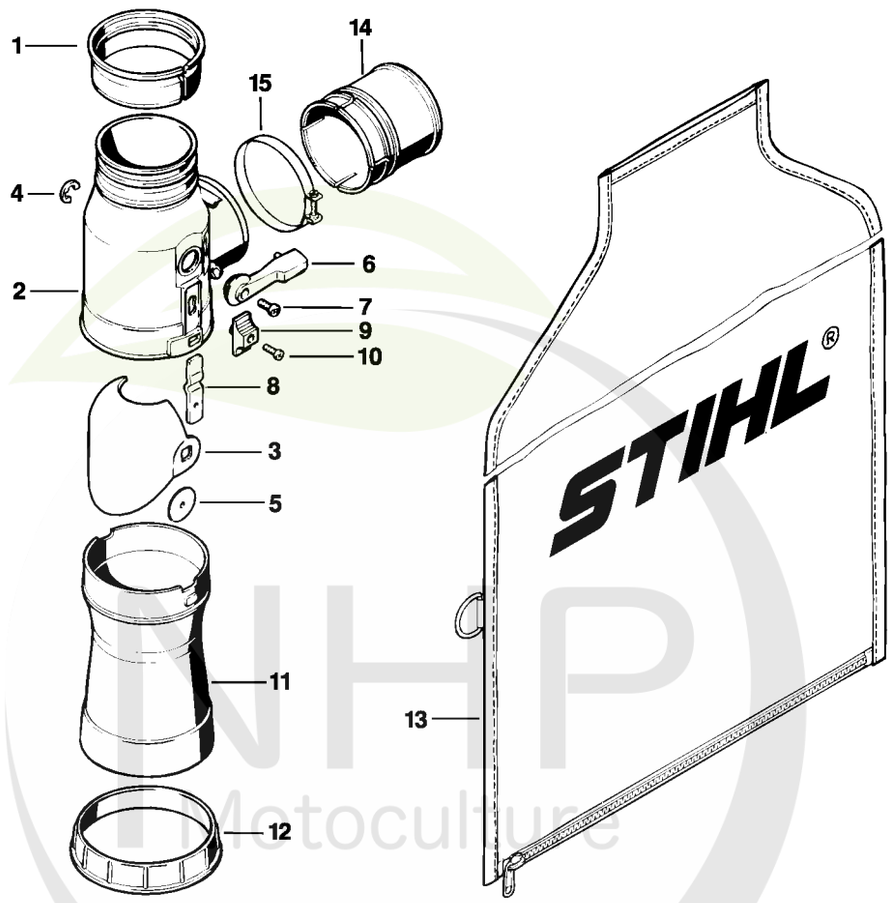

352ET015 LÄ

NHP Motoculture
Cultivez votre univers



CLIQUEZ SUR LES RÉFÉRENCES SOULIGNÉES

1 produit : accès direct à sa fiche NHP.
Plusieurs produits : recherche sur le site NHP.

13/15 références reliées au catalogue.

Dispositif d'aspiration

#	Numéro de pièce	Description	Quantité	Contient un ou plusieurs articles	Remarques
	4203 007 1003	Kit aspirateur	1	1 - 11, 13 - 15	
1	4203 708 8900	Anneau de raccordement 80	1		
2	4203 700 6301	Buse	1	3 - 10	
3	4203 500 7000	Clapet de déviation	1	6	
4	9460 624 0800	Anneau d'arrêt 8	1		
5	4203 708 9300	Rondelle	1		
6		Levier	1		
7	9052 319 0870	Vis à tête plate M5x14	1		
8	4203 708 9201	Verrou	1		
9	4203 708 7900	Curseur	1		
10	9052 319 0670	Vis à tête plate M4x15	1		
11	4203 708 9601	Raccord	1		
12	4203 708 7000	Anneau de serrage	1		
13	4203 708 9700	Sac de ramassage	1		
14	4203 708 9000	Douille de raccordement	1		
15	9771 021 3220	Collier de serrage 77x12	1		

NHP Motoculture
Cultivez votre univers