ÉCLATÉ INTERACTIF NHP MOTOCULTURE
Identifiez le repère, puis cliquez sur la référence soulignée.
Les références non soulignées ne sont pas retrouvées dans l'export.

BR 320

Liste des pièces
18.03.2025
France, français

Table des matières

Carter, Cylindre 2
Dispositif de lancement, Silencieux 5
Filtre à air, Dispositif d'allumagne 8
Carburateur HD-4, HD-13 11
Carter de turbine 14
Plaque dorsale 17
Tube à soufflet, Tube de soufflage 20
Poignée de commande 22
Dispositif d'aspiration 25

Cultivez votre univers



IDENTIFIEZ LE REPÈRE

Puis retrouvez la référence correspondante dans la nomenclature associée.

Ouvrir la nomenclature - page 3

Carter, Cylindre

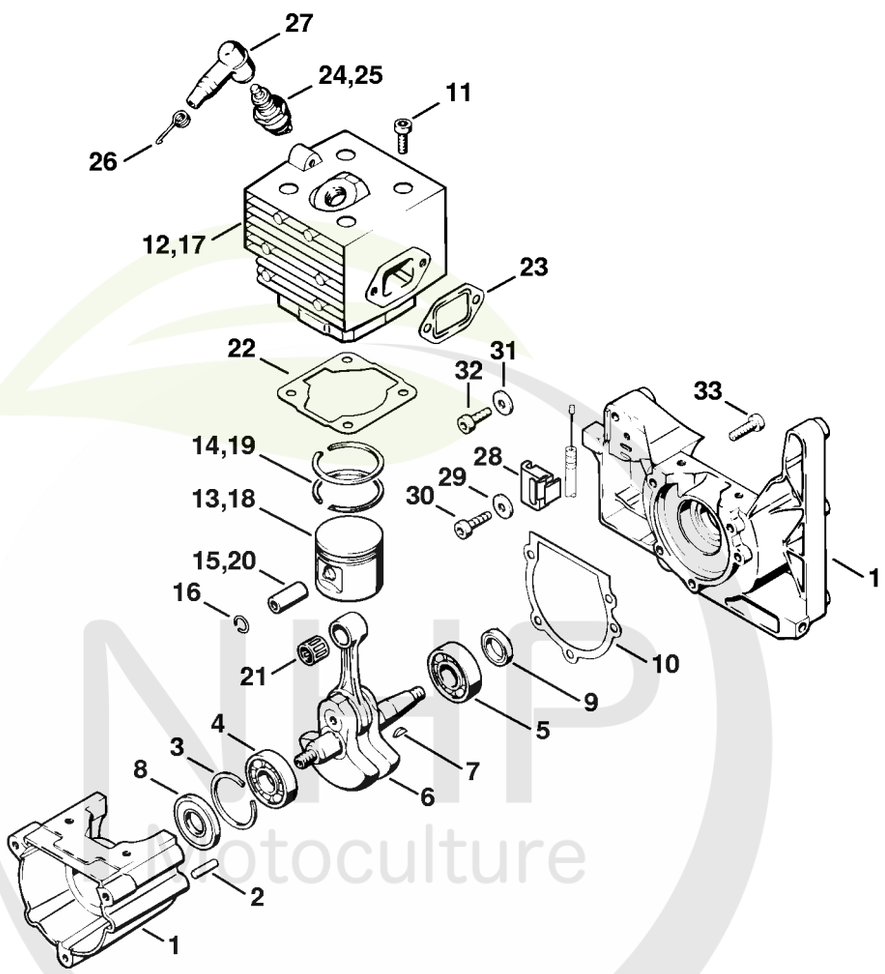

NHP
Motoculture
Cultivez votre univers



CLIQUEZ SUR LES RÉFÉRENCES SOULIGNÉES

1 produit : accès direct à sa fiche NHP.
Plusieurs produits : recherche sur le site NHP.

19/24 références reliées au catalogue.

Carter, Cylindre

#	Numéro de pièce	Description	Quantité	Contient un ou plusieurs articles	Remarques
1	4203 020 2106	Carter de vilebrequin	1	2, 4, 5, 33	
2	9371 470 2610	Goupille cylindrique 5x18	2		
3	9465 620 2620	Jonc d'arrêt 37	1		
4	9523 003 4260	Roulement rainuré à billes 15x35x13	1		
5	9503 003 0340	Roulement rainuré à billes 6202	1		
6	4203 030 0400	Vilebrequin	1	7	
7	1120 036 8500	Clavette demi-lune 2x3,7	1		
8	9640 003 1600	Bague d'étanchéité 15x29,6x4	1		
9	9640 003 1340	Bague d'étanchéité 13x22x5	1		
10	4203 029 0500	Joint	1		
11	9022 371 1050	Vis cylindrique IS-M5x25	4		
12	4203 020 1200	Cylindre avec piston Ø 41 mm	1	13 - 16	
13	4203 030 2000	Piston Ø 41 mm	1	14 - 16	
14	4203 034 3000	Segment de piston Ø 41x1,5 mm	2		
15	4119 034 1500	Axe de piston 10x6,5x28	1		
16	9463 650 1000	Jonc d'arrêt 10	2		
21	9512 003 2343	Cage à aiguilles 10x14x13	1		
22	4203 029 2300	Joint de cylindre	1		
23	1115 149 0600	Joint de silencieux	1		
24	0000 400 7000	Bougie NGK BPMR7A	1		
25	1110 400 7005	Bougie Bosch WSR 6 F	1		
26	0000 998 0603	Ressort coudé	1		
27	1106 405 1000	Contact de câble d'allumage	1		
28	4203 180 2150	Support de câble	1	29, 30	
29		Rondelle	1		
30		Vis cylindrique IS-M5x20	1		

NHP Motoculture
Cultivez votre univers



CLIQUEZ SUR LES RÉFÉRENCES SOULIGNÉES

1 produit : accès direct à sa fiche NHP.
Plusieurs produits : recherche sur le site NHP.

4/4 références reliées au catalogue.

Carter, Cylindre

#	Numéro de pièce	Description	Quantité	Contient un ou plusieurs articles	Remarques
31	9291 021 0121	Rondelle 5,3	1		
32	9022 341 0980	Vis cylindrique IS M5x16	1		
33	9022 371 1020	Vis cylindrique IS M5x20	3		
	4203 007 1050	Jeu de joints	1	8 - 10, 22, 23	

NHP Motoculture
Cultivez votre univers



IDENTIFIEZ LE REPÈRE

Puis retrouvez la référence correspondante dans la nomenclature associée.

Ouvrir la nomenclature - page 6

Dispositif de lancement, Silencieux

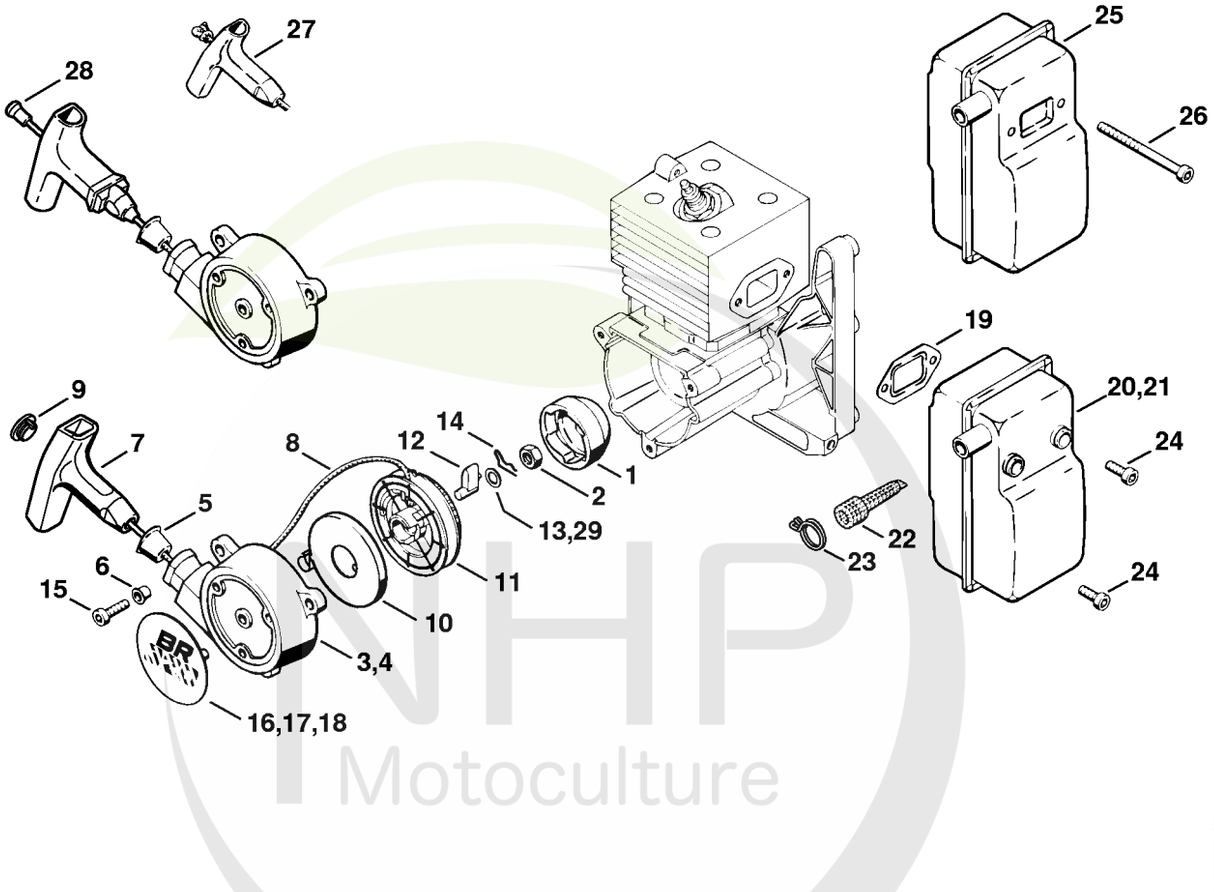

NHP Motoculture
Cultivez votre univers



CLIQUEZ SUR LES RÉFÉRENCES SOULIGNÉES

1 produit : accès direct à sa fiche NHP.
Plusieurs produits : recherche sur le site NHP.

25/25 références reliées au catalogue.

Dispositif de lancement, Silencieux

#	Numéro de pièce	Description	Quantité	Contient un ou plusieurs articles	Remarques
1	4223 195 0600	Roue de lanceur	1		
2	9210 261 1140	Écrou à six pans M8x1	1		
3	4203 190 0405	Couvercle de lanceur avec lanceur	1	4 - 14	
4	4203 190 0406	Couvercle de lanceur	1	5, 6	
5	1110 084 9102	Douille	1		
6	9443 825 7130	Rivet tubulaire 7,5x1x6,8	3		
7	0000 190 3401	Poignée ElastoStart Ø 3,5 mm	1	8, 9	
8	1113 195 8200	Câble de lancement Ø 3,5x960 mm	1		
	0000 930 2203	Câble de lancement Ø 3,5 mm x 30,5 m	1		
	0000 930 2212	Câble de lancement Ø 3,5 mm x 60,8 m	1		
9	0000 195 7001	Capuchon	1		
10	1118 190 0600	Ressort de rappel	1		
11	4119 195 0400	Poulie à câble	1		
12	4116 195 7200	Cliquet	1		
13	0000 958 0923	Rondelle	1		
14	1118 195 3500	Ressort	1		
15	9022 371 1020	Vis cylindrique IS M5x20	3		
16	4203 967 1500	Plaque matricule BR 320	1		
19	1115 149 0600	Joint de silencieux	1		
20	4203 140 0601	Silencieux	1		Europe
24	9022 341 0980	Vis cylindrique IS M5x16	3		
25	4203 140 0600	Silencieux Jusqu'au numéro de série: 025117539	1		
26	9022 341 1190	Vis cylindrique IS-M5x72 Jusqu'au numéro de série: 025117539	2		
27	1121 195 3400	Poignée	1		
28	1128 190 2900	Câble de lancement Ø 3,5 mm	1		

NHP Motoculture
Cultivez votre univers



CLIQUEZ SUR LES RÉFÉRENCES SOULIGNÉES

1 produit : accès direct à sa fiche NHP.
Plusieurs produits : recherche sur le site NHP.

2/2 références reliées au catalogue.

Dispositif de lancement, Silencieux

#	Numéro de pièce	Description	Quantité	Contient un ou plusieurs articles	Remarques
	0000 930 2267	Câble de lancement Ø 3,5 mm / 28 pièces	1		
29	0000 958 0806	Rondelle	1		

NHP Motoculture
Cultivez votre univers



IDENTIFIEZ LE REPÈRE

Puis retrouvez la référence correspondante dans la nomenclature associée.

Ouvrir la nomenclature - page 9

Filtre à air, Dispositif d'allumagne

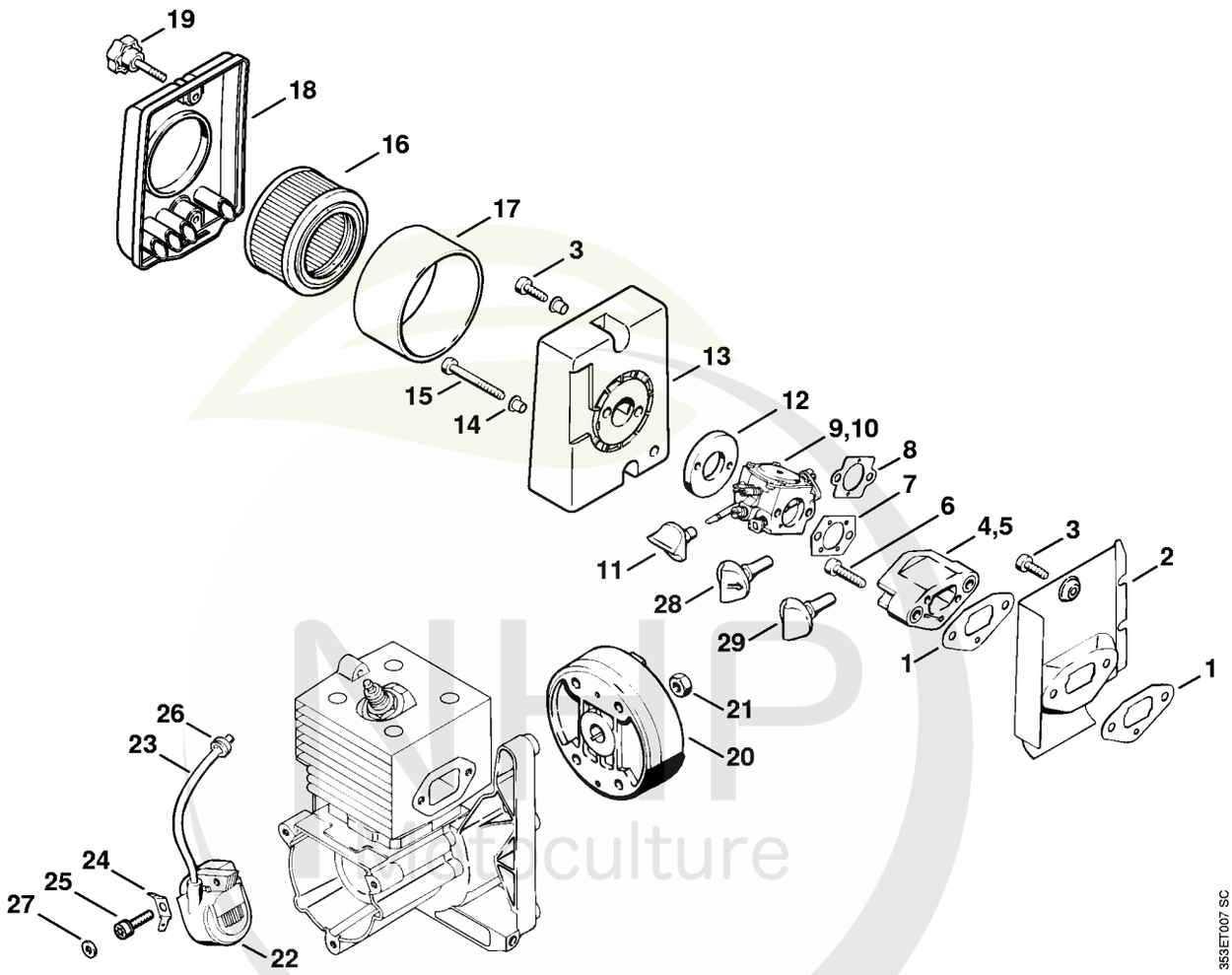

NHP
Horticulture
Cultivez votre univers

CLIQUEZ SUR LES REFERENCES

CLIQUEZ SUR LES RÉFÉRENCES SOULIGNÉES

1 produit : accès direct à sa fiche NHP.
Plusieurs produits : recherche sur le site NHP.

21/25 références reliées au catalogue.

Filtre à air, Dispositif d'allumagne

#	Numéro de pièce	Description	Quantité	Contient un ou plusieurs articles	Remarques
1	4203 129 0901	Joint	2		
2	4203 122 1600	Tôle calorifuge	1		
3	9022 341 0980	Vis cylindrique IS M5x16	2		
4	4203 120 2200	Bride	1		
6	9022 371 1050	Vis cylindrique IS-M5x25	2		
7	4203 129 0900	Joint	1		
9	4203 120 0601	Carburateur HD-4B	1		
11	4203 182 9501	Bouton de réglage	1		
13	4203 140 2803	Boîtier de filtre	1	14, 18, 19	
14	9443 825 7130	Rivet tubulaire 7,5x1x6,8	3		
15	9022 341 1220	Vis cylindrique IS-M5x48	2		
	4203 007 1025	Jeu de filtre à air	1	16, 17	
16	4203 141 0300	Filtre à air	1		
17	4203 141 0310	Préfiltre	1		
18	4203 140 1002	Couvercle de filtre	1	19	
19	4227 700 2300	Vis de fermeture	2		
20	4203 400 1200	Rotor	1		
21	9210 261 1140	Écrou à six pans M8x1	1		
22	4203 400 1301	Module d'allumage	1	23	
23		Câble d'allumage 270 mm	1		
	0000 405 0600	Cable d'allumage 1 m	1		
	0000 930 2251	Câble d'allumage 10 m	1		
24	0751 030 8415	Fiche plate 6,3	1		
25	9022 341 1019	Vis cylindrique IS-M5x20	2		
26	0000 989 0602	Douille en caoutchouc	1		
27	9291 021 0120	Rondelle 5,3	1		

NHP Motoculture
Cultivez votre univers



CLIQUEZ SUR LES RÉFÉRENCES SOULIGNÉES

1 produit : accès direct à sa fiche NHP.
Plusieurs produits : recherche sur le site NHP.

2/2 références reliées au catalogue.

Filtre à air, Dispositif d'allumagne

#	Numéro de pièce	Description	Quantité	Contient un ou plusieurs articles	Remarques
28	4119 182 9500	Bouton de réglage Jusqu'au numéro de série: 025117539	1		
29	4203 182 9505	Bouton de réglage Jusqu'au numéro de série: 025117539	1		

NHP
Motoculture
Cultivez votre univers



IDENTIFIEZ LE REPÈRE

Puis retrouvez la référence correspondante dans la nomenclature associée.

Ouvrir la nomenclature - page 12

Carburateur HD-4, HD-13

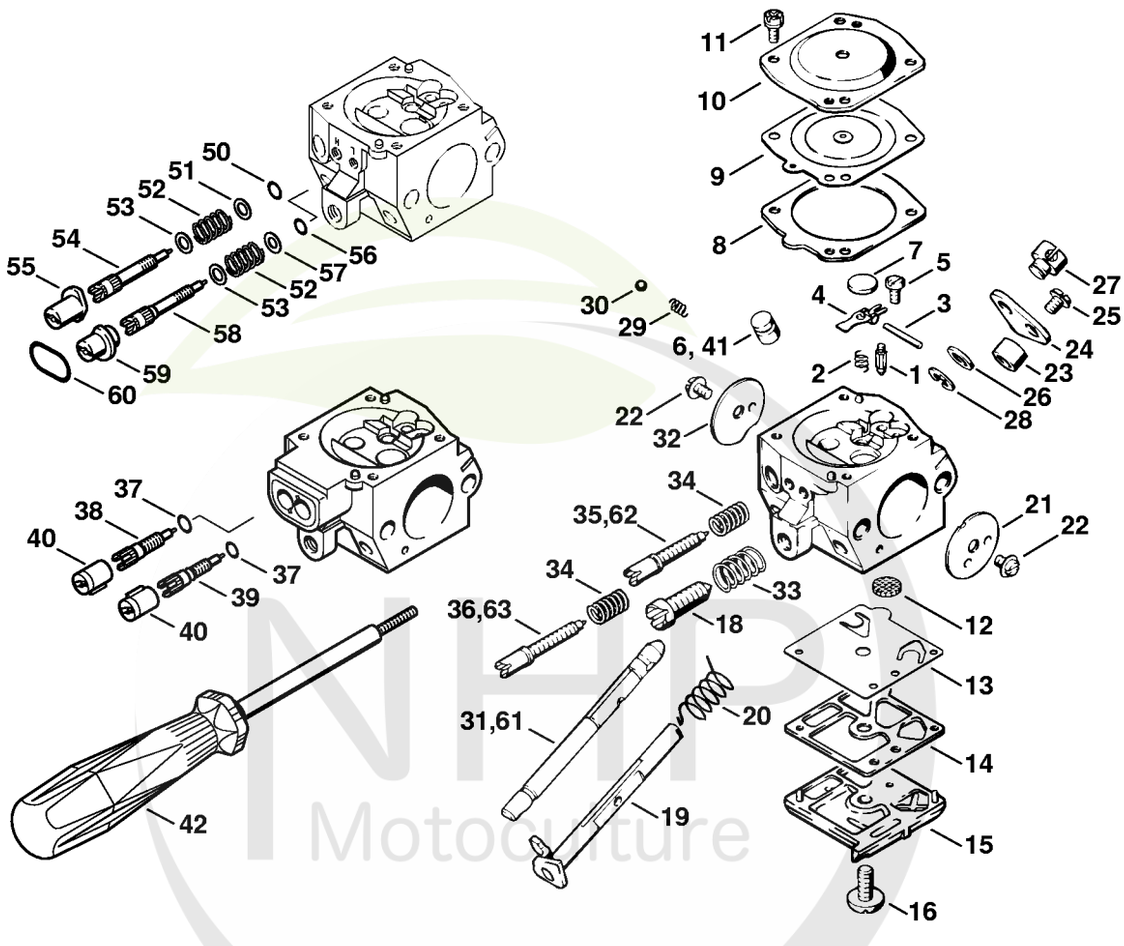

NHP Motoculture
Cultivez votre univers



CLIQUEZ SUR LES RÉFÉRENCES SOULIGNÉES

1 produit : accès direct à sa fiche NHP.
Plusieurs produits : recherche sur le site NHP.

25/26 références reliées au catalogue.

Carburateur HD-4, HD-13

#	Numéro de pièce	Description	Quantité	Contient un ou plusieurs articles	Remarques
	4203 120 0601	Carburateur HD-4B	1	1 - 36	
1	4116 121 5100	Pointeau d'admission	1		
2	4116 122 3000	Ressort	1		
3	1113 121 9200	Axe	1		
4	4116 121 5000	Levier de réglage d'admission	1		
5	1114 122 7400	Vis à tête ronde	1		
6	1120 121 5405	Gicleur à soupape	1		
7	4117 122 9402	Bouchon	1		
8	4116 129 0901	Joint	1		
9	4116 121 4700	Membrane de réglage	1		
10	4116 121 0800	Couvercle	1		
11	1106 122 7400	Vis à tête ronde	4		
12	1114 121 7800	Tamis	1		
13	4116 121 4800	Membrane de pompe	1		
14	4116 129 0902	Joint	1		
15	4203 121 0800	Couvercle	1		
16	1114 122 7100	Vis	1		
18	4117 122 6200	Vis de réglage de régime de ralenti	1		
19	4116 120 7100	Axe de papillon avec levier	1		
20	4116 122 3200	Ressort coudé	1		
21	4116 121 3300	Papillon	1		
22	1115 122 7400	Vis à tête ronde	2		
23	4116 122 5000	Douille d'écartement	1		
24	4203 123 7300	Levier	1		
25	1110 122 7400	Vis à tête ronde	1		
26	4215 121 8600	Rondelle	1		

NHP Motoculture
Cultivez votre univers



CLIQUEZ SUR LES RÉFÉRENCES SOULIGNÉES

1 produit : accès direct à sa fiche NHP.
Plusieurs produits : recherche sur le site NHP.

11/11 références reliées au catalogue.

Carburateur HD-4, HD-13

#	Numéro de pièce	Description	Quantité	Contient un ou plusieurs articles	Remarques
27	4215 121 8900	Boulon	1		
28	1117 122 9000	Circlip	1		
29	1116 122 3000	Ressort	1		
30	1116 122 4200	Bille	1		
31	4203 121 3001	Axe de volet de démarrage	1		
32	4116 121 2900	Volet de démarrage	1		
33	4117 122 3006	Ressort	1		
34	4116 122 3001	Ressort	2		
35	4203 122 6701	Vis H de richesse à haut régime	1		
36	4203 122 6801	Vis L de richesse au ralenti	1		
	4116 007 1061	Jeu de pièces de carburateur	1	1, 2, 4, 7 - 9, 12 - 14	

NHP Motoculture
Cultivez votre univers



IDENTIFIEZ LE REPÈRE

Puis retrouvez la référence correspondante dans la nomenclature associée.

Ouvrir la nomenclature - page 15

Carter de turbine

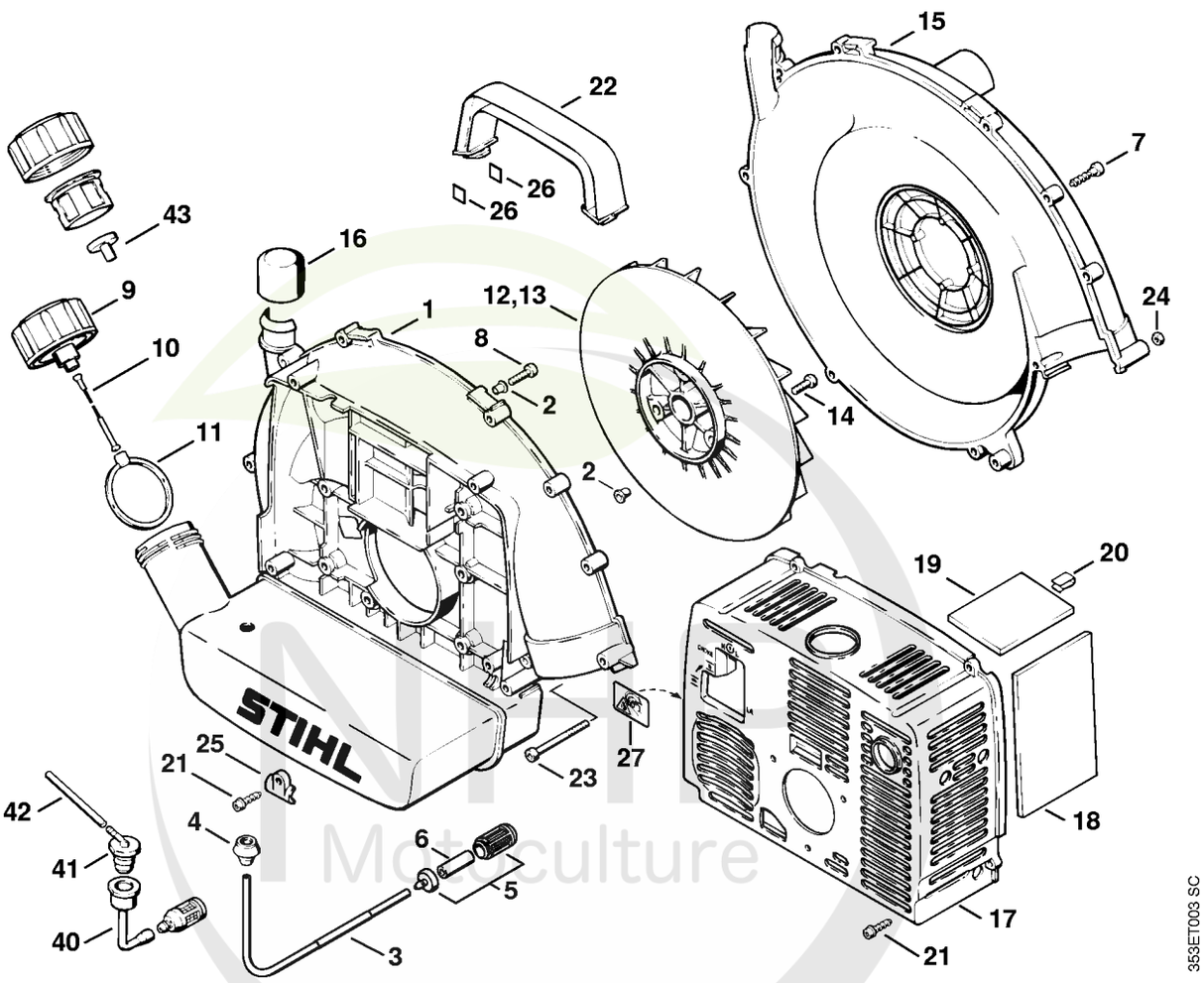

Cultivez votre univers



CLIQUEZ SUR LES RÉFÉRENCES SOULIGNÉES

1 produit : accès direct à sa fiche NHP.
Plusieurs produits : recherche sur le site NHP.

19/24 références reliées au catalogue.

Carter de turbine

#	Numéro de pièce	Description	Quantité	Contient un ou plusieurs articles	Remarques
1	4203 700 4102	Carter de turbine	1	2 - 6	
2	9443 825 7130	Rivet tubulaire 7,5x1x6,8	6		
3	4203 350 7600	Tuyau	1		
4	0000 989 0516	Douille	1		
5	0000 350 3502	Crépine d'aspiration	1	6	
6	0000 358 1800	Filtre	1		
7	9074 478 4143	Vis cylindrique IS-P6x26	9		
8	9022 371 1020	Vis cylindrique IS M5x20	6		
9	4203 350 0502	Bouchon de réservoir	1	10, 11	
10	0000 350 0900	Corde	1		
11	0000 353 0701	Anneau	1		
12	4203 700 3401	Turbine	1	2	
14	9022 341 0980	Vis cylindrique IS M5x16	3		
15	4203 701 0701	Carter de turbine extérieur	1		
16	0000 706 4100	Capuchon	1		
17	4203 706 2105	Capot	1		
21	9074 478 4425	Vis cylindrique IS P6x19	5		
22	4203 791 0300	Poignée	1		
23	9022 313 1120	Vis cylindrique IS-M5x58	2		
24	9212 421 0700	Écrou de sécurité M5	2		
25	4203 182 2107	Support	1		
26	4203 791 3200	Pièce intercalaire	4		
40	4203 358 7700	Tuyau Jusqu'au numéro de série: 025117539	1		
41	1111 353 2500	Raccord en équerre Jusqu'au numéro de série: 025117539	1		
42		Tuyau 3,1x5,7x135 mm, R3	1		

NHP Motoculture
Cultivez votre univers



CLIQUEZ SUR LES RÉFÉRENCES SOULIGNÉES

1 produit : accès direct à sa fiche NHP.
Plusieurs produits : recherche sur le site NHP.

2/2 références reliées au catalogue.

Carter de turbine

#	Numéro de pièce	Description	Quantité	Contient un ou plusieurs articles	Remarques
		Jusqu'au numéro de série: 025117539			
	0000 930 2803	Tuyau 3,1x5,7 mm x 1 m, R3	1		
43	4203 352 8300	Capuchon	1		

NHP Motoculture
Cultivez votre univers



IDENTIFIEZ LE REPÈRE

Puis retrouvez la référence correspondante dans la nomenclature associée.

Ouvrir la nomenclature - page 18

Plaque dorsale

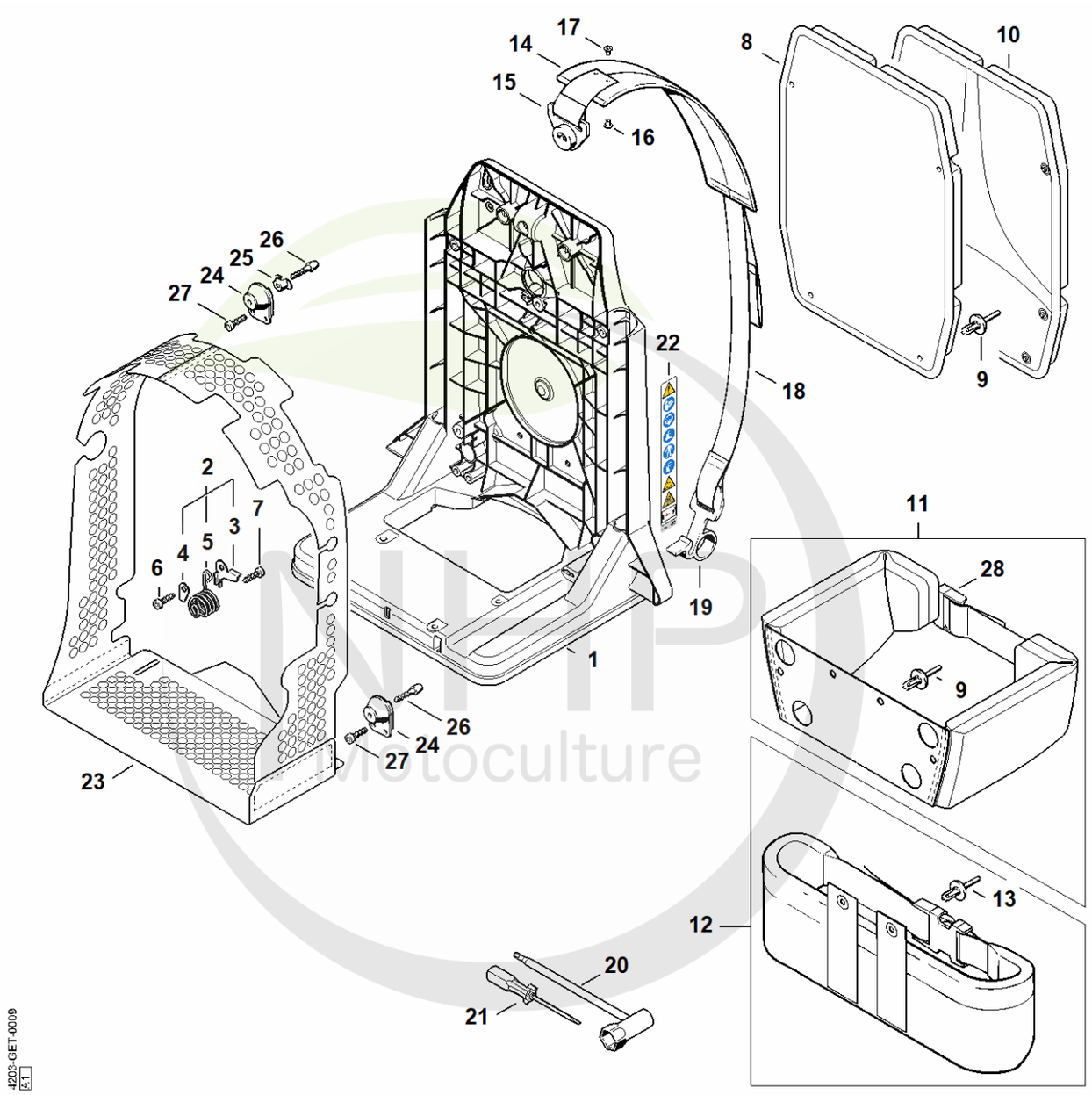

Cultivez votre univers



CLIQUEZ SUR LES RÉFÉRENCES SOULIGNÉES

1 produit : accès direct à sa fiche NHP.
Plusieurs produits : recherche sur le site NHP.

21/23 références reliées au catalogue.

Plaque dorsale

#	Numéro de pièce	Description	Quantité	Contient un ou plusieurs articles	Remarques
1	4203 700 3850	Plaque dorsale	1	2 - 9	
2	4203 760 9050	AV-Ressort	1	3 - 5	
3		Tôle de fixation	3		
4		Tôle de fixation	3		
5		Ressort	3		
6	9074 478 4475	Vis cylindrique IS-P6x21,5	3		
7	9074 478 4425	Vis cylindrique IS P6x19	3		
8	4203 790 8003	Coussin dorsal	1	9	
9	0751 030 7651	Rivet 5,9x17	4		
10	4203 790 8001	Coussin dorsal	1		
11	4203 710 9102	Ceinture	1	9, 28	
12	4203 710 9100	Ceinture	1	13	
13	0751 030 7651	Rivet 5,9x17	2		
14	4203 710 9000	Bretelle	2	15 - 19	
15	4203 007 1002	Jeu de pièces de fermeture	2	16, 17	
16	9408 021 4530	Rivet, partie à riveter 4x8x6	4		
17	9409 021 4420	Rivet, partie tête 4x8	4		
18	4203 710 6900	Crochet avec sangle	2	19	
19	4203 791 4600	Crochet	2		
20	4119 890 3400	Clé multiple	1		
21	0000 890 2300	Tournevis	1		
22	4203 967 3700	Signal avertisseur	1		
23	4203 760 8100	Grille de protection	1		
24	4203 790 9900	Butoir annulaire	3		
25	1121 791 1200	Pièce de sûreté	1		
26	1121 791 6105	Vis cylindrique	3		

NHP Motoculture
Cultivez votre univers



CLIQUEZ SUR LES RÉFÉRENCES SOULIGNÉES

1 produit : accès direct à sa fiche NHP.
Plusieurs produits : recherche sur le site NHP.

2/2 références reliées au catalogue.

Plaque dorsale

#	Numéro de pièce	Description	Quantité	Contient un ou plusieurs articles	Remarques
27	9074 478 4425	Vis cylindrique IS P6x19	6		
28	4134 710 6401	Fermeture	1		

NHP Motoculture
Cultivez votre univers



IDENTIFIEZ LE REPÈRE

Puis retrouvez la référence correspondante dans la nomenclature associée.

Ouvrir la nomenclature - page 21

Tube à soufflet, Tube de soufflage

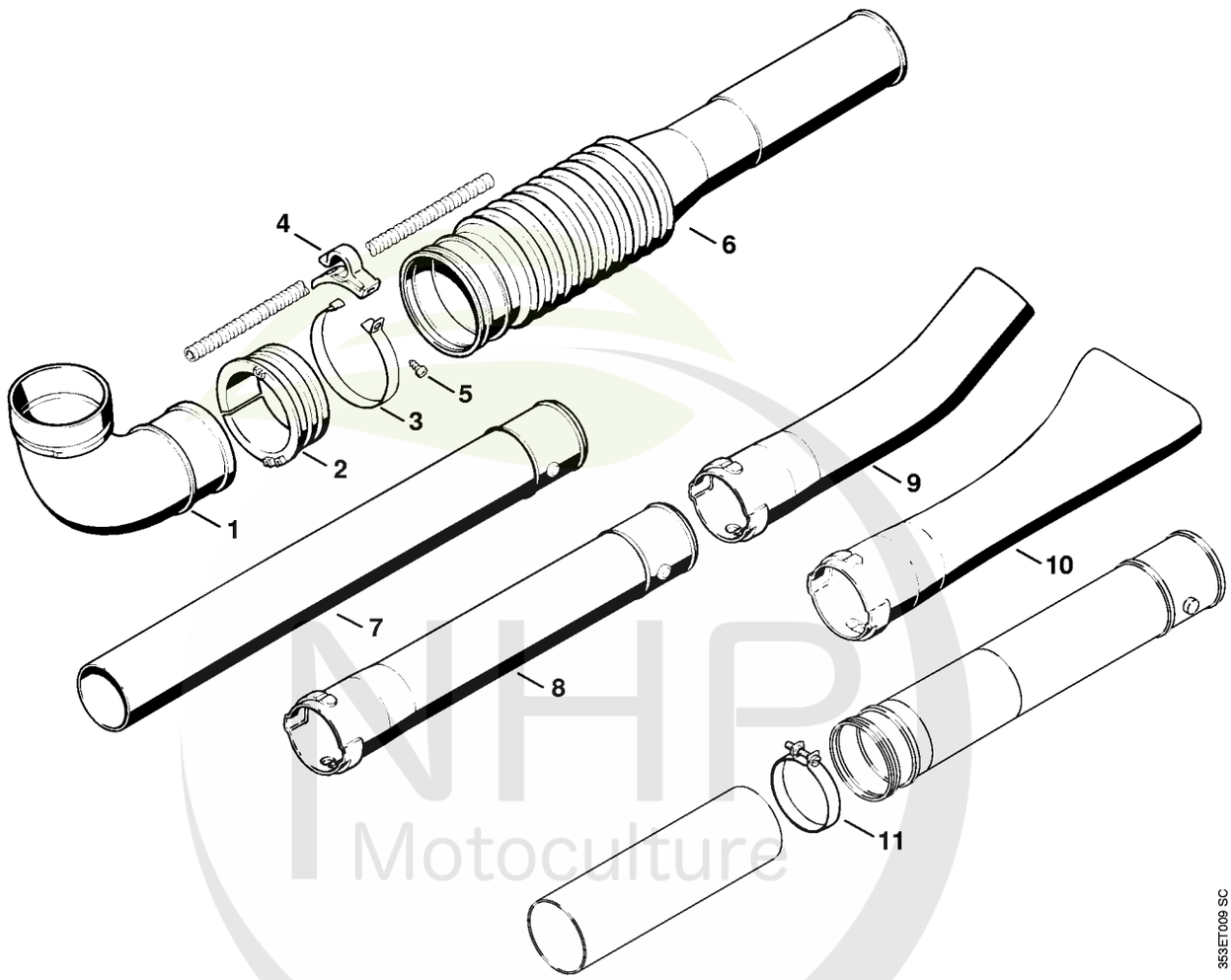

NHP Motoculture
Cultivez votre univers



CLIQUEZ SUR LES RÉFÉRENCES SOULIGNÉES

1 produit : accès direct à sa fiche NHP.
Plusieurs produits : recherche sur le site NHP.

10/11 références reliées au catalogue.

Tube à soufflet, Tube de soufflage

#	Numéro de pièce	Description	Quantité	Contient un ou plusieurs articles	Remarques
1	4203 708 6901	Coude	1		
2	4203 701 6300	Anneau de glissement	1		
3	4203 700 7100	Collier de serrage	1	4, 5	
4	4203 708 8201	Support	1		
5	9074 478 4425	Vis cylindrique IS P6x19	1		
6	4203 701 6102	Tube à soufflet Ø 67 mm	1		
7	4203 708 3402	Tube de soufflage Ø 67 mm	1		
8	4203 708 3400	Tube de soufflage Ø 67 mm	1		
9	4203 708 6300	Buse ronde coudé	1		
10	4203 701 8300	Buse plate coudé	1		
11	9771 021 3130	Collier de serrage 65x12	1		

NHP Motoculture
Cultivez votre univers



IDENTIFIEZ LE REPÈRE

Puis retrouvez la référence correspondante dans la nomenclature associée.

Ouvrir la nomenclature - page 23

Poignée de commande

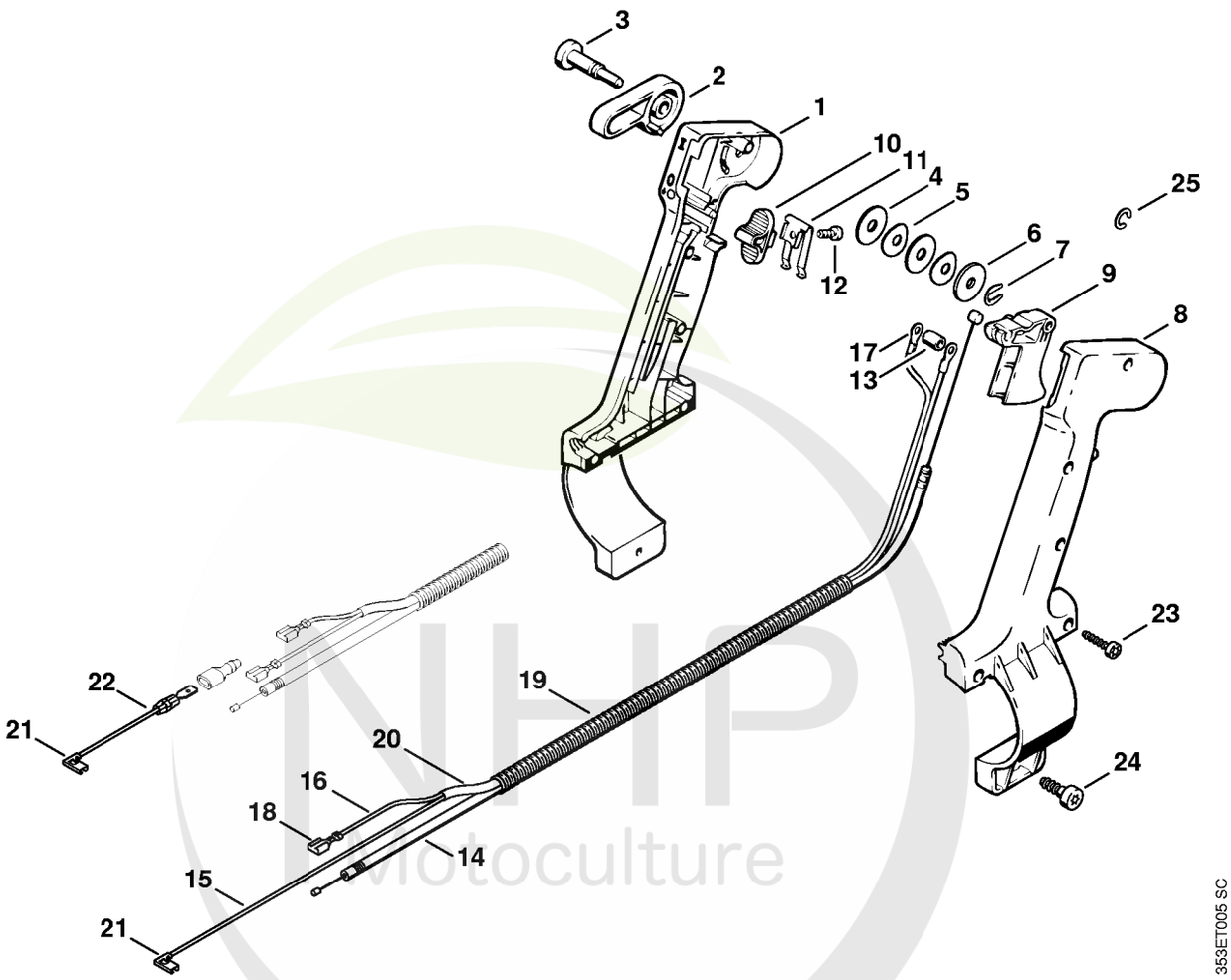

NHP Viticulture
Cultivez votre univers



CLIQUEZ SUR LES RÉFÉRENCES SOULIGNÉES

1 produit : accès direct à sa fiche NHP.
Plusieurs produits : recherche sur le site NHP.

19/22 références reliées au catalogue.

Poignée de commande

#	Numéro de pièce	Description	Quantité	Contient un ou plusieurs articles	Remarques
	4203 790 1302	Poignée de commande Ø 67 mm	1	1 - 24	
1	4203 790 1102	Monture de poignée intérieure 67 mm	1	2 - 7, 24	
2	4203 182 0801	Levier de réglage	1		
3	4203 182 8950	Boulon	1	7	
4	9291 021 3865	Rondelle 6,1x22x2	2		
5	9322 630 0715	Rondelle élastique 6,2x19x1,2	2		
6	9291 021 3864	Rondelle 6,1x22x2	1		
7		Circlips 4	1		
8	4203 791 0804	Monture de poignée extérieure 67 mm	1		
9	4203 182 1000	Manette des gaz	1		
10	4203 121 2500	Curseur	1		
11	4203 442 1600	Ressort de connexion	1		
12	9104 003 0660	Vis Parker P4x12	1		
13	4203 791 5200	Douille	1		
14	4203 180 1111	Câble de commande des gaz	1		
	4203 440 1102	Câble de court-circuit	1	15 - 21	
15		Câble de court-circuit 1215 mm	1		
16		Câble de court-circuit 1120 mm	1		
	0751 010 1110	Câble 10 m	1		
17	0751 030 8207	Cosse de câble 4-1	2		
18	0751 030 8404	Clip enfichable 6,3-1	2		
19		Tuyau 780 mm	1		
	4203 711 7201	Tuyau 960 mm	1		
20	4203 711 7203	Tuyau 160 mm	1		
21	0751 030 8957	Clip enfichable 4,8-1/0,8	1		
22	4203 440 1900	Câble 90 mm	1	21	

NHP Motoculture
Cultivez votre univers



CLIQUEZ SUR LES RÉFÉRENCES SOULIGNÉES

1 produit : accès direct à sa fiche NHP.
Plusieurs produits : recherche sur le site NHP.

3/3 références reliées au catalogue.

Poignée de commande

#	Numéro de pièce	Description	Quantité	Contient un ou plusieurs articles	Remarques
23	9074 478 3075	Vis cylindrique IS P4x19	5		
24	9074 478 4425	Vis cylindrique IS P6x19	1		
25	9460 624 0501	Anneau d'arrêt 5	1		

NHP
Motoculture
Cultivez votre univers



IDENTIFIEZ LE REPÈRE

Puis retrouvez la référence correspondante dans la nomenclature associée.

Ouvrir la nomenclature - page 26

Dispositif d'aspiration

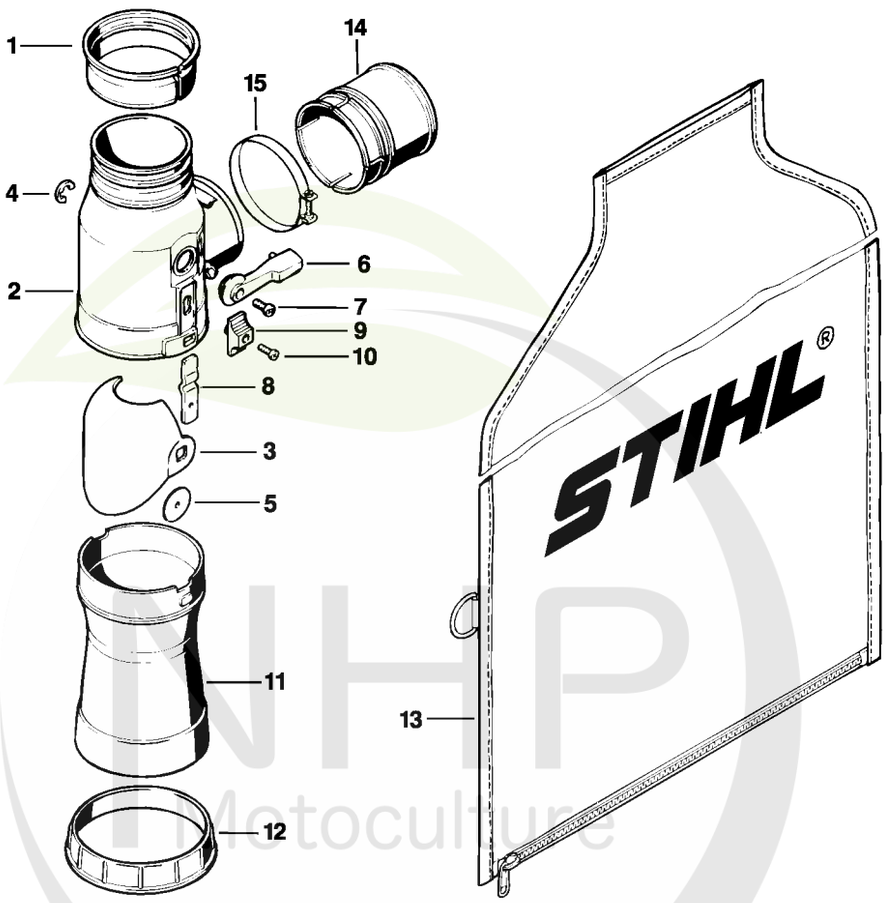

352ET015 LÄ

NHP Motoculture
Cultivez votre univers



CLIQUEZ SUR LES RÉFÉRENCES SOULIGNÉES

1 produit : accès direct à sa fiche NHP.
Plusieurs produits : recherche sur le site NHP.

13/15 références reliées au catalogue.

Dispositif d'aspiration

#	Numéro de pièce	Description	Quantité	Contient un ou plusieurs articles	Remarques
	4203 007 1003	Kit aspirateur	1	1 - 11, 13 - 15	
1	4203 708 8900	Anneau de raccordement 80	1		
2	4203 700 6301	Buse	1	3 - 10	
3	4203 500 7000	Clapet de déviation	1	6	
4	9460 624 0800	Anneau d'arrêt 8	1		
5	4203 708 9300	Rondelle	1		
6		Levier	1		
7	9052 319 0870	Vis à tête plate M5x14	1		
8	4203 708 9201	Verrou	1		
9	4203 708 7900	Curseur	1		
10	9052 319 0670	Vis à tête plate M4x15	1		
11	4203 708 9601	Raccord	1		
12	4203 708 7000	Anneau de serrage	1		
13	4203 708 9700	Sac de ramassage	1		
14	4203 708 9000	Douille de raccordement	1		
15	9771 021 3220	Collier de serrage 77x12	1		

NHP Motoculture
Cultivez votre univers