ÉCLATÉ INTERACTIF NHP MOTOCULTURE
Identifiez le repère, puis cliquez sur la référence soulignée.
Les références non soulignées ne sont pas retrouvées dans l'export.

BR 380

Liste des pièces
18.03.2025
France, français

Table des matières

Carter, Cylindre 2
Dispositif de lancement, Silencieux 5
Filtre à air, Dispositif d'allumagne 7
Carburateur HD-28, HD-29, HD-45 10
Carter de turbine 13
Réservoir d'essence, Plaque dorsale 15
Tube à soufflet, Tube de soufflage 18
Poignée de commande 20
Dispositif d'aspiration 23
Kit de transformation BR/SR 25
Numéro de machine 28

Cultivez votre univers



IDENTIFIEZ LE REPÈRE

Puis retrouvez la référence correspondante dans la nomenclature associée.

Ouvrir la nomenclature - page 3

Carter, Cylindre

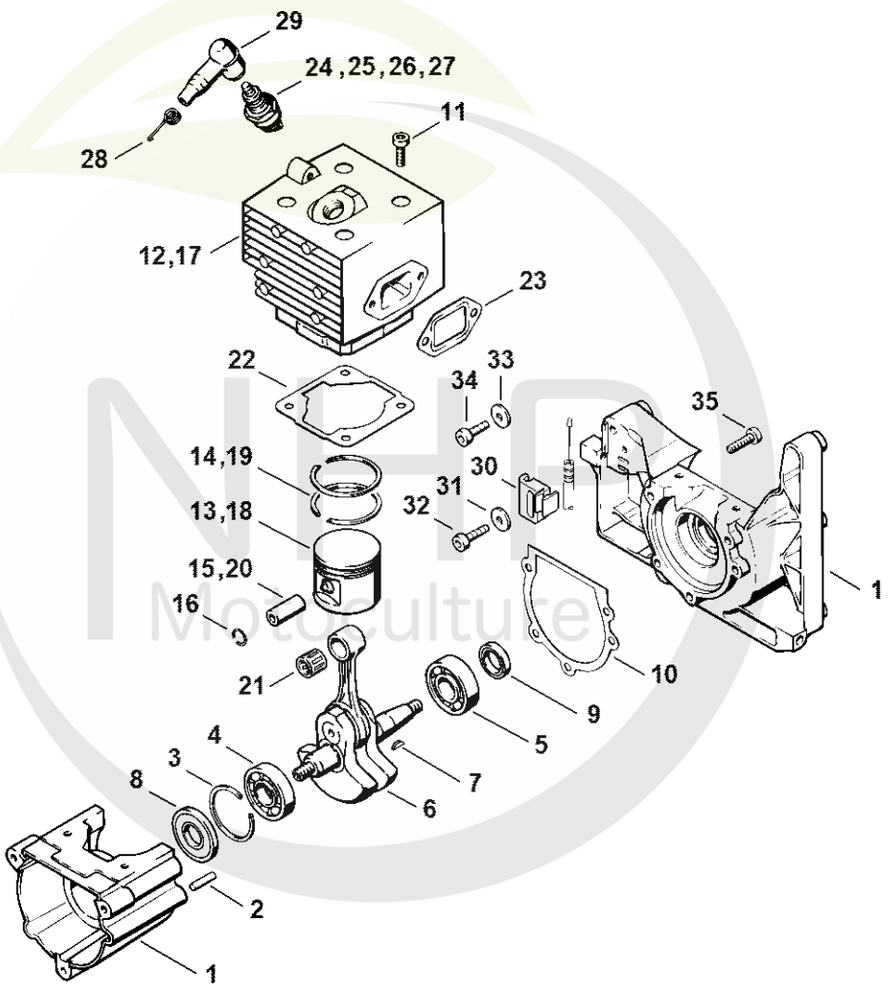

4203-GET-0056-A0

Cultivez votre univers



CLIQUEZ SUR LES RÉFÉRENCES SOULIGNÉES

1 produit : accès direct à sa fiche NHP.
Plusieurs produits : recherche sur le site NHP.

21/24 références reliées au catalogue.

Carter, Cylindre

#	Numéro de pièce	Description	Quantité	Contient un ou plusieurs articles	Remarques
1	4203 020 2106	Carter de vilebrequin	1	2, 4, 5, 35	
2	9371 470 2610	Goupille cylindrique 5x18	2		
3	9465 620 2620	Jonc d'arrêt 37	1		
4	9523 003 4260	Roulement rainuré à billes 15x35x13	1		
5	9503 003 0340	Roulement rainuré à billes 6202	1		
6	4203 030 0400	Vilebrequin	1	7	
7	1120 036 8500	Clavette demi-lune 2x3,7	1		
8	9640 003 1600	Bague d'étanchéité 15x29,6x4	1		
9	9640 003 1340	Bague d'étanchéité 13x22x5	1		
10	4203 029 0500	Joint	1		
11	9022 371 1050	Vis cylindrique IS-M5x25	4		
16	9463 650 1000	Jonc d'arrêt 10	2		
17	4203 020 1201	Cylindre avec piston Ø 46 mm	1	16, 18 - 20	
18	4203 030 2001	Piston Ø 46 mm	1	16, 19, 20	
19	1118 034 3001	Segment de piston Ø 46x1,5 mm	2		
20	1110 034 1500	Axe de piston 10x6x32	1		
21	9512 003 2344	Cage à aiguilles 10x14x13	1		
22	4203 029 2300	Joint de cylindre	1		
23	1115 149 0600	Joint de silencieux	1		
24	0000 400 7000	Bougie NGK BPMR7A	1		
25	1110 400 7005	Bougie Bosch WSR 6 F	1		
28	0000 998 0603	Ressort coudé	1		
29	1106 405 1000	Contact de câble d'allumage	1		
30	4203 180 2150	Support de câble	1	31, 32	
31		Rondelle	1		
32		Vis cylindrique IS-M5x20	1		

NHP Motoculture
Cultivez votre univers



CLIQUEZ SUR LES RÉFÉRENCES SOULIGNÉES

1 produit : accès direct à sa fiche NHP.
Plusieurs produits : recherche sur le site NHP.

4/4 références reliées au catalogue.

Carter, Cylindre

#	Numéro de pièce	Description	Quantité	Contient un ou plusieurs articles	Remarques
33	9291 021 0121	Rondelle 5,3	1		
34	9022 341 0980	Vis cylindrique IS M5x16	1		
35	9022 371 1020	Vis cylindrique IS M5x20	3		
	4203 007 1050	Jeu de joints	1	8 - 10, 22, 23	

NHP Motoculture
Cultivez votre univers



IDENTIFIEZ LE REPÈRE

Puis retrouvez la référence correspondante dans la nomenclature associée.

Ouvrir la nomenclature - page 6

Dispositif de lancement, Silencieux

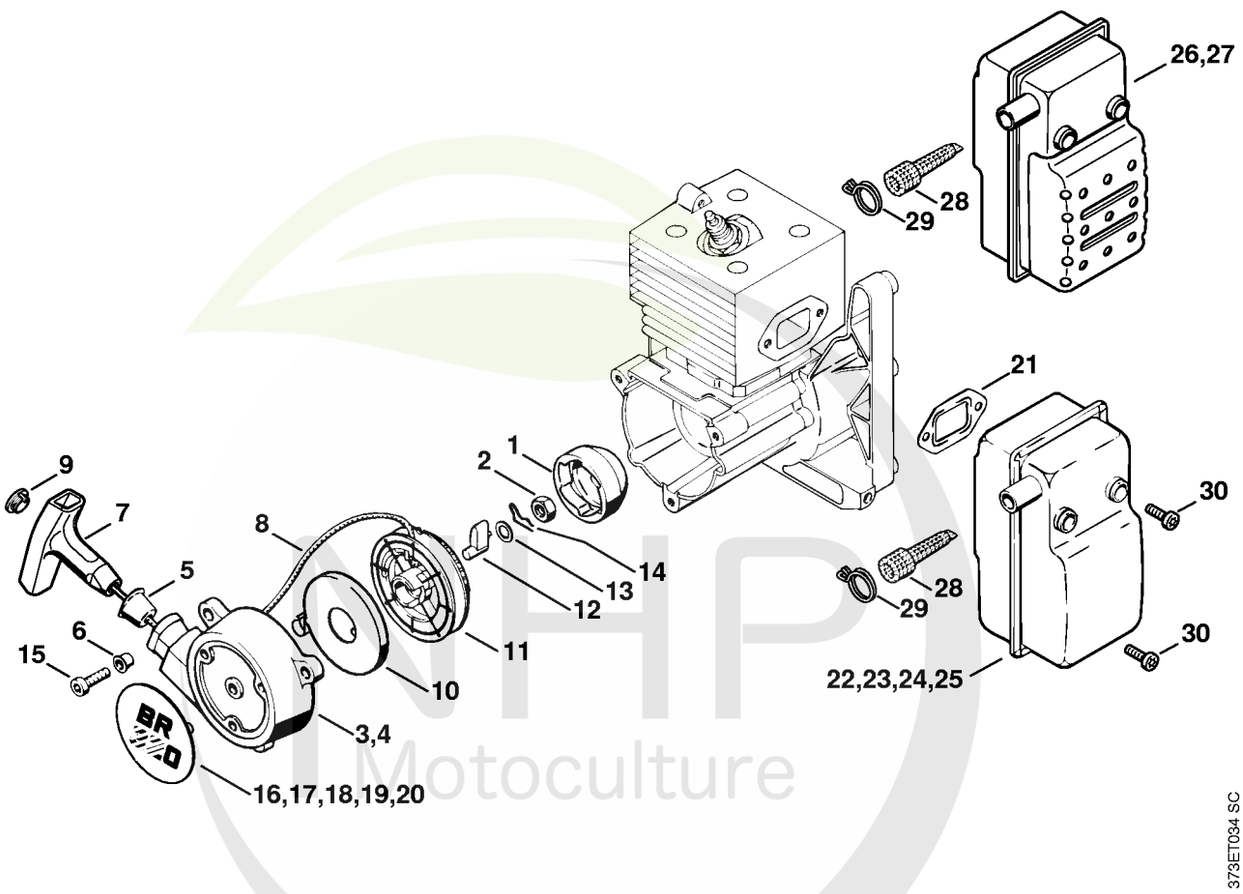

NHP Motoculture
Cultivez votre univers



CLIQUEZ SUR LES RÉFÉRENCES SOULIGNÉES

1 produit : accès direct à sa fiche NHP.
Plusieurs produits : recherche sur le site NHP.

24/25 références reliées au catalogue.

Dispositif de lancement, Silencieux

#	Numéro de pièce	Description	Quantité	Contient un ou plusieurs articles	Remarques
1	4223 195 0600	Roue de lanceur	1		
2	9210 261 1140	Écrou à six pans M8x1	1		
3	4203 190 0405	Couvercle de lanceur avec lanceur	1	4 - 14	
4	4203 190 0406	Couvercle de lanceur	1	5, 6	
5	1110 084 9102	Douille	1		
6	9443 825 7130	Rivet tubulaire 7,5x1x6,8	3		
7	0000 190 3401	Poignée ElastoStart Ø 3,5 mm	1	8, 9	
8	1113 195 8200	Câble de lancement Ø 3,5x960 mm	1		
	0000 930 2203	Câble de lancement Ø 3,5 mm x 30,5 m	1		
	0000 930 2212	Câble de lancement Ø 3,5 mm x 60,8 m	1		
9	0000 195 7001	Capuchon	1		
10	1118 190 0600	Ressort de rappel	1		
11	4119 195 0400	Poulie à câble	1		
12	4116 195 7200	Cliquet	1		
13	0000 958 0923	Rondelle	1		
14	1118 195 3500	Ressort	1		
15	9022 371 1050	Vis cylindrique IS-M5x25	3		
20	4203 967 1513	Plaque matricule BR 380	1		
21	1115 149 0600	Joint de silencieux	1		
22	4203 140 0601	Silencieux	1		
23	4203 140 0602	Silencieux	1	28, 29	USA, AUS, CDN
25	4203 140 0606	Silencieux	1	28, 29	USA, AUS, CDN
28	4203 141 9005	Grille	1		
29	4203 141 6600	Agrafe	1		
30	9022 371 1020	Vis cylindrique IS M5x20	3		

NHP Motoculture
Cultivez votre univers



IDENTIFIEZ LE REPÈRE

Puis retrouvez la référence correspondante dans la nomenclature associée.

Ouvrir la nomenclature - page 8

Filtre à air, Dispositif d'allumagne

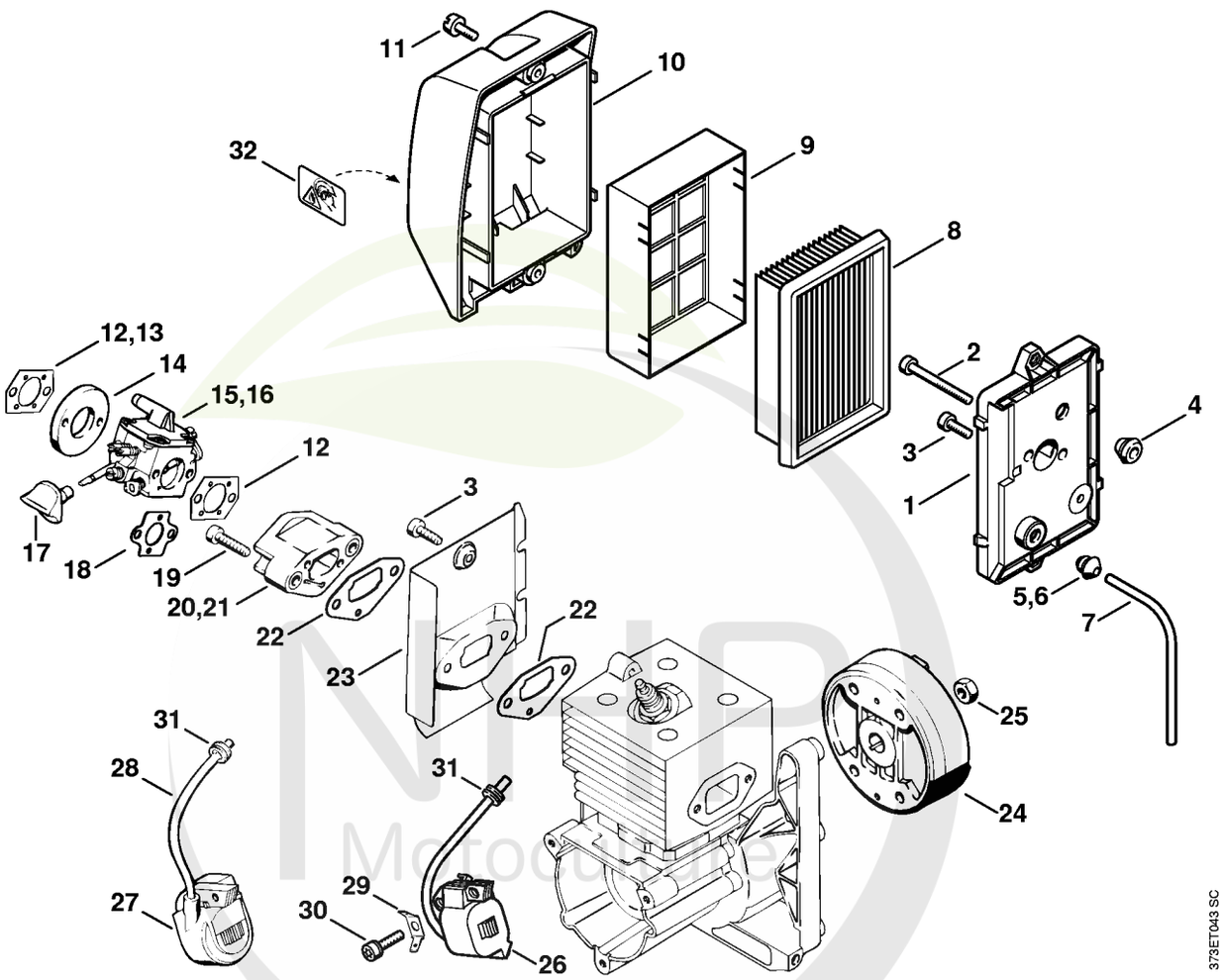

MHP Motoculture
Cultivez votre univers



CLIQUEZ SUR LES RÉFÉRENCES SOULIGNÉES

1 produit : accès direct à sa fiche NHP.
Plusieurs produits : recherche sur le site NHP.

22/24 références reliées au catalogue.

Filtre à air, Dispositif d'allumagne

#	Numéro de pièce	Description	Quantité	Contient un ou plusieurs articles	Remarques
1	4203 140 2806	Boîtier de filtre	1		
2	9022 341 1220	Vis cylindrique IS-M5x48	2		
3	9022 341 0980	Vis cylindrique IS M5x16	2		
4	4134 123 7500	Douille	1		
5	0000 353 6500	Bouchon	1		
6	0000 989 0516	Douille	1		
7		Tuyau 3,1x5,7x135 mm, R3	1		
	0000 930 2803	Tuyau 3,1x5,7 mm x 1 m, R3	1		
	0712 923 8004	Tuyau 3,1x5,7 mm x 10 m, R3	1		
	4203 007 1028	Jeu de filtre à air	1	8, 9	
8	4203 141 0301	Filtre à air	1		
9	4203 120 1500	Préfiltre	1		
10	4203 140 1001	Couvercle de filtre	1	11	
11	4128 141 8000	Vis de fermeture	2		
12	4203 129 0900	Joint	2		
15	4203 120 0610	Carburateur HD-45	1		
15		Carburateur HD-28A	1		
17	4203 182 9501	Bouton de réglage	1		
19	9022 371 1050	Vis cylindrique IS-M5x25	2		
21	4203 120 2200	Bride	1		
22	4203 129 0901	Joint	2		
23	4203 122 1600	Tôle calorifuge	1		
24	4203 400 1200	Rotor	1		
25	9210 261 1140	Écrou à six pans M8x1	1		
26	4203 400 1302	Module d'allumage	1		
29	0751 030 8415	Fiche plate 6,3	1		

NHP Motoculture
Cultivez votre univers



CLIQUEZ SUR LES RÉFÉRENCES SOULIGNÉES

1 produit : accès direct à sa fiche NHP.
Plusieurs produits : recherche sur le site NHP.

3/4 références reliées au catalogue.

Filtre à air, Dispositif d'allumagne

#	Numéro de pièce	Description	Quantité	Contient un ou plusieurs articles	Remarques
30	9022 341 1019	Vis cylindrique IS-M5x20	2		
31	0000 989 0602	Douille en caoutchouc	1		
32	0000 967 3693	Pictogramme d'avertissement Bouchon de réservoir	1		USA, CDN
	4203 007 1050	Jeu de joints	1	12, 13, 18, 22	

NHP Motoculture
Cultivez votre univers



IDENTIFIEZ LE REPÈRE

Puis retrouvez la référence correspondante dans la nomenclature associée.

Ouvrir la nomenclature - page 11

Carburateur HD-28, HD-29, HD-45

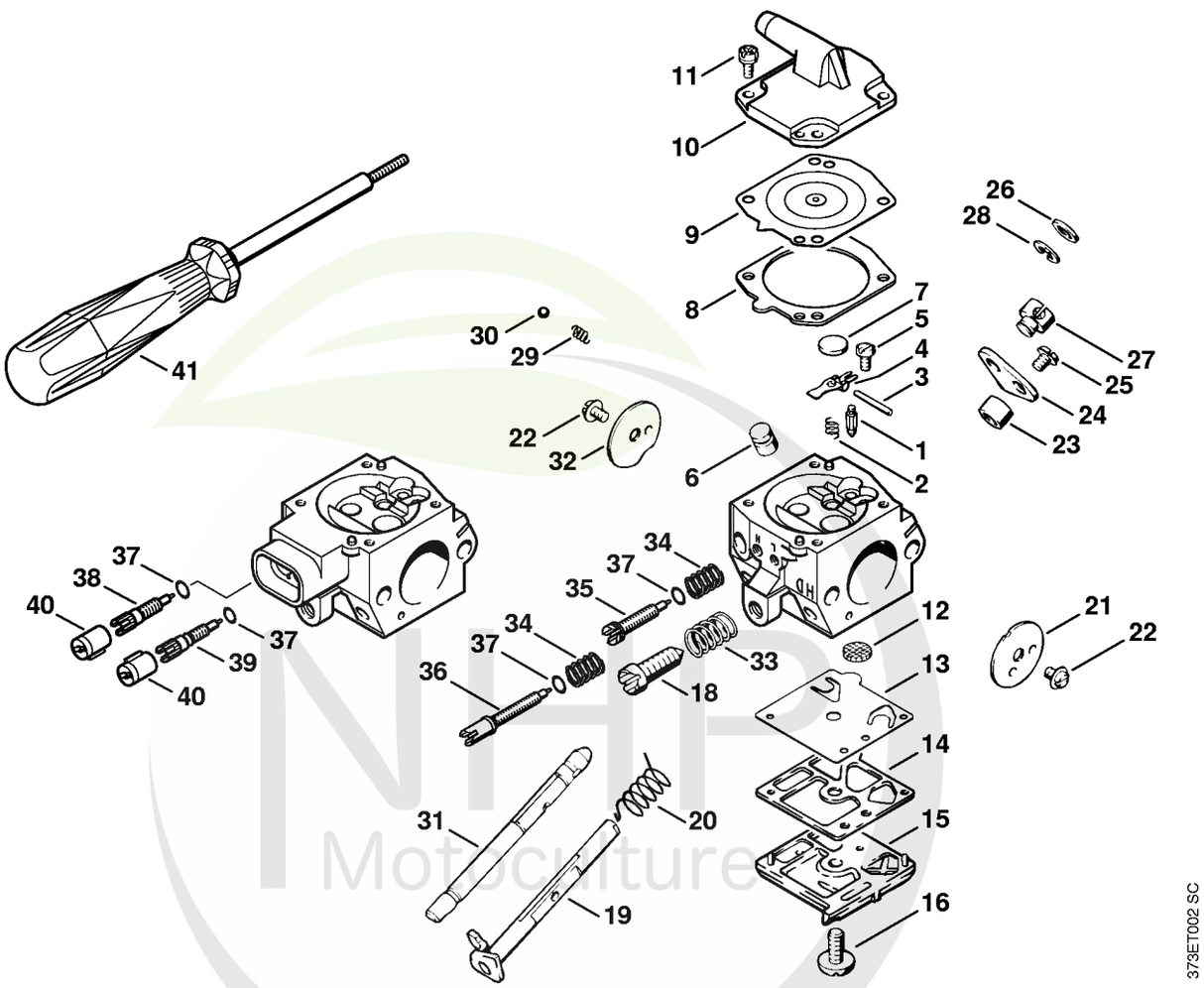

NHP Motoculture
Cultivez votre univers

CLIQUEZ SUR LES REFERENCES

CLIQUEZ SUR LES RÉFÉRENCES SOULIGNÉES

1 produit : accès direct à sa fiche NHP.
Plusieurs produits : recherche sur le site NHP.

25/25 références reliées au catalogue.

Carburateur HD-28, HD-29, HD-45

#	Numéro de pièce	Description	Quantité	Contient un ou plusieurs articles	Remarques
	4203 120 0610	Carburateur HD-45	1	1 - 33, 37 - 40	
		Carburateur HD-28A	1	1 - 33, 37 - 40	
1	4116 121 5100	Pointeau d'admission	1		
2	4116 122 3000	Ressort	1		
3	1113 121 9200	Axe	1		
4	4116 121 5000	Levier de réglage d'admission	1		
5	1114 122 7400	Vis à tête ronde	1		
6	4203 121 5400	Gicleur à soupape 0.52	1		
7	4117 122 9402	Bouchon	1		
8	4116 129 0901	Joint	1		
9	4116 121 4700	Membrane de réglage	1		
10	4203 121 0802	Couvercle	1		
11	1121 122 7101	Vis	4		
12	1114 121 7800	Tamis	1		
13	4116 121 4800	Membrane de pompe	1		
14	4203 129 0902	Joint	1		
15	4203 121 0800	Couvercle	1		
16	1114 122 7100	Vis	1		
18	4117 122 6200	Vis de réglage de régime de ralenti	1		
19	4116 120 7100	Axe de papillon avec levier	1		
20	4116 122 3200	Ressort coudé	1		
21	4116 121 3300	Papillon	1		
22	1115 122 7400	Vis à tête ronde	2		
23	4116 122 5000	Douille d'écartement	1		
24	4203 123 7300	Levier	1		
25	1110 122 7400	Vis à tête ronde	1		

NHP Motoculture
Cultivez votre univers



CLIQUEZ SUR LES RÉFÉRENCES SOULIGNÉES

1 produit : accès direct à sa fiche NHP.
Plusieurs produits : recherche sur le site NHP.

14/16 références reliées au catalogue.

Carburateur HD-28, HD-29, HD-45

#	Numéro de pièce	Description	Quantité	Contient un ou plusieurs articles	Remarques
26	4215 121 8600	Rondelle	1		
27	4215 121 8900	Boulon	1		
28	1117 122 9000	Circlip	1		
29	1116 122 3000	Ressort	1		
30	1116 122 4200	Bille	1		
31	4203 121 3001	Axe de volet de démarrage	1		
32	4116 121 2900	Volet de démarrage	1		
33	4117 122 3006	Ressort	1		
34	1128 122 3003	Ressort	2		
35	4203 122 6704	Vis H de richesse à haut régime	1	37	
36	4203 122 6805	Vis L de richesse au ralenti	1	37	
37		Anneau de joint	1		
38	4203 122 6703	Vis H de richesse à haut régime	1	37	
39	4203 122 6804	Vis L de richesse au ralenti	1	37	
40	4203 121 2700	Capuchon	2		
41	5910 890 4500	Extracteur	1		
	4116 007 1061	Jeu de pièces de carburateur	1	1, 2, 4, 7 - 9, 12 - 14	

NHP Motoculture
Cultivez votre univers



IDENTIFIEZ LE REPÈRE

Puis retrouvez la référence correspondante dans la nomenclature associée.

Ouvrir la nomenclature - page 14

Carter de turbine

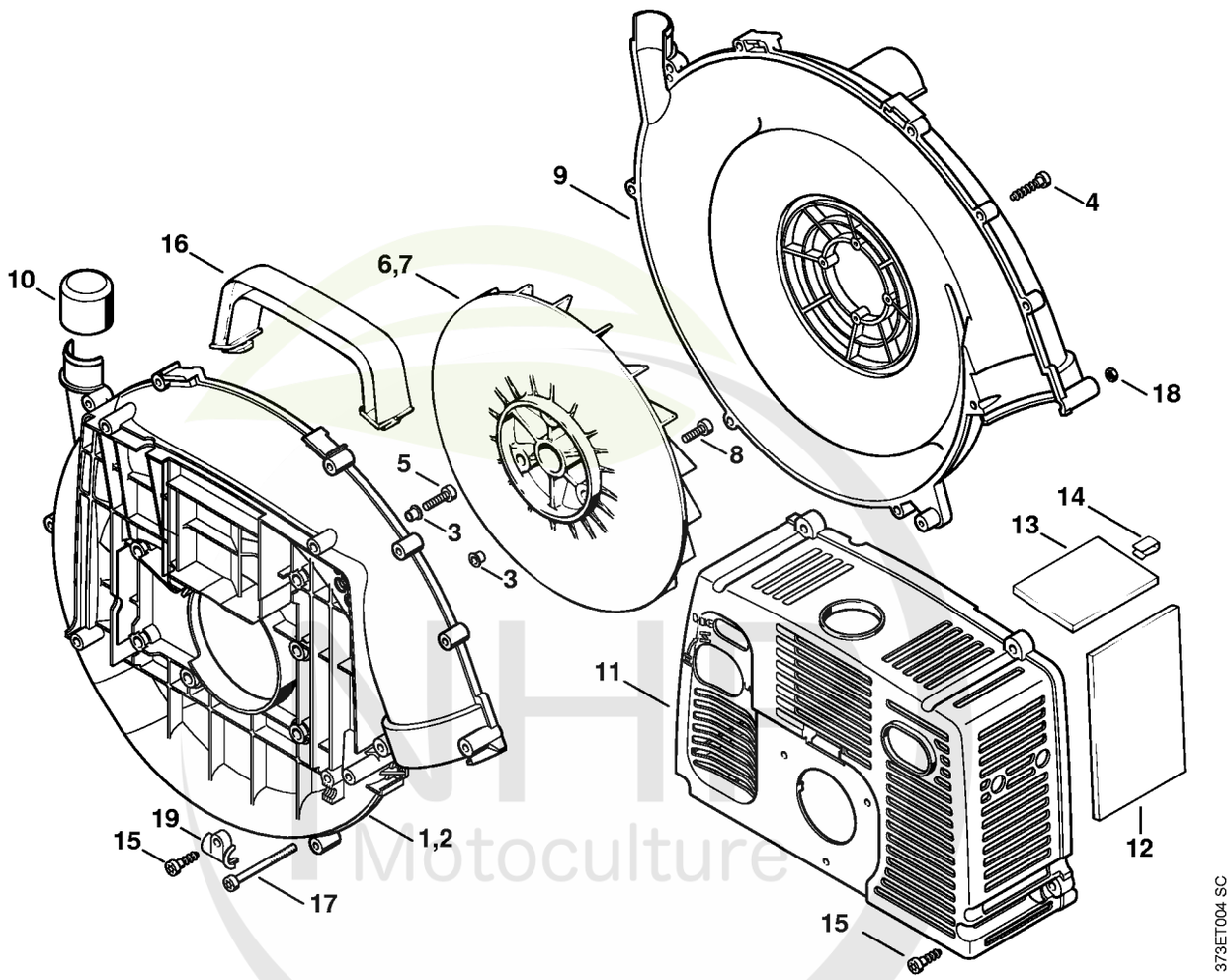

Motoculture
Cultivez votre univers



CLIQUEZ SUR LES RÉFÉRENCES SOULIGNÉES

1 produit : accès direct à sa fiche NHP.
Plusieurs produits : recherche sur le site NHP.

15/15 références reliées au catalogue.

Carter de turbine

#	Numéro de pièce	Description	Quantité	Contient un ou plusieurs articles	Remarques
1	4203 700 4103	Carter de turbine	1	3	
2	4203 700 4104	Carter de turbine	1	3	
3	9443 825 7130	Rivet tubulaire 7,5x1x6,8	6		
4	9074 478 4143	Vis cylindrique IS-P6x26	9		
5	9022 371 1020	Vis cylindrique IS M5x20	6		
6	4203 700 3401	Turbine	1	3	
8	9022 371 1020	Vis cylindrique IS M5x20	3		
9	4203 701 0701	Carter de turbine extérieur	1		
10	0000 706 4100	Capuchon	1		
11	4203 706 2102	Capot	1		
15	9074 478 4425	Vis cylindrique IS P6x19	5		
16	4203 791 0300	Poignée	1		
17	9022 313 1120	Vis cylindrique IS-M5x58	2		
18	9212 421 0700	Écrou de sécurité M5	2		
19	4203 182 2107	Support	1		

NHP Motoculture
Cultivez votre univers



IDENTIFIEZ LE REPÈRE

Puis retrouvez la référence correspondante dans la nomenclature associée.

Ouvrir la nomenclature - page 16

Réservoir d'essence, Plaque dorsale

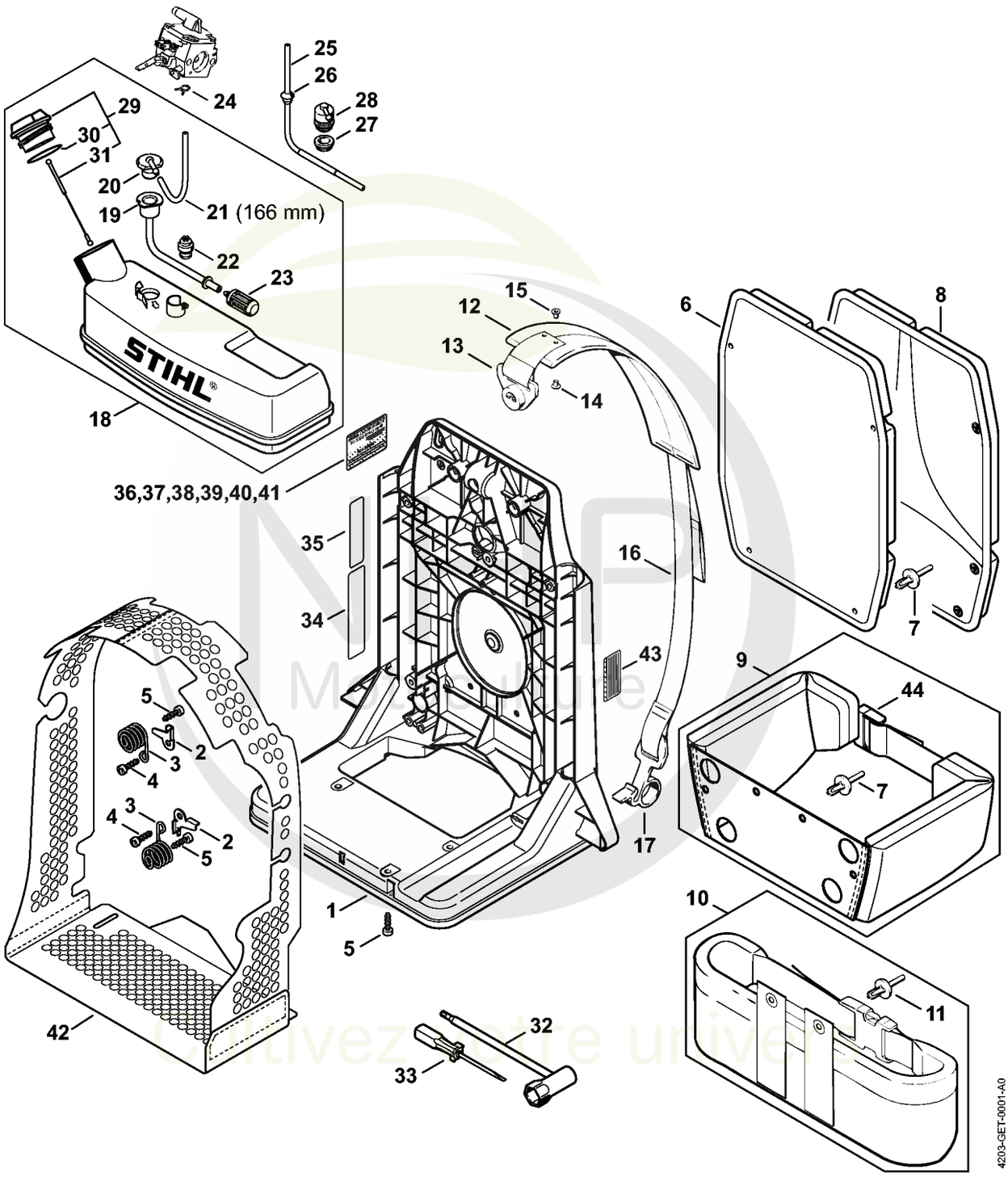



CLIQUEZ SUR LES RÉFÉRENCES SOULIGNÉES

1 produit : accès direct à sa fiche NHP.
Plusieurs produits : recherche sur le site NHP.

26/26 références reliées au catalogue.

Réservoir d'essence, Plaque dorsale

#	Numéro de pièce	Description	Quantité	Contient un ou plusieurs articles	Remarques
1	4203 700 3851	Plaque dorsale	1	6, 7	
2	4203 706 1100	Support en tôle	3		
3	4203 708 0800	Ressort	3		
4	9074 478 4475	Vis cylindrique IS-P6x21,5	3		
5	9074 478 4425	Vis cylindrique IS P6x19	7		
6	4203 790 8003	Coussin dorsal	1	7	
7	0751 030 7651	Rivet 5,9x17	4		
9	4203 710 9102	Ceinture	1	7, 44	
10	4203 710 9100	Ceinture	1	11	
11	0751 030 7651	Rivet 5,9x17	2		
12	4203 710 9000	Bretelle	2	13 - 17	
13	4203 007 1002	Jeu de pièces de fermeture	2	14, 15	
14	9408 021 4530	Rivet, partie à riveter 4x8x6	4		
15	9409 021 4420	Rivet, partie tête 4x8	4		
16	4203 710 6900	Crochet avec sangle	2	17	
17	4203 791 4600	Crochet	2		
18	4203 350 0451	Réservoir d'essence	1	19 - 23, 29 - 31	
19	4203 358 7701	Tuyau	1		
20	4203 353 2500	Raccord en équerre	1		
21	0000 930 2803	Tuyau 3,1x5,7 mm x 1 m, R3	1		
21	0712 923 8004	Tuyau 3,1x5,7 mm x 10 m, R3	1		
22	0000 350 5800	Aération de réservoir	1		
23	0000 350 3502	Crépine d'aspiration	1		
24	4205 122 2500	Collier de serrage	1		
25	4203 350 7600	Tuyau	1		
26	0000 989 0516	Douille	1		

NHP Motoculture
Cultivez votre univers



CLIQUEZ SUR LES RÉFÉRENCES SOULIGNÉES

1 produit : accès direct à sa fiche NHP.
Plusieurs produits : recherche sur le site NHP.

9/14 références reliées au catalogue.

Réservoir d'essence, Plaque dorsale

#	Numéro de pièce	Description	Quantité	Contient un ou plusieurs articles	Remarques
27	4223 353 9201	Douille	1		
28	4203 350 5801	Aération de réservoir	1		
29	0000 350 0527	Bouchon de réservoir	1	30, 31	
30	9645 951 3890	Joint torique 35x3-FPM 80	1		
31	0000 350 0900	Corde	1		
32	4119 890 3400	Clé multiple	1		
33	0000 890 2300	Tournevis	1		
34	4203 967 3700	Signal avertisseur	1		
35	0000 967 3500	Plaque indicatrice	1		USA
40	4203 967 3504	Plaque indicatrice	1		USA, CDN
41	4203 967 3505	Plaque indicatrice	1		Cat. USA, CDN
42	4203 760 8100	Grille de protection	1		
43	0000 967 4054	Avertissement Tamis pare-étincelles	1		USA
44	4134 710 6401	Fermeture	1		

NHP Motoculture
Cultivez votre univers



IDENTIFIEZ LE REPÈRE

Puis retrouvez la référence correspondante dans la nomenclature associée.

Ouvrir la nomenclature - page 19

Tube à soufflet, Tube de soufflage

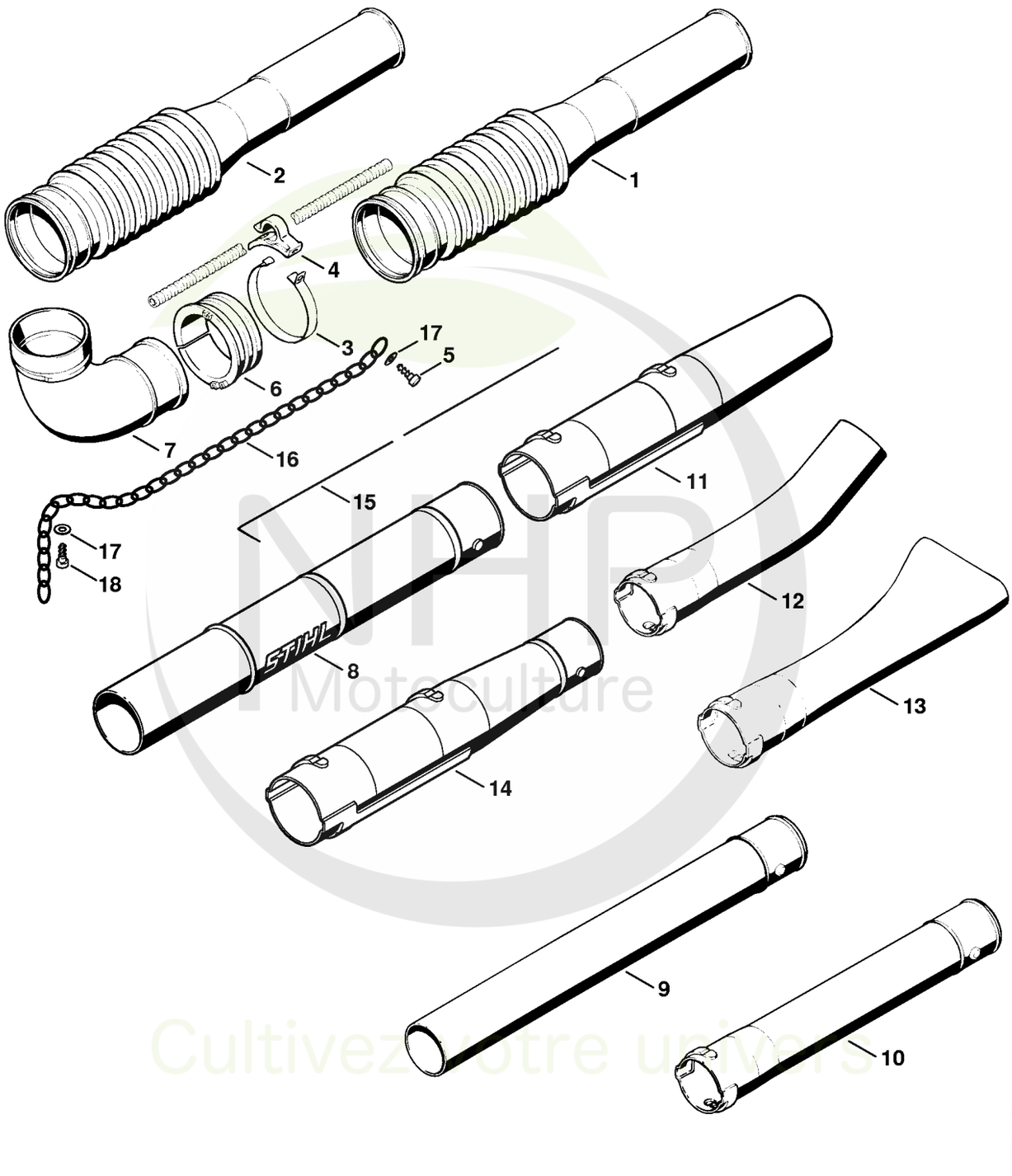

NHP Motoculture
Cultivez votre univers



CLIQUEZ SUR LES RÉFÉRENCES SOULIGNÉES

1 produit : accès direct à sa fiche NHP.
Plusieurs produits : recherche sur le site NHP.

15/15 références reliées au catalogue.

Tube à soufflet, Tube de soufflage

#	Numéro de pièce	Description	Quantité	Contient un ou plusieurs articles	Remarques
2	4203 701 6102	Tube à soufflet Ø 67 mm	1		
3	4203 700 7100	Collier de serrage	1	4, 5	
4	4203 708 8201	Support	1		
5	9074 478 4425	Vis cylindrique IS P6x19	1		
6	4203 701 6300	Anneau de glissement	1		
7	4203 708 6901	Coude	1		
9	4203 708 3402	Tube de soufflage Ø 67 mm	1		
10	4203 708 3400	Tube de soufflage Ø 67 mm	1		
12	4203 708 6300	Buse ronde coudé	1		
13	4203 701 8300	Buse plate coudé	1		
	4203 007 1041	Jeu de fil conducteur	1	15 - 18	
15	4203 717 8301	Fil conducteur	1		
16	4202 717 8100	Chaîne 1,3 m	1		
17	9307 021 0120	Rondelle 5,3	2		
18	9074 478 4425	Vis cylindrique IS P6x19	1		

NHP Motoculture
Cultivez votre univers



IDENTIFIEZ LE REPÈRE

Puis retrouvez la référence correspondante dans la nomenclature associée.

Ouvrir la nomenclature - page 21

Poignée de commande

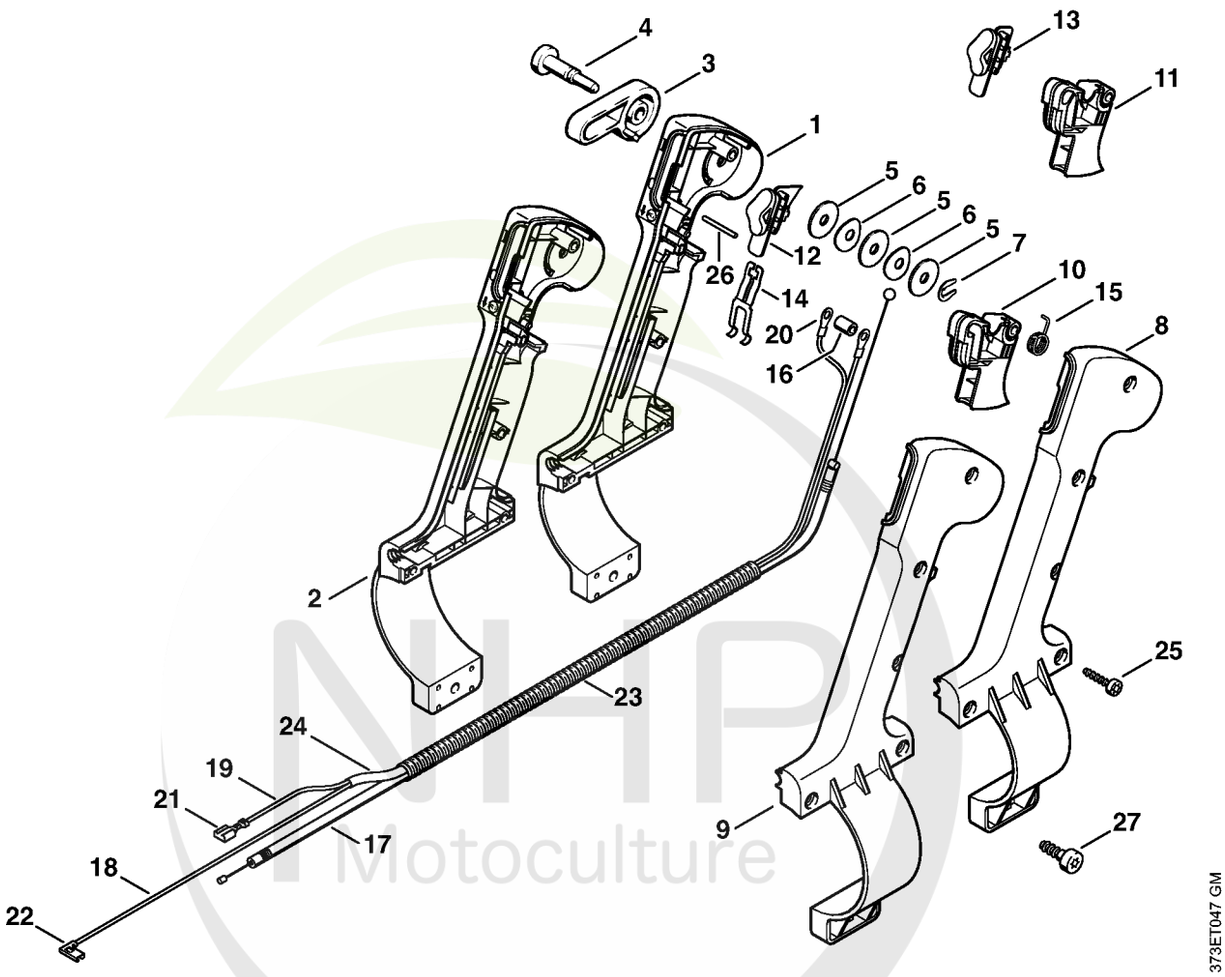

NHP Motoculture
Cultivez votre univers



CLIQUEZ SUR LES RÉFÉRENCES SOULIGNÉES

1 produit : accès direct à sa fiche NHP.
Plusieurs produits : recherche sur le site NHP.

19/21 références reliées au catalogue.

Poignée de commande

#	Numéro de pièce	Description	Quantité	Contient un ou plusieurs articles	Remarques
	4203 790 1305	Poignée de commande Ø 67 mm	1	1, 3 - 8, 10, 12, 14 - 26	
	4203 790 1306	Poignée de commande Ø 80 mm	1	2 - 7, 9, 11, 13 - 26	
1	4203 790 1105	Monture de poignée intérieure 67 mm	1	3 - 7, 26	
3	4203 182 2900	Levier de réglage	1		
4	4203 182 8902	Boulon	1		
5	9291 021 3863	Rondelle 6,1x21x1,4	3		
6	9322 630 0715	Rondelle élastique 6,2x19x1,2	2		
7	1120 122 9000	Circlip	1		
8	4203 791 0811	Monture de poignée extérieure 67 mm	1		
10	4203 182 1003	Manette des gaz	1		
12	4203 430 0102	Curseur	1	14	
14		Ressort de connexion	1		
15	4203 182 4500	Ressort coudé	1		
16	4203 791 5200	Douille	1		
17	4203 180 1104	Câble de commande des gaz	1		
	4203 440 1102	Câble de court-circuit	1	18 - 24	
18		Câble de court-circuit 1215 mm	1	20, 22	
19		Câble de court-circuit 1120 mm	1	20, 21	
	0751 010 1110	Câble 10 m	1		
20	0751 030 8207	Cosse de câble 4-1	2		
21	0751 030 8404	Clip enfichable 6,3-1	1		
22		Clip enfichable 4,8-1/0,8	1		
23		Tuyau 780 mm	1		
	4203 711 7201	Tuyau 960 mm	1		
24	4203 711 7203	Tuyau 160 mm	1		
25	9074 478 3075	Vis cylindrique IS P4x19	5		

NHP Motoculture
Cultivez votre univers



CLIQUEZ SUR LES RÉFÉRENCES SOULIGNÉES

1 produit : accès direct à sa fiche NHP.
Plusieurs produits : recherche sur le site NHP.

2/2 références reliées au catalogue.

Poignée de commande

#	Numéro de pièce	Description	Quantité	Contient un ou plusieurs articles	Remarques
26	9381 651 1174	Goupille cylindrique 2m5x24	1		
27	9074 478 4425	Vis cylindrique IS P6x19	1		

NHP Motoculture
Cultivez votre univers



IDENTIFIEZ LE REPÈRE

Puis retrouvez la référence correspondante dans la nomenclature associée.

Ouvrir la nomenclature - page 24

Dispositif d'aspiration

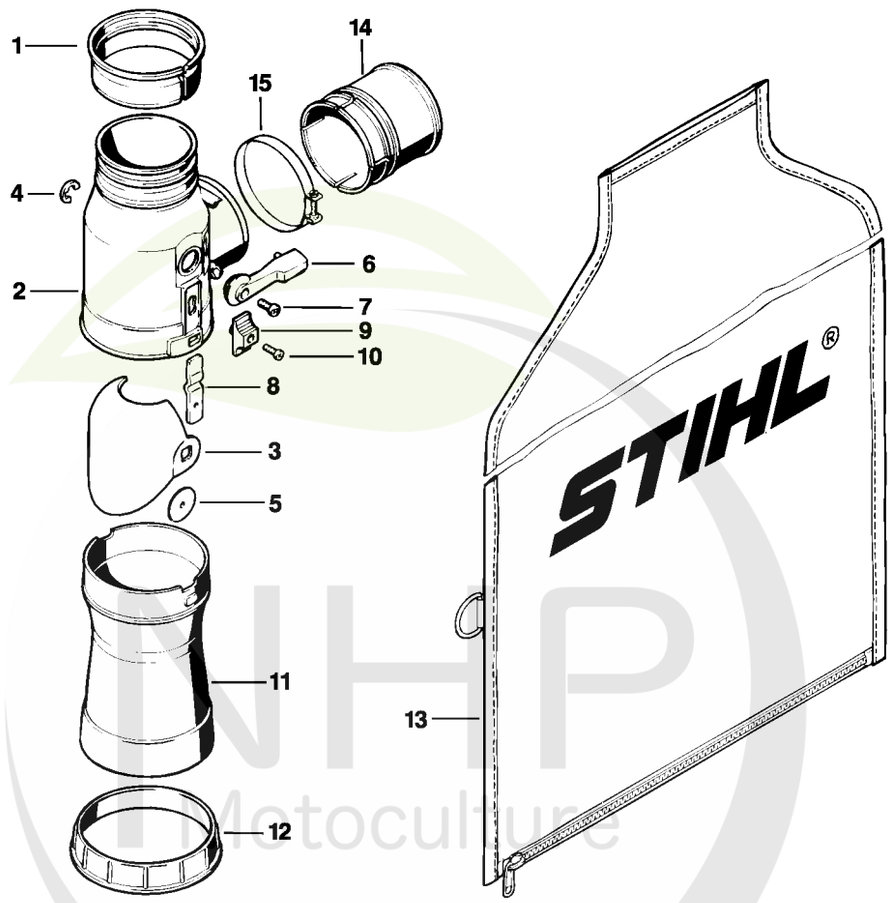

352ET015 LÄ

NHP Motoculture
Cultivez votre univers



CLIQUEZ SUR LES RÉFÉRENCES SOULIGNÉES

1 produit : accès direct à sa fiche NHP.
Plusieurs produits : recherche sur le site NHP.

13/15 références reliées au catalogue.

Dispositif d'aspiration

#	Numéro de pièce	Description	Quantité	Contient un ou plusieurs articles	Remarques
	4203 007 1003	Kit aspirateur	1	1 - 11, 13 - 15	
1	4203 708 8900	Anneau de raccordement 80	1		
2	4203 700 6301	Buse	1	3 - 10	
3	4203 500 7000	Clapet de déviation	1	6	
4	9460 624 0800	Anneau d'arrêt 8	1		
5	4203 708 9300	Rondelle	1		
6		Levier	1		
7	9052 319 0870	Vis à tête plate M5x14	1		
8	4203 708 9201	Verrou	1		
9	4203 708 7900	Curseur	1		
10	9052 319 0670	Vis à tête plate M4x15	1		
11	4203 708 9601	Raccord	1		
12	4203 708 7000	Anneau de serrage	1		
13	4203 708 9700	Sac de ramassage	1		
14	4203 708 9000	Douille de raccordement	1		
15	9771 021 3220	Collier de serrage 77x12	1		

NHP Motoculture
Cultivez votre univers



IDENTIFIEZ LE REPÈRE

Puis retrouvez la référence correspondante dans la nomenclature associée.

Ouvrir la nomenclature - page 26

Kit de transformation BR/SR

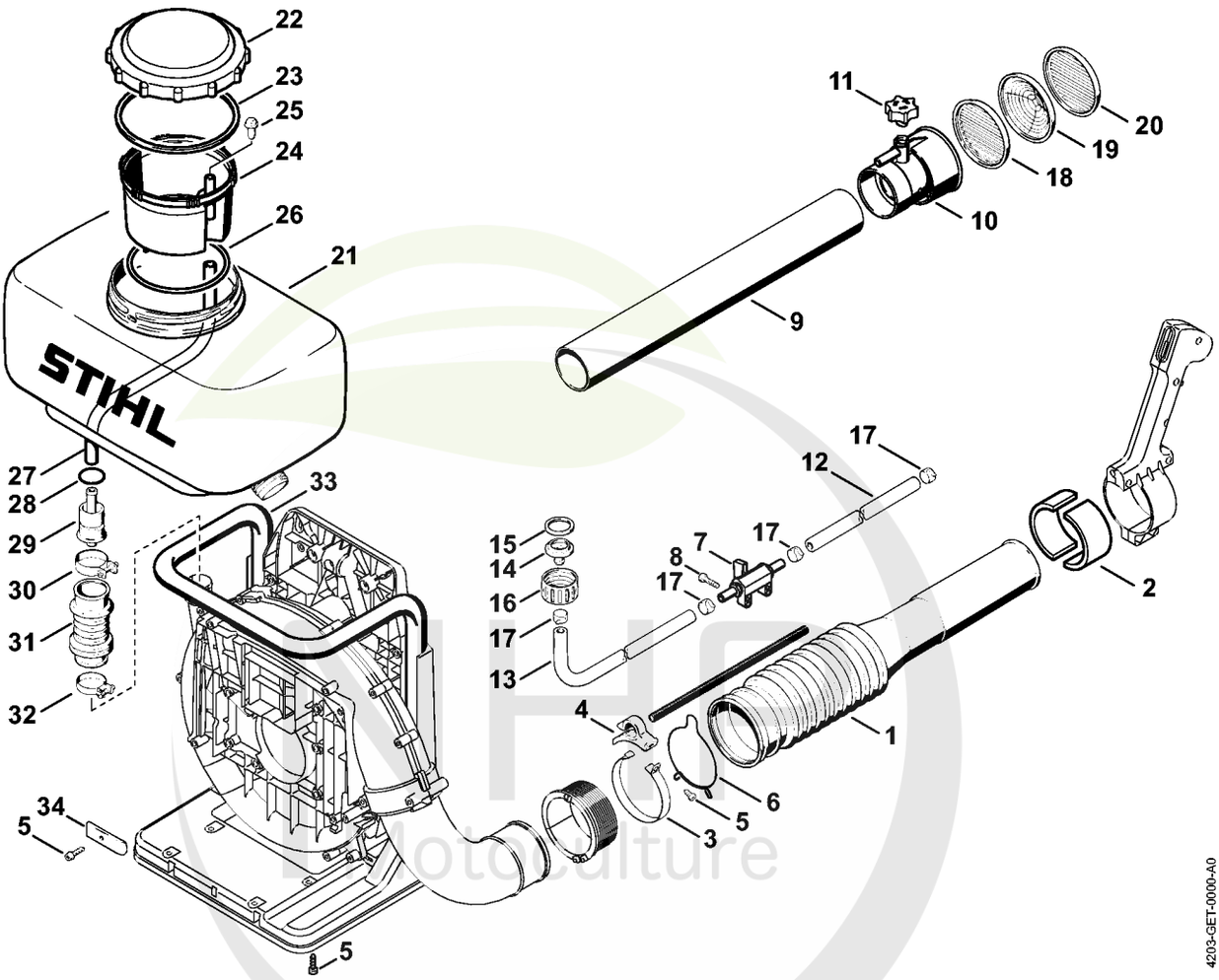

Cultivez votre univers



CLIQUEZ SUR LES RÉFÉRENCES SOULIGNÉES

1 produit : accès direct à sa fiche NHP.
Plusieurs produits : recherche sur le site NHP.

23/24 références reliées au catalogue.

Kit de transformation BR/SR

#	Numéro de pièce	Description	Quantité	Contient un ou plusieurs articles	Remarques
	4203 007 1044	Kit de transformation BR/SR	1	1 - 33	
3	4203 700 7100	Collier de serrage	1	4, 5	
4	4203 708 8201	Support	1		
5	9074 478 4425	Vis cylindrique IS P6x19	5		
6	4203 708 8700	Collier de serrage	1		
7	4203 700 4501	Robinet d'arrêt	1		
8	9074 478 4545	Vis cylindrique IS-P6x26,5	2		
9	4203 708 3409	Tube	1		
10	4203 700 6318	Buse	1	11	
11	4203 708 4003	Robinet de dosage	1		
12		Tuyau 440 mm	1		
13		Tuyau 730 mm	1		
	4202 708 9502	Tuyau 10x2x830 mm	1		
14	4203 358 7400	Raccord réducteur	1		
15	0000 359 1205	Anneau de joint	1		
16	4203 708 3100	Écrou-chapeau	1		
17	9771 021 0780	Collier de serrage 14-15/8	4		
18	4203 708 6600	Grille de déviation double	1		
19	4203 708 6700	Grille conique	1		
20	4203 708 6800	Grille de déviation	1		
21	4203 700 0800	Réservoir à liquide	1	22, 23	
22	4203 700 0902	Couvercle de réservoir	1	23	
23	4203 709 2003	Anneau de joint	1		
24	4203 700 8810	Tamis	1	25	
25	4203 703 5700	Insert d'aération	1		
26	9645 945 8971	Joint torique 120x5	1		

NHP Motoculture
Cultivez votre univers



CLIQUEZ SUR LES RÉFÉRENCES SOULIGNÉES

1 produit : accès direct à sa fiche NHP.
Plusieurs produits : recherche sur le site NHP.

8/8 références reliées au catalogue.

Kit de transformation BR/SR

#	Numéro de pièce	Description	Quantité	Contient un ou plusieurs articles	Remarques
27		Tuyau 330 mm	1		
	4202 708 9502	Tuyau 10x2x830 mm	1		
28	9645 945 7700	Joint torique 23,4x3,53	1		
29	4203 350 8000	Raccord réducteur	1		
30	9771 021 2640	Collier de serrage 38x12	1		
31	4203 701 6200	Soufflet	1		
32	9771 021 2600	Collier de serrage 34x12	1		
33	4203 791 5600	Cadre porteur	1		
34	4203 703 6901	Support	2		

NHP Motoculture
Cultivez votre univers



IDENTIFIEZ LE REPÈRE

Puis retrouvez la référence correspondante dans la nomenclature associée.

Ouvrir la nomenclature - page 29

Numéro de machine

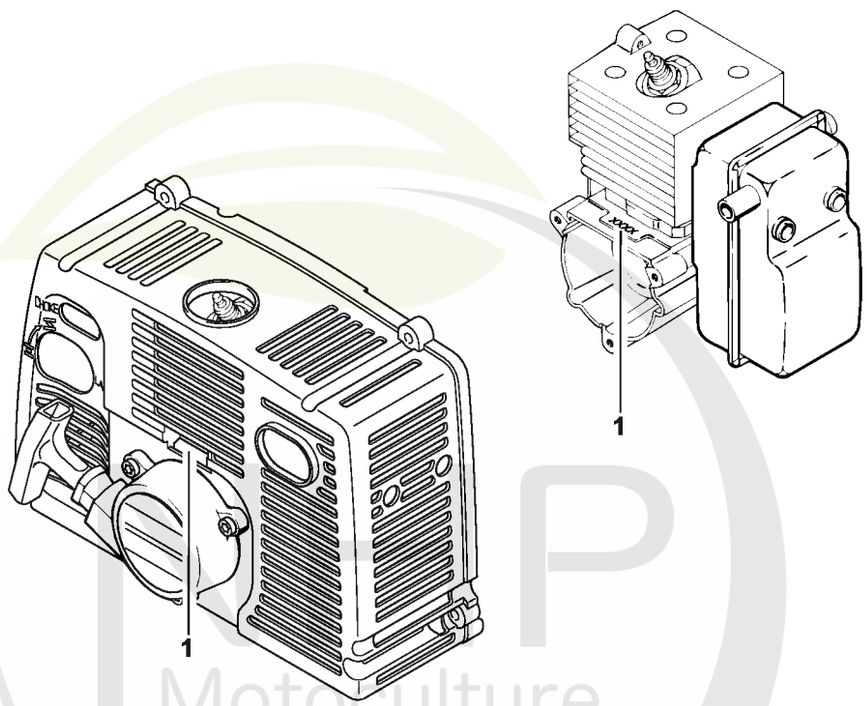

372ET038 SC

Cultivez votre univers



CLIQUEZ SUR LES RÉFÉRENCES SOULIGNÉES

1 produit : accès direct à sa fiche NHP.
Plusieurs produits : recherche sur le site NHP.

11/11 références reliées au catalogue.

Numéro de machine

#	Numéro de pièce	Description	Quantité	Contient un ou plusieurs articles	Remarques
1		Emplacement du numéro de machine	1		
1	0781 120 1021	Graisse universelle (tube de 40 g)	1		
1	0781 120 1021	Graisse universelle (tube de 40 g)	1		
1	0781 120 1109	Graisse universelle (tube de 80 g)	1		
1	0781 120 1109	Graisse universelle (tube de 80 g)	1		
1	0781 120 1110	Graisse multifonctionnelle 225 g	1		
1	0781 120 1110	Graisse multifonctionnelle 225 g	1		
2	0781 957 9000	Produit antifriction OH 723	1		
2	0781 957 9000	Produit antifriction OH 723	1		
3	0781 319 8401	HP 100ml	1		
3	0781 319 8052	HP Super 100ml	1		
3	0781 319 8060	HP Ultra 100ml	1		

NHP Motoculture
Cultivez votre univers