ÉCLATÉ INTERACTIF NHP MOTOCULTURE
Identifiez le repère, puis cliquez sur la référence soulignée.
Les références non soulignées ne sont pas retrouvées dans l'export.

BR 430

Liste des pièces
18.03.2025
France, français

Table des matières

B - Bloc moteur 2
C - Dispositif d'allumage 5
E - Dispositif de lancement 7
F - Bride intermédiaire, Filtre à air 9
I - Carburateur 4244/11 12
J - Carburateur C1Q-S209, C1Q-S165 15
N - Réservoir d'essence, Système AV 18
O - Carter de turbine, capot, plaque dorsale 21
Q - Tube à soufflet, Tube de soufflage 23
R - Poignée de commande 25
S - Poignée de commande 28
U - Poignée à deux mains 30
V - Numéro de machine 32
W - Smart Connector 34

Cultivez votre univers



IDENTIFIEZ LE REPÈRE

Puis retrouvez la référence correspondante dans la nomenclature associée.

Ouvrir la nomenclature - page 3

B - Bloc moteur

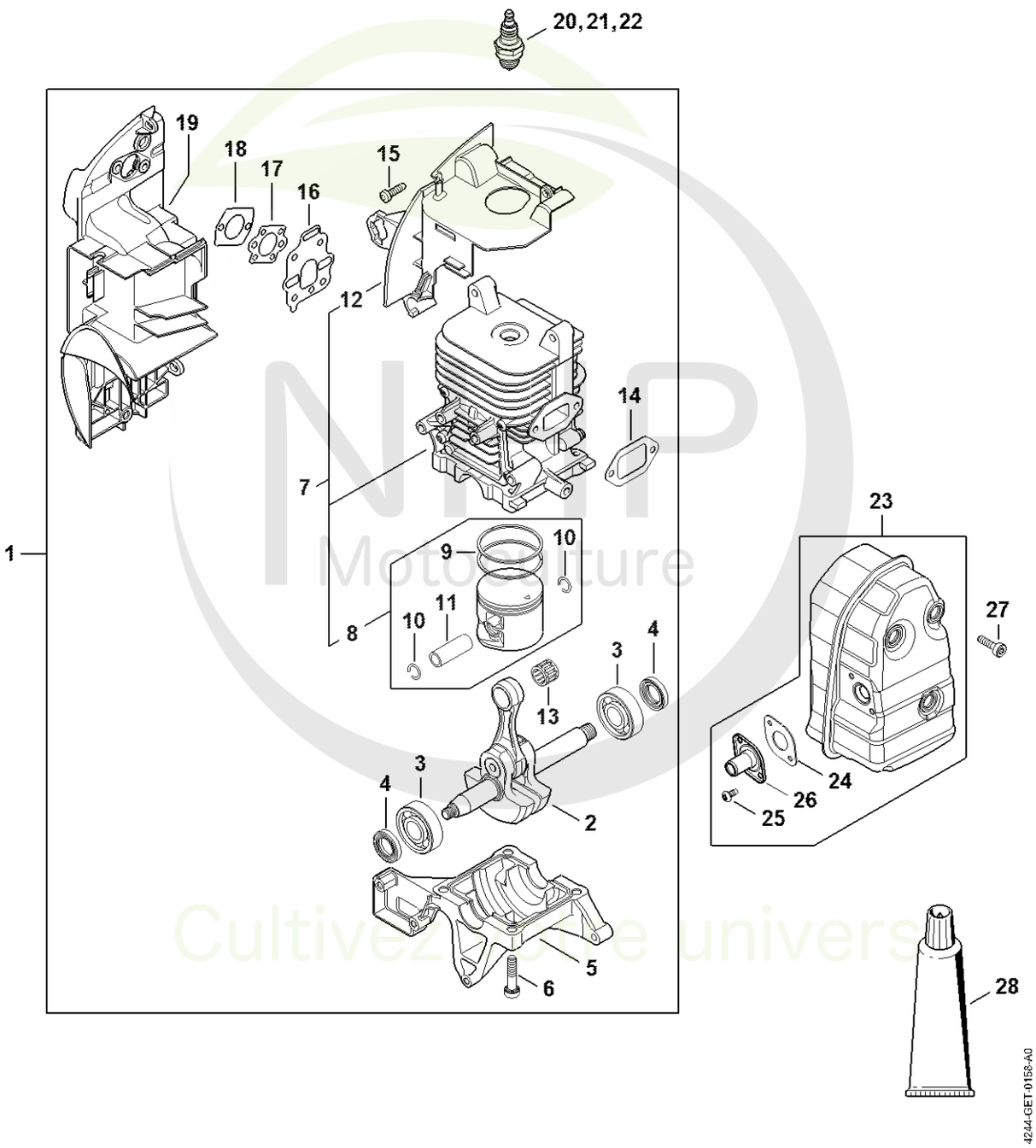

NHP Motoculture
Cultivez le univers



CLIQUEZ SUR LES RÉFÉRENCES SOULIGNÉES

1 produit : accès direct à sa fiche NHP.
Plusieurs produits : recherche sur le site NHP.

23/26 références reliées au catalogue.

B - Bloc moteur

#	Numéro de pièce	Description	Quantité	Contient un ou plusieurs articles	Remarques
1	4244 020 0204	Bloc moteur BR 350, 430	1	2 - 19	
2	4244 030 0402	Vilebrequin	1		
3	9523 003 4301	Roulement rainuré à billes 15x38x11	2		
4	9639 951 1584	Bague d'étanchéité 15x25x5	2		
5	4244 021 2504	Carter inférieur	1		
6	9022 341 1358	Vis cylindrique IS-M6x28	4		
7	4244 020 1251	Cylindre avec piston Ø 48 mm	1	8 - 12	
8	4244 030 2006	Piston Ø 48 mm	1	9 - 11	
9	1125 034 3001	Segment de piston Ø 48x1,2 mm	2		
10	9463 650 1200	Jonc d'arrêt 12x1	2		
11	4244 034 1500	Axe de piston 12x8x33	1		
12	4244 087 3002	Capot de canalisation d'air	1		
13	9512 003 3141	Cage à aiguilles 12x16x13	1		
14	1115 149 0600	Joint de silencieux	1		
15	9074 477 4132	Vis cylindrique IS-P5x18	2		
16	4244 129 0900	Joint	1		
17	1125 129 0500	Joint	1		
18	4114 149 1205	Joint	1		
19	4244 140 2809	Boîtier de filtre	1		
20	0000 400 7000	Bougie NGK BPMR7A	1		
21	0000 400 7029	Bougie STIHL ZK C 14	1		
22	0000 400 7030	Bougie STIHL ZK C 14, Paquet de 40	1		
23	4244 140 0600	Silencieux	1	24 - 26	
24	4244 149 0506	Joint	1		
25	9039 448 0656	Vis taraud M4x9,6	2		
26	4244 140 3400	Tube de gaz brûlés	1		

NHP Motoculture
Cultivez votre univers



CLIQUEZ SUR LES RÉFÉRENCES SOULIGNÉES

1 produit : accès direct à sa fiche NHP.
Plusieurs produits : recherche sur le site NHP.

2/2 références reliées au catalogue.

B - Bloc moteur

#	Numéro de pièce	Description	Quantité	Contient un ou plusieurs articles	Remarques
27	9022 341 1010	Vis cylindrique IS-M5x18	3		
28	0783 830 2000	Pâte d'étanchéité Dirko HT rouge	1		

NHP Motoculture
Cultivez votre univers



IDENTIFIEZ LE REPÈRE

Puis retrouvez la référence correspondante dans la nomenclature associée.

Ouvrir la nomenclature - page 6

C - Dispositif d'allumage

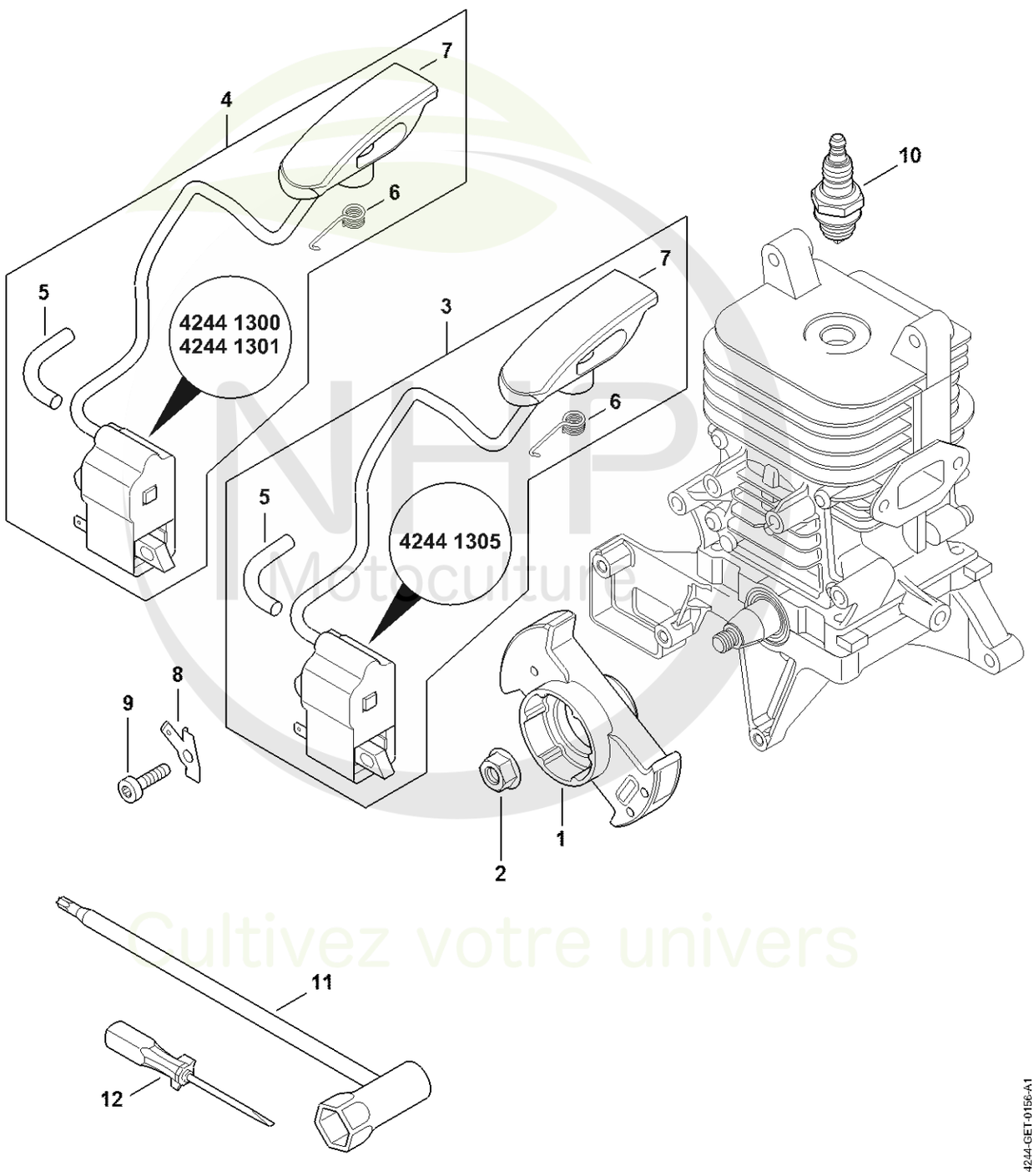

NHP Motoculture
Cultivez votre univers



CLIQUEZ SUR LES RÉFÉRENCES SOULIGNÉES

1 produit : accès direct à sa fiche NHP.
Plusieurs produits : recherche sur le site NHP.

11/12 références reliées au catalogue.

C - Dispositif d'allumage

#	Numéro de pièce	Description	Quantité	Contient un ou plusieurs articles	Remarques
1	4282 400 1200	Rotor	1		
2	0000 955 0802	Écrou à embase M8x1	1		
3	4244 400 1308	Module d'allumage Au-dessus du numéro de série: 518127525	1	5 - 7	
4	4244 400 1303	Module d'allumage Jusqu'au numéro de série: 517884921	1	5 - 7	
5	4144 442 0401	Gaine isolante	1		
6	0000 998 0604	Ressort coudé	1		
7	4244 405 1000	Contact de câble d'allumage	1		
8	4244 431 2100	Languette enfichable	1		
9	9022 341 1019	Vis cylindrique IS-M5x20	2		
10	0000 400 7000	Bougie NGK BPMR7A	1		
11	4119 890 3400	Clé multiple	1		
12	0000 890 2300	Tournevis	1		

NHP Motoculture
Cultivez votre univers



IDENTIFIEZ LE REPÈRE

Puis retrouvez la référence correspondante dans la nomenclature associée.

Ouvrir la nomenclature - page 8

E - Dispositif de lancement

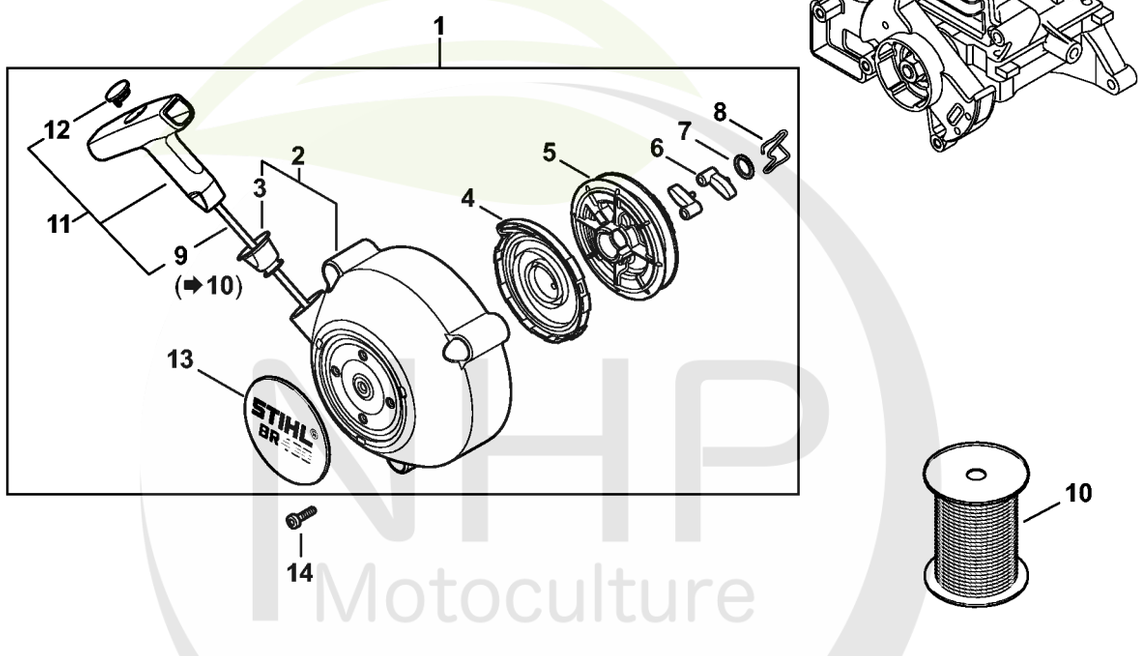

NHP Motoculture
Cultivez votre univers



CLIQUEZ SUR LES RÉFÉRENCES SOULIGNÉES

1 produit : accès direct à sa fiche NHP.
Plusieurs produits : recherche sur le site NHP.

15/15 références reliées au catalogue.

E - Dispositif de lancement

#	Numéro de pièce	Description	Quantité	Contient un ou plusieurs articles	Remarques
1	4244 190 0303	Couvercle de lanceur avec lanceur	1	2 - 9, 11 - 13	
2	4244 190 0402	Couvercle de lanceur	1	3	
3	1110 084 9102	Douille	1		
4	4282 190 0600	Ressort de rappel	1		
5	4119 195 0400	Poulie à câble	1		
6	4116 195 7200	Cliquet	2		
7	0000 958 0923	Rondelle	1		
8	1128 195 3500	Ressort	1		
9	1113 195 8200	Câble de lancement Ø 3,5x960 mm	1		
10	0000 930 2203	Câble de lancement Ø 3,5 mm x 30,5 m	1		
10	0000 930 2212	Câble de lancement Ø 3,5 mm x 60,8 m	1		
11	0000 190 3401	Poignée ElastoStart Ø 3,5 mm	1	9, 12	
12	0000 195 7001	Capuchon	1		
13	4244 967 1502	Plaque matricule BR 430	1		
14	9022 341 1010	Vis cylindrique IS-M5x18	3		

NHP Motoculture
Cultivez votre univers



IDENTIFIEZ LE REPÈRE

Puis retrouvez la référence correspondante dans la nomenclature associée.

Ouvrir la nomenclature - page 10

F - Bride intermédiaire, Filtre à air

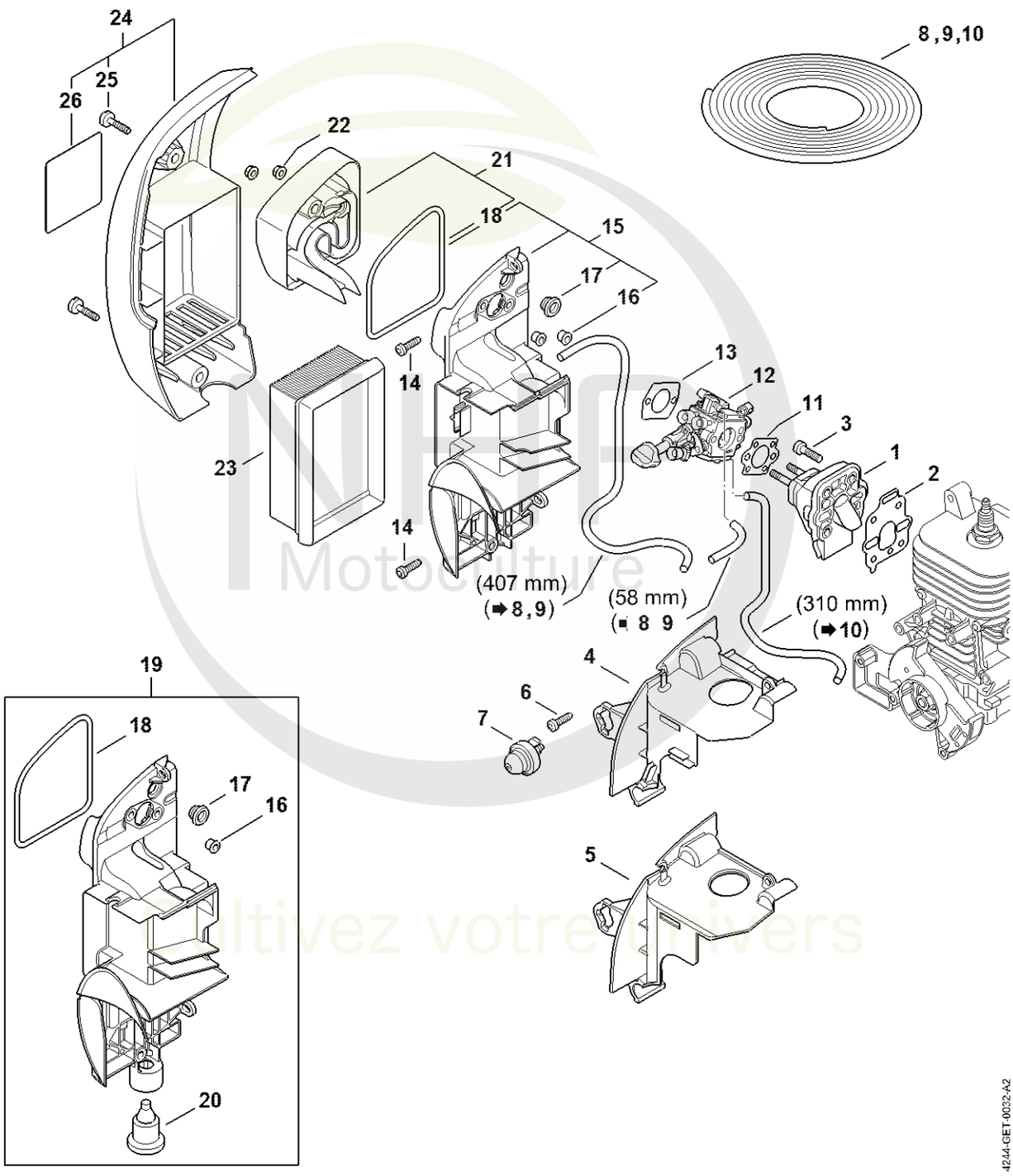

Motoculture
Cultivez votre univers



CLIQUEZ SUR LES RÉFÉRENCES SOULIGNÉES

1 produit : accès direct à sa fiche NHP.
Plusieurs produits : recherche sur le site NHP.

21/22 références reliées au catalogue.

F - Bride intermédiaire, Filtre à air

#	Numéro de pièce	Description	Quantité	Contient un ou plusieurs articles	Remarques
1	4244 120 2300	Bride intermédiaire	1		
2	4244 129 0900	Joint	1		
3	9022 371 1020	Vis cylindrique IS M5x20	4		
4	4244 087 3002	Capot de canalisation d'air Au-dessus du numéro de série: 285943183	1		
5	4244 087 3000	Capot de canalisation d'air Jusqu'au numéro de série: 298719796	1		
6	9074 477 4132	Vis cylindrique IS-P5x18	2		
7	4238 350 6201	Pompe à carburant	1		
8	0000 930 2803	Tuyau 3,1x5,7 mm x 1 m, R3	1		
9	0712 923 8004	Tuyau 3,1x5,7 mm x 10 m, R3	1		
10	0000 937 5004	Tuyau 3,1x5,7 mm x 1 m, R5	1		
11	1125 129 0500	Joint	1		
12	4244 120 0611	Carburateur 4244/11	1		
13	4114 149 1205	Joint	1		
14	9074 477 4132	Vis cylindrique IS-P5x18	2		
15	4244 140 2809	Boîtier de filtre Au-dessus du numéro de série: 503027365	1	16 - 18	
16	0000 963 0809	Douille	2		
17	4134 123 7500	Douille	1		
18	4244 149 0500	Joint	1		
19	4244 140 2802	Boîtier de filtre Jusqu'au numéro de série: 502834955	1	16 - 18, 20	
20	4282 791 5902	Butoir d'arrêt	1		
21	4244 120 4100	Chicane	1	18	
22	9220 260 0700	Ecrou à six pans M5	2		

NHP Motoculture
Cultivez votre univers



CLIQUEZ SUR LES RÉFÉRENCES SOULIGNÉES

1 produit : accès direct à sa fiche NHP.
Plusieurs produits : recherche sur le site NHP.

4/4 références reliées au catalogue.

F - Bride intermédiaire, Filtre à air

#	Numéro de pièce	Description	Quantité	Contient un ou plusieurs articles	Remarques
23	4223 141 0300	Filtre à air	1		
24	4244 140 1006	Couvercle de filtre	1	25, 26	
25	9022 319 1027	Vis cylindrique IS-M5x21	2		
26	0000 967 4045	Pictogramme d'avertissement BR	1		

NHP Motoculture
Cultivez votre univers



IDENTIFIEZ LE REPÈRE

Puis retrouvez la référence correspondante dans la nomenclature associée.

Ouvrir la nomenclature - page 13

I - Carburateur 4244/11

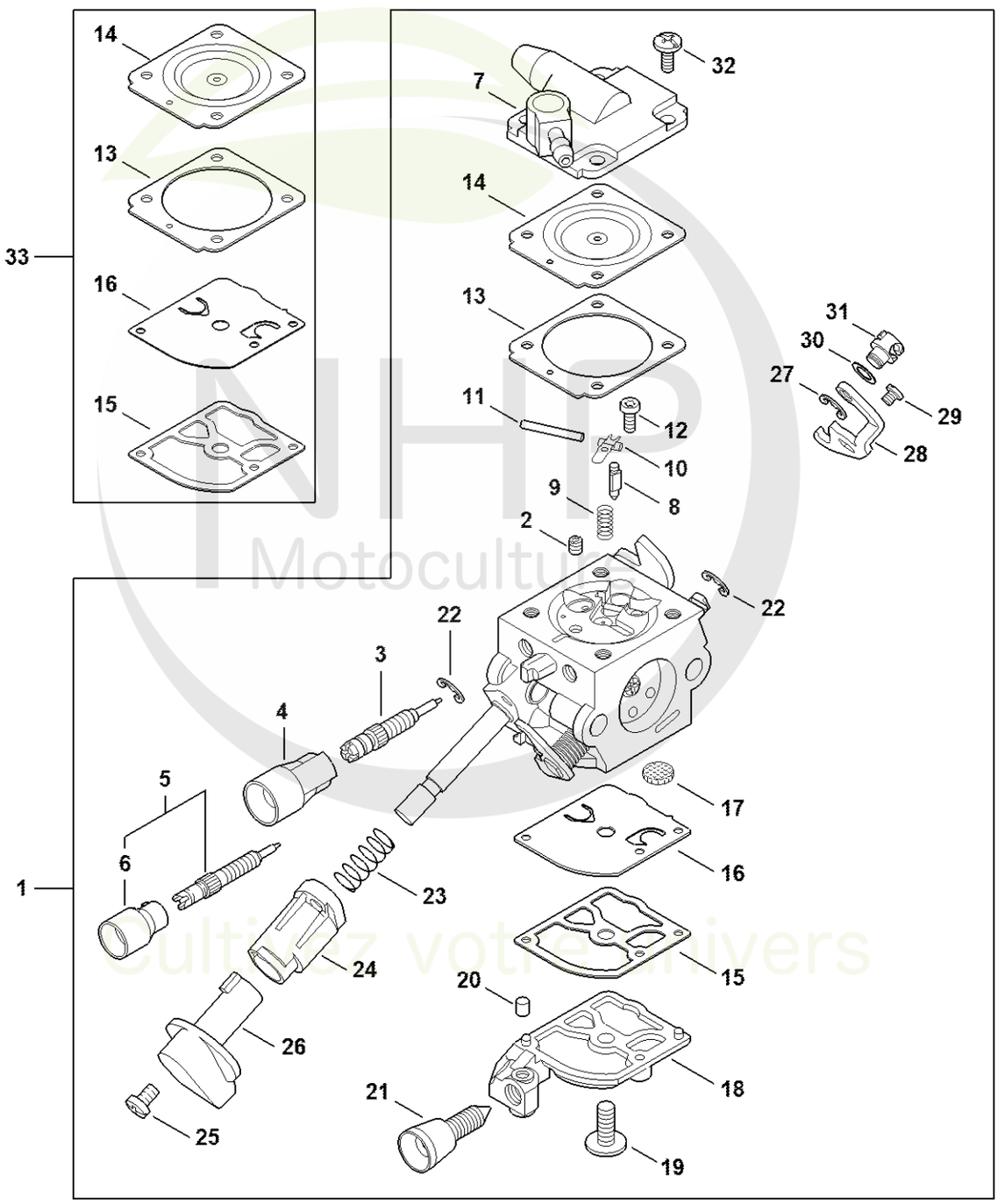

NHP Motoculture
Cultivez votre univers

CLIQUEZ SUR LES REFERENCES

CLIQUEZ SUR LES RÉFÉRENCES SOULIGNÉES

1 produit : accès direct à sa fiche NHP.
Plusieurs produits : recherche sur le site NHP.

24/24 références reliées au catalogue.

I - Carburateur 4244/11

#	Numéro de pièce	Description	Quantité	Contient un ou plusieurs articles	Remarques
1	4244 120 0611	Carburateur 4244/11 Au-dessus du numéro de série: 363969335	1	2 - 32	
2	4229 121 5601	Gicleur fixe 0.36	1		
3	4244 122 6700	Vis H de richesse à haut régime	1		
4	4229 121 2701	Capuchon	1		
5	4244 120 6800	Vis L de richesse au ralenti	1	6	
6	Z010 061 Z013	Capuchon de limitation de course de régl	1		
7	4244 121 0803	Couvercle	1		
8	Z000 018 Z000	Pointeau d'admission	1		
9	1120 122 3004	Ressort	1		
10	1125 121 5000	Levier de réglage d'admission	1		
11	1120 121 9200	Axe	1		
12	0000 122 7101	Vis	1		
13	4229 129 0901	Joint de réglage	1		
14	4180 121 4701	Membrane de réglage	1		
15	1123 129 0905	Joint de pompe	1		
16	1129 121 4800	Membrane de pompe	1		
17	1123 121 7800	Tamis	1		
18	4244 121 0801	Couvercle	1		
19	1120 122 7800	Vis à tête bombée fraisée	1		
20	1125 122 4200	Pièce de serrage	1		
21	4229 122 6200	Vis de réglage de régime de ralenti	1		
22	4282 122 9000	Circlip	2		
23	0000 997 3101	Ressort de pression	1		
24	4244 182 7200	Pièce de guidage	1		

NHP Motoculture
Cultivez votre univers



CLIQUEZ SUR LES RÉFÉRENCES SOULIGNÉES

1 produit : accès direct à sa fiche NHP.
Plusieurs produits : recherche sur le site NHP.

9/9 références reliées au catalogue.

I - Carburateur 4244/11

#	Numéro de pièce	Description	Quantité	Contient un ou plusieurs articles	Remarques
25	4144 122 7100	Vis	1		
26	4244 182 9502	Bouton de réglage	1		
27	1120 122 9000	Circlip	1		
28	4244 121 3500	Levier de papillon	1		
29	9079 319 0280	Vis à tête plate M3x3,5	1		
30	4137 121 8600	Rondelle	1		
31	4128 121 8901	Boulon	1		
32	1120 122 6601	Vis à embase Au-dessus du numéro de série: 362595764	4		
33	Z000 003 K035	Jeu de joints et de membranes	1	13 - 16	

NHP Motoculture
Cultivez votre univers



IDENTIFIEZ LE REPÈRE

Puis retrouvez la référence correspondante dans la nomenclature associée.

Ouvrir la nomenclature - page 16

J - Carburateur C1Q-S209, C1Q-S165

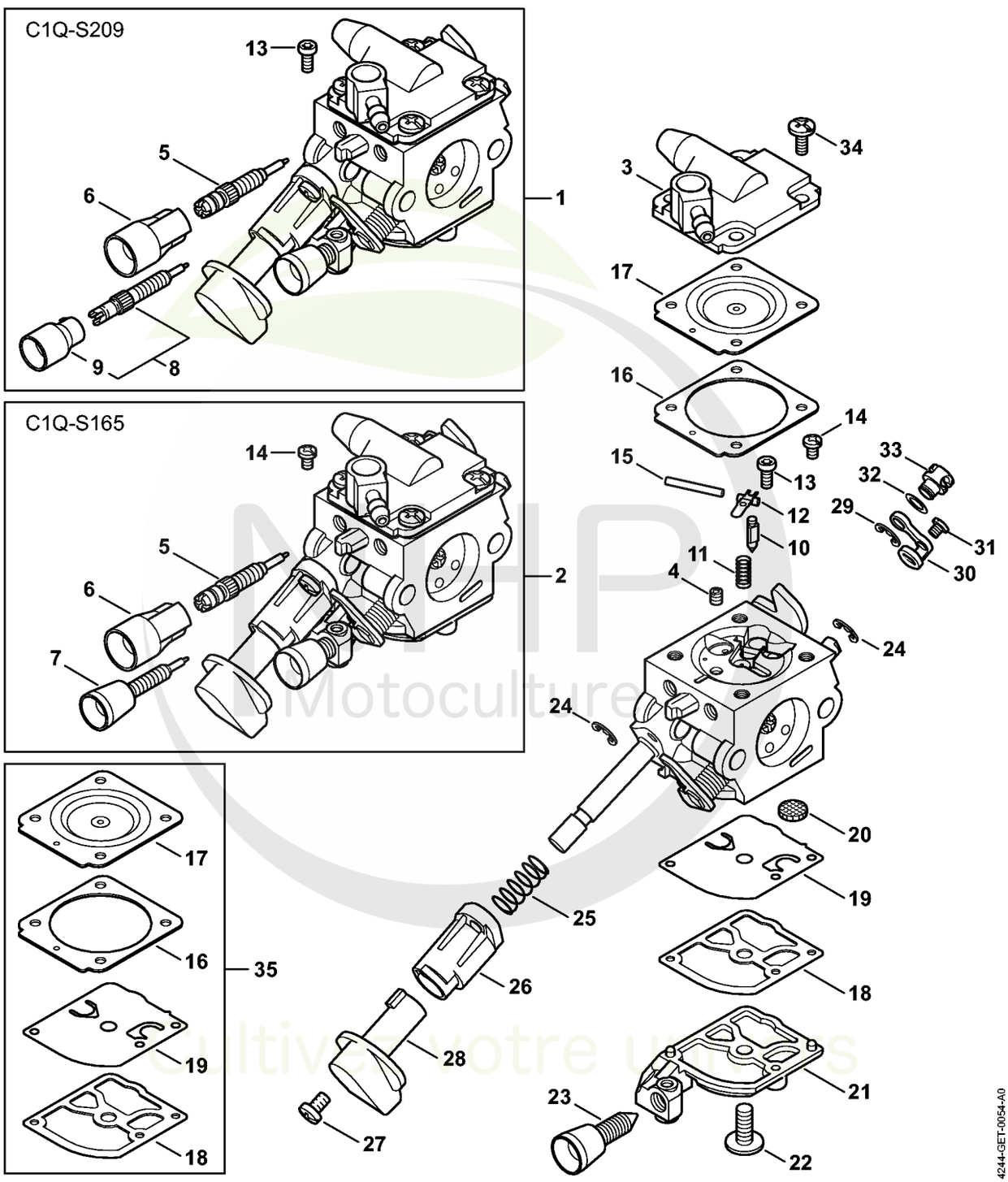

MHP Motoculture
Cultivez votre univers

CLIQUEZ SUR LES REFERENCES

CLIQUEZ SUR LES RÉFÉRENCES SOULIGNÉES

1 produit : accès direct à sa fiche NHP.
Plusieurs produits : recherche sur le site NHP.

20/20 références reliées au catalogue.

J - Carburateur C1Q-S209, C1Q-S165

#	Numéro de pièce	Description	Quantité	Contient un ou plusieurs articles	Remarques
1	4244 120 0603	Carburateur C1Q-S209E	1	3 - 6, 8 - 13, 15 - 34	
2	4244 120 0602	Carburateur C1Q-S165	1	3 - 7, 10 - 12, 14 - 34	
3	4244 121 0803	Couvercle	1		
4	4229 121 5601	Gicleur fixe 0.36	1		
5	4244 122 6700	Vis H de richesse à haut régime	1		
6	4229 121 2701	Capuchon	1		
7	4244 122 6800	Vis L de richesse au ralenti Jusqu'au numéro de série: 514048215	1		
8	4244 120 6800	Vis L de richesse au ralenti Au-dessus du numéro de série: 294266983	1	9	
9	Z010 061 Z013	Capuchon de limitation de course de régl Au-dessus du numéro de série: 294266983	1		
10	Z000 018 Z000	Pointeau d'admission	1		
11	1120 122 3004	Ressort	1		
12	1125 121 5000	Levier de réglage d'admission	1		
13	0000 122 7101	Vis	1		
14	4241 122 6600	Vis à embase Jusqu'au numéro de série: 289127445	1		
15	1120 121 9200	Axe	1		
16	4229 129 0901	Joint de réglage	1		
17	4180 121 4701	Membrane de réglage	1		
18	1123 129 0905	Joint de pompe	1		
19	1129 121 4800	Membrane de pompe	1		
20	1123 121 7800	Tamis	1		

NHP Motoculture
Cultivez votre univers



CLIQUEZ SUR LES RÉFÉRENCES SOULIGNÉES

1 produit : accès direct à sa fiche NHP.
Plusieurs produits : recherche sur le site NHP.

15/15 références reliées au catalogue.

J - Carburateur C1Q-S209, C1Q-S165

#	Numéro de pièce	Description	Quantité	Contient un ou plusieurs articles	Remarques
21	4244 121 0801	Couvercle	1		
22	1120 122 7800	Vis à tête bombée fraisée	1		
23	4229 122 6200	Vis de réglage de régime de ralenti	1		
24	4282 122 9000	Circlip	2		
25	0000 997 3101	Ressort de pression	1		
26	4244 182 7200	Pièce de guidage	1		
27	4144 122 7100	Vis	1		
28	4244 182 9502	Bouton de réglage	1		
29	1120 122 9000	Circlip	1		
30	4244 121 3500	Levier de papillon	1		
31	9079 319 0280	Vis à tête plate M3x3,5	1		
32	4137 121 8600	Rondelle	1		
33	4128 121 8901	Boulon	1		
34	1120 122 6601	Vis à embase	4		
35	4228 007 1051	Jeu de pièces de carburateur	1	16 - 19	

NHP Motoculture
Cultivez votre univers



IDENTIFIEZ LE REPÈRE

Puis retrouvez la référence correspondante dans la nomenclature associée.

Ouvrir la nomenclature - page 19

N - Réservoir d'essence, Système AV

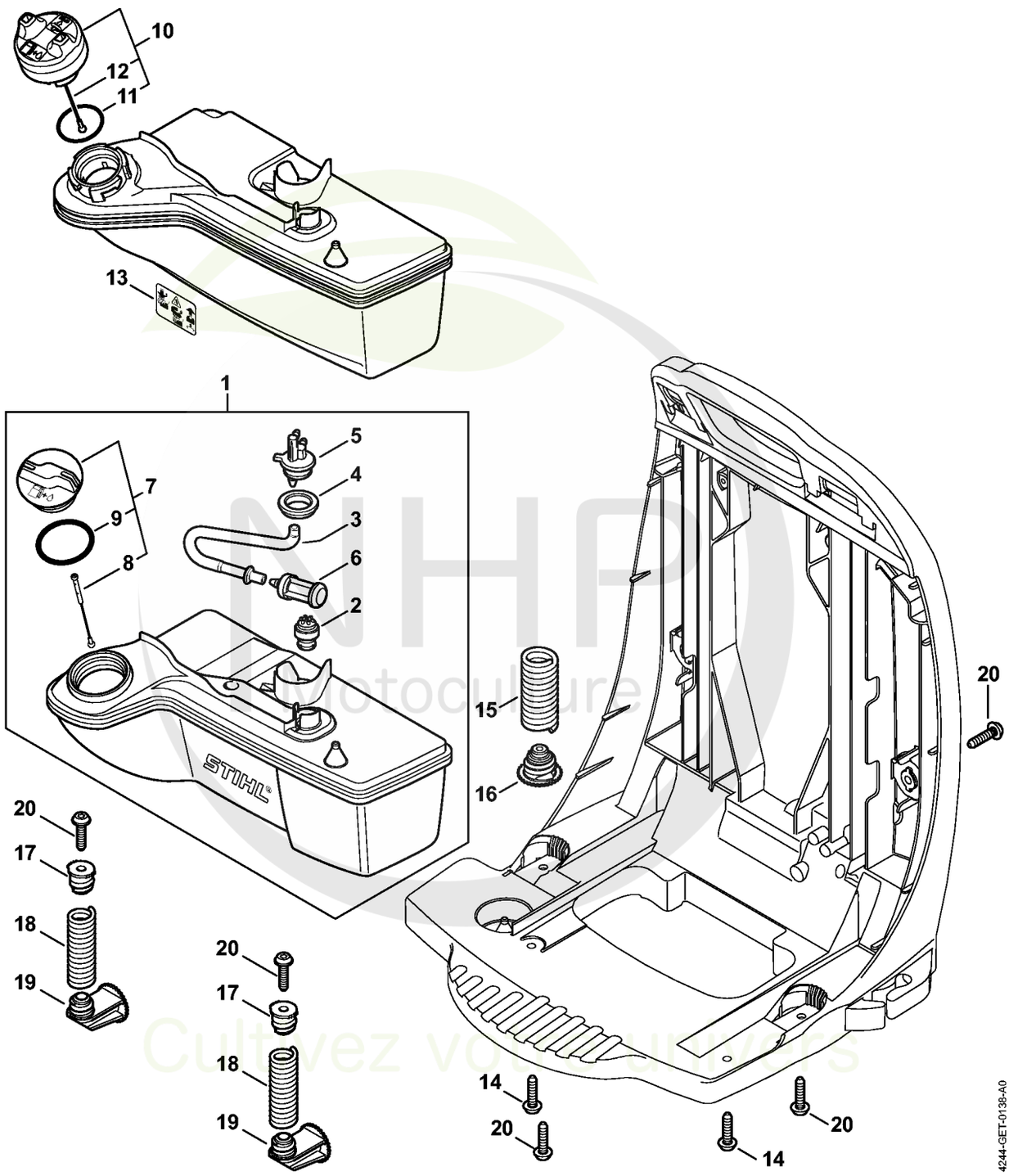

NHP Motoculture
Cultivez vos univers



CLIQUEZ SUR LES RÉFÉRENCES SOULIGNÉES

1 produit : accès direct à sa fiche NHP.
Plusieurs produits : recherche sur le site NHP.

19/19 références reliées au catalogue.

N - Réservoir d'essence, Système AV

#	Numéro de pièce	Description	Quantité	Contient un ou plusieurs articles	Remarques
1	4244 350 0407	Réservoir d'essence	1	2 - 9	
2	0000 350 5800	Aération de réservoir	1		
3	4244 358 0801	Tuyau	1		
4	4238 353 9200	Douille	1		
5	4238 353 2701	Pièce de raccordement	1		
6	0000 350 3502	Crépine d'aspiration	1		
7	0000 350 0527	Bouchon de réservoir Au-dessus du numéro de série: 294918636	1	8, 9	
8	0000 350 0900	Corde Au-dessus du numéro de série: 294918636	1		
9	9645 951 3890	Joint torique 35x3-FPM 80 Au-dessus du numéro de série: 294918636	1		
10	0000 350 0514	Bouchon de réservoir Jusqu'au numéro de série: 294621125	1	11, 12	
11	0000 350 0905	Corde Jusqu'au numéro de série: 294621125	1		
12	9645 948 2471	Joint torique 23x3 Jusqu'au numéro de série: 294621125	1		
13	0000 967 3768	Pictogramme d'avertissement Bouchon de réservoir Jusqu'au numéro de série: 294621125	1		
14	9074 478 4140	Vis cylindrique IS-P6x25	2		
15	4244 791 3107	Ressort	2		
16	4244 792 2904	Bouchon de palier AV	2		
17	4244 792 2902	Bouchon de palier AV	2		
18	4244 791 3108	Ressort	2		
19	4244 792 2900	Bouchon de palier AV	2		

NHP Motoculture
Cultivez votre univers



CLIQUEZ SUR LES RÉFÉRENCES SOULIGNÉES

1 produit : accès direct à sa fiche NHP.
Plusieurs produits : recherche sur le site NHP.

1/1 références reliées au catalogue.

N - Réservoir d'essence, Système AV

#	Numéro de pièce	Description	Quantité	Contient un ou plusieurs articles	Remarques
20	9074 478 4140	Vis cylindrique IS-P6x25	6		

NHP Motoculture
Cultivez votre univers



IDENTIFIEZ LE REPÈRE

Puis retrouvez la référence correspondante dans la nomenclature associée.

Ouvrir la nomenclature - page 22

O - Carter de turbine, capot, plaque dorsale

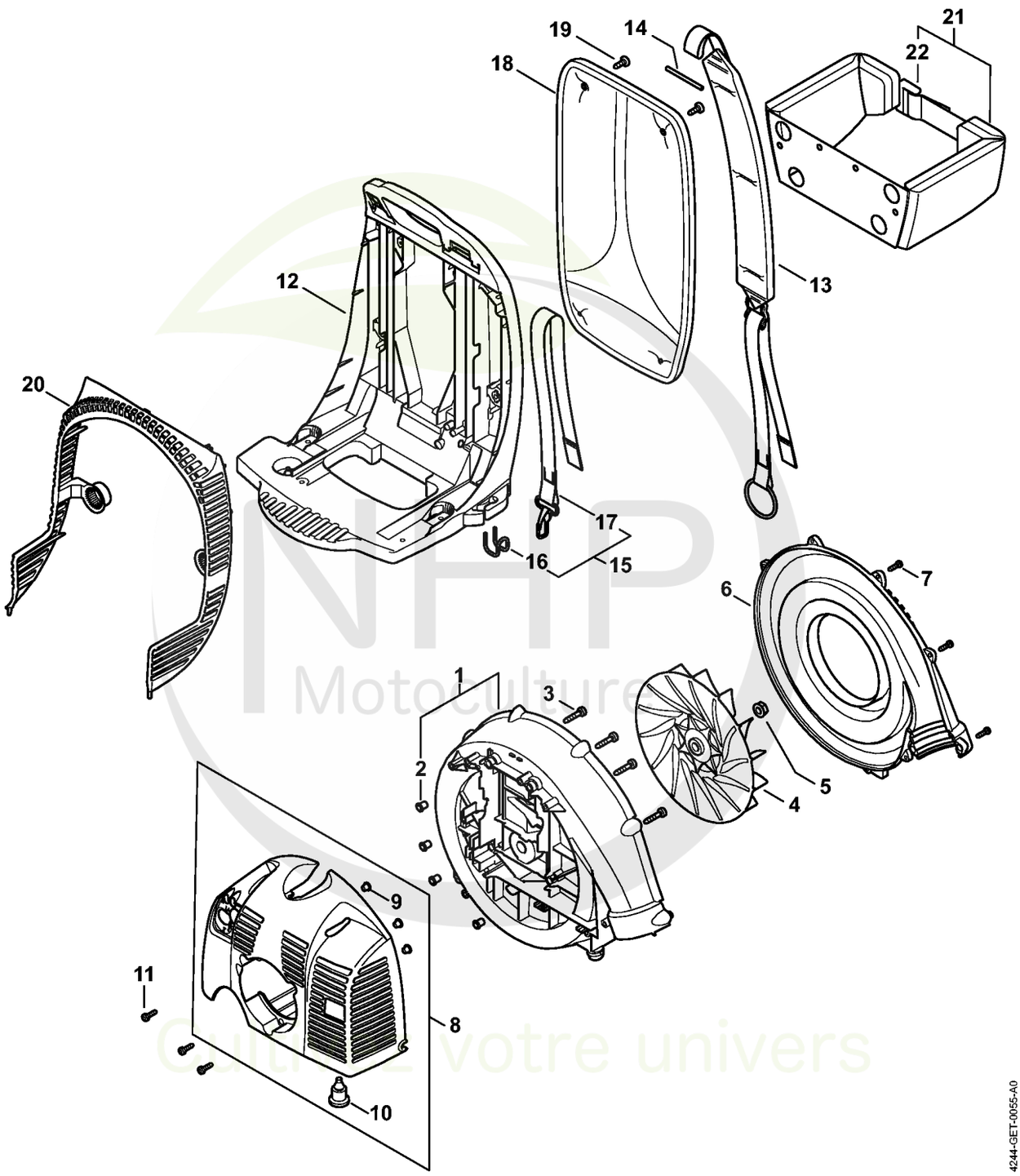

NHP Motoculture
Cultivez votre univers



CLIQUEZ SUR LES RÉFÉRENCES SOULIGNÉES

1 produit : accès direct à sa fiche NHP.
Plusieurs produits : recherche sur le site NHP.

21/22 références reliées au catalogue.

O - Carter de turbine, capot, plaque dorsale

#	Numéro de pièce	Description	Quantité	Contient un ou plusieurs articles	Remarques
1	4244 700 4109	Carter de turbine	1	2	
2	0000 963 0909	Douille	4		
3	9075 478 4718	Vis cylindrique IS-D6x32	4		
4	4244 700 3406	Turbine	1		
5	9220 260 1301	Écrou à six pans M10x1	1		
6	4244 701 0706	Carter de turbine extérieur	1		
7	9074 477 4132	Vis cylindrique IS-P5x18	10		
8	4244 700 2106	Capot	1	9, 10	
9	9991 003 5087	Douille 7,5x6,8	3		
10	4282 791 5902	Butoir d'arrêt	1		
11	9074 477 4132	Vis cylindrique IS-P5x18	3		
12	4244 701 1806	Plaque dorsale	1		
13	4244 710 9005	Bretelle	2		
14	4227 704 0900	Axe	2		
15	4244 007 1008	Kit crochet	1	16, 17	
16	4244 791 4600	Crochet	1		
17	4244 710 6900	Mousqueton avec bretelle	1		
18	4244 790 8002	Coussin dorsal	1		
19	0000 951 1105	Vis IS-P5x14-T27	4		
20	4244 706 8003	Grille de protection	1		
21	4203 710 9102	Ceinture	1	22	
22	4134 710 6401	Fermeture	1		

NHP Motoculture
Cultivez votre univers



IDENTIFIEZ LE REPÈRE

Puis retrouvez la référence correspondante dans la nomenclature associée.

Ouvrir la nomenclature - page 24

Q - Tube à soufflet, Tube de soufflage

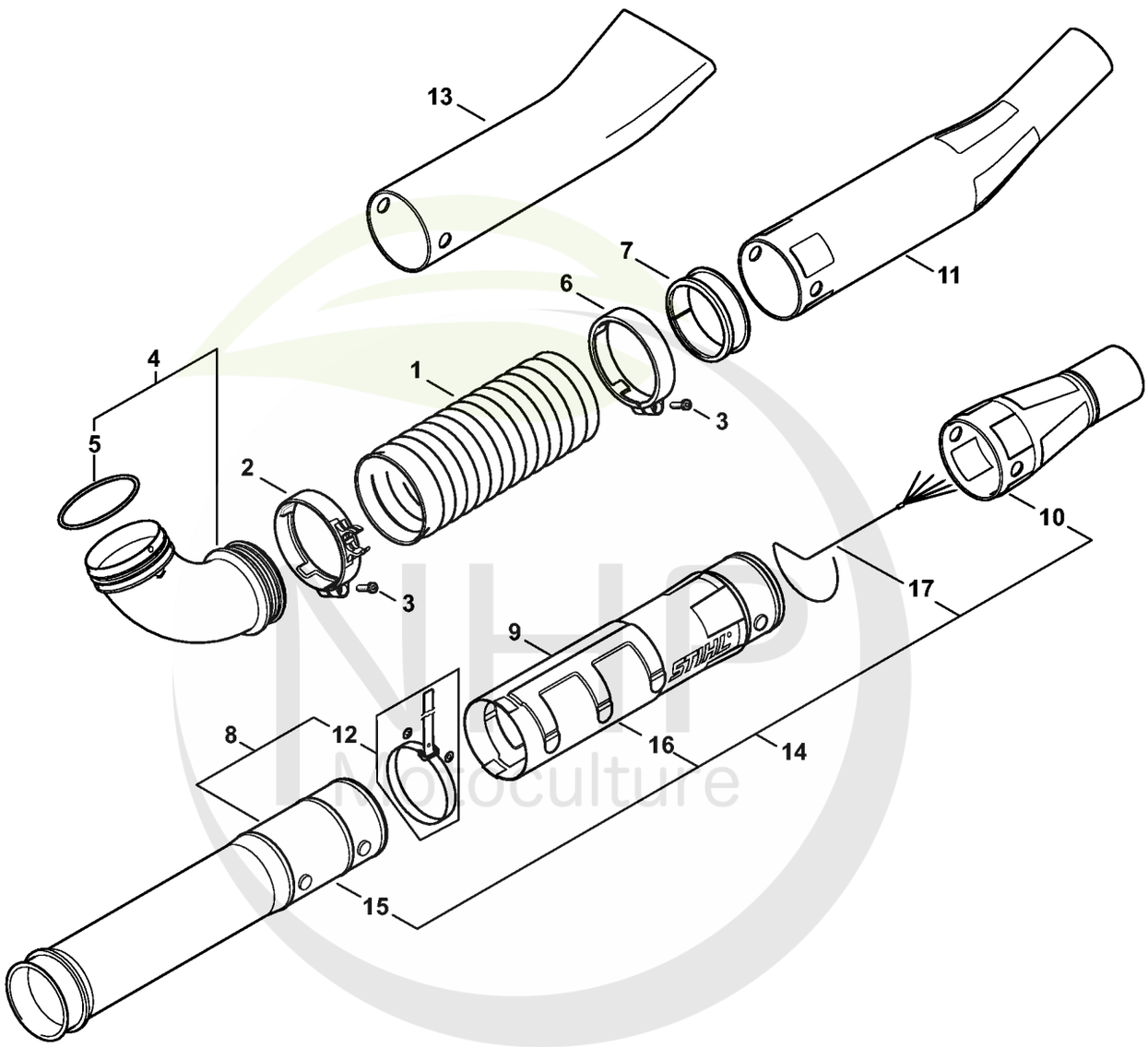

4244-GET-0048-A0

NHP Monoculture
Cultivez votre univers



CLIQUEZ SUR LES RÉFÉRENCES SOULIGNÉES

1 produit : accès direct à sa fiche NHP.
Plusieurs produits : recherche sur le site NHP.

17/17 références reliées au catalogue.

Q - Tube à soufflet, Tube de soufflage

#	Numéro de pièce	Description	Quantité	Contient un ou plusieurs articles	Remarques
1	4282 701 6100	Tube à soufflet	1		
2	4282 708 8706	Collier de serrage	1		
3	9074 478 4545	Vis cylindrique IS-P6x26,5	2		
4	4282 700 6900	Coude	1	5	
5	9645 945 8645	Joint torique 85x3,5	1		
6	4282 708 8705	Collier de serrage	1		
7	4282 701 6300	Anneau de glissement	1		
8	4282 700 1809	Tube de soufflage	1	12	
9	4282 700 1800	Tube de soufflage	1		
10	4282 708 6360	Buse ronde droit	1		
11	4282 708 6365	Buse ronde coudé	1		
12	4282 701 9304	Bande auto-agrippante	1		
13	4282 708 6340	Buse plate coudé	1		
14	4282 007 1017	Jeu de tube de soufflage	1	10, 15 - 17	
15	4282 701 5402	Tube de soufflage	1		
16	4282 700 1801	Tube de soufflage	1		
17	4282 740 7104	Fil conducteur	1		

NHP Motoculture
Cultivez votre univers



IDENTIFIEZ LE REPÈRE

Puis retrouvez la référence correspondante dans la nomenclature associée.

Ouvrir la nomenclature - page 26

R - Poignée de commande

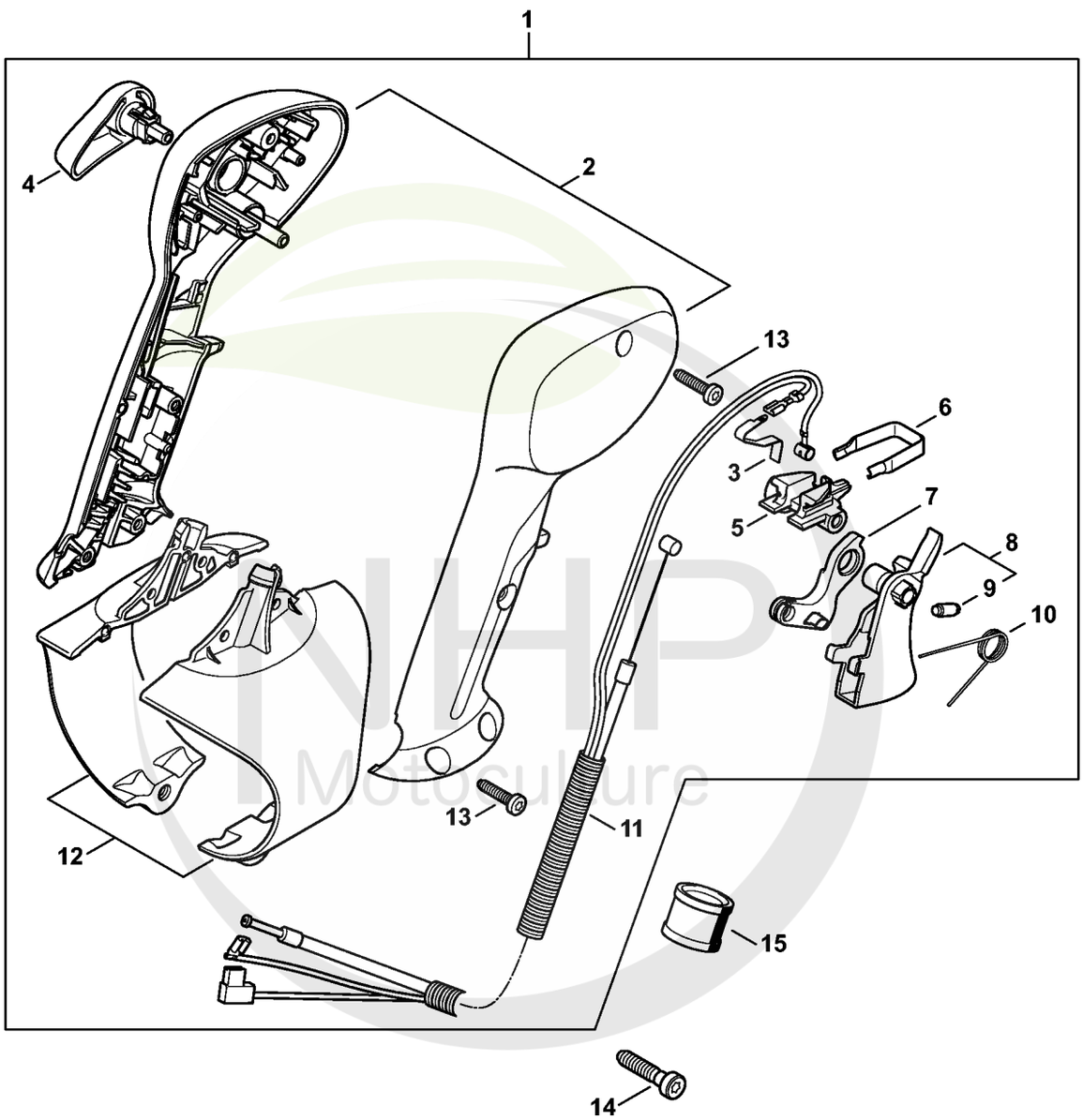

4244-GET-0145-A0

NHP Motoculture
Cultivez votre univers



CLIQUEZ SUR LES RÉFÉRENCES SOULIGNÉES

1 produit : accès direct à sa fiche NHP.
Plusieurs produits : recherche sur le site NHP.

11/12 références reliées au catalogue.

R - Poignée de commande

#	Numéro de pièce	Description	Quantité	Contient un ou plusieurs articles	Remarques
1	4244 790 1313	Poignée de commande Au-dessus du numéro de série: 506107716	1	2 - 13	
2	4282 790 0303	Poignée Au-dessus du numéro de série: 506107716	1		
3	4282 442 1603	Ressort de connexion Au-dessus du numéro de série: 506107716	1		
4	4282 182 2901	Levier de réglage Au-dessus du numéro de série: 506107716	1		
5	4241 182 4301	Came Au-dessus du numéro de série: 506107716	1		
6	4241 182 4201	Ressort d'encliquetage Au-dessus du numéro de série: 506107716	1		
7	4244 182 2800	Levier Au-dessus du numéro de série: 506107716	1		
8	4241 180 1500	Manette des gaz Au-dessus du numéro de série: 506107716	1	9	
9	0000 953 0808	Goujon fileté Au-dessus du numéro de série: 506107716	1		
10	4241 182 4502	Ressort coudé Au-dessus du numéro de série: 506107716	1		
11	4244 180 1104	Câble de commande des gaz Au-dessus du numéro de série: 506107716	1		
12	4282 790 0701	Support	1		

NHP Motoculture
Cultivez votre univers



CLIQUEZ SUR LES RÉFÉRENCES SOULIGNÉES

1 produit : accès direct à sa fiche NHP.
Plusieurs produits : recherche sur le site NHP.

3/3 références reliées au catalogue.

R - Poignée de commande

#	Numéro de pièce	Description	Quantité	Contient un ou plusieurs articles	Remarques
		Au-dessus du numéro de série: 506107716			
13	9074 478 3075	Vis cylindrique IS P4x19 Au-dessus du numéro de série: 506107716	4		
14	9074 478 4547	Vis cylindrique IS-P6x26 Au-dessus du numéro de série: 506107716	1		
15	4282 182 7802	Douille Au-dessus du numéro de série: 506107716	1		

NHP Motoculture
Cultivez votre univers



IDENTIFIEZ LE REPÈRE

Puis retrouvez la référence correspondante dans la nomenclature associée.

Ouvrir la nomenclature - page 29

S - Poignée de commande

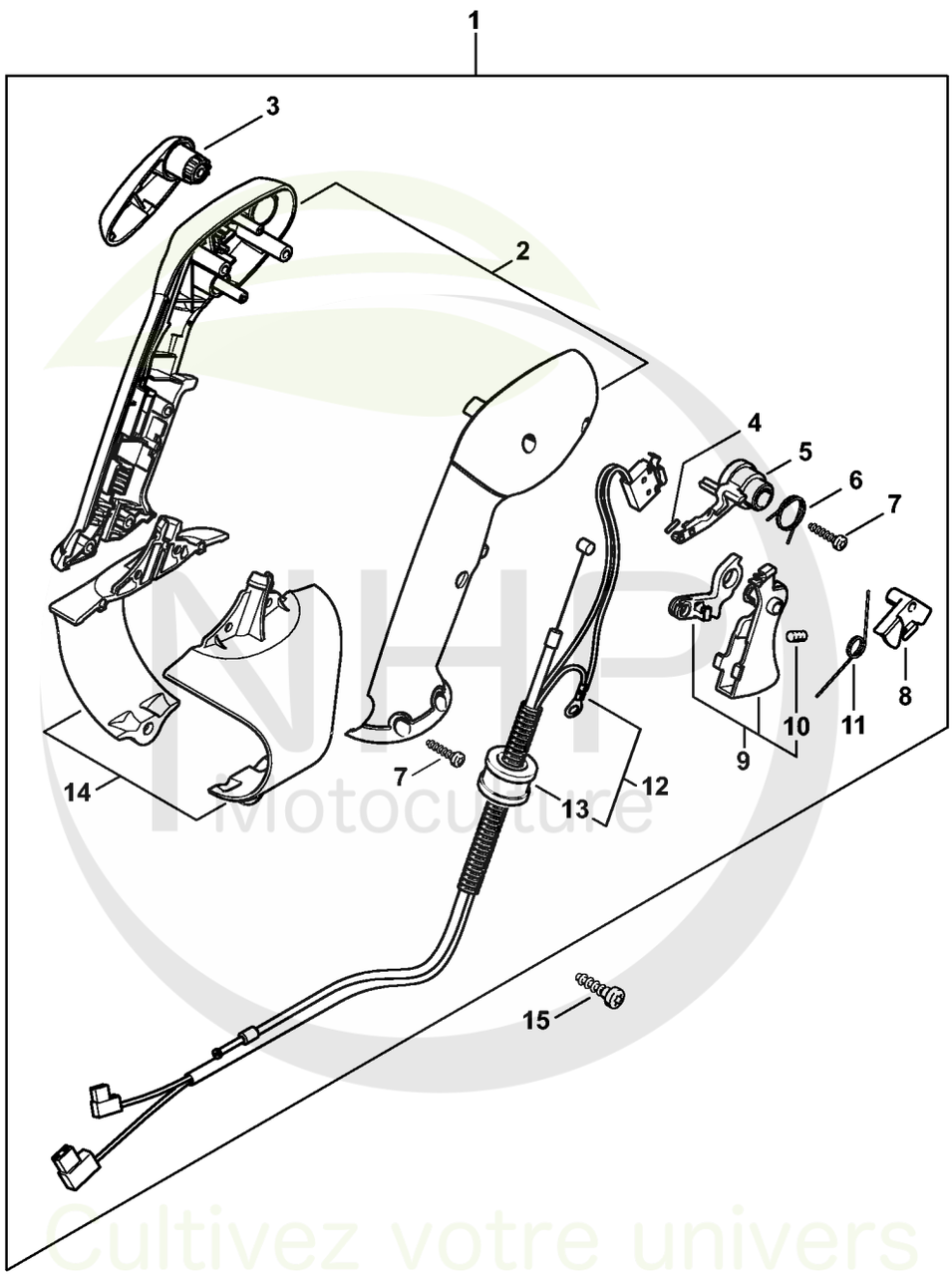

4244-GET-0146-A0

NHP Motoculture
Cultivez votre univers



CLIQUEZ SUR LES RÉFÉRENCES SOULIGNÉES

1 produit : accès direct à sa fiche NHP.
Plusieurs produits : recherche sur le site NHP.

14/15 références reliées au catalogue.

S - Poignée de commande

#	Numéro de pièce	Description	Quantité	Contient un ou plusieurs articles	Remarques
1	4244 790 1305	Poignée de commande Jusqu'au numéro de série: 507140347	1	2 - 14	
2	4282 790 0302	Poignée Jusqu'au numéro de série: 507140347	1		
3	4282 182 2900	Levier de réglage Jusqu'au numéro de série: 507140347	1		
4	9371 470 1060	Goupille cylindrique ISO2338-2m6x8 Jusqu'au numéro de série: 507140347	1		
5	4282 182 4300	Came Jusqu'au numéro de série: 507140347	1		
6	4282 182 4520	Ressort coudé Jusqu'au numéro de série: 507140347	1		
7	9074 478 3075	Vis cylindrique IS P4x19 Jusqu'au numéro de série: 507140347	6		
8	4282 182 0800	Levier d'arrêt Jusqu'au numéro de série: 507140347	1		
9	4282 180 1500	Manette des gaz Jusqu'au numéro de série: 507140347	1	10	
10	0000 953 0808	Goujon fileté Jusqu'au numéro de série: 507140347	1		
11	4282 182 4500	Ressort coudé Jusqu'au numéro de série: 507140347	1		
12	4244 180 1112	Câble de commande des gaz Jusqu'au numéro de série: 507140347	1	13	
13	4282 182 7802	Douille Jusqu'au numéro de série: 507140347	1		
14	4282 790 0701	Support Jusqu'au numéro de série: 507140347	1		
15	9074 478 4547	Vis cylindrique IS-P6x26 Jusqu'au numéro de série: 507140347	1		

NHP Motoculture
Cultivez votre univers



IDENTIFIEZ LE REPÈRE

Puis retrouvez la référence correspondante dans la nomenclature associée.

Ouvrir la nomenclature - page 31

U - Poignée à deux mains

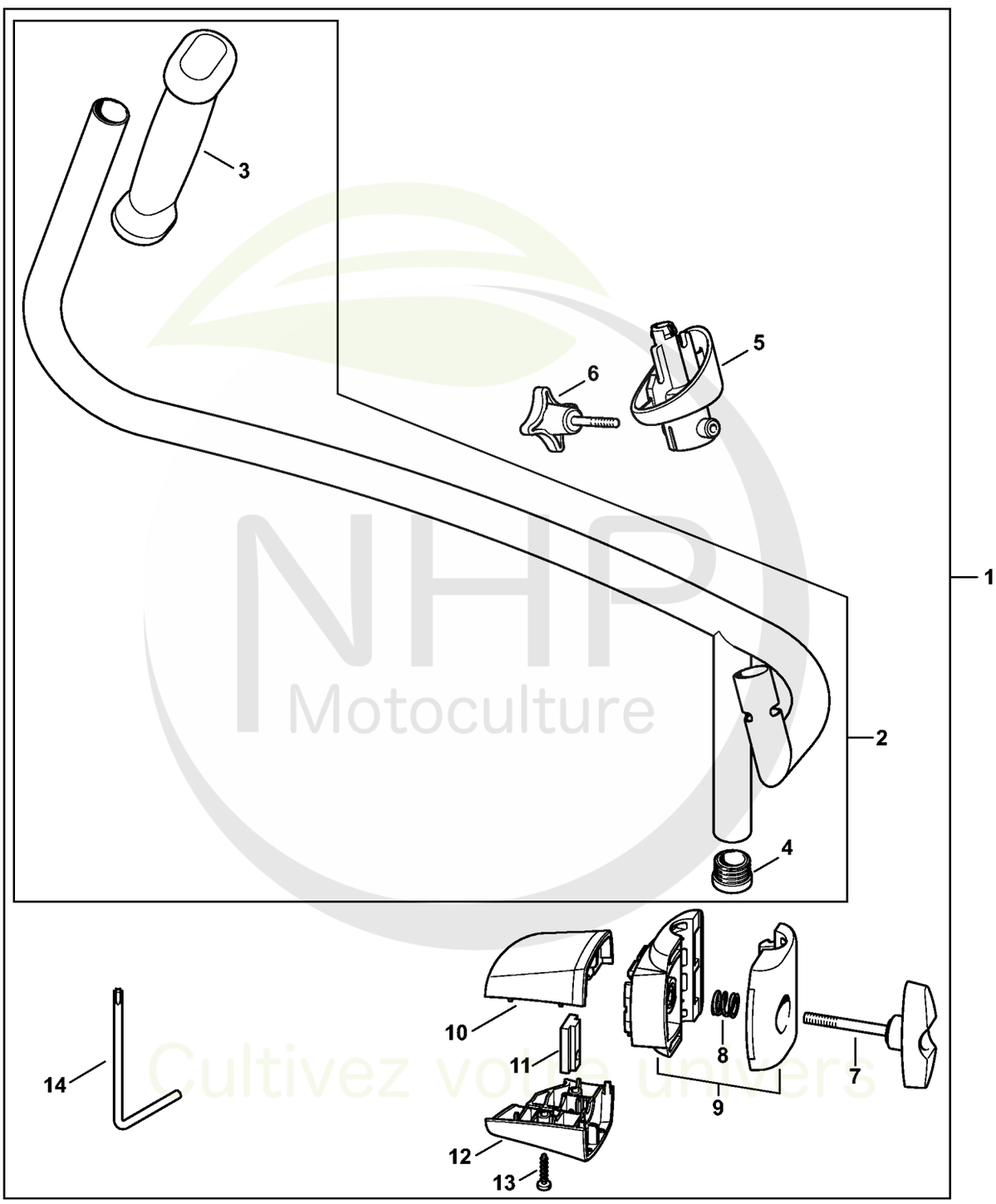

NHP Motoculture
Cultivez votre univers



CLIQUEZ SUR LES RÉFÉRENCES SOULIGNÉES

1 produit : accès direct à sa fiche NHP.
Plusieurs produits : recherche sur le site NHP.

14/14 références reliées au catalogue.

U - Poignée à deux mains

#	Numéro de pièce	Description	Quantité	Contient un ou plusieurs articles	Remarques
1	4282 790 1700	Poignée tubulaire	1	2 - 14	
2	4282 790 1701	Poignée tubulaire	1	3, 4	
3	4128 791 0300	Poignée gauche	1		
4	4282 791 7300	Bouchon	1		
5	4282 700 1200	Pièce de raccordement	1		
6	4282 710 9300	Vis à ailettes	1		
7	4128 790 7501	Vis à garrot	1		
8	0000 997 1304	Ressort de pression	1		
9	4128 790 4800	Monture de serrage	1		
10	4282 791 0900	Monture de serrage	1		
11	4128 791 9800	Écrou à quatre pans	1		
12	4282 791 0901	Monture de serrage	1		
13	9074 478 3075	Vis cylindrique IS P4x19	2		
14	0812 370 1143	Clé T20x100x50	1		

NHP Motoculture
Cultivez votre univers



IDENTIFIEZ LE REPÈRE

Puis retrouvez la référence correspondante dans la nomenclature associée.

Ouvrir la nomenclature - page 33

V - Numéro de machine

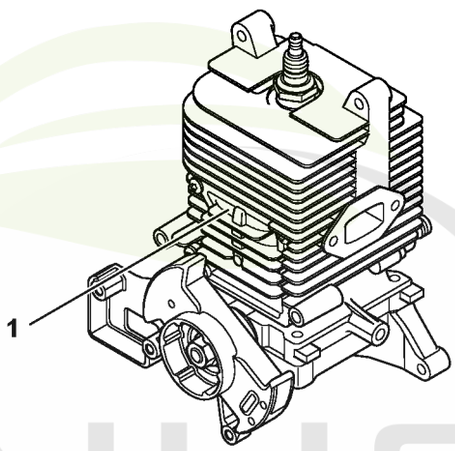

0009ET017 SC

NHP Motoculture
Cultivez votre univers



CLIQUEZ SUR LES RÉFÉRENCES SOULIGNÉES

1 produit : accès direct à sa fiche NHP.
Plusieurs produits : recherche sur le site NHP.

0/0 références reliées au catalogue.

V - Numéro de machine

#	Numéro de pièce	Description	Quantité	Contient un ou plusieurs articles	Remarques
1		Emplacement du numéro de machine	1		

NHP Motoculture
Cultivez votre univers



IDENTIFIEZ LE REPÈRE

Puis retrouvez la référence correspondante dans la nomenclature associée.

Ouvrir la nomenclature - page 35

W - Smart Connector

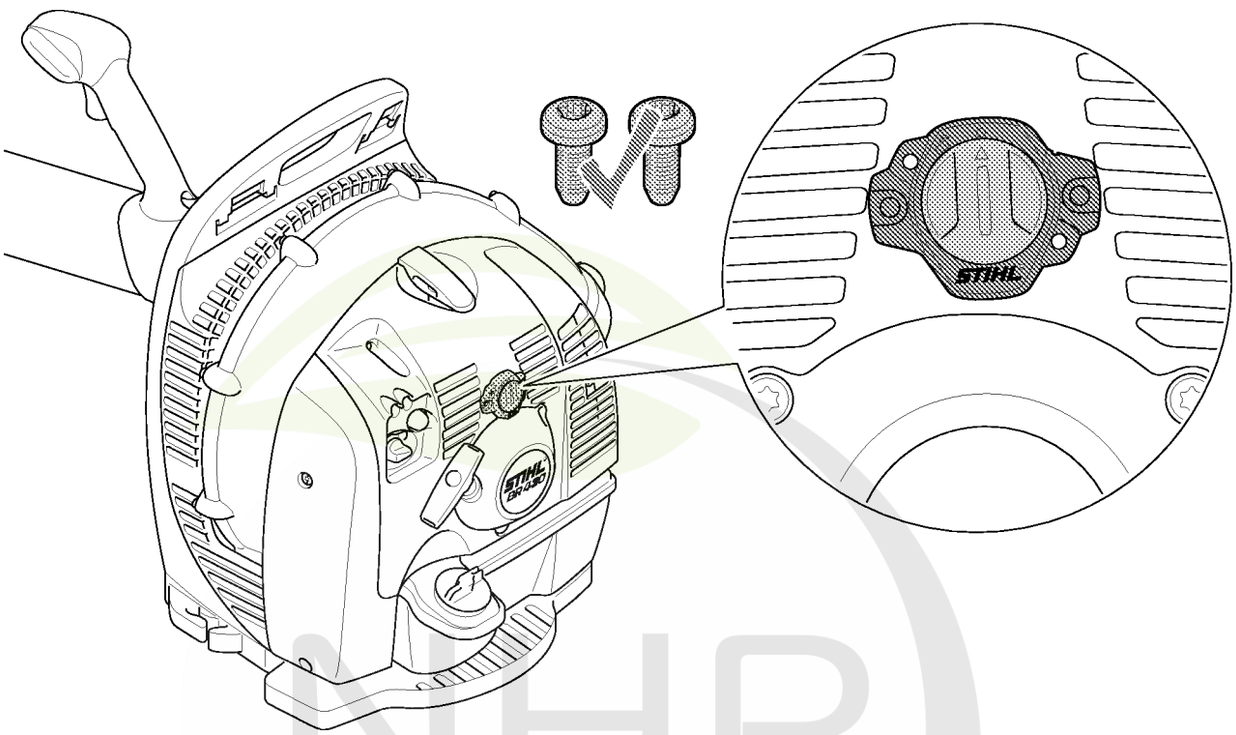

NHP Motoculture
Cultivez votre univers



CLIQUEZ SUR LES RÉFÉRENCES SOULIGNÉES

1 produit : accès direct à sa fiche NHP.
Plusieurs produits : recherche sur le site NHP.

0/0 références reliées au catalogue.

W - Smart Connector

#	Numéro de pièce	Description	Quantité	Contient un ou plusieurs articles	Remarques
		Emplacement du Smart Connector	1		

NHP Motoculture
Cultivez votre univers